Weil's einfacher geht!

Airfit



DN 50



DN 75



DN 90



DN 110

	Anschraubmuffe	Schottverschraubung ohne Dampfsperrfolie	Schottverschraubung mit Dampfsperrfolie
	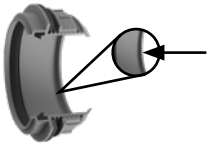	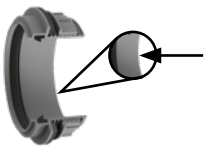	
DN 50 grün UV-stabilisiert*	Art. Nr. 50001AM		
DN 50	Art. Nr. 50000AM	Art. Nr. 60450SV	
DN 75	Art. Nr. 50075AM	Art. Nr. 60475SV	Art. Nr. 60476DV
DN 90	Art. Nr. 50090AM	Art. Nr. 60490SV	Art. Nr. 60491DV
DN 110	Art. Nr. 50110AM	Art. Nr. 60411SV	Art. Nr. 60412DV

Brandverhalten: Geprüft nach DIN 4102-B2, EN 13501-1E, EN 11925-2*

*Außer Art. Nr. 50001AM

Zubehör: Kreisschneider, mit Aufnahme Ø 59 mm

Art. Nr. 20059KS

Bohrtiefe 47 mm
für Kunststoff



Geeignet für:
50000AM
50001AM
60450SV

Zubehör: Kreisschneider, mit Aufnahme Ø 59 mm

Art. Nr. 21059KS

Bohrtiefe 47 mm
HSS-Bimetall für Kunststoff u. Metall. Bei Metallrohr, kleine Drehzahl einstellen und Schneidöl zugeben.



Geeignet für:
50000AM
50001AM
60450SV

Zubehör: Kreisschneider, mit Aufnahme Ø 121 mm

Art. Nr. 20121KS

Bohrtiefe 47 mm
HSS-Bimetall, für Kunststoff u. Metall. Bei Metallrohr, kleine Drehzahl einstellen und Schneidöl zugeben.



Geeignet für:
50075AM
50090AM
50110AM
60475SV
60490SV
60411SV

Reinigungs- und Zugriffsöffnung geruchs- und wasserdicht. Für Wände, Behälter, Maschinenverkleidung u.v.m.

Reinigungs-Verschraubung

Art. Nr. 51400RV

Für Wandstärken bis 24 mm

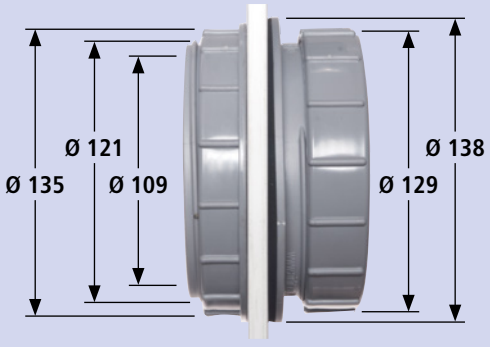





Kreisschneider Ø 121 mm erforderlich. Art. Nr. 20121KS

Reinigungs-Flansch

Art. Nr. 51300RF





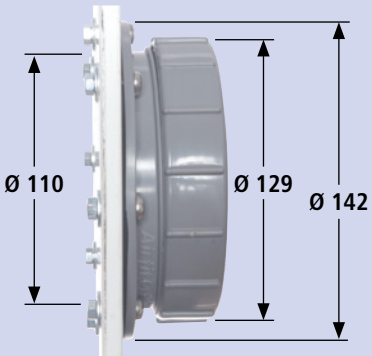

Kreisschneider Ø 110 mm erforderlich. Art. Nr. 20110KS

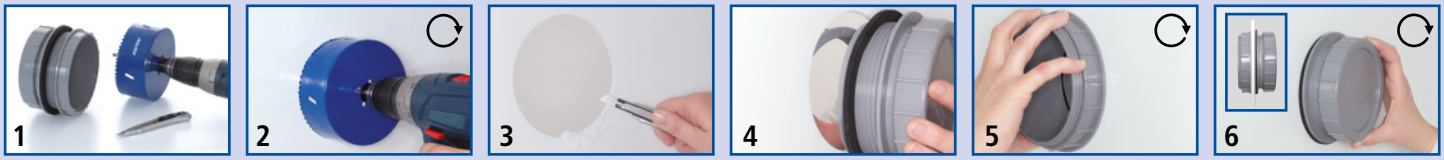

2) Loch bohren 3) Entgraten 4) Einsetzen 5) Schraube einsetzen & anziehen 6) Deckel anziehen, FERTIG!

Änderungen vorbehalten, Weitere Produkte in Vorbereitung - Abbildungen können vom Original abweichen.

Airfit GmbH & Co. KG Gewerbegebiet Zingsheim-Süd 40 53947 Nettersheim
Tel.: +49 2486 / 33 89 6-0 | www.airfit.eu | post@airfit.eu | Ein Unternehmen der Zimmermann-Gruppe