ONZO

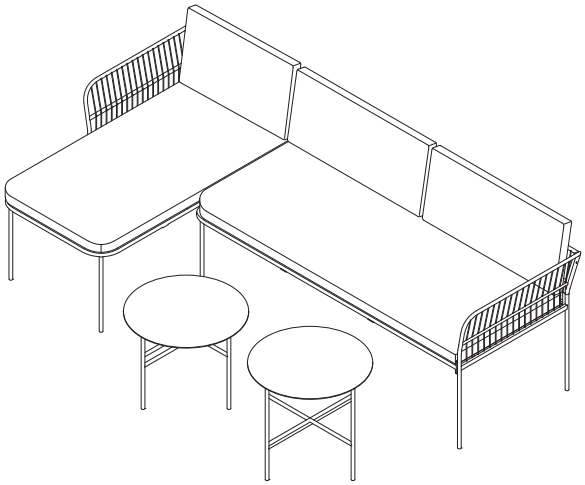

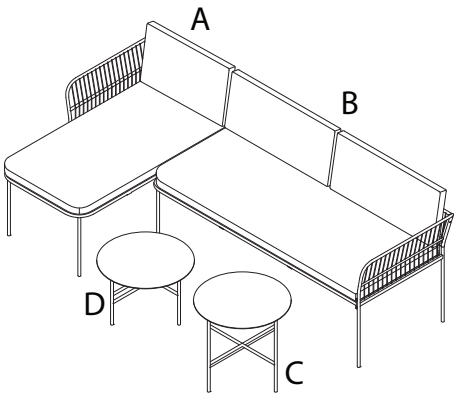
A
B
D
C

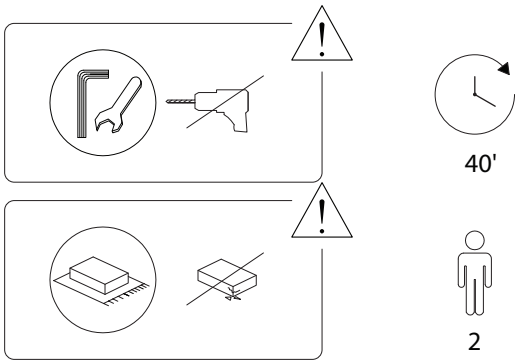
40'
2

A

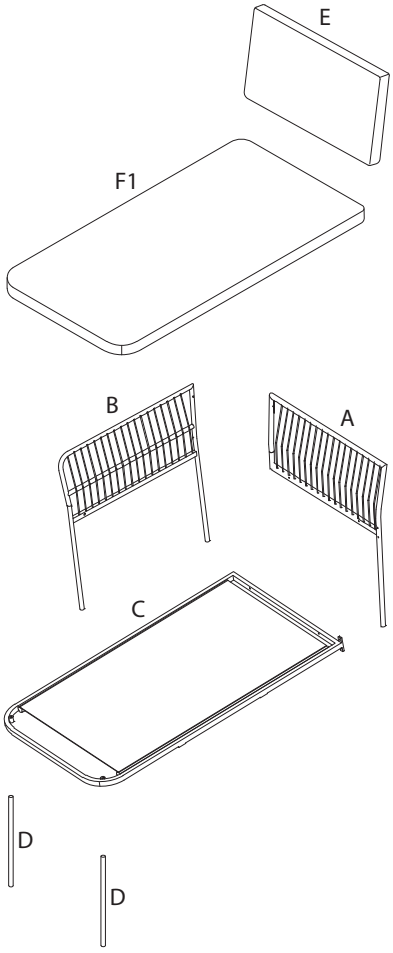
E
F1
B
A
C
D
D

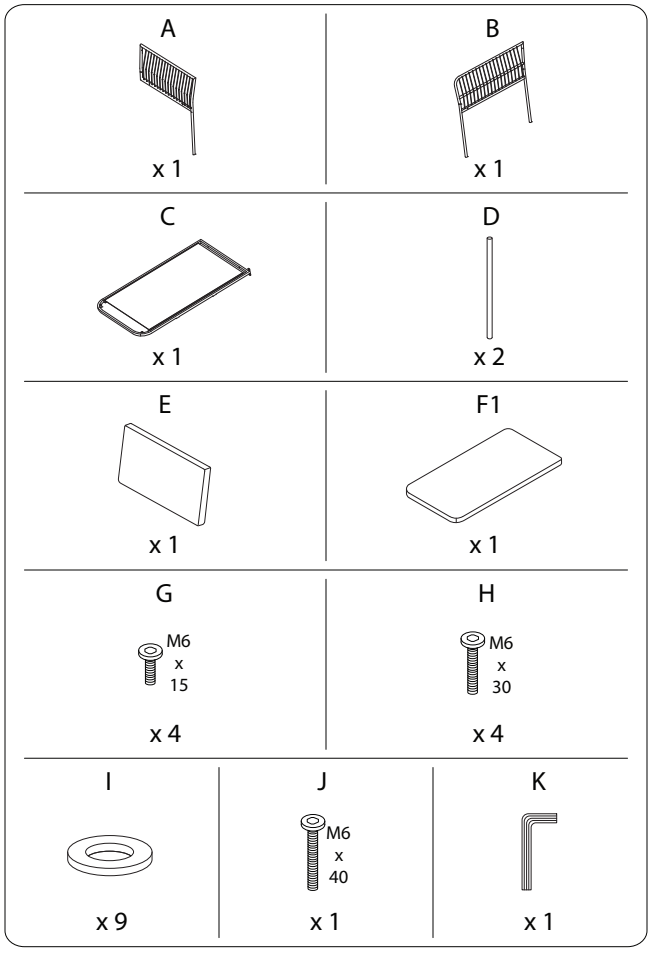
A
x 1
B
x 1
C
x 1
D
x 2
E
x 1
F1
x 1
G
M6
x
15
x 4
H
M6
x
30
x 4
I
x 9
J
M6
x
40
x 1
K
x 1

1

C	D	G	I	K
x 1	x 2	M6 x 15 x 2	x 2	x 1

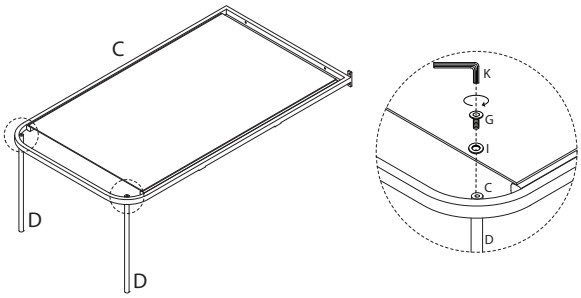

2

A	G	H	I	K
x 1	M6 x 15 x 2	M6 x 30 x 2	x 4	x 1

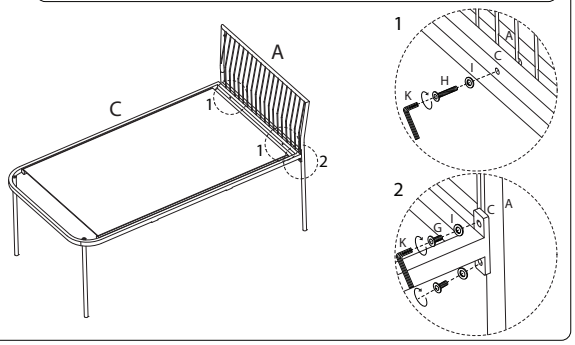

3

B	H	I	J	K
x 1	M6 x 30 x 2	x 3	M6 x 40 x 1	x 1

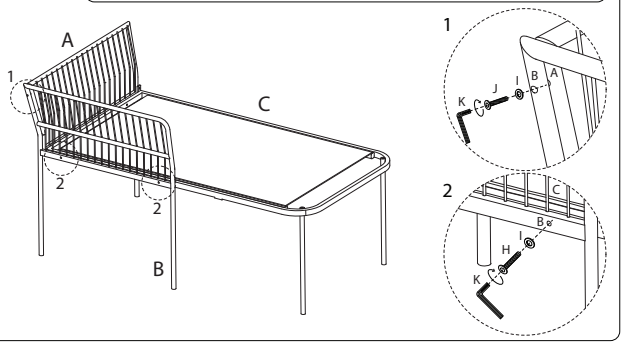

4

E	F1
x 1	x 1

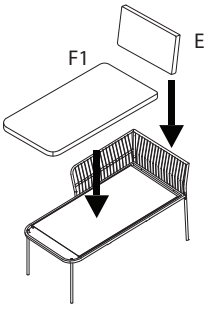

B

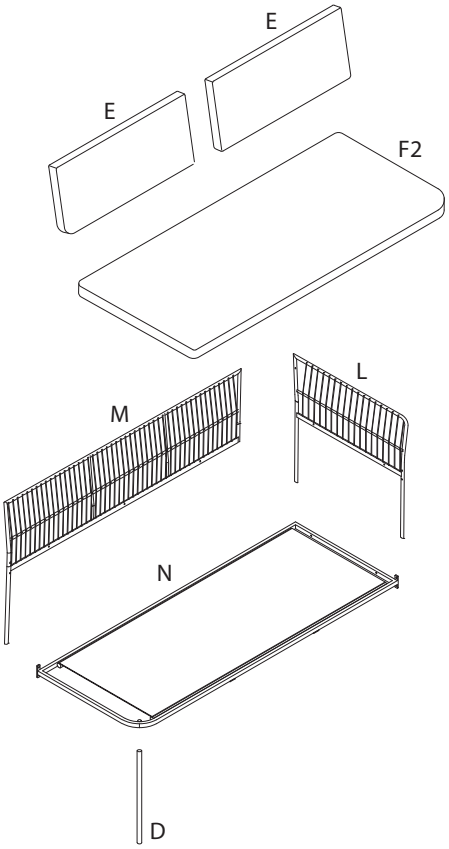

D	E
x 1	x 2
F2	**G**
x 1	M6 x 15 x 5
H	**I**
M6 x 30 x 5	x 11
J	**K**
M6 x 40 x 1	x 1

L	M	N
x 1	x 1	x 1

1

D	G	I	K	N
x 1	M6 x 15 x 1	x 1	x 1	x 1

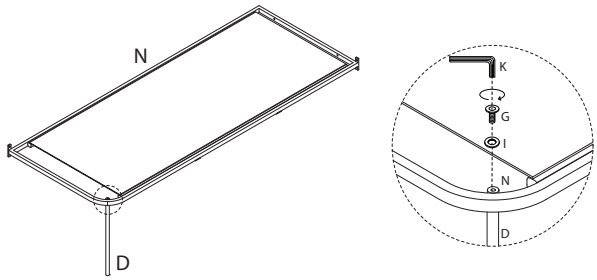

3

G	H	I	J	K	M
M6 x 15 x 2	M6 x 30 x 3	x 6	M6 x 40 x 1	x 1	x 1

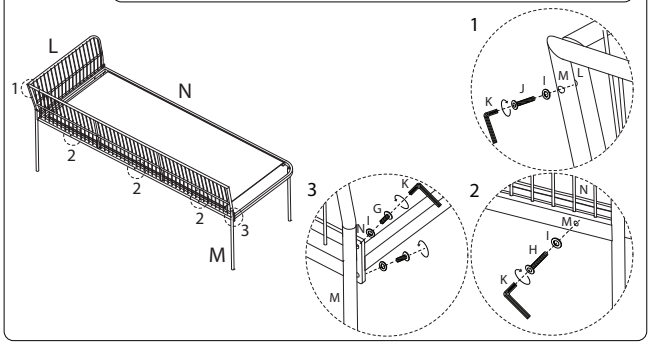

2

G	H	I	K	L
M6 x 15 x 2	M6 x 30 x 2	x 4	x 1	x 1

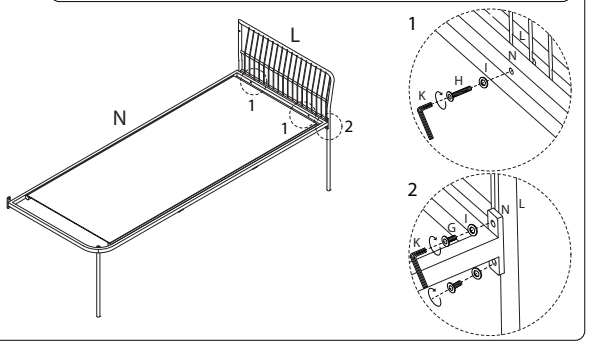

4

E	F2
x 1	x 1

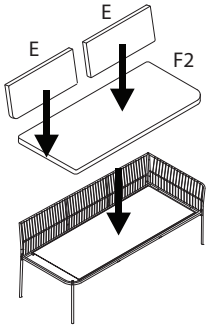

C

I	K	O	P
x 6	x 1	x 1	x 1

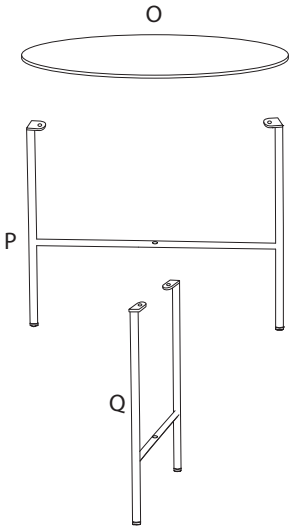

Q	R	V	W	Y
x 1	M6 x 10 x 4	M6 x 40 x 1	x 1	x 1

1

I	K	O	P	R
x 2	x 1	x 1	x 1	M6 x 10 x 2

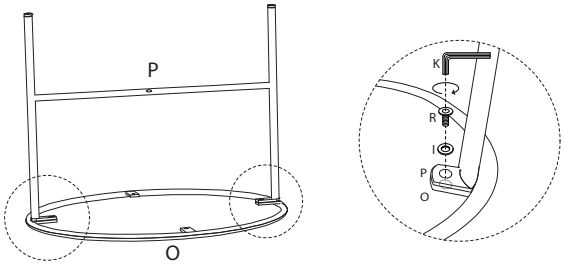

2

I	K	Q	R	V	W	Y
x 4	x 1	x 1	M6 x 10 x 2	M6 x 40 x 1	x 1	x 1

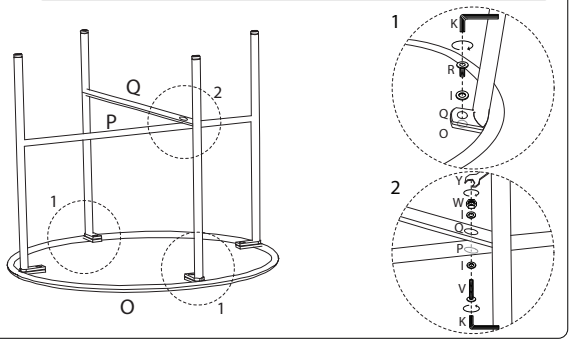

!

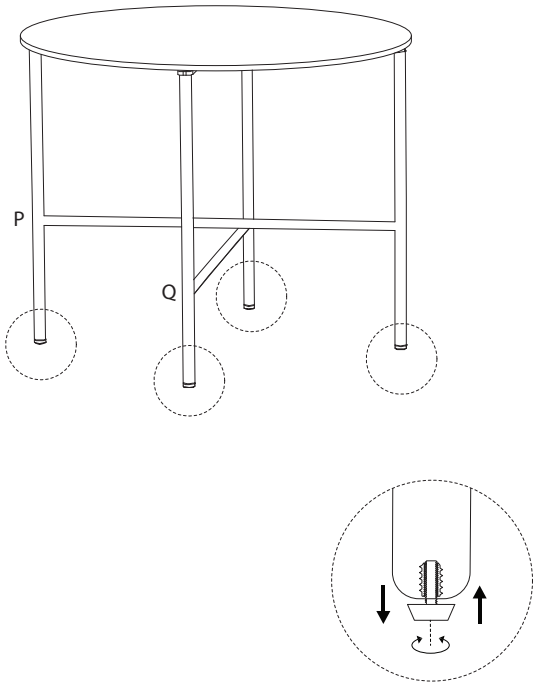

D

I	K	R	S
x 6	x 1	M6 x 10 x 4	x 1

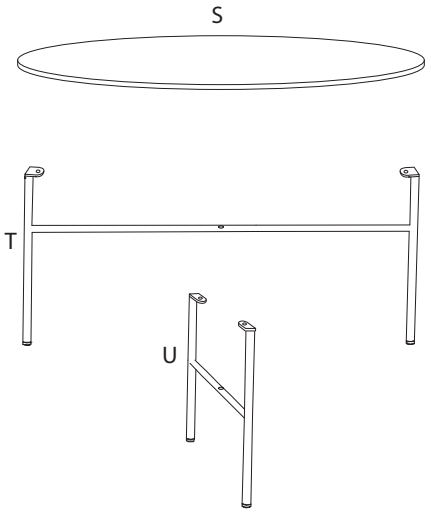

T	U	V	W	Y
x 1	x 1	M6 x 40 x 1	x 1	x 1

1

I	K	R	S	T
x 2	x 1	M6 x 10 x 2	x 1	x 1

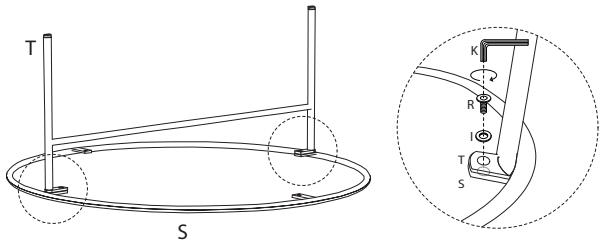

2

I	K	R	U	V	W	Y
x 4	x 1	M6 x 10 x 2	x 1	M6 x 40 x 1	x 1	x 1

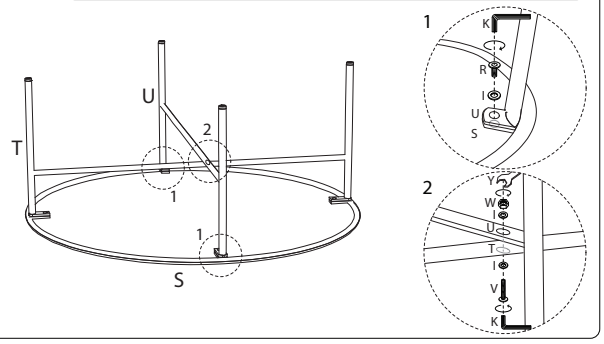
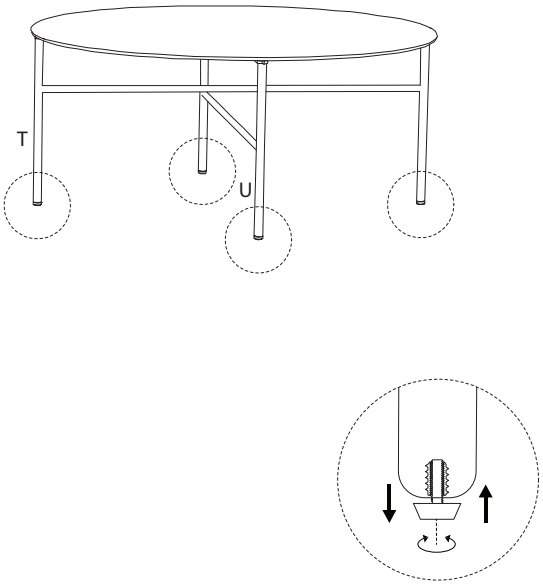
!