EMKE

Installation Instruction

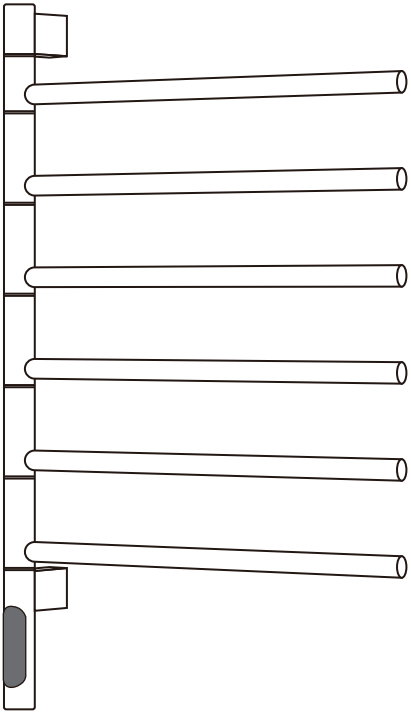

PCR7845X1W
PCR7845X1GM

English / Deutsch / Français / Italiano / Español / Nederlands / Polski / Svenska

Package Contents

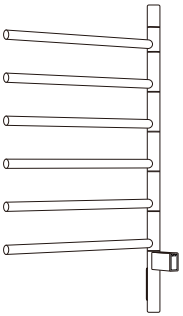		A × 1
		B × 2
	Note: one of the square mounting brackets is fixed on the towel rack body before leaving the factory	C × 2
		D × 6
		E × 4
		F × 4
		G × 2
		H × 4
		I × 1

Exposed installation method

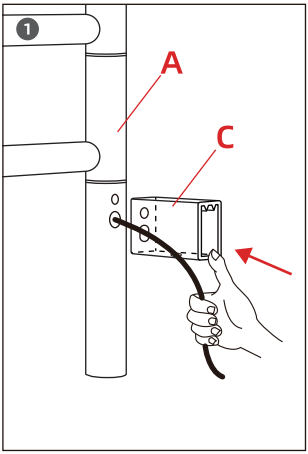

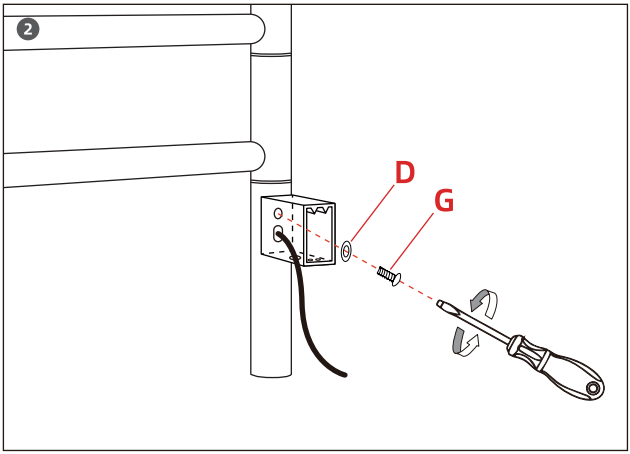

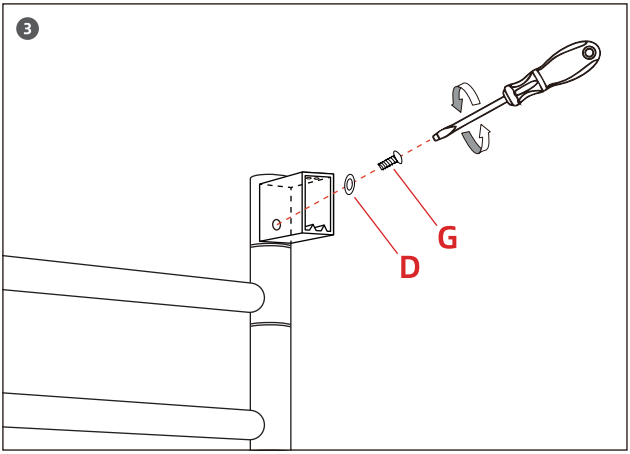

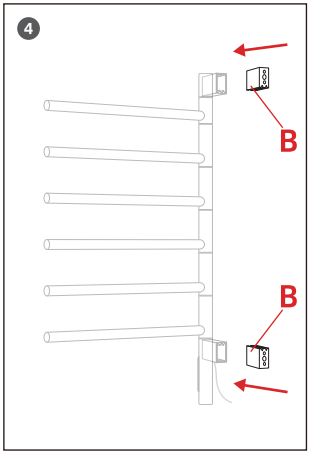

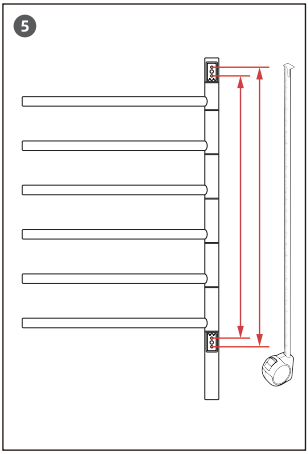

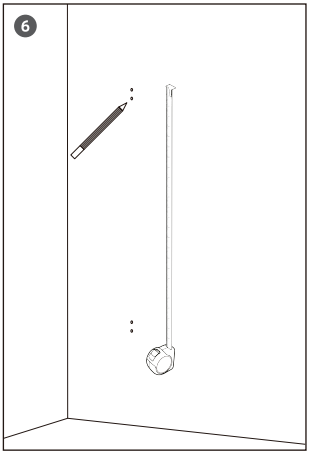

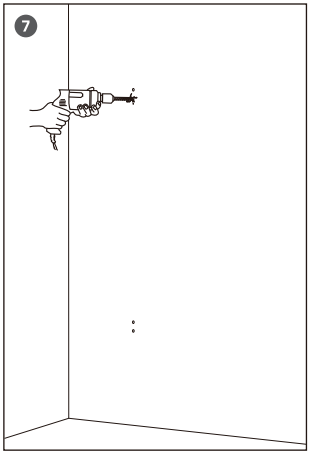

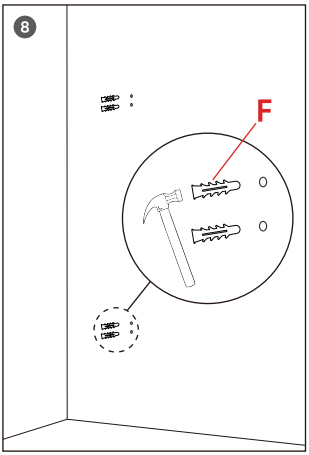
8
F

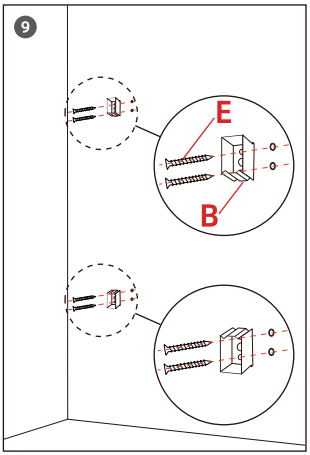
9
E
B

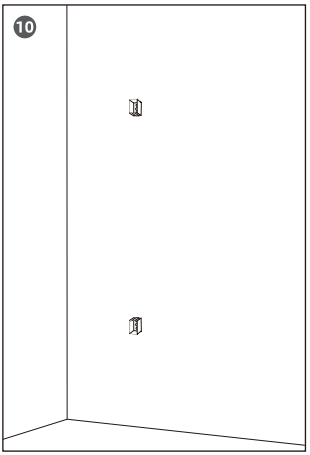
10

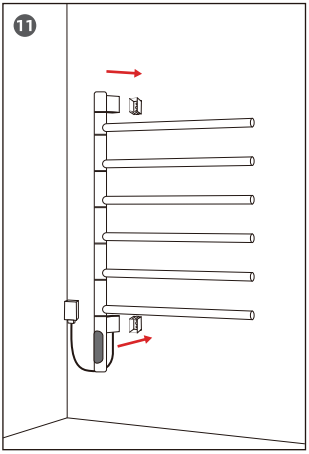
11

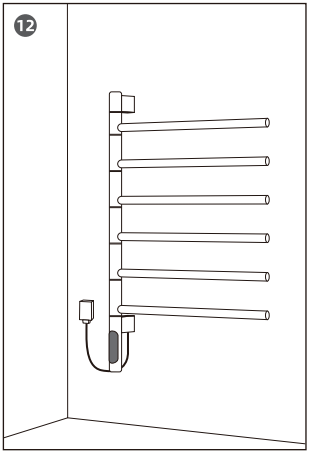
12

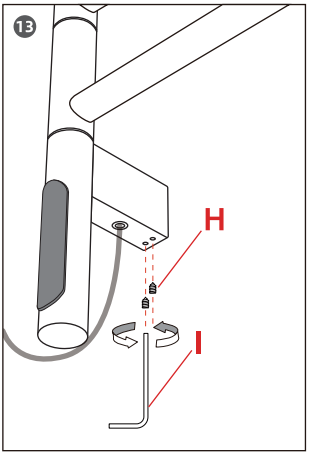
13
H
I

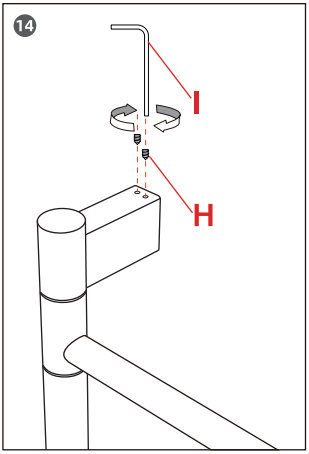
14
I
H

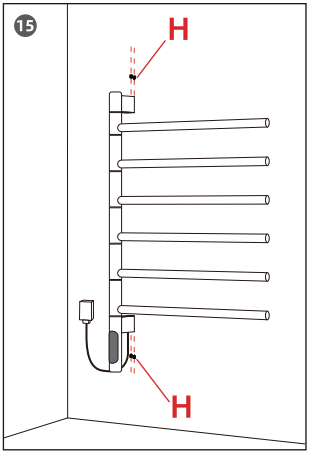
15
H
H

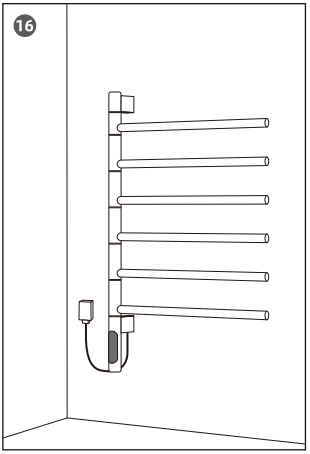
16

Concealed installation method

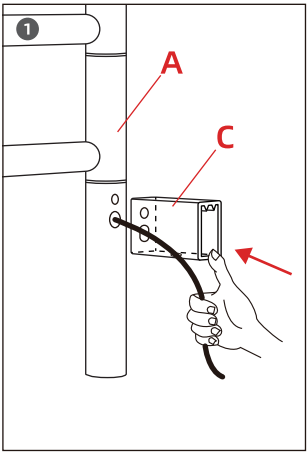

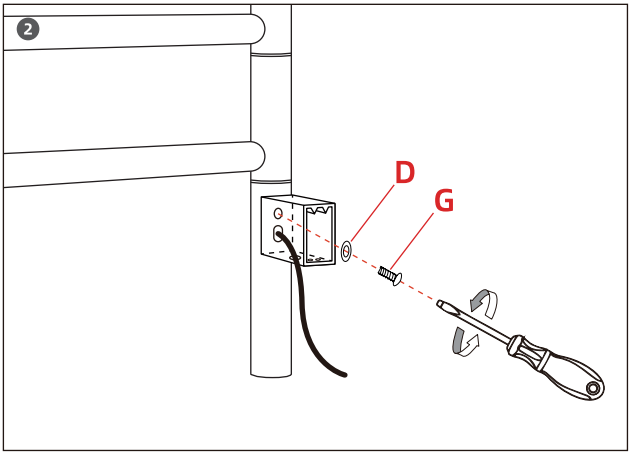

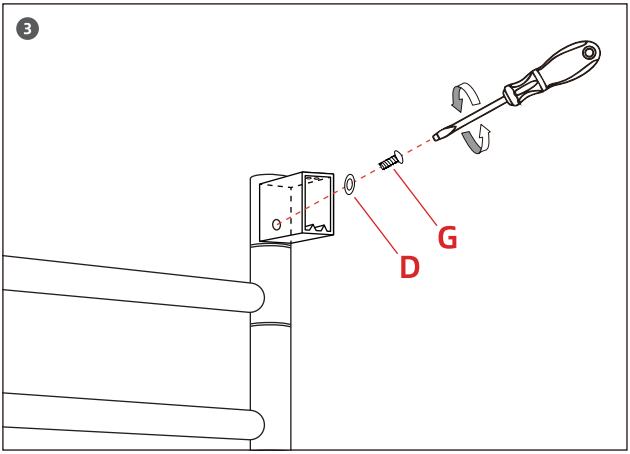

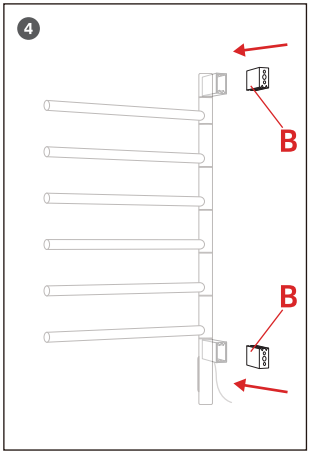

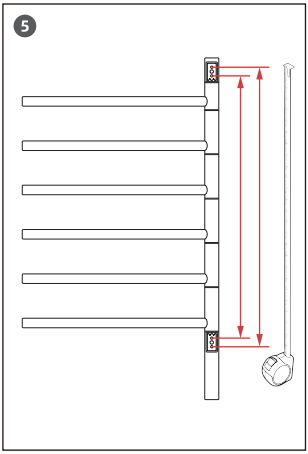

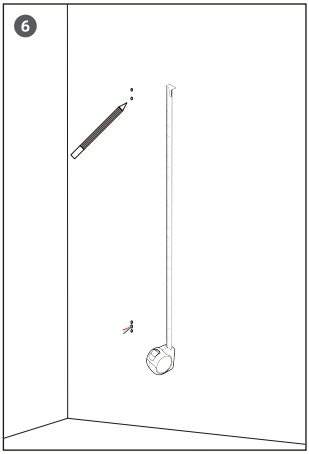

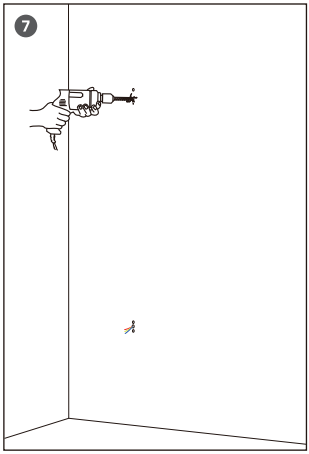

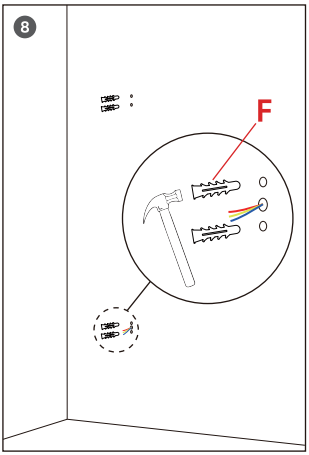
8
F

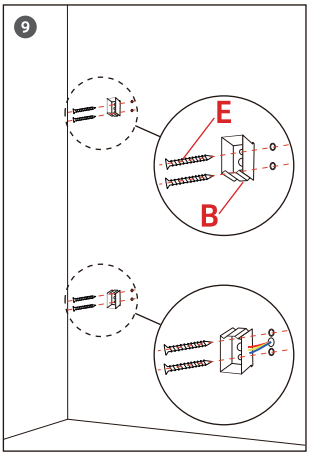
9
E
B

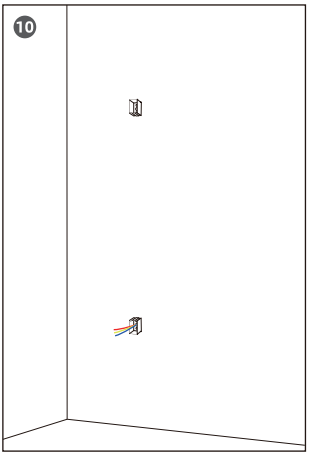
10

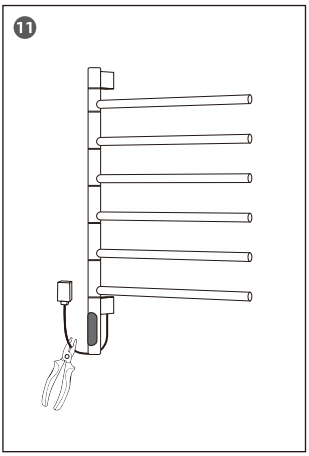
11

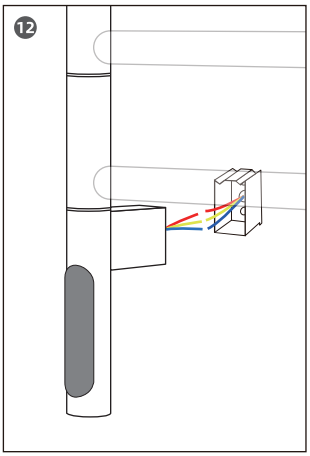
12

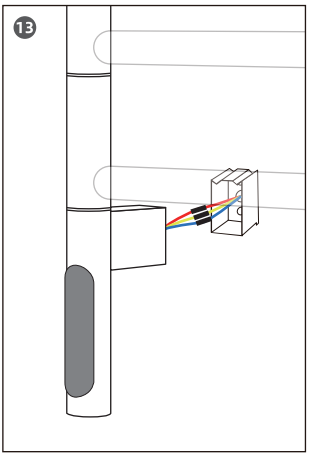
13

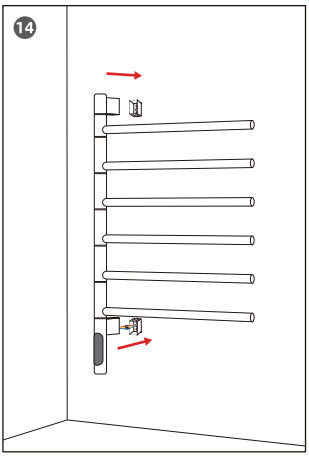
14

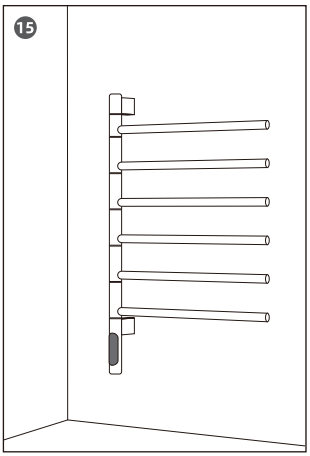
15

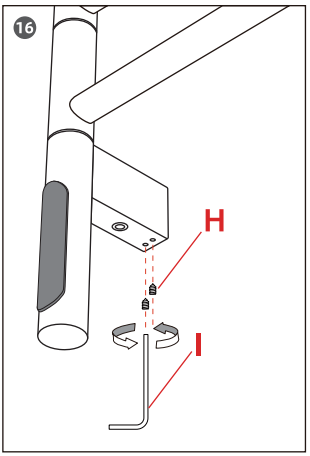
16
H
I

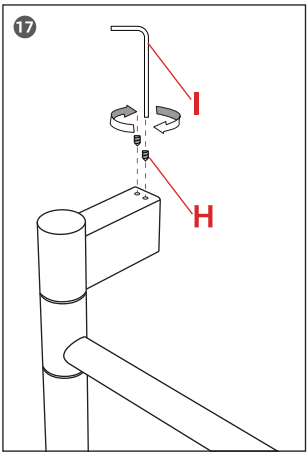
17
I
H

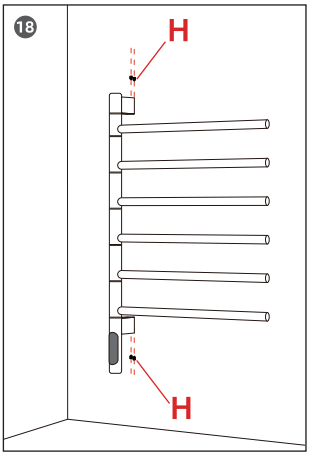
18
H
H

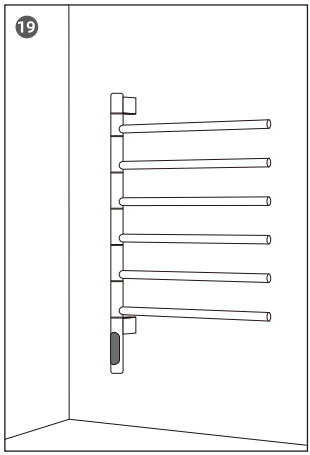
19

Instructions for use

EN

After the product is powered on, only the power button will light up. You can press the power button to turn it on as shown in the picture below. At this time, the display area will show 55 ℃ and automatic standby for 2 hours by default.

Product reset: When the device is on, press and hold the timer button for 5 seconds. The temperature will reset to 55℃ and the timer will reset to 2 hours.

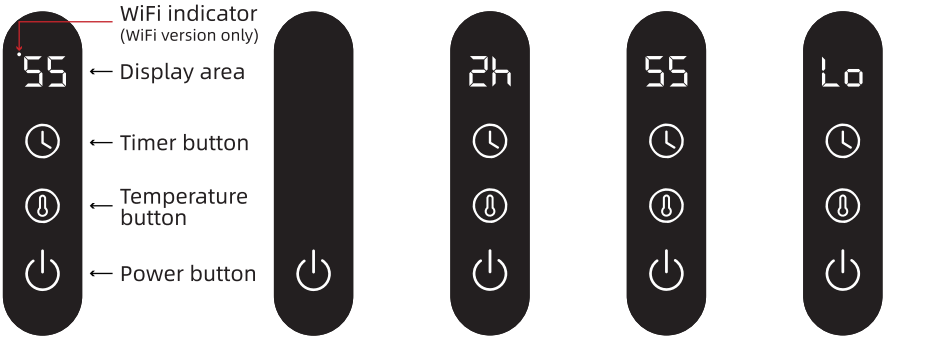

Power-on state | Standby state | Timer state | Temperature state | Child lock state

1. Display functions

Temperature display: shows the set target temperature (30–70℃);
Timer display: shows the set timer duration (1–24 hours);
Dynamic display: alternates between temperature and timer every 30 seconds.

2. Timer button function

After the device is powered on, press the timer button to enter timer setting mode. The display area will flash and show the time. At this point, press the timer button to set the auto standby time. In timer setting mode, each press increases the time by 1 hour. Timer adjustment range: 1–24 hours, adjustable in a cycle. If there is no operation for 5 seconds or any other button is pressed, the device exits timer setting mode and the timer setting is saved successfully.

3. Temperature button function

After powering on, press the temperature button to enter temperature setting mode. The display flashes and shows the temperature. Each press increases the temperature by 5℃. Temperature range: 30–70℃, cyclic adjustment. If no operation is performed for 5 seconds or another button is pressed, the setting is saved and the mode exits.

4. Child lock function

After the device is powered on, press and hold the temperature button for 5 seconds to activate Child Lock. In this state, no operations can be performed.
Press and hold the temperature button again for 5 seconds to deactivate Child Lock. (If Child Lock is enabled after setting the timer, it will be automatically released when the countdown ends.)

5. WiFi pairing (WiFi version only)

After the device is powered on, press and hold the power button for 5 seconds until the entire screen starts flashing and the Wi-Fi indicator in the upper left corner of the display flashes, indicating that the device has entered network pairing mode.

Safety and Warnings

EN

Read this manual before using the towel warmer. Keep the manual in a safe place for future reference. If you transfer the towel warmer to a new owner, be sure to include this manual.

1. Installation Warnings

● Electrical Safety: Before installation, ensure that the power supply voltage matches the rated voltage of the product (AC 220-240V, 50/60Hz). Electrical connections must be made by qualified personnel and reliable grounding must be ensured.
● Installation Location: This appliance is intended for indoor use in dry areas or bathrooms only. However, it must NOT be installed in locations where it can be directly sprayed by water, such as above bathtubs or in shower areas. Controls and switches must be installed in a location where they cannot be touched by persons in a bathtub or shower.
● Water Resistance: Although this product has an IPX5 water resistance rating, NEVER immerse the control panel or connection parts in water, and do NOT use a water gun or hose to rinse the appliance directly.
● Power Socket: Do NOT install a power socket directly above or below the towel warmer. It is recommended to use a fixed wiring connection or a dedicated waterproof socket. Avoid using extension cords or power strips to prevent overload and fire hazards.
● Load-Bearing Requirement: Ensure the towel warmer is mounted on a solid wall capable of bearing its weight, and use the included mounting accessories for secure fixation. Loose installation may cause the unit to fall, resulting in damage or injury.
● Do Not Cover: NEVER cover the towel warmer with towels, clothing, or other items during operation. This may cause heat buildup, overheating, and fire.
● Power Cord Safety: If the power cord is damaged, it must be replaced by the manufacturer, its service agent, or similarly qualified persons to avoid hazards.

2. Usage Warnings

● Risk of Burns: During operation and for a period after switching off, the surface of the towel warmer (especially the heating wire tubes) becomes hot (up to 70°C). Do not touch directly to avoid burns. Pay special attention to children, the elderly, or persons with reduced capabilities.
● Supervision Requirements: This product is for household use only. If children or persons with limited mobility may use this product, they must be supervised by an adult and ensure they understand the potential risks.
● Child Lock Function: When the child lock is activated, the panel buttons are locked, but the surface of the appliance remains hot. Still need to supervise children carefully.
● Drying Instructions: This appliance is designed for drying and preheating towels. It is strictly forbidden to use it for supporting body weight or drying heavy items (such as bathrobes, sheets, duvet covers) to avoid danger caused by overloading or obstructing heat dissipation.
● Waterproof Caution: Do not cover the control panel or display area directly with wet towels. Water dripping into the control panel may cause short circuits or malfunction.
● Abnormal Situations: If the appliance produces abnormal noise, odor, smoke, or malfunctions, immediately disconnect the power supply and contact professional after-sales service for inspection and repair. Never disassemble the appliance yourself.
● Long Periods of Non-Use: If the towel warmer is not used for an extended period, disconnect it from the power supply.

3. Cleaning and Maintenance

● Power Off and Cool Down: Before cleaning, ensure the power is disconnected and wait for the product to cool down completely.
● Cleaning Method: Wipe the surface with a soft, damp cloth. Never use corrosive cleaners, abrasives, or rinse directly with water.
● Regular Inspection: It is recommended to regularly check that the mounting brackets are secure and the power cord is free from damage.

Environmental Protection and Waste Disposal Instructions

EN

1. WEEE Compliance Information (Waste Electrical and Electronic Equipment Directive)

If this symbol (a crossed-out wheeled bin) appears on the product or its packaging, it indicates that this product must not be disposed of as unsorted municipal waste.
To protect the environment and human health, please separate this product from other types of waste and dispose of it at a designated electrical and electronic equipment recycling point for professional recycling.
For detailed information on how to recycle this appliance, please contact your local municipal office, household waste disposal service, or the retailer where you purchased the product.

2. Packaging Material Disposal

The packaging materials for this product (such as cardboard, plastic, foam, etc.) are all recyclable. Please sort the packaging materials and hand them over to a local recycling station for environmentally friendly disposal.



Bedienungsanleitung

DE

Nach dem Anschluss an die Stromversorgung leuchtet nur die Ein/Aus-Taste. In diesem Zustand kann die Ein/Aus-Taste kurz gedrückt werden. Nach dem Drücken wird das Gerät eingeschaltet, wie im untenstehenden Bild gezeigt. Im Display werden standardmäßig 55°C sowie 2 Stunden automatische Standby-Zeit angezeigt.

Produkt-Reset: Im eingeschalteten Zustand die Timer-Taste 5 Sekunden gedrückt halten. Temperatur wird auf 55°C zurückgesetzt, Timer auf 2 Stunden.

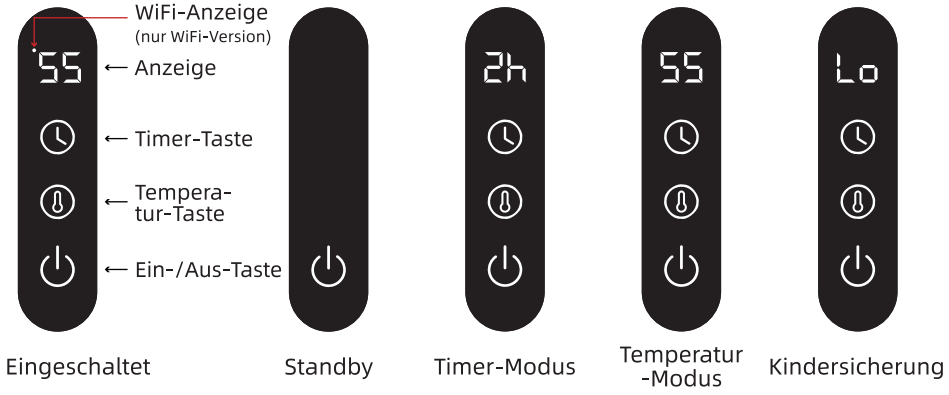

1. Anzeigefunktionen

Temperaturanzeige: zeigt die eingestellte Zieltemperatur (30–70°C);
Timeranzeige: zeigt die eingestellte Zeit (1–24 Std.);
Dynamische Anzeige: Temperatur und Timer wechseln alle 30 Sekunden.

2. Timer-Funktion

Nach dem Einschalten die Timer-Taste kurz drücken, um in den Timer-Einstellmodus zu gelangen. Das Display blinkt und zeigt die Zeit an. In diesem Modus kann durch kurzes Drücken der Timer-Taste die automatische Standby-Zeit eingestellt werden. Bei jedem Tastendruck erhöht sich die Zeit um 1 Stunde. Einstellbereich: 1–24 Stunden, zyklisch einstellbar. Wenn 5 Sekunden lang keine Bedienung erfolgt oder eine andere Taste gedrückt wird, wird der Timer-Einstellmodus verlassen und die Einstellung gespeichert.

3. Temperatur-Funktion

Nach dem Einschalten die Temperatur-Taste drücken. Die Anzeige blinkt. Jeder Tastendruck erhöht die Temperatur um 5°C. Einstellbereich: 30–70°C, zyklisch. Nach 5 Sekunden wird die Einstellung gespeichert.

4. Kindersicherung

Nach dem Einschalten die Temperaturtaste 5 Sekunden lang gedrückt halten, um die Kindersicherung zu aktivieren. In diesem Zustand sind keine Bedienungen möglich.Die Temperaturtaste erneut 5 Sekunden gedrückt halten, um die Kindersicherung zu deaktivieren. (Wenn die Kindersicherung nach dem Einstellen des Timers aktiviert wird, wird sie nach Ablauf des Countdowns automatisch aufgehoben.)

5. WiFi-Kopplung (nur WiFi-Version)

Nach dem Einschalten die Ein/Aus-Taste 5 Sekunden lang gedrückt halten, bis der gesamte Bildschirm zu blinken beginnt und gleichzeitig die Wi-Fi-Anzeige oben links im Display blinkt. Das Gerät befindet sich nun im Netzwerkkopplungsmodus.

Sicherheit und Warnhinweise

DE

Lesen Sie diese Anleitung vor der Verwendung des Handtuchwärmers. Bewahren Sie die Anleitung sicher auf, um später darin nachlesen zu können. Wenn Sie den Handtuchwärmer an einen neuen Besitzer weitergeben, geben Sie bitte unbedingt diese Anleitung mit.

1. Installationswarnhinweise

● Elektrische Sicherheit: Stellen Sie vor der Installation sicher, dass die Netzspannung mit der Nennspannung des Produkts übereinstimmt (Wechselstrom 220-240 V, 50/60 Hz). Elektrische Anschlüsse müssen von qualifiziertem Fachpersonal vorgenommen werden, und eine zuverlässige Erdung muss gewährleistet sein.
● Installationsort: Dieses Gerät ist nur für den Innenbereich in trockenen Räumen oder Badezimmern geeignet. Es darf NICHT an Orten installiert werden, an denen es direkt mit Wasser besprüht werden kann, wie z. B. über Badewannen oder in Duschbereichen. Bedienelemente und Schalter müssen so angebracht werden, dass sie von Personen in der Badewanne oder Dusche nicht berührt werden können.
● Wasserschutz: Obwohl dieses Produkt über eine Schutzart von IPX5 verfügt, tauchen Sie das Bedienfeld oder die Anschlussteile NIEMALS in Wasser und verwenden Sie keine Wasserpistole oder Schlauch, um das Gerät direkt abzuspülen.
● Steckdose: Installieren Sie keine Steckdose direkt über oder unter dem Handtuchwärmer. Es wird empfohlen, einen festen Netzanschluss oder eine spezielle wasserdichte Steckdose zu verwenden. Vermeiden Sie Verlängerungskabel oder Mehrfachsteckdosen, um Überlastung und Brandgefahr zu vermeiden.
● Tragfähigkeit: Stellen Sie sicher, dass der Handtuchwärmer an einer soliden Wand montiert wird, die sein Gewicht tragen kann, und verwenden Sie das mitgelieferte Montagematerial für eine sichere Befestigung. Eine lose Montage kann dazu führen, dass das Gerät herunterfällt und Schäden oder Verletzungen verursacht.
● Nicht abdecken: Decken Sie den Handtuchwärmer während des Betriebs NIEMALS mit Handtüchern, Kleidung oder anderen Gegenständen ab. Dies kann zu Wärmestau, Überhitzung und Brand führen.
● Sicherheit des Netzkabels: Wenn das Netzkabel beschädigt ist, muss es vom Hersteller, seinem Kundendienst oder einer ähnlich qualifizierten Person ersetzt werden, um Gefahren zu vermeiden.

2. Warnhinweise zur Verwendung

● Verbrennungsgefahr: Während des Betriebs und für einige Zeit nach dem Ausschalten wird die Oberfläche des Handtuchwärmers (insbesondere die Heizdrahtrohre) heiß (bis zu 70°C). Nicht direkt berühren, um Verbrennungen zu vermeiden. Besondere Vorsicht ist bei Kindern, älteren Menschen oder Personen mit eingeschränkten Fähigkeiten geboten.
● Aufsichtspflicht: Dieses Produkt ist nur für den Hausgebrauch bestimmt. Wenn Kinder oder Personen mit eingeschränkter Mobilität dieses Produkt verwenden könnten, müssen sie von einem Erwachsenen beaufsichtigt werden und die potenziellen Risiken verstehen.
● Kindersicherungsfunktion: Wenn die Kindersicherung aktiviert ist, sind die Bedienfeldtasten gesperrt, aber die Oberfläche des Geräts bleibt heiß. Kinder müssen weiterhin sorgfältig beaufsichtigt werden.
● Hinweise zum Trocknen: Dieses Gerät ist zum Trocknen und Vorwärmen von Handtüchern bestimmt. Es ist strengstens untersagt, es als Stütze für das Körpergewicht zu verwenden oder schwere Gegenstände (wie Bademäntel, Bettlaken, Bettdeckenbezüge) zu trocknen, um Gefahren durch Überlastung oder Behinderung der Wärmeableitung zu vermeiden.
● Wasserschutzhinweis: Decken Sie das Bedienfeld oder den Anzeigebereich nicht direkt mit nassen Handtüchern ab. Eindringendes Wasser in das Bedienfeld kann Kurzschlüsse oder Fehlfunktionen verursachen.
● Abnormale Situationen: Wenn das Gerät ungewöhnliche Geräusche, Gerüche, Rauch entwickelt oder eine Fehlfunktion aufweist, trennen Sie es sofort von der Stromversorgung und wenden Sie sich zur Überprüfung und Reparatur an einen professionellen Kundendienst. Zerlegen Sie das Gerät niemals selbst.
● Längere Nichtbenutzung: Wenn der Handtuchwärmer längere Zeit nicht benutzt wird, trennen Sie ihn von der Stromversorgung.

3. Reinigung und Wartung

● Stromlos schalten und abkühlen lassen: Vor der Reinigung muss das Gerät vom Stromnetz getrennt werden und vollständig abgekühlt sein.
● Reinigungsmethode: Wischen Sie die Oberfläche mit einem weichen, feuchten Tuch ab. Verwenden Sie niemals ätzende Reinigungsmittel, Scheuermittel oder spülen Sie das Gerät direkt mit Wasser ab.
● Regelmäßige Überprüfung: Es wird empfohlen, regelmäßig zu überprüfen, ob die Montagehalterungen sicher sitzen und das Netzkabel unbeschädigt ist.

Umweltschutz und Entsorgungshinweise

DE

1. WEEE-Konformitätsinformationen (EU-Richtlinie über Elektro- und Elektronik-Altgeräte)

Wenn dieses Symbol (eine durchgestrichene Abfalltonne auf Rädern) auf dem Produkt oder seiner Verpackung erscheint, bedeutet dies, dass dieses Produkt nicht als unsortierter Hausmüll entsorgt werden darf.
Zum Schutz der Umwelt und der menschlichen Gesundheit trennen Sie dieses Produkt bitte von anderen Abfallarten und entsorgen Sie es an einer dafür vorgesehenen Sammelstelle für Elektro- und Elektronik-Altgeräte zur fachgerechten Verwertung.
Informationen zur umweltgerechten Entsorgung dieses Geräts erhalten Sie bei Ihrer Gemeinde-, Stadtverwaltung, Ihrem Entsorgungsunternehmen oder dem Händler, bei dem Sie das Produkt erworben haben.

2. Entsorgung der Verpackungsmaterialien

Die Verpackungsmaterialien dieses Produkts (wie Karton, Kunststoff, Schaumstoff usw.) sind alle recycelbar. Bitte sortieren Sie die Verpackungsmaterialien und führen Sie sie einer örtlichen Recyclingstation zur umweltfreundlichen Entsorgung zu.



Mode d’emploi

FR

Après la mise sous tension, seul le bouton d’alimentation s’allume. À ce moment-là, vous pouvez appuyer brièvement sur le bouton d’alimentation. Après l’appui, l’appareil s’allume comme illustré ci-dessous. L’écran affiche par défaut 55°C et 2 heures de mise en veille automatique.

Réinitialisation du produit: En mode marche, maintenez le bouton minuterie pendant 5 secondes. La température revient à 55°C et la minuterie à 2h.

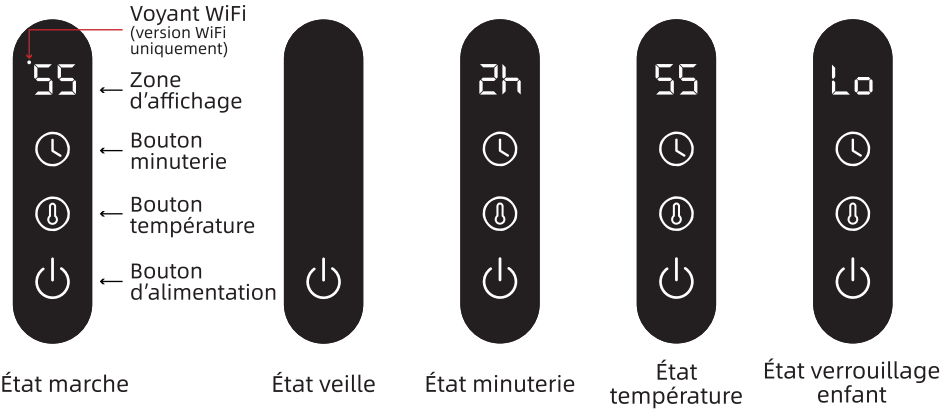

État marche | État veille | État minuterie | État température | État verrouillage enfant

1. Fonctions de l’affichage

Affichage température: affiche la température réglée (30-70°C);
Affichage minuterie: affiche la durée réglée (1-24h);
Affichage dynamique: alternance température/minuterie toutes les 30 secondes.

2. Fonction minuterie

Après la mise sous tension, appuyez brièvement sur la touche de minuterie pour entrer en mode de réglage du minuteur. L’écran clignote et affiche le temps.
Dans ce mode, appuyez brièvement sur la touche de minuterie pour régler la mise en veille automatique.Chaque pression augmente le temps de 1 heure.
Plage de réglage : 1 à 24 heures, réglage cyclique. Si aucune opération n’est effectuée pendant 5 secondes ou si une autre touche est pressée, le mode de réglage se ferme et le réglage est enregistré.

3. Fonction température

Après mise en marche, appuyez sur le bouton température. Chaque pression augmente la température de 5°C. Plage: 30-70°C. Enregistrement automatique après 5 secondes.

4. Verrouillage enfant

Après la mise sous tension, maintenez la touche de température enfoncée pendant 5 secondes pour activer le verrouillage enfant. Aucune opération n’est possible dans cet état. Maintenez à nouveau la touche de température pendant 5 secondes pour désactiver le verrouillage. (Si le verrouillage enfant est activé après le réglage du minuteur, il sera automatiquement désactivé à la fin du compte à rebours.)

5. Appairage WiFi (version WiFi uniquement)

Après la mise sous tension, maintenez le bouton d’alimentation enfoncé pendant 5 secondes, jusqu’à ce que l’écran entier clignote et que le voyant Wi-Fi situé en haut à gauche de l’écran clignote également. L’appareil entre alors en mode d’appairage réseau.

Sécurité et avertissements

FR

Lisez ce manuel avant d'utiliser le sèche-serviettes. Conservez soigneusement ce manuel pour pouvoir vous y référer ultérieurement. Si vous cédez le sèche-serviettes à un nouveau propriétaire, veillez à lui remettre également ce manuel.

1. Avertissements d'installation

● Sécurité électrique: Avant l'installation, assurez-vous que la tension d'alimentation correspond à la tension nominale du produit (CA 220-240 V, 50/60 Hz). Les connexions électriques doivent être effectuées par un personnel qualifié et une mise à la terre fiable doit être assurée.
● Emplacement d'installation: Cet appareil est conçu pour une utilisation en intérieur uniquement, dans des zones sèches ou des salles de bain. Il NE doit PAS être installé dans des endroits où il peut être directement exposé aux projections d'eau, comme au-dessus d'une baignoire ou dans une zone de douche. Les commandes et interrupteurs doivent être installés dans un endroit où ils ne peuvent pas être touchés par une personne se trouvant dans une baignoire ou une douche.
● Résistance à l'eau: Bien que ce produit ait un indice de protection IPX5, NE JAMAIS immerger le panneau de commande ou les parties de connexion dans l'eau, et ne PAS utiliser de pistolet à eau ou de tuyau pour rincer directement l'appareil.
● Prise de courant: N'installez PAS de prise de courant directement au-dessus ou au-dessous du sèche-serviettes. Il est recommandé d'utiliser un raccordement électrique fixe ou une prise étanche dédiée. Évitez d'utiliser des rallonges ou des multiprises pour prévenir les surcharges et les risques d'incendie.
● Exigence de charge: Assurez-vous que le sèche-serviettes est monté sur un mur solide capable de supporter son poids et utilisez les accessoires de montage fournis pour une fixation sécurisée. Une installation desserrée pourrait faire tomber l'appareil, causant des dommages ou des blessures.
● Ne pas couvrir: Ne couvrez JAMAIS le sèche-serviettes avec des serviettes, des vêtements ou d'autres articles pendant son fonctionnement. Cela pourrait provoquer une accumulation de chaleur, une surchauffe et un incendie.
● Sécurité du cordon d'alimentation: Si le cordon d'alimentation est endommagé, il doit être remplacé par le fabricant, son agent de service ou une personne de qualification similaire afin d'éviter tout danger.

2. Avertissements d'utilisation

● Risque de brûlures: Pendant le fonctionnement et pendant un certain temps après l'arrêt, la surface du sèche-serviettes (en particulier les tubes chauffants à fil résistif) devient chaude (jusqu'à 70°C). Ne touchez pas directement pour éviter les brûlures. Portez une attention particulière aux enfants, aux personnes âgées ou aux personnes aux capacités réduites.
● Exigences de surveillance: Ce produit est exclusivement destiné à un usage domestique. Si des enfants ou des personnes à mobilité réduite peuvent utiliser ce produit, ils doivent être sous la surveillance d'un adulte et comprendre les risques potentiels.
● Fonction de verrouillage enfant: Lorsque le verrouillage enfant est activé, les touches du panneau sont verrouillées, mais la surface de l'appareil reste chaude. Il faut toujours surveiller attentivement les enfants.
● Instructions de séchage: Cet appareil est conçu pour sécher et préchauffer les serviettes. Il est strictement interdit de l'utiliser pour supporter le poids du corps ou pour sécher des articles lourds (tels que peignoirs, draps, housses de couette) afin d'éviter tout danger causé par une surcharge ou une obstruction de la dissipation thermique.
● Attention à l'étanchéité: Ne couvrez pas directement le panneau de commande ou la zone d'affichage avec des serviettes humides. L'eau pénétrant dans le panneau de commande peut provoquer des courts-circuits ou des dysfonctionnements.
● Situations anormales: Si l'appareil émet des bruits, des odeurs anormales, de la fumée ou présente un dysfonctionnement, coupez immédiatement l'alimentation électrique et contactez un service après-vente professionnel pour inspection et réparation. Ne démontez jamais l'appareil vous-même.
● Longues périodes de non-utilisation: Si le sèche-serviettes n'est pas utilisé pendant une période prolongée, débranchez-le de l'alimentation électrique.

3. Nettoyage et entretien

● Débrancher et refroidir: Avant le nettoyage, débranchez l'appareil et attendez qu'il ait complètement refroidi.
● Méthode de nettoyage: Essuyez la surface avec un chiffon doux et humide. N'utilisez jamais de nettoyants corrosifs, d'abrasifs ou ne rincez pas directement à l'eau.
● Inspection régulière: Il est recommandé de vérifier régulièrement que les supports de montage sont bien fixés et que le cordon d'alimentation n'est pas endommagé.

Instructions de protection de l'environnement et d'élimination des déchets

FR

1. Informations de conformité DEEE (Directive relative aux déchets d'équipements électriques et électroniques)

Si ce symbole (une poubelle sur roues barrée d'une croix) apparaît sur le produit ou son emballage, cela indique que ce produit ne doit pas être éliminé avec les déchets municipaux non triés.
Pour protéger l'environnement et la santé humaine, veuillez séparer ce produit des autres types de déchets et le déposer dans un point de recyclage désigné pour les équipements électriques et électroniques afin qu'il soit recyclé professionnellement.
Pour obtenir des informations détaillées sur la façon de recycler cet appareil, veuillez contacter votre municipalité, votre service d'élimination des déchets ménagers ou le magasin où vous avez acheté le produit.

2. Élimination des matériaux d'emballage

Les matériaux d'emballage de ce produit (carton, plastique, mousse, etc.) sont tous recyclables. Veuillez trier les matériaux d'emballage et les remettre à une station de recyclage locale pour une élimination respectueuse de l'environnement.



Istruzioni per l'uso

IT

Dopo il collegamento all'alimentazione, si illumina solo il pulsante di accensione. In questo stato è possibile premere brevemente il pulsante di accensione. Dopo la pressione, il dispositivo si accende come mostrato nell'immagine sottostante. Il display mostra per impostazione predefinita 55°C e 2 ore di standby automatico.

Ripristino del prodotto: A dispositivo acceso, tenere premuto il tasto timer per 5 secondi. La temperatura torna a 55°C e il timer a 2 ore.

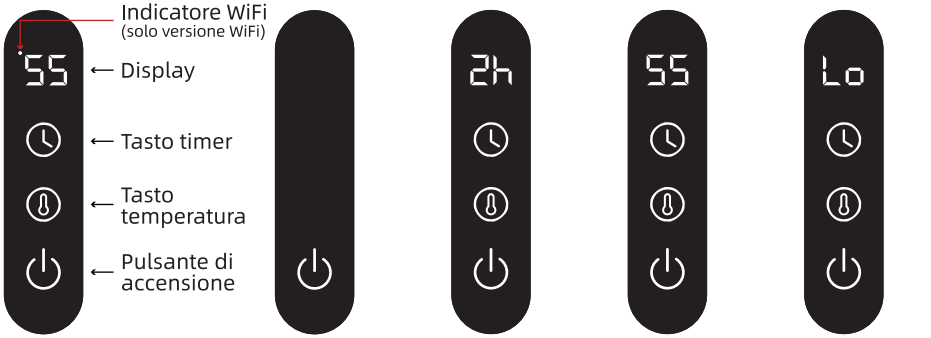

Stato acceso | Stato standby | Stato timer | Stato temperatura | Blocco bambini

1. Funzioni display

Visualizzazione temperatura: 30-70°C;
Visualizzazione timer: 1-24h;
Visualizzazione dinamica: alternanza ogni 30 secondi.

2. Funzione timer

Dopo l'accensione, premere brevemente il tasto timer per entrare nella modalità di impostazione del timer. Il display lampeggia e mostra il tempo. In questa modalità, premere il tasto timer per impostare il tempo di standby automatico. Ogni pressione aumenta il tempo di 1 ora. Intervallo di regolazione: 1-24 ore, regolazione ciclica. Se non viene eseguita alcuna operazione per 5 secondi o viene premuto un altro tasto, la modalità di impostazione si chiude e l'impostazione viene salvata.

3. Funzione temperatura

Premere il tasto temperatura. Ogni pressione aumenta di 5°C. Campo: 30-70°C. Salvataggio automatico dopo 5 secondi.

4. Blocco bambini

Dopo l'accensione, tenere premuto il tasto della temperatura per 5 secondi per attivare il blocco bambini. In questo stato non è possibile effettuare alcuna operazione. Tenere nuovamente premuto il tasto della temperatura per 5 secondi per disattivare il blocco. (Se il blocco bambini viene attivato dopo l'impostazione del timer, si disattiverà automaticamente al termine del conto alla rovescia.)

5. Configurazione WiFi (solo versione WiFi)

Dopo l'accensione, tenere premuto il pulsante di accensione per 5 secondi, finché l'intero schermo lampeggia e contemporaneamente l'indicatore Wi-Fi nell'angolo superiore sinistro del display lampeggia. Il dispositivo entra così in modalità di configurazione della rete.

Sicurezza e avvertenze

IT

Leggere il presente manuale prima di utilizzare lo scaldasalviette. Conservare il manuale in un luogo sicuro per poterlo consultare in futuro. In caso di cessione dello scaldasalviette a un nuovo proprietario, consegnare anche il manuale.

1. Avvertenze per l'installazione

● Sicurezza elettrica: Prima dell'installazione, assicurarsi che la tensione di alimentazione corrisponda alla tensione nominale del prodotto (CA 220-240 V, 50/60 Hz). I collegamenti elettrici devono essere eseguiti da personale qualificato e deve essere garantita una messa a terra affidabile.
● Posizione di installazione: Questo apparecchio è destinato esclusivamente all'uso interno in aree asciutte o bagni. NON deve essere installato in luoghi dove può essere direttamente esposto a spruzzi d'acqua, come sopra vasche da bagno o in docce. I comandi e gli interruttori devono essere installati in una posizione dove non possano essere toccati da persone nella vasca da bagno o nella doccia.
● Resistenza all'acqua: Sebbene questo prodotto abbia un grado di protezione IPX5, NON immergere MAI il pannello di controllo o le parti di connessione in acqua e non utilizzare pistole ad acqua o tubi per sciacquare direttamente l'apparecchio.
● Presa di corrente: Non installare una presa di corrente direttamente sopra o sotto lo scaldasalviette. Si consiglia di utilizzare un collegamento elettrico fisso o una presa stagna dedicata. Evitare l'uso di prolunghe o ciabatte per prevenire sovraccarichi e rischi di incendio.
● Requisito di portata: Assicurarsi che lo scaldasalviette sia montato su una parete solida in grado di sopportarne il peso e utilizzare gli accessori di montaggio inclusi per un fissaggio sicuro. Un'installazione allentata potrebbe causare la caduta dell'unità, con conseguenti danni o lesioni.
● Non coprire: NON coprire MAI lo scaldasalviette con asciugamani, vestiti o altri oggetti durante il funzionamento. Ciò potrebbe causare accumulo di calore, surriscaldamento e incendio.
● Sicurezza del cavo di alimentazione: Se il cavo di alimentazione è danneggiato, deve essere sostituito dal produttore, dal suo agente di assistenza o da persone con qualifica simile per evitare pericoli.

2. Avvertenze per l'uso

● Rischio di ustioni: Durante il funzionamento e per un periodo dopo lo spegnimento, la superficie dello scaldasalviette (in particolare i tubi riscaldanti a filo) diventa calda (fino a 70°C). Non toccare direttamente per evitare ustioni. Prestare particolare attenzione a bambini, anziani o persone con capacità ridotte.
● Requisiti di sorveglianza: Questo prodotto è esclusivamente per uso domestico. Se bambini o persone con mobilità ridotta possono utilizzare questo prodotto, devono essere sorvegliati da un adulto e assicurarsi che comprendano i potenziali rischi.
● Funzione blocco bambini: Quando il blocco bambini è attivato, i pulsanti del pannello sono bloccati, ma la superficie dell'apparecchio rimane calda. È comunque necessario sorvegliare attentamente i bambini.
● Istruzioni per l'asciugatura: Questo apparecchio è progettato per asciugare e preriscaldare gli asciugamani. È severamente vietato usarlo per sostenere il peso corporeo o per asciugare oggetti pesanti (come accappatoi, lenzuola, federe) per evitare pericoli causati da sovraccarico o ostruzione della dissipazione del calore.
● Attenzione all'impermeabilità: Non coprire il pannello di controllo o l'area del display direttamente con asciugamani bagnati. L'acqua che gocciola nel pannello di controllo può causare cortocircuiti o malfunzionamenti.
● Situazioni anomale: Se l'apparecchio produce rumori anomali, odori, fumo o malfunzionamenti, scollegare immediatamente l'alimentazione e contattare un servizio di assistenza post-vendita professionale per ispezione e riparazione. Non smontare mai l'apparecchio da soli.
● Lunghi periodi di inutilizzo: Se lo scaldasalviette non viene utilizzato per un periodo prolungato, scollegarlo dall'alimentazione.

3. Pulizia e manutenzione

● Spegnere e raffreddare: Prima della pulizia, scollegare l'alimentazione e attendere che il prodotto si sia raffreddato completamente.
● Metodo di pulizia: Pulire la superficie con un panno morbido e umido. Non utilizzare mai detergenti corrosivi, abrasivi o risciacquare direttamente con acqua.
● Ispezione regolare: Si consiglia di controllare regolarmente che le staffe di montaggio siano salde e che il cavo di alimentazione non sia danneggiato.

Istruzioni per la protezione ambientale e lo smaltimento dei rifiuti

IT

1. Informazioni sulla conformità WEEE (Direttiva sui rifiuti di apparecchiature elettriche ed elettroniche)

Se questo simbolo (un bidone della spazzatura su ruote barrato) appare sul prodotto o sulla sua confezione, indica che questo prodotto non deve essere smaltito come rifiuto municipale indifferenziato.
Per proteggere l'ambiente e la salute umana, si prega di separare questo prodotto da altri tipi di rifiuti e di smaltirlo presso un punto di riciclaggio designato per apparecchiature elettriche ed elettroniche per un riciclaggio professionale.
Per informazioni dettagliate su come riciclare questo apparecchio, contattare l'ufficio comunale locale, il servizio di smaltimento dei rifiuti domestici o il rivenditore presso cui è stato acquistato il prodotto.

2. Smaltimento dei materiali di imballaggio

I materiali di imballaggio di questo prodotto (come cartone, plastica, schiuma, ecc.) sono tutti riciclabili. Si prega di separare i materiali di imballaggio e consegnarli a una stazione di riciclaggio locale per uno smaltimento ecologico.



Instrucciones de uso

ES

Después de conectar el producto a la corriente, solo se ilumina el botón de encendido. En este estado, puede presionar brevemente el botón de encendido. Tras presionarlo, el dispositivo se enciende como se muestra en la imagen a continuación. La pantalla muestra de forma predeterminada 55°C y 2 horas de modo de espera automático.

Restablecimiento: Con el equipo encendido, mantenga presionado el botón de temporizador durante 5 segundos. La temperatura vuelve a 55°C y el temporizador a 2 horas.

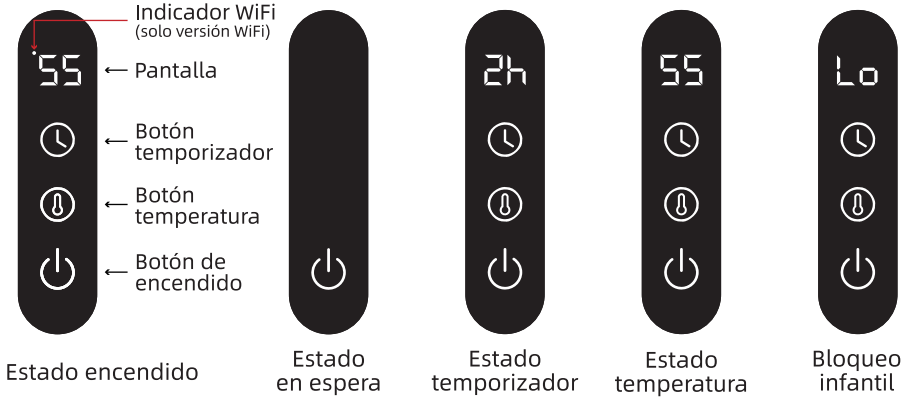

1. Funciones de pantalla

Temperatura: 30-70°C;
Temporizador: 1-24h;
Visualización dinámica cada 30 segundos.

2. Función temporizador

Después de encender el dispositivo, presione brevemente el botón de temporizador para entrar en el modo de ajuste del temporizador. La pantalla parpadea y muestra el tiempo. En este modo, presione el botón de temporizador para configurar el tiempo de espera automático. Cada pulsación aumenta el tiempo en 1 hora.
Rango de ajuste: 1-24 horas, ajuste cíclico. Si no se realiza ninguna operación durante 5 segundos o se presiona otro botón, se sale del modo de ajuste y la configuración se guarda.

3. Función temperatura

Cada pulsación aumenta 5°C. Rango 30-70°C.

4. Bloqueo infantil

Después de encender el dispositivo, mantenga presionado el botón de temperatura durante 5 segundos para activar el bloqueo para niños. En este estado no se puede realizar ninguna operación. Mantenga nuevamente presionado el botón de temperatura durante 5 segundos para desactivar el bloqueo. (Si el bloqueo para niños se activa después de configurar el temporizador, se desactivará automáticamente al finalizar la cuenta regresiva.)

5. Configuración WiFi (solo versión WiFi)

Después de encender el dispositivo, mantenga presionado el botón de encendido durante 5 segundos, hasta que toda la pantalla parpadee y el indicador Wi-Fi en la esquina superior izquierda de la pantalla también parpadee. El dispositivo entra en modo de configuración de red.

Seguridad y advertencias

ES

Lea este manual antes de usar el toallero calefactable. Guarde el manual en un lugar seguro para futuras consultas. Si transfiere el toallero a un nuevo propietario, asegúrese de incluir este manual.

1. Advertencias de instalación

● Seguridad eléctrica: Antes de la instalación, asegúrese de que el voltaje de la alimentación coincida con el voltaje nominal del producto (CA 220-240 V, 50/60 Hz). Las conexiones eléctricas deben ser realizadas por personal cualificado y se debe garantizar una conexión a tierra fiable.
● Ubicación de instalación: Este aparato está diseñado solo para uso interior en áreas secas o baños. NO debe instalarse en lugares donde pueda ser rociado directamente con agua, como sobre bañeras o en duchas. Los controles e interruptores deben instalarse en un lugar donde no puedan ser tocados por personas en una bañera o ducha.
● Resistencia al agua: Aunque este producto tiene un grado de protección IPX5, NUNCA sumerja el panel de control o las partes de conexión en agua, y no utilice pistolas de agua o mangueras para enjuagar directamente el aparato.
● Toma de corriente: No instale una toma de corriente directamente encima o debajo del toallero. Se recomienda utilizar una conexión de cableado fijo o un enchufe impermeable dedicado. Evite el uso de alargadores o regletas para prevenir sobrecargas y riesgos de incendio.
● Requisito de carga: Asegúrese de que el toallero esté montado en una pared sólida capaz de soportar su peso y utilice los accesorios de montaje incluidos para una fijación segura. Una instalación floja podría causar la caída de la unidad, resultando en daños o lesiones.
● No cubrir: NUNCA cubra el toallero con toallas, ropa u otros artículos durante su funcionamiento. Esto puede causar acumulación de calor, sobrecalentamiento e incendio.
● Seguridad del cable de alimentación: Si el cable de alimentación está dañado, debe ser reemplazado por el fabricante, su agente de servicio o personal cualificado similar para evitar peligros.

2. Advertencias de uso

● Riesgo de quemaduras: Durante el funcionamiento y durante un tiempo después de apagarlo, la superficie del toallero (especialmente los tubos calefactores de alambre) se calienta (hasta 70°C). No toque directamente para evitar quemaduras. Preste especial atención a niños, ancianos o personas con capacidades reducidas.
● Requisitos de supervisión: Este producto es solo para uso doméstico. Si niños o personas con movilidad reducida pueden usar este producto, deben ser supervisados por un adulto y asegurarse de que comprendan los riesgos potenciales.
● Función de bloqueo para niños: Cuando el bloqueo para niños está activado, los botones del panel están bloqueados, pero la superficie del aparato permanece caliente. Aún debe supervisar cuidadosamente a los niños.
● Instrucciones de secado: Este aparato está diseñado para secar y precalentar toallas. Está estrictamente prohibido usarlo para soportar el peso corporal o para secar artículos pesados (como albornoces, sábanas, fundas nórdicas) para evitar peligros causados por sobrecarga u obstrucción de la disipación de calor.
● Precaución de impermeabilidad: No cubra el panel de control o el área de visualización directamente con toallas mojadas. El agua que gotea en el panel de control puede causar cortocircuitos o mal funcionamiento.
● Situaciones anormales: Si el aparato produce ruidos anormales, olores, humo o funciona mal, desconecte inmediatamente la alimentación y comuníquese con un servicio postventa profesional para su inspección y reparación. Nunca desmonte el aparato usted mismo.
● Períodos prolongados de no uso: Si el toallero no se usa durante un período prolongado, desconéctelo de la alimentación.

3. Limpieza y mantenimiento

● Desconectar y enfriar: Antes de limpiar, desconecte la alimentación y espere a que el producto se enfríe por completo.
● Método de limpieza: Limpie la superficie con un paño suave y húmedo. No utilice nunca limpiadores corrosivos, abrasivos ni enjuague directamente con agua.
● Inspección regular: Se recomienda comprobar periódicamente que los soportes de montaje estén firmes y que el cable de alimentación no esté dañado.

nstrucciones de protección ambiental y eliminación de residuos

ES

1. Información de cumplimiento WEEE (Directiva sobre residuos de aparatos eléctricos y electrónicos)

Si este símbolo (un contenedor con ruedas tachado) aparece en el producto o en su embalaje, indica que este producto no debe desecharse como residuo municipal no clasificado.
Para proteger el medio ambiente y la salud humana, separe este producto de otros tipos de residuos y deposítelo en un punto de reciclaje designado para equipos eléctricos y electrónicos para su reciclaje profesional.
Para obtener información detallada sobre cómo reciclar este aparato, comuníquese con su oficina municipal local, servicio de eliminación de residuos domésticos o con el comercio donde compró el producto.

2. Eliminación de materiales de embalaje

Los materiales de embalaje de este producto (como cartón, plástico, espuma, etc.) son todos reciclables. Clasifique los materiales de embalaje y entréguelos en una estación de reciclaje local para su eliminación ecológica.



Gebruiksaanwijzing

NL

Na aansluiting op de stroomvoorziening licht alleen de aan/uit-knop op. In deze toestand kan de aan/uit-knop kort worden ingedrukt. Na het indrukken wordt het apparaat ingeschakeld, zoals weergegeven in de onderstaande afbeelding. Het display toont standaard 55°C en 2 uur automatische stand-by.

Productreset: Houd in ingeschakelde toestand de timerknop 5 seconden ingedrukt. De temperatuur wordt teruggezet naar 55°C en de timer naar 2 uur.

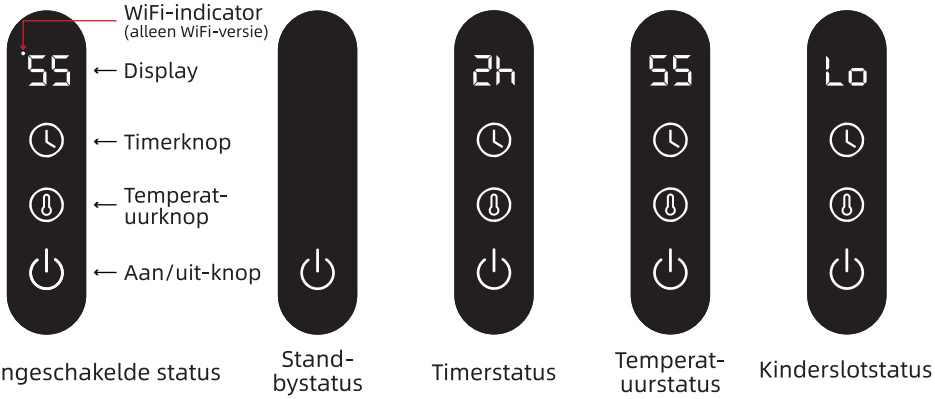

1. Displayfuncties

Temperatuurweergave: toont de ingestelde temperatuur (30–70°C);
Timerweergave: toont de ingestelde tijd (1–24 uur);
Dynamische weergave: wisselt elke 30 seconden tussen temperatuur en timer.

2. Timerknopfunctie

Na het inschakelen drukt u kort op de timerknop om de timersettingsmodus te openen. Het display knippert en toont de tijd. In deze modus kan door kort op de timerknop te drukken de automatische stand-by tijd worden ingesteld. Elke druk verhoogt de tijd met 1 uur. Instelbereik: 1–24 uur, cyclisch instelbaar. Als er 5 seconden geen bediening plaatsvindt of een andere knop wordt ingedrukt, wordt de modus afgesloten en wordt de instelling opgeslagen.

3. Temperatuurknopfunctie

Druk na het inschakelen op de temperatuurknop om de instelmodus te openen. Elke druk verhoogt de temperatuur met 5°C. Instelbereik: 30–70°C. De instelling wordt automatisch opgeslagen.

4. Kinderslotfunctie

Na het inschakelen houd de temperatuurknop 5 seconden ingedrukt om de kinderbeveiliging te activeren. In deze stand is bediening niet mogelijk. Houd de temperatuurknop opnieuw 5 seconden ingedrukt om de kinderbeveiliging uit te schakelen. (Als de kinderbeveiliging wordt ingeschakeld na het instellen van de timer, wordt deze automatisch opgeheven na afloop van de countdown.)

5. WiFi-koppeling (alleen WiFi-versie)

Na het inschakelen houd de aan/uit-knop 5 seconden ingedrukt, totdat het volledige scherm knippert en tegelijkertijd het Wi-Fi-indicatielampje linksboven in het display knippert. Het apparaat bevindt zich nu in de netwerkkoppelingsmodus.

Veiligheid en waarschuwingen

NL

Lees deze handleiding voordat u de handdoekwarmer gebruikt. Bewaar de handleiding op een veilige plaats voor toekomstig gebruik. Als u de handdoekwarmer aan een nieuwe eigenaar overdraagt, zorg er dan voor dat u deze handleiding meestuurt.

1. Installatiewaarschuwingen

● Elektrische veiligheid: Controleer vóór installatie of de netspanning overeenkomt met de nominale spanning van het product (AC 220-240 V, 50/60 Hz). Elektrische aansluitingen moeten worden uitgevoerd door gekwalificeerd personeel en er moet voor een betrouwbare aardingsverbinding worden gezorgd.
● Installatielocatie: Dit apparaat is uitsluitend bedoeld voor gebruik binnenshuis in droge ruimtes of badkamers. Het mag NIET worden geïnstalleerd op plaatsen waar het direct met water kan worden besproeid, zoals boven badkuipen of in doucheruimtes. Bedieningselementen en schakelaars moeten worden geïnstalleerd op een plaats waar ze niet kunnen worden aangeraakt door personen in een badkuip of douche.
● Waterbestendigheid: Hoewel dit product een IPX5-waterbestendigheidsklasse heeft, dompel het bedieningspaneel of aansluitdelen NOOIT onder in water en gebruik geen waterpistool of slang om het apparaat direct af te spoelen.
● Stopcontact: Installeer GEEN stopcontact direct boven of onder de handdoekwarmer. Het wordt aanbevolen een vaste bedrading of een speciaal waterdicht stopcontact te gebruiken. Vermijd het gebruik van verlengsnoeren of stekkerdozen om overbelasting en brandgevaar te voorkomen.
● Draagvermogen: Zorg ervoor dat de handdoekwarmer is gemonteerd op een stevige muur die zijn gewicht kan dragen en gebruik de meegeleverde bevestigingsaccessoires voor een veilige bevestiging. Losse installatie kan ervoor zorgen dat het apparaat valt, wat schade of letsel kan veroorzaken.
● Niet bedekken: Bedek de handdoekwarmer NOOIT met handdoeken, kleding of andere voorwerpen tijdens gebruik. Dit kan leiden tot warmteophoping, oververhitting en brand.
● Veiligheid netsnoer: Als het netsnoer is beschadigd, moet het worden vervangen door de fabrikant, zijn servicevertegenwoordiger of gekwalificeerde personen om gevaar te voorkomen.

2. Gebruikswaarschuwingen

● Brandwonderzeker: Tijdens gebruik en gedurende een periode na uitschakeling wordt het oppervlak van de handdoekwarmer (met name de verwarmingsdraden) heet (tot 70°C). Niet direct aanraken om brandwonden te voorkomen. Besteed bijzondere aandacht aan kinderen, ouderen of personen met beperkte capaciteiten.
● Toezichtvereisten: Dit product is uitsluitend voor huishoudelijk gebruik. Als kinderen of personen met beperkte mobiliteit dit product kunnen gebruiken, moeten ze onder toezicht staan van een volwassene en ervoor zorgen dat ze de potentiële risico's begrijpen.
● Kinderslotfunctie: Wanneer het kinderslot is geactiveerd, zijn de paneelknoppen vergrendeld, maar blijft het oppervlak van het apparaat heet. Kinderen moeten nog steeds zorgvuldig worden gecontroleerd.
● Drooginstructies: Dit apparaat is ontworpen voor het drogen en voorverwarmen van handdoeken. Het is ten strengste verboden het te gebruiken voor het ondersteunen van lichaamsgewicht of voor het drogen van zware voorwerpen (zoals badjassen, lakens, dekbedovertrekken) om gevaar door overbelasting of belemmering van warmteafvoer te voorkomen.
● Waterdichtheid voorzorg: Bedek het bedieningspaneel of het weergavegebied niet direct met natte handdoeken. Water dat in het bedieningspaneel drupt, kan kortsluiting of storing veroorzaken.
● Abnormale situaties: Als het apparaat abnormaal geluid, geur, rook produceert of defect raakt, verbreek dan onmiddellijk de stroomtoevoer en neem contact op met een professionele after-sales service voor inspectie en reparatie. Nooit het apparaat zelf demonteren.
● Lange periodes van niet-gebruik: Als de handdoekwarmer gedurende langere tijd niet wordt gebruikt, koppel hem dan los van de stroomvoorziening.

3. Reiniging en onderhoud

● Uitschakelen en laten afkoelen: Koppel vóór het reinigen de stroom los en wacht tot het product volledig is afgekoeld.
● Reinigingsmethode: Veeg het oppervlak af met een zachte, vochtige doek. Gebruik nooit bijtende reinigingsmiddelen, schuurmiddelen of spoel het direct af met water.
● Regelmatige inspectie: Het wordt aanbevolen om regelmatig te controleren of de beugels stevig vastzitten en de netsnoer onbeschadigd is.

Milieubescherming en afvalverwerkingsinstructies

NL

1. WEEE-conformiteitsinformatie (Richtlijn Afgedankte elektrische en elektronische apparatuur)

Als dit symbool (een doorgestreepte vuilnisbak op wielen) op het product of de verpakking verschijnt, geeft dit aan dat dit product niet mag worden weggegooid als ongesorteerd huishoudelijk afval.
Om het milieu en de menselijke gezondheid te beschermen, dient u dit product te scheiden van ander afval en in te leveren bij een aangewezen inzamelpunt voor elektrische en elektronische apparatuur voor professionele recycling.
Voor gedetailleerde informatie over het recyclen van dit apparaat kunt u contact opnemen met uw gemeente, huishoudelijke afvalverwerkingsdienst of de winkelier waar u het product hebt gekocht.

2. Verwijdering van verpakkingsmaterialen

De verpakkingsmaterialen van dit product (zoals karton, plastic, schuim, enz.) zijn allemaal recyclebaar. Sorteer de verpakkingsmaterialen en lever ze in bij een lokaal recyclingstation voor milieuvriendelijke verwerking.



Instrukcja obsługi

PL

Po podłączeniu produktu do zasilania świeci się tylko przycisk zasilania. W tym stanie można krótko nacisnąć przycisk zasilania. Po naciśnięciu urządzenie włącza się, jak pokazano na poniższym rysunku. Na wyświetlaczu domyślnie widoczne są 55°C oraz 2 godziny automatycznego trybu czuwania.

Reset urządzenia: Przy włączonym urządzeniu przytrzymaj przycisk timera przez 5 sekund. Temperatura zostanie przywrócona do 55°C, a timer do 2 godzin.

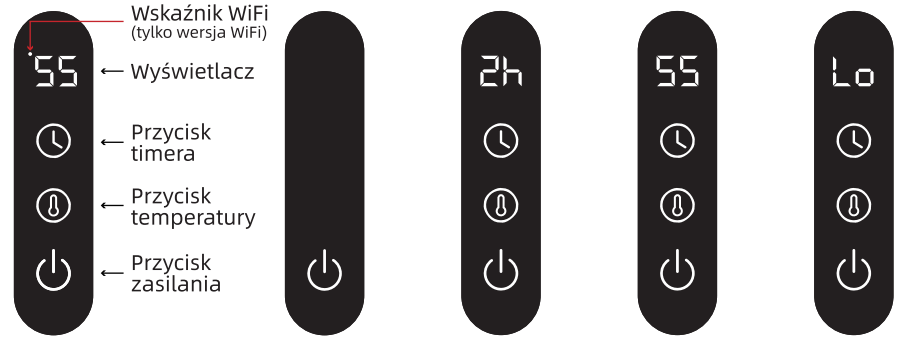

1. Funkcje wyświetlacza

Wyświetlanie temperatury: 30–70°C;
Wyświetlanie timera: 1–24h;
Wyświetlanie dynamiczne: zmiana co 30 sekund.

2. Funkcja timera

Po włączeniu urządzenia krótko naciśnij przycisk timera, aby wejść w tryb ustawiania timera. Wyświetlacz miga i pokazuje czas. W tym trybie można ustawić czas automatycznego trybu czuwania, naciskając przycisk timera. Każde naciśnięcie zwiększa czas o 1 godzinę. Zakres regulacji: 1–24 godziny, regulacja cykliczna.
Jeśli przez 5 sekund nie zostanie wykonana żadna operacja lub zostanie naciśnięty inny przycisk, tryb ustawień zostanie zakończony, a ustawienie zapisane.

3. Funkcja temperatury

Każde naciśnięcie zwiększa temperaturę o 5°C. Zakres 30–70°C.

4. Blokada dziecięca

Po włączeniu urządzenia naciśnij i przytrzymaj przycisk temperatury przez 5 sekund, aby włączyć blokadę rodzicielską. W tym trybie nie można wykonywać żadnych operacji. Ponownie przytrzymaj przycisk temperatury przez 5 sekund, aby wyłączyć blokadę. (Jeśli blokada zostanie włączona po ustawieniu timera, zostanie automatycznie wyłączona po zakończeniu odliczania.)

5. Parowanie WiFi (tylko wersja WiFi)

Po włączeniu urządzenia naciśnij i przytrzymaj przycisk zasilania przez 5 sekund, aż cały ekran zacznie migać, a wskaźnik Wi-Fi w lewym górnym rogu wyświetlacza zacznie migać jednocześnie. Urządzenie przechodzi w tryb parowania sieciowego.

Bezpieczeństwo i ostrzeżenia

PL

Przed użyciem suszarki do ręczników należy przeczytać niniejszą instrukcję. Instrukcję należy zachować do wglądu w przyszłości. W przypadku przekazania suszarki do ręczników nowemu właścicielowi, należy dołączyć również niniejszą instrukcję.

1. Ostrzeżenia dotyczące instalacji

● Bezpieczeństwo elektryczne: Przed instalacją upewnij się, że napięcie zasilania jest zgodne z napięciem znamionowym produktu (AC 220-240 V, 50/60 Hz). Połączenia elektryczne muszą być wykonane przez wykwalifikowany personel i należy zapewnić niezawodne uziemienie.
● Miejsce instalacji: To urządzenie jest przeznaczone wyłącznie do użytku wewnątrz pomieszczeń, w suchych obszarach lub łazienkach. NIE wolno go instalować w miejscach, gdzie może być bezpośrednio narażone na rozpryskiwanie wody, takich jak nad wannami lub w kabinach prysznicowych. Elementy sterujące i przełączniki muszą być zainstalowane w miejscu, w którym nie mogą być dotykane przez osoby znajdujące się w wannie lub pod prysznicem.
● Odporność na wodę: Chociaż produkt ten ma stopień ochrony IPX5, NIGDY nie zanurzaj panelu sterowania ani części przyłączeniowych w wodzie i nie używaj myjki ani węża do bezpośredniego spłukiwania urządzenia.
● Gniazdko elektryczne: NIE instaluj gniazdka elektrycznego bezpośrednio nad lub pod suszarką do ręczników. Zaleca się stosowanie stałego podłączenia elektrycznego lub dedykowanego wodoodpornego gniazdka. Unikaj używania przedłużaczy lub listew zasilających, aby zapobiec przeciążeniom i ryzyku pożaru.
● Wymagania dotyczące nośności: Upewnij się, że suszarka do ręczników jest zamontowana na solidnej ścianie, która jest w stanie utrzymać jej ciężar, i użyj dołączonych akcesoriów montażowych do bezpiecznego zamocowania. Luźny montaż może spowodować upadek urządzenia, prowadząc do uszkodzeń lub obrażeń.
● Nie zakrywać: NIGDY nie zakrywaj suszarki do ręczników ręcznikami, ubraniami ani innymi przedmiotami podczas pracy. Może to spowodować gromadzenie się ciepła, przegrzanie i pożar.
● Bezpieczeństwo przewodu zasilającego: Jeśli przewód zasilający jest uszkodzony, musi zostać wymieniony przez producenta, jego serwis lub odpowiednio wykwalifikowaną osobę, aby uniknąć zagrożenia.

2. Ostrzeżenia dotyczące użytkowania

● Ryzyko poparzenia: Podczas pracy i przez pewien czas po wyłączeniu powierzchnia suszarki do ręczników (zwłaszcza rurki grzejne z drutu) nagrzewa się (do 70°C). Nie dotykać bezpośrednio, aby uniknąć poparzeń. Zwrócić szczególną uwagę na dzieci, osoby starsze lub osoby o ograniczonych zdolnościach.
● Wymagania nadzoru: Ten produkt jest przeznaczony wyłącznie do użytku domowego. Jeśli dzieci lub osoby o ograniczonej sprawności ruchowej mogą korzystać z tego produktu, muszą być one nadzorowane przez osobę dorosłą i upewnić się, że rozumieją potencjalne ryzyko.
● Funkcja blokady dziecięcej: Gdy blokada dziecięca jest aktywowana, przyciski panelu są zablokowane, ale powierzchnia urządzenia pozostaje gorąca. Nadal należy uważnie nadzorować dzieci.
● Instrukcje suszenia: To urządzenie jest przeznaczone do suszenia i podgrzewania ręczników. Surowo zabrania się używania go do podpierania ciężaru ciała lub suszenia ciężkich przedmiotów (takich jak szlafroki, prześcieradła, poszwy na kołdry), aby uniknąć niebezpieczeństwa spowodowanego przeciążeniem lub blokowaniem odprowadzania ciepła.
● Uwaga dotycząca wodoodporności: Nie przykrywać panelu sterowania ani obszaru wyświetlacza bezpośrednio mokrymi ręcznikami. Woda kapiąca do panelu sterowania może spowodować zwarcie lub awarię.
● Sytuacje nietypowe: Jeśli urządzenie wydaje nietypowe dźwięki, zapachy, dym lub działa nieprawidłowo, należy natychmiast odłączyć je od zasilania i skontaktować się z profesjonalnym serwisem posprzedażowym w celu sprawdzenia i naprawy. Nigdy nie demontować urządzenia samodzielnie.
● Długie okresy nieużywania: Jeśli suszarka do ręczników nie jest używana przez dłuższy czas, należy odłączyć ją od zasilania.

3. Czyszczenie i konserwacja

● Odłączyć od zasilania i ostudzić: Przed czyszczeniem należy odłączyć zasilanie i poczekać, aż produkt całkowicie ostygnie.
● Sposób czyszczenia: Przetrzeć powierzchnię miękką, wilgotną szmatką. Nigdy nie używać żrących środków czyszczących, środków ściernych ani nie spłukiwać bezpośrednio wodą.
● Regularna kontrola: Zaleca się regularne sprawdzanie, czy wsporniki montażowe są stabilne, a przewód zasilający nie jest uszkodzony.

Instrukcje dotyczące ochrony środowiska i utylizacji odpadów

PL

1. Informacje o zgodności z WEEE (Dyrektywa w sprawie zużytego sprzętu elektrycznego i elektronicznego)

Jeśli ten symbol (przekreślony kosz na śmieci na kółkach) pojawi się na produkcie lub jego opakowaniu, oznacza to, że produktu nie wolno wyrzucać razem z niesegregowanymi odpadami komunalnymi.
Aby chronić środowisko i zdrowie ludzi, należy oddzielić ten produkt od innych rodzajów odpadów i przekazać go do wyznaczonego punktu zbiórki sprzętu elektrycznego i elektronicznego w celu profesjonalnego recyklingu.
Aby uzyskać szczegółowe informacje na temat recyklingu tego urządzenia, należy skontaktować się z lokalnym urzędem gminy, służbami utylizacji odpadów komunalnych lub sprzedawcą, u którego produkt został zakupiony.

2. Utylizacja materiałów opakowaniowych

Materiały opakowaniowe tego produktu (takie jak karton, plastik, pianka itp.) wszystkie nadają się do recyklingu. Prosimy o segregację materiałów opakowaniowych i przekazanie ich do lokalnego punktu recyklingu w celu przyjaznej dla środowiska utylizacji.



Efter att produkten har anslutits till strömmen lyser endast strömknappen. I detta läge kan strömknappen tryckas in kort. Efter tryckning slås enheten på, som visas på bilden nedan. Displayen visar som standard 55°C och 2 timmars automatisk standby.

Återställning: Håll timerknappen intryckt i 5 sekunder när enheten är påslagen. Temperaturen återställs till 55°C och timern till 2 timmar.

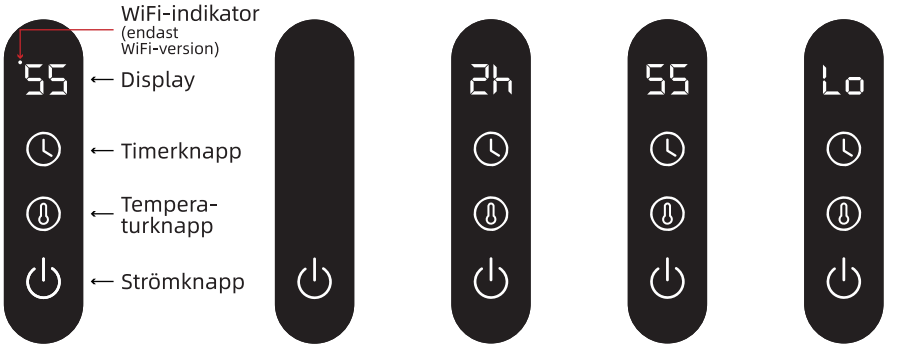

Påslaget läge | Standbyläge | Timerläge | Temperaturläge | Barnlåsläge

1. Displayfunktioner

Temperaturvisning: 30–70°C;
Timervisning: 1–24h;
Dynamisk visning: växlar var 30:e sekund.

2. Timerfunktion

Efter att enheten har slagits på, tryck kort på timerknappen för att gå in i timerinställningsläge. Displayen blinkar och visar tiden. I detta läge kan den automatiska standby-tiden ställas in genom att trycka på timerknappen. Varje tryck ökar tiden med 1 timme. Inställningsområde: 1–24 timmar, cyklisk justering. Om ingen åtgärd utförs under 5 sekunder eller om en annan knapp trycks in, avslutas inställningsläget och inställningen sparas.

3. Temperaturfunktion

Varje tryck ökar temperaturen med 5°C. Område 30–70°C.

4. Barnlås

Efter att enheten har slagits på, håll temperaturknappen intryckt i 5 sekunder för att aktivera barnlåset. Inga funktioner kan användas i detta läge. Håll temperaturknappen intryckt igen i 5 sekunder för att avaktivera barnlåset. (Om barnlåset aktiveras efter att timern har ställts in, avaktiveras det automatiskt när nedräkningen är klar.)

5. PWiFi-anslutning (endast WiFi-version)

Efter att enheten har slagits på, håll strömknappen intryckt i 5 sekunder, tills hela skärmen blinkar och Wi-Fi-indikatorn i det övre vänstra hörnet av displayen blinkar samtidigt. Enheten går då in i nätverksparningsläge.

Säkerhet och varningar

SV

Läs den här manualen innan du använder handdukstorken. Förvara manualen på en säker plats för framtida bruk. Om du överlåter handdukstorken till en ny ägare, se till att även inkludera denna manual.

1. Installationsvarningar

● Elektrisk säkerhet: Före installation, kontrollera att nätspänningen överensstämmer med produktens märkspänning (AC 220-240 V, 50/60 Hz). Elektriska anslutningar måste utföras av kvalificerad personal och tillförlitlig jordning måste säkerställas.
● Installationsplats: Denna apparat är endast avsedd för inomhusbruk i torra utrymmen eller badrum. Den får INTE installeras på platser där den kan utsättas för direkt vattenstänk, såsom ovanför badkar eller i duschutrymmen. Manöverdon och strömbrytare måste installeras på en plats där de inte kan vidröras av personer i badkar eller dusch.
● Vattentålighet: Även om denna produkt har en IPX5-klassificering för vattentålighet, får du ALDRIG sänka ner kontrollpanelen eller anslutningsdelar i vatten, och använd inte vattenpistol eller slang för att direkt spola av apparaten.
● Vägguttag: Installera INTE ett vägguttag direkt ovanför eller under handdukstorken. Det rekommenderas att använda en fast ledningsanslutning eller ett dedikerat vattentätt uttag. Undvik att använda förlängningssladdar eller grenuttag för att förhindra överbelastning och brandrisk.
● Krav på bärförmåga: Se till att handdukstorken är monterad på en solid vägg som kan bära dess vikt och använd medföljande monteringstillbehör för säker fastsättning. Lös installation kan få enheten att falla, vilket kan orsaka skador eller personskador.
● Får inte täckas över: Täck ALDRIG över handdukstorken med handdukar, kläder eller andra föremål under drift. Detta kan orsaka värmeansamling, överhettning och brand.
● Säkerhet för nätsladd: Om nätsladden är skadad måste den bytas ut av tillverkaren, dess serviceombud eller liknande kvalificerade personer för att undvika fara.

2. Varningsanvisningar för användning

● Risk för brännskador: Under drift och en tid efter avstängning blir ytan på handdukstorken (särskilt värmetrådsrören) het (upp till 70°C). Vidrör inte direkt för att undvika brännskador. Var särskilt uppmärksam på barn, äldre eller personer med nedsatt förmåga.
● Krav på tillsyn: Denna produkt är endast för hushållsbruk. Om barn eller personer med nedsatt rörlighet kan använda denna produkt måste de övervakas av en vuxen och se till att de förstår de potentiella riskerna.
● Barnsäkerhetsfunktion: När barnlåset är aktiverat är panelknapparna låsta, men enhetens yta förblir het. Barn måste fortfarande övervakas noggrant.
● Torkningsanvisningar: Denna apparat är utformad för att torka och förvärma handdukar. Det är strängt förbjudet att använda den för att stödja kroppsvikt eller för att tunga föremål (som badrockar, lakan, påslakan) för att undvika fara orsakad av överbelastning eller blockering av värmeavledning.
● Vattentäthetsanmärkning: Täck inte kontrollpanelen eller displayområdet direkt med våta handdukar. Vatten som droppar in i kontrollpanelen kan orsaka kortslutning eller funktionsfel.
● Onormala situationer: Om apparaten avger onormalt ljud, lukt, rök eller fungerar felaktigt, koppla omedelbart bort strömförsörjningen och kontakta professionell eftermarknadsservice för inspektion och reparation. Ta aldrig isär apparaten själv.
● Längre tider av icke-användning: Om handdukstorken inte används under en längre period, koppla bort den från strömförsörjningen.

3. Rengöring och underhåll

● Stäng av och låt svalna: Före rengöring, se till att strömmen är frånkopplad och vänta tills produkten har svalnat helt.
● Rengöringsmetod: Torka av ytan med en mjuk, fuktig trasa. Använd aldrig frätande rengöringsmedel, slipmedel eller skölj direkt med vatten.
● Regelbunden inspektion: Det rekommenderas att regelbundet kontrollera att monteringsfästena är säkra och att nätsladden är oskadad.

Miljöskydd och avfallshantering

SV

1. WEEE-kompatibilitetsinformation (Waste Electrical and Electronic Equipment Directive - direktivet om avfall som utgörs av elektrisk och elektronisk utrustning)

Om denna symbol (en överkryssad soptunna på hjul) visas på produkten eller dess förpackning indikerar det att denna produkt inte får kastas som osorterat hushållsavfall.
För att skydda miljön och människors hälsa, vänligen separera denna produkt från andra typer av avfall och lämna den till en utsedd återvinningsstation för elektrisk och elektronisk utrustning för professionell återvinning.
För detaljerad information om hur du återvinner denna apparat, kontakta din lokala kommunkontor, hushållsavfallshanteringstjänst eller återförsäljaren där du köpte produkten.

2. Kassering av förpackningsmaterial

Förpackningsmaterialen för denna produkt (som kartong, plast, skum, etc.) är alla återvinningsbara. Vänligen sortera förpackningsmaterialen och lämna dem till en lokal återvinningsstation för miljövänlig hantering.




22
PAP
20
PAP
RECICLA
Al Azul
Envase Cartón
Al Amarillo
Envase Plástico
FR
TRIEZ
RÉEMPLOYEZ
RECYCLEZ
ASSOCIATION
OU
DISTRIBUTEUR
OU
DÉCHÈTERIE
Adresses sur quefairedemesdechets.fr

V11-03-2026