CASANOOV

CIMONE 400B140

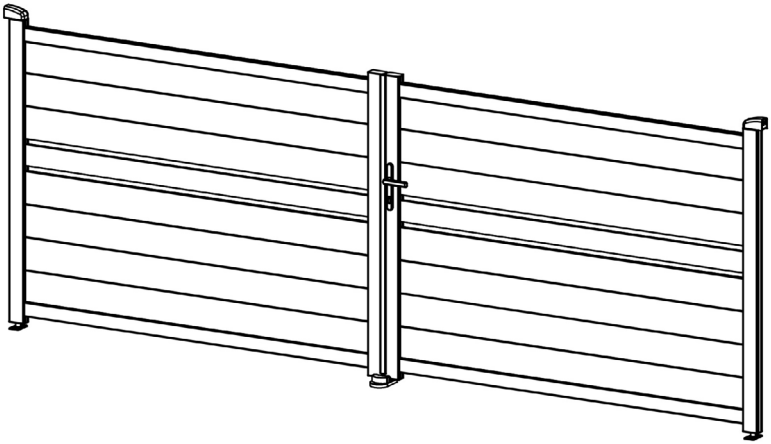

COM-001187 [x1] COM-001188 [x1]	COM-001189 [x1]

6-7H

X 2

EN FR DE ES PT IT NL PL FI SE DK
RO SI SK HU CZ HR GR LT LV

CE

INSTRUCTION MANUAL / NOTICE DE MONTAGE / MONTAGEANLEITUNG / MANUAL DE MONTAJE / MANUAL DE MONTAGEM / MANUALE DI MONTAGGIO / MONTAGEHANDLEIDING / NSTRUKCJA MONTAŻU / KÄYTTÖOHJEET / BRUKSANVISNING / BRUGSANVISNING / INSTRUCȚIUNI DE ASAMBLARE / NAVODILA ZA SESTAVLJANJE / NÁVOD NA MONTÁŽ / ÖSSZESZERELÉSI ÚTMUTATÓ / NÁVOD K MONTÁŽI / UPUTE ZA INSTALACIJU / ΟΔΗΓΙΕΣ ΣΥΝΑΡΜΟΛΟΓΗΣΗΣ / SURINKIMO INSTRUKCIJOS / MONTĀŽAS INSTRUKCIJAS

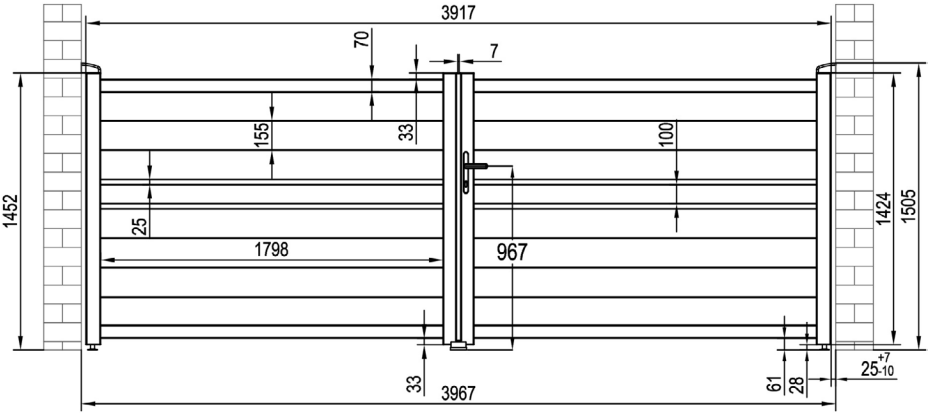
3917
70
7
155
33
100
1452
25
1798
967
1424
1505
33
3967
61
28
25+7-10

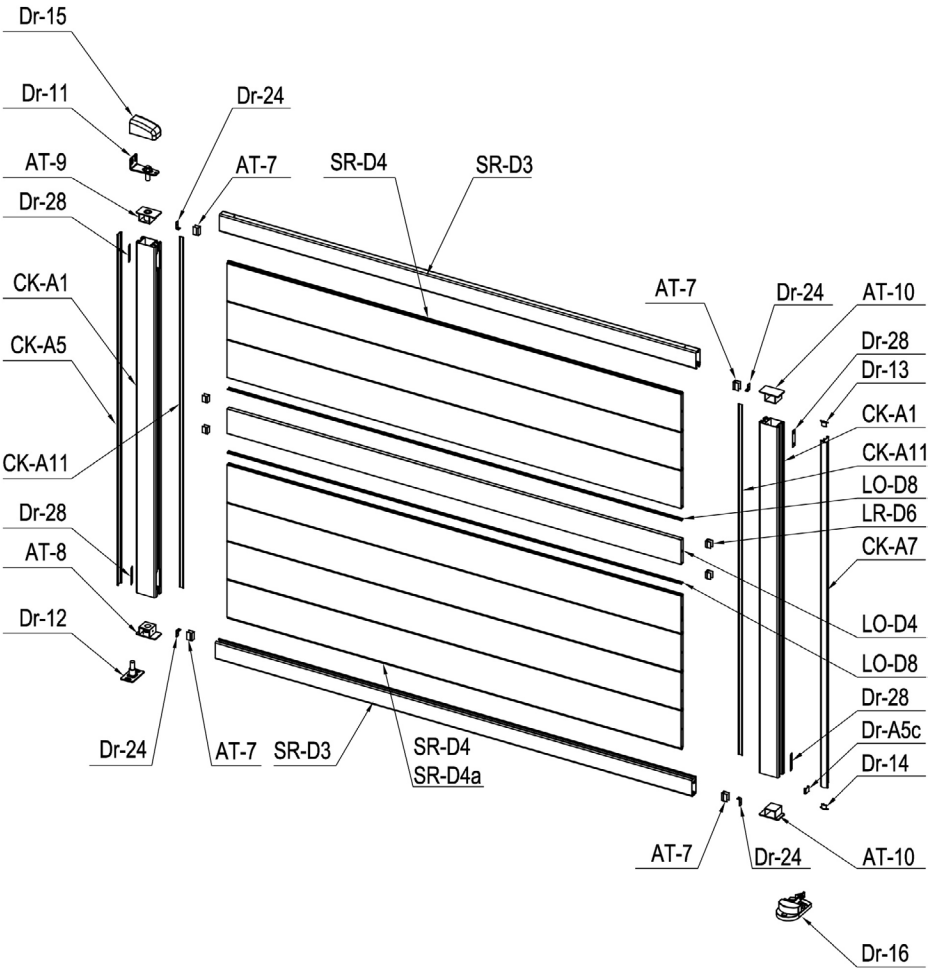
Dr-15
Dr-11
Dr-24
AT-9
AT-7
SR-D4
SR-D3
Dr-28
CK-A1
CK-A5
CK-A11
Dr-28
AT-8
Dr-12
Dr-24
AT-7
SR-D3
SR-D4
SR-D4a
AT-7
Dr-24
AT-10
Dr-28
Dr-13
CK-A1
CK-A11
LO-D8
LR-D6
CK-A7
LO-D4
LO-D8
Dr-28
Dr-A5c
Dr-14
AT-7
Dr-24
AT-10
Dr-16

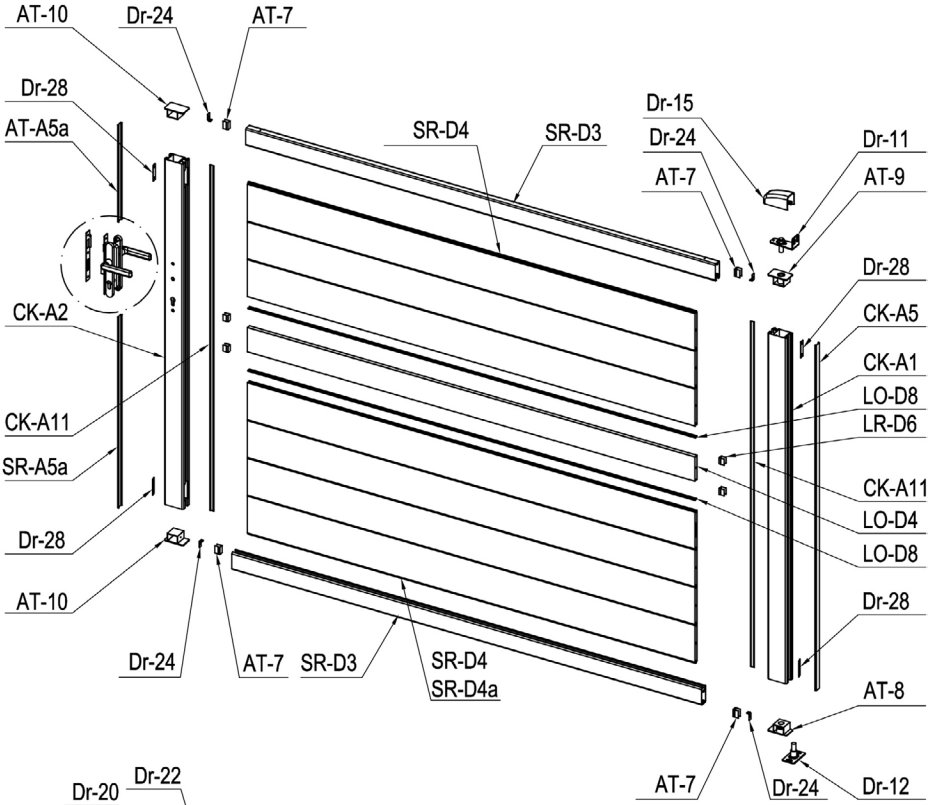
AT-10
Dr-24
AT-7
Dr-28
AT-A5a
SR-D4
SR-D3
Dr-15
Dr-24
AT-7
Dr-11
AT-9
Dr-28
CK-A2
CK-A5
CK-A1
LO-D8
CK-A11
LR-D6
SR-A5a
CK-A11
LO-D4
Dr-28
LO-D8
AT-10
Dr-28
Dr-24
AT-7
SR-D3
SR-D4
SR-D4a
AT-8
AT-7
Dr-24
Dr-12

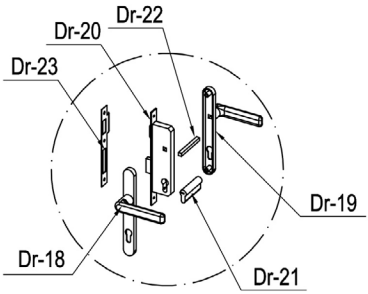
Dr-22
Dr-20
Dr-23
Dr-19
Dr-18
Dr-21

IMAGE	NO.	L.(mm)	QTY
	CK-A1	1418	3
	CK-A2	1418	1
	SR-D3	1931	4
	SR-D4a (+SR-D15)	1840	2
	SR-D4	1840	12
	LO-D4	1840	2
	CK-A5	1418	2
	AT-A5a	395.5	1
	SR-A5a	782	1
	Dr-A5c	19.5	1
	CK-A11	1418	4
	AT-7	29.5	8
	LR-D6	25	8
	LO-D8	1839	4
	CK-A7	1398	1
	AT-8		2
	AT-9		2
	AT-10		4
	Dr-11		2
	Dr-12		2
	Dr-13		1
	Dr-14		1

IMAGE	NO.	L.(mm)	QTY
	Dr-15		2
	Dr-16		1
	Dr-17		2
	Dr-31		4
	Dr-18		1
	Dr-19		1
	Dr-20		1
	Dr-21		1
	Dr-22		1
	Dr-23		1
	Dr-25		1
	Dr-25a		2
	Dr-26		3
	Dr-27		2
	Dr-24		8
	Dr-28		8
	LO-K30	ST4x10	8
	LO-K31	ST4.2x13	8
	LO-K32	M8x60	12
	LO-K33	ST5.5x38	16
	LO-K34	ST6x40	3
	LO-K35	∅6	3
	LO-K36	ST4.8x38	60

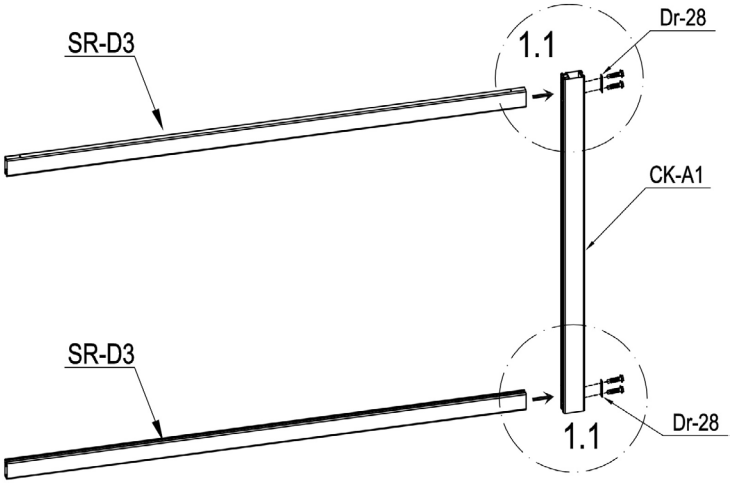

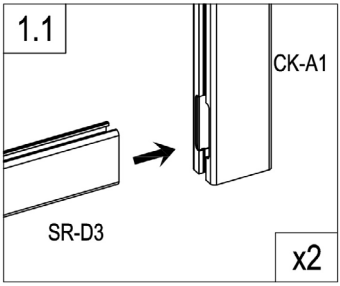

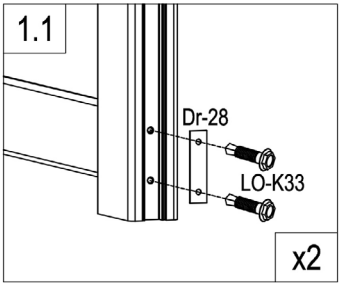

	CK-A1	1
	SR-D3	2
	Dr-28	2
	LO-K33	4

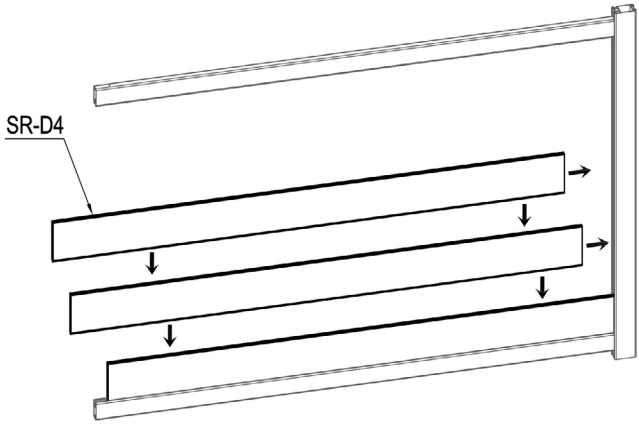

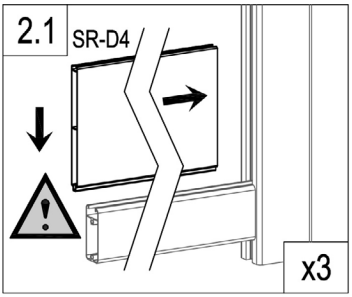

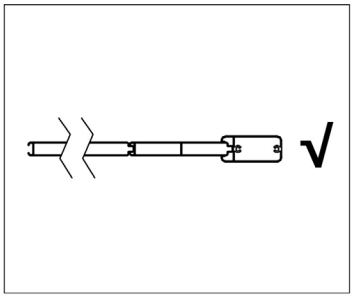

	SR-D4	3

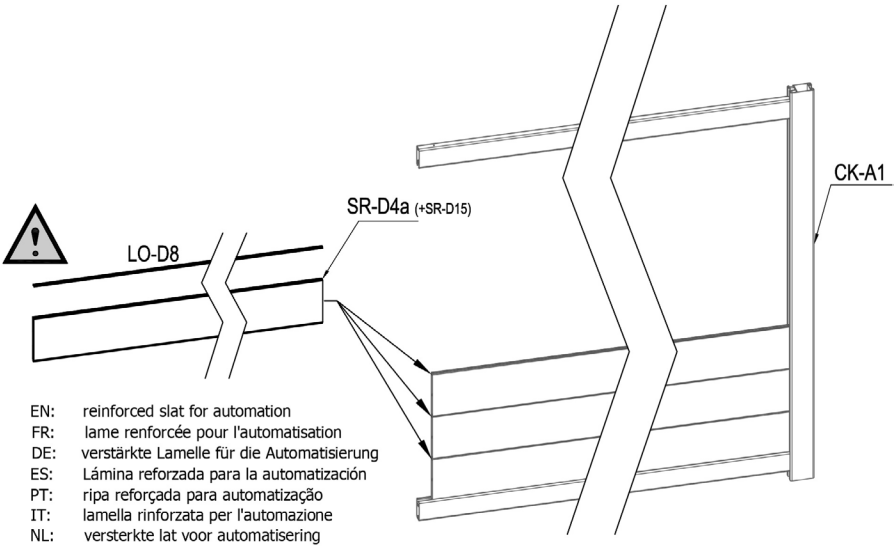

EN: reinforced slat for automation
FR: lame renforcée pour l'automatisation
DE: verstärkte Lamelle für die Automatisierung
ES: Lámina reforzada para la automatización
PT: ripa reforçada para automatização
IT: lamella rinforzata per l'automazione
NL: versterkte lat voor automatisering
PL: wzmocniona listwa do automatyzacji

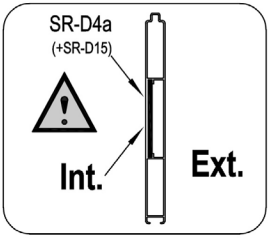

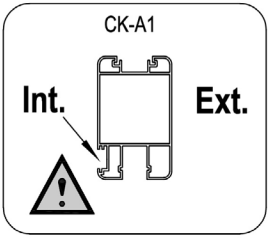

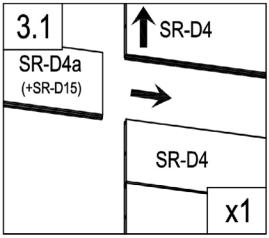

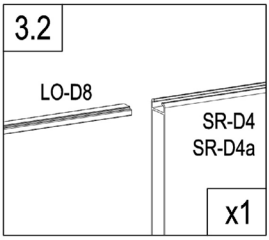

	LO-D8	1
	SR-D4a (+SR-D15)	1

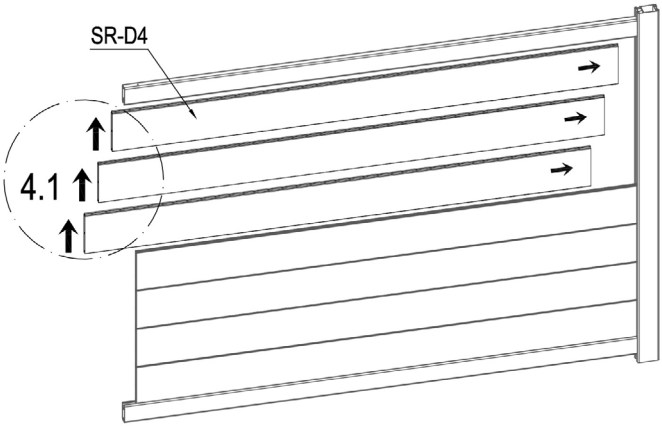

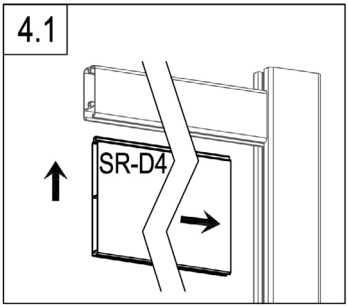

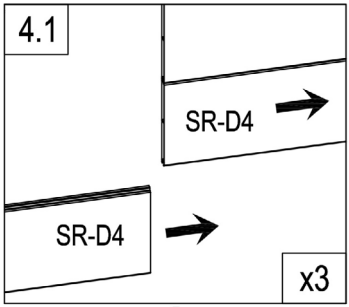

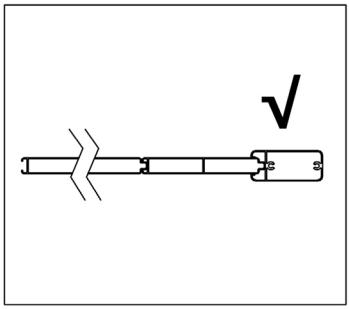

	SR-D4	3

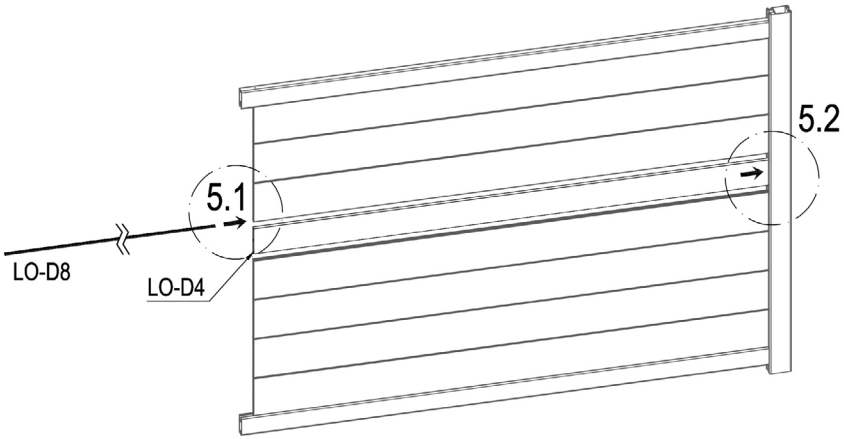

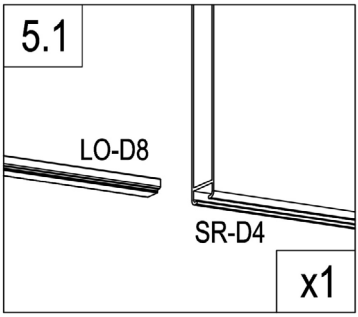

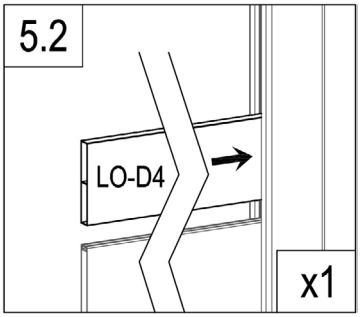

	LO-D4	1
	LO-D8	1

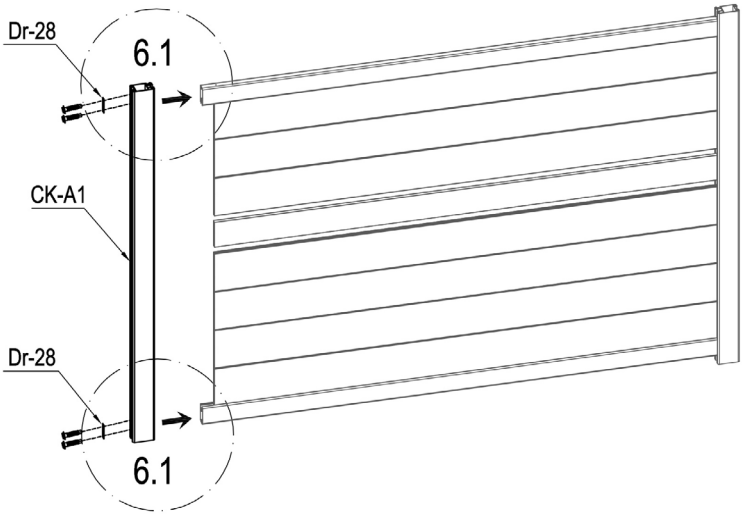

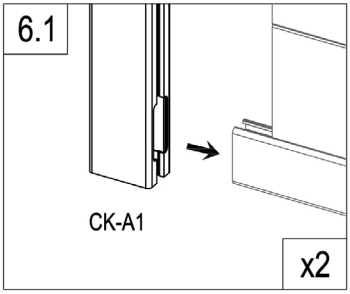

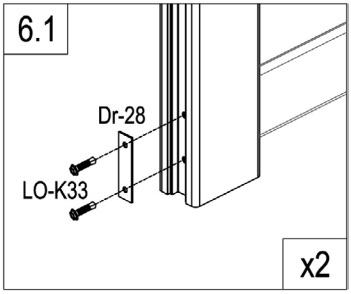

	CK-A1	1
	Dr-28	2
	LO-K33	4

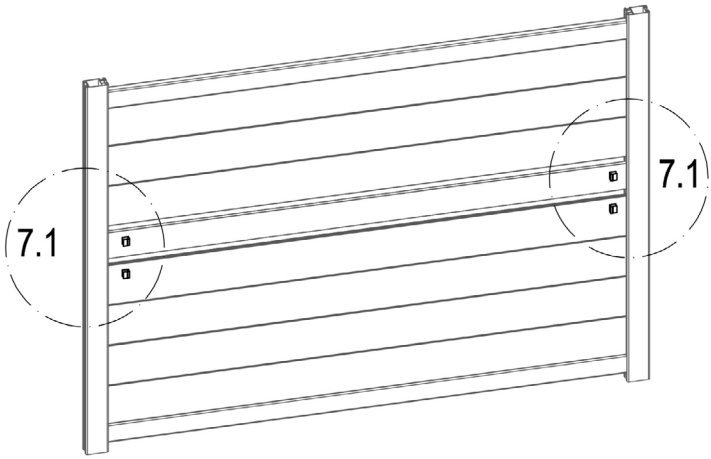

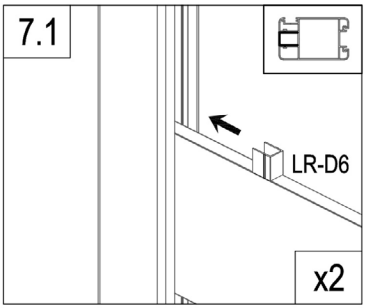

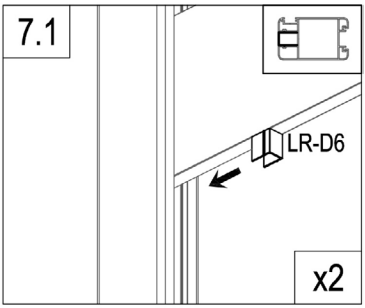

	LR-D6	4

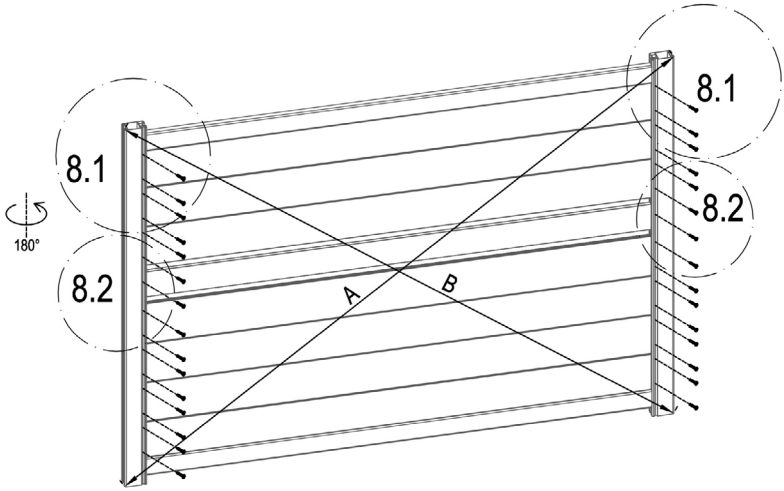

A=B

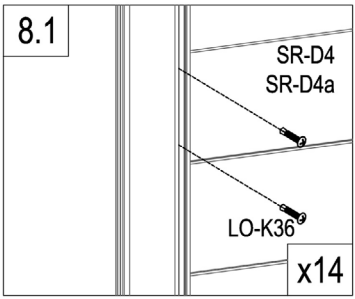

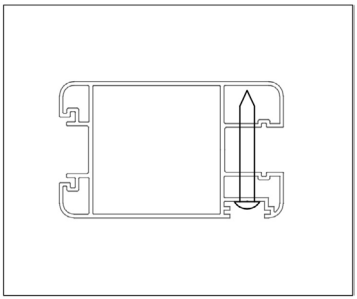

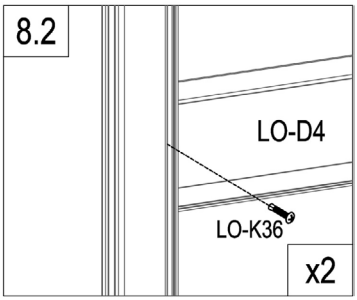

	LO-K36	30

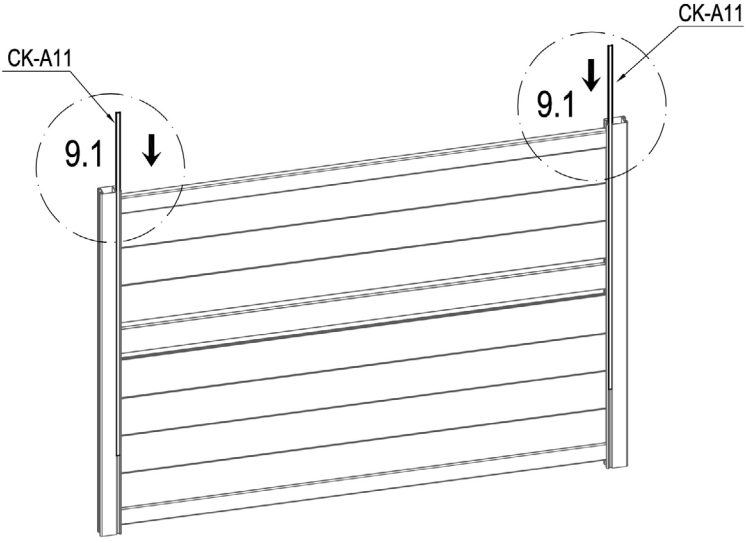

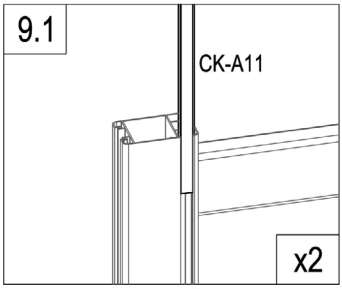

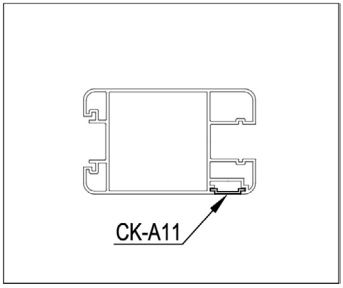

	CK-A11	2

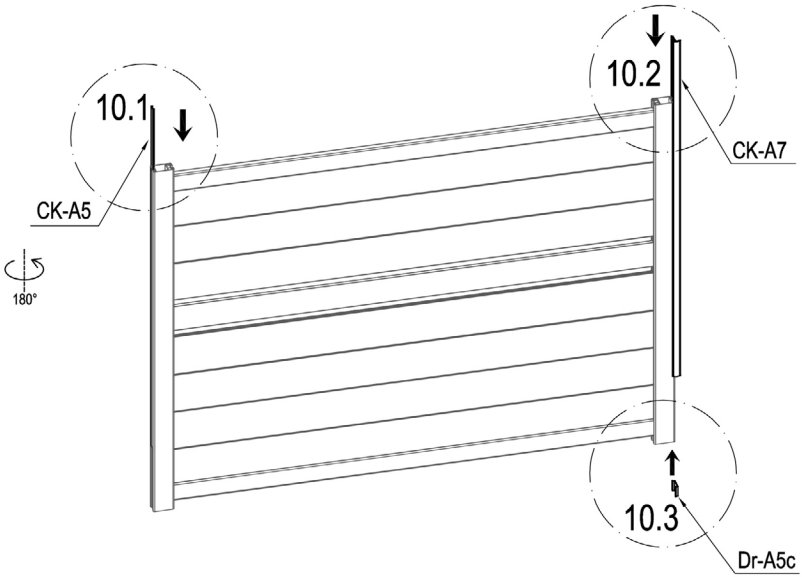

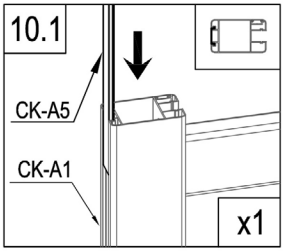

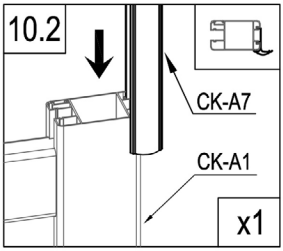

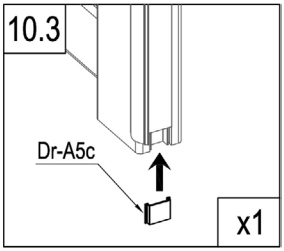

	CK-A5	1
	Dr-A5c	1
	CK-A7	1

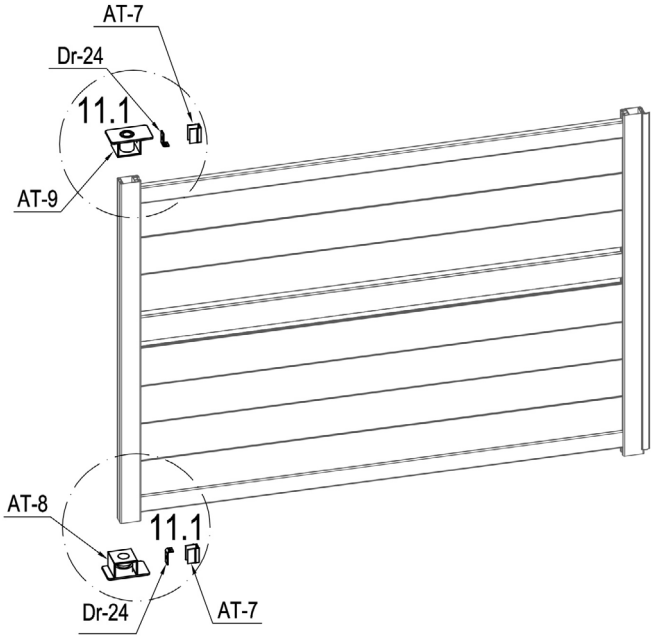

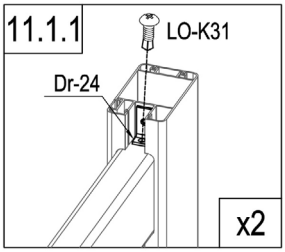

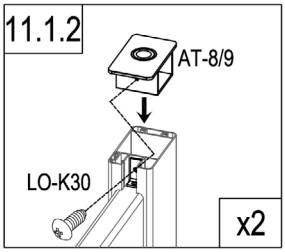

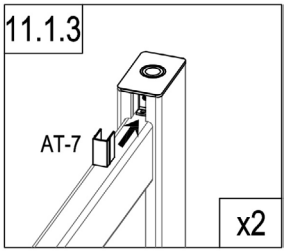

	AT-8	1
	AT-9	1
	Dr-24	2

	AT-7	2
	LO-K30	2
	LO-K31	2

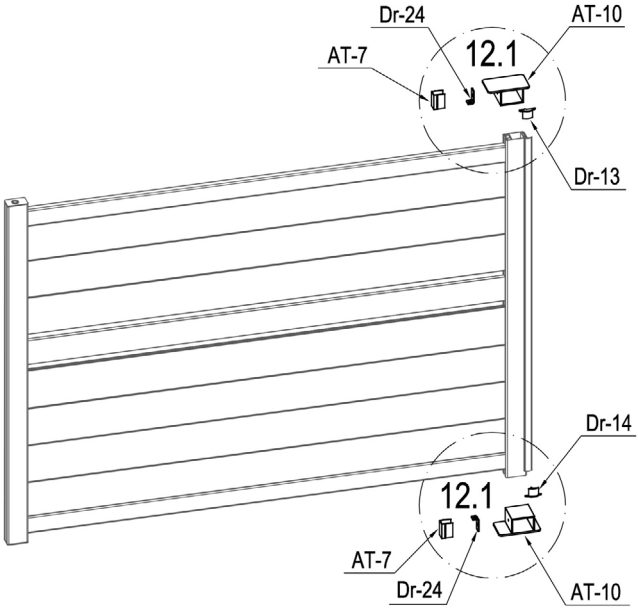

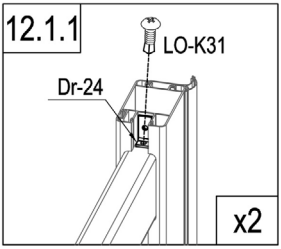

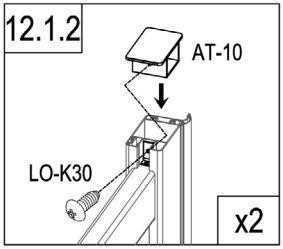

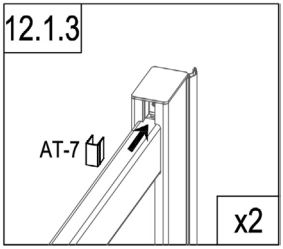

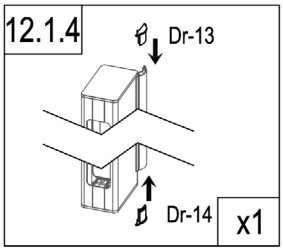

	AT-10	2
	Dr-24	2
	AT-7	2
	Dr-13	1

	Dr-14	1
	LO-K30	2
	LO-K31	2

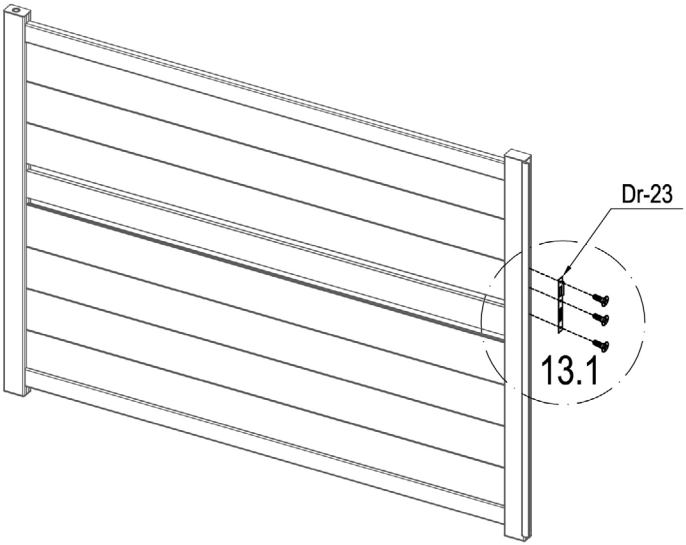

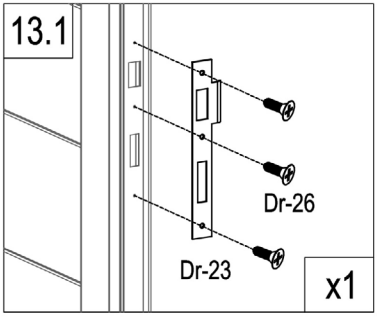

	Dr-23	1
	Dr-26	3

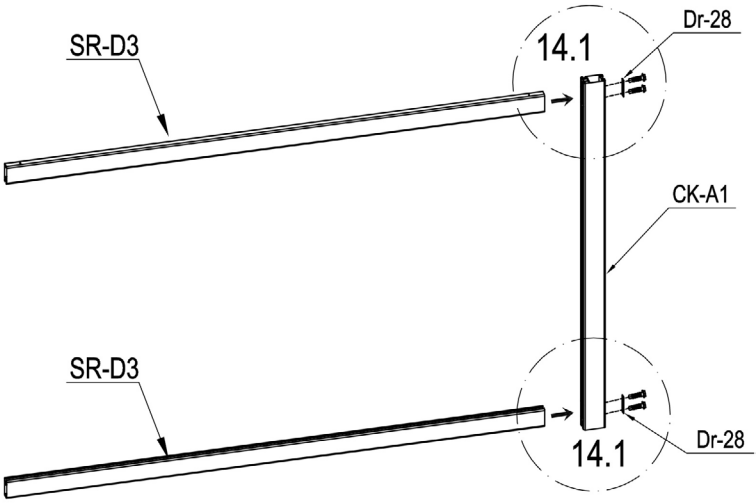

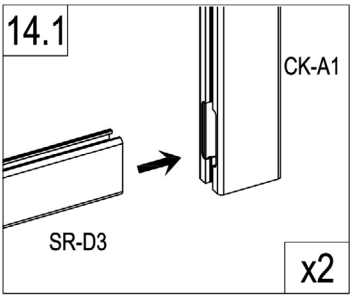

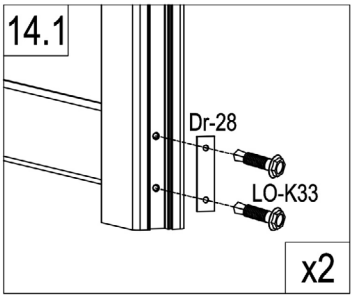

	CK-A1	1
	SR-D3	2
	Dr-28	2
	LO-K33	4

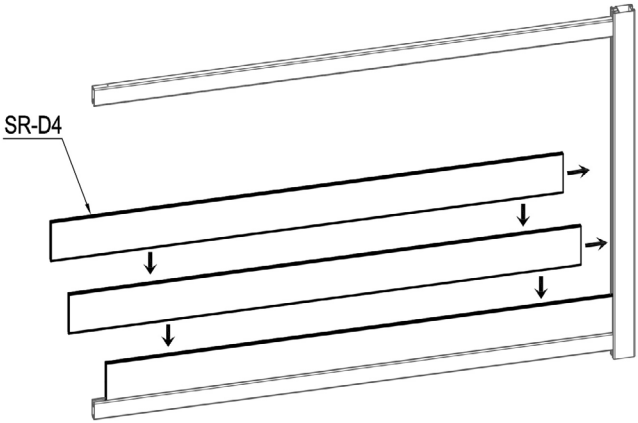

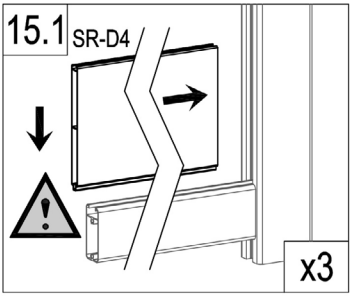

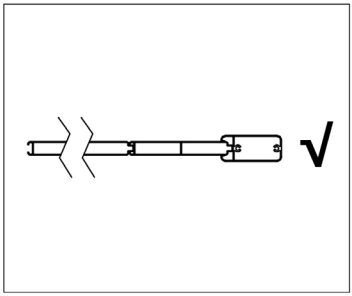

	SR-D4	3

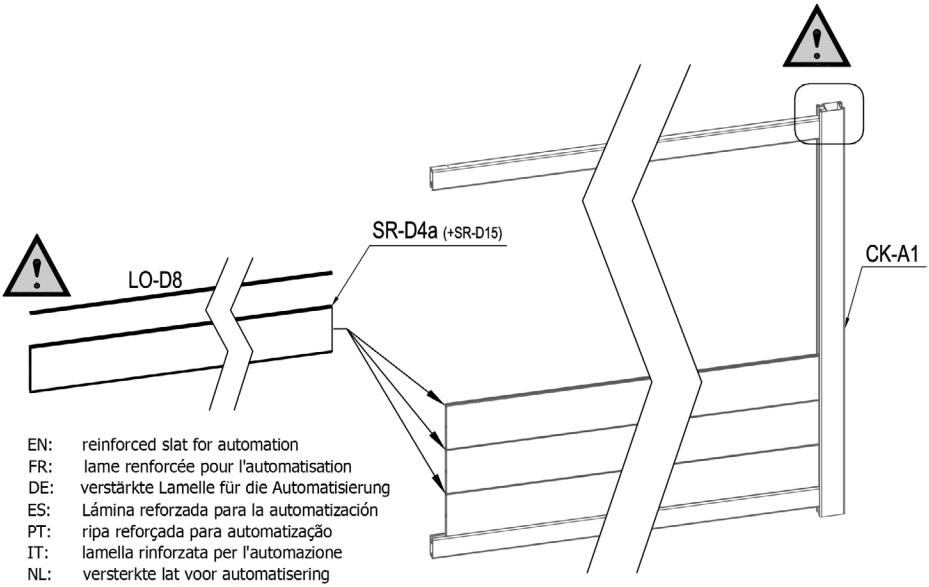

EN: reinforced slat for automation
FR: lame renforcée pour l'automatisation
DE: verstärkte Lamelle für die Automatisierung
ES: Lámina reforzada para la automatización
PT: ripa reforçada para automatização
IT: lamella rinforzata per l'automazione
NL: versterkte lat voor automatisering
PL: wzmocniona listwa do automatyzacji

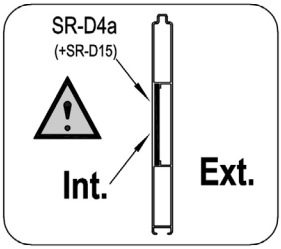

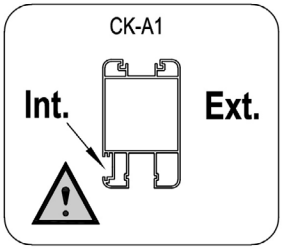

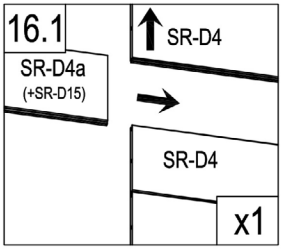

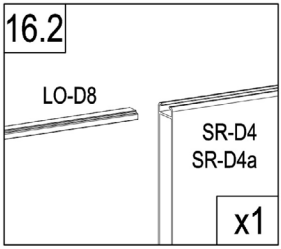

	LO-D8	1
	SR-D4a (+SR-D15)	1

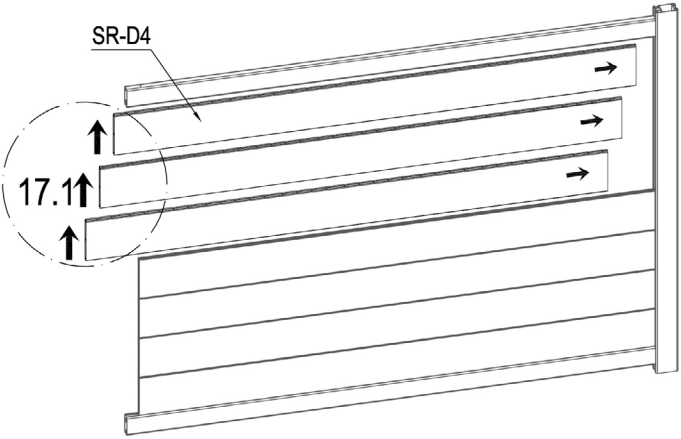

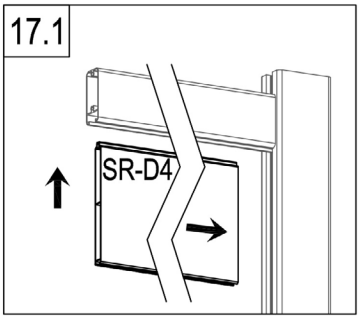

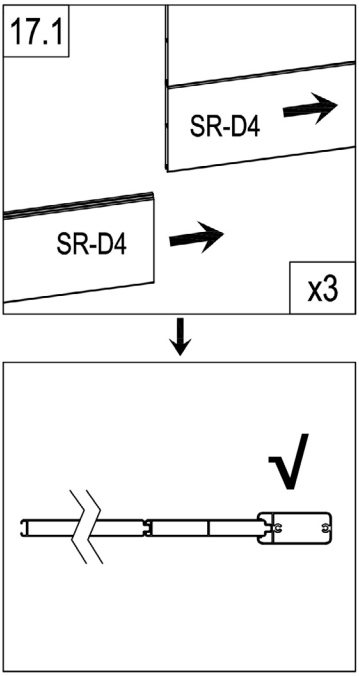

	SR-D4	3

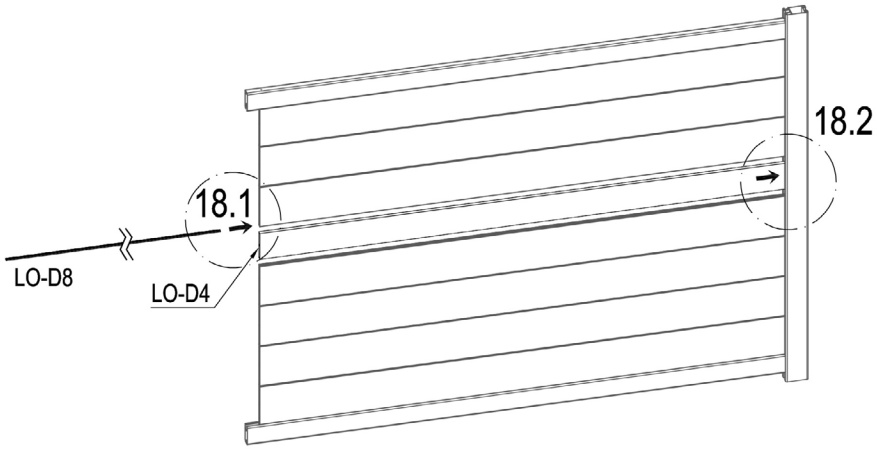

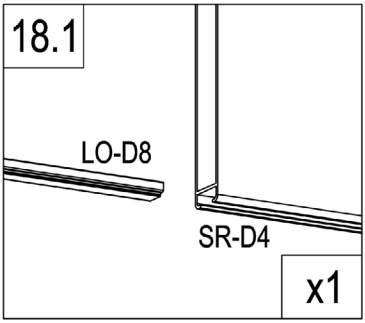

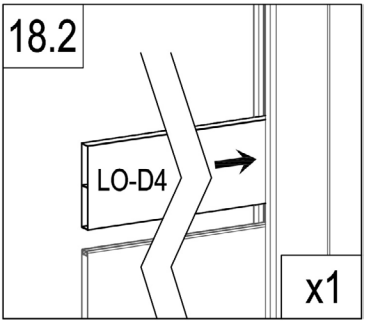

	LO-D4	1
	LO-D8	1

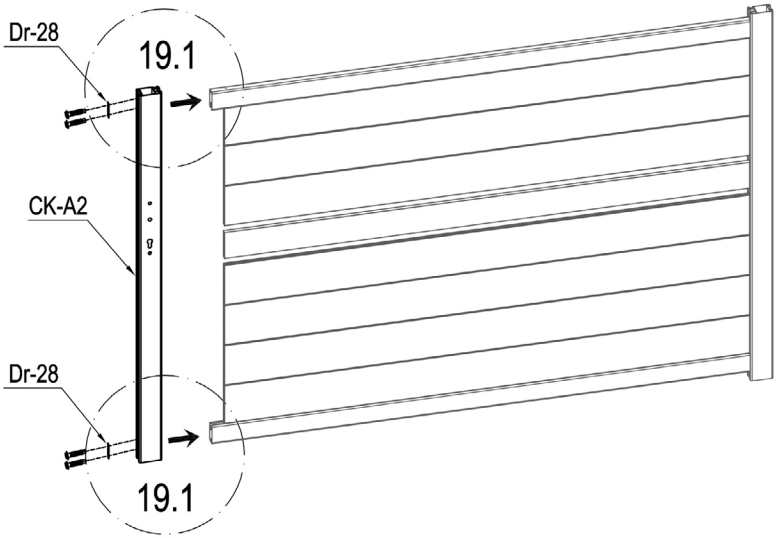

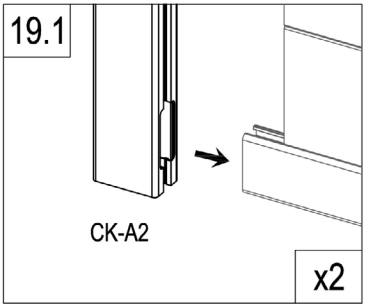

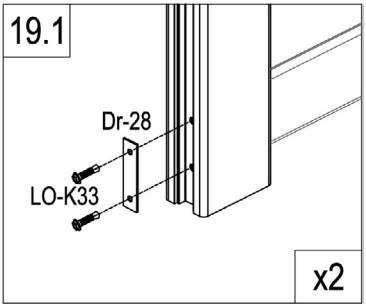

	CK-A2	1
	Dr-28	2
	LO-K33	4

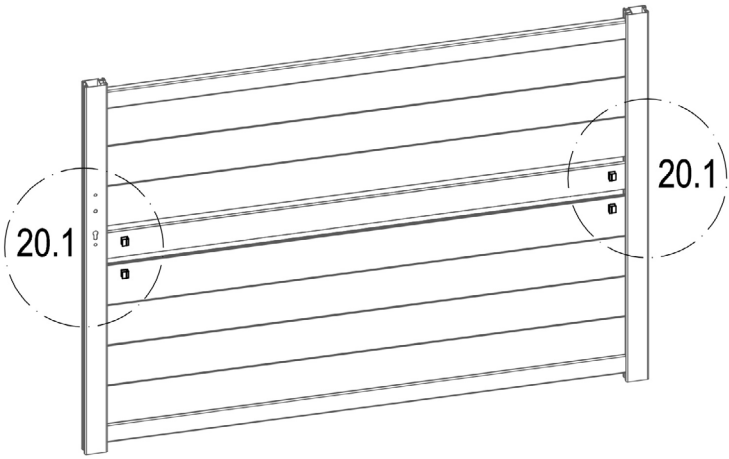

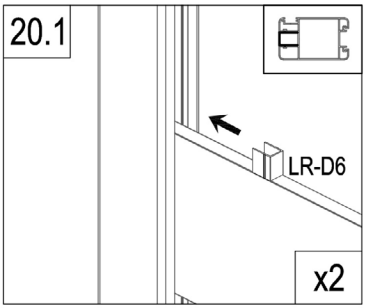

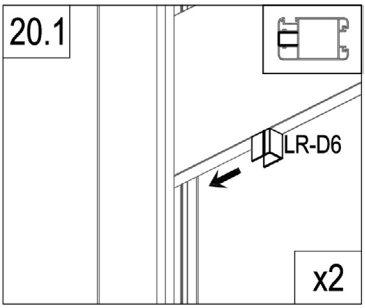

	LR-D6	4

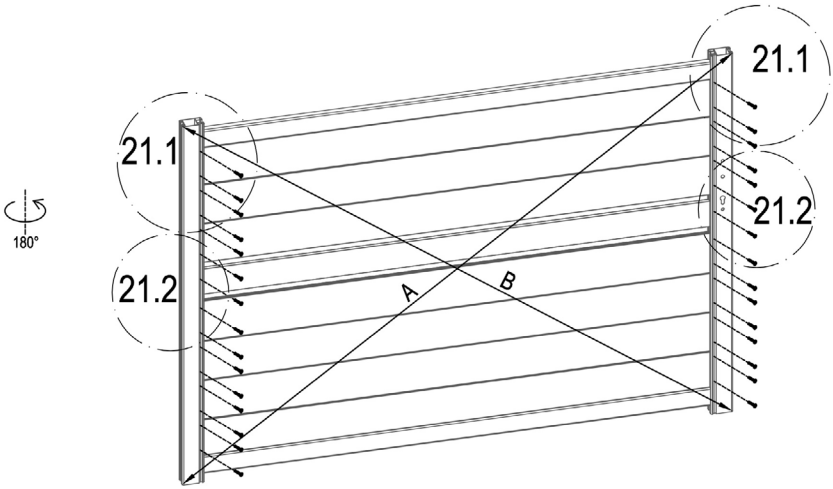
21.1
21.1
21.2
21.2
180°
A
B

A=B

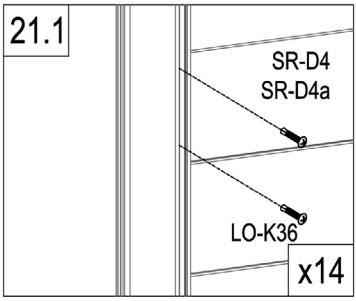
21.1
SR-D4
SR-D4a
LO-K36
x14

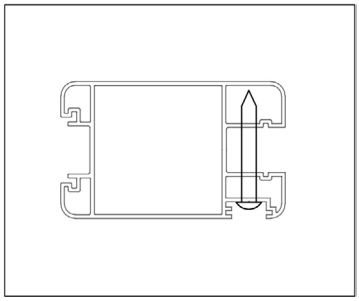

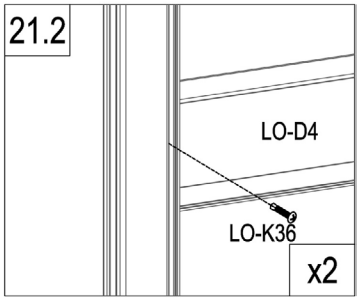
21.2
LO-D4
LO-K36
x2

	LO-K36	30

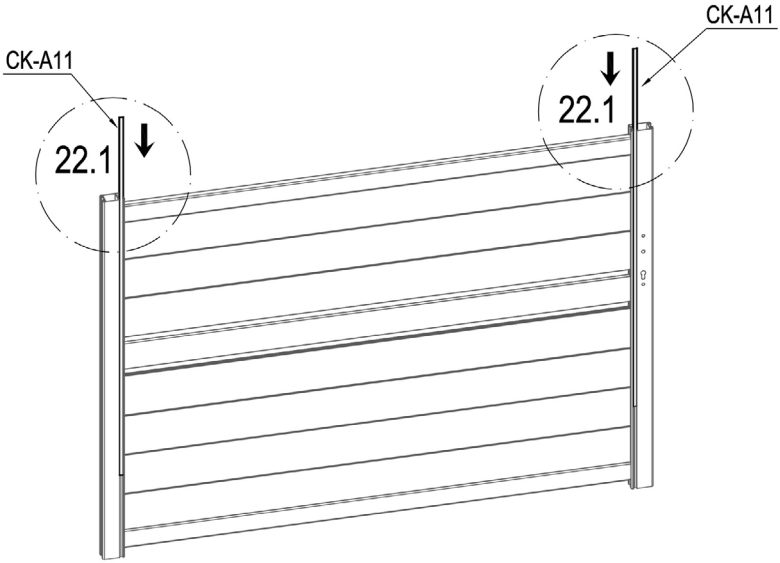

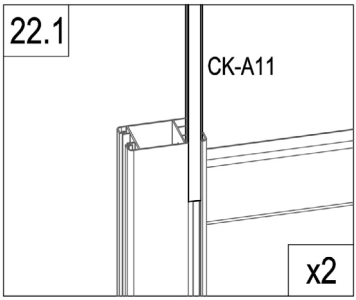

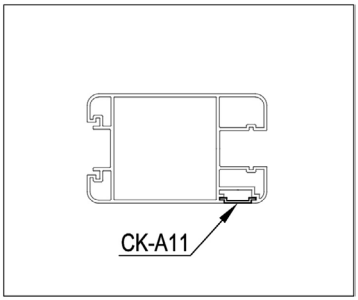

	CK-A11	2

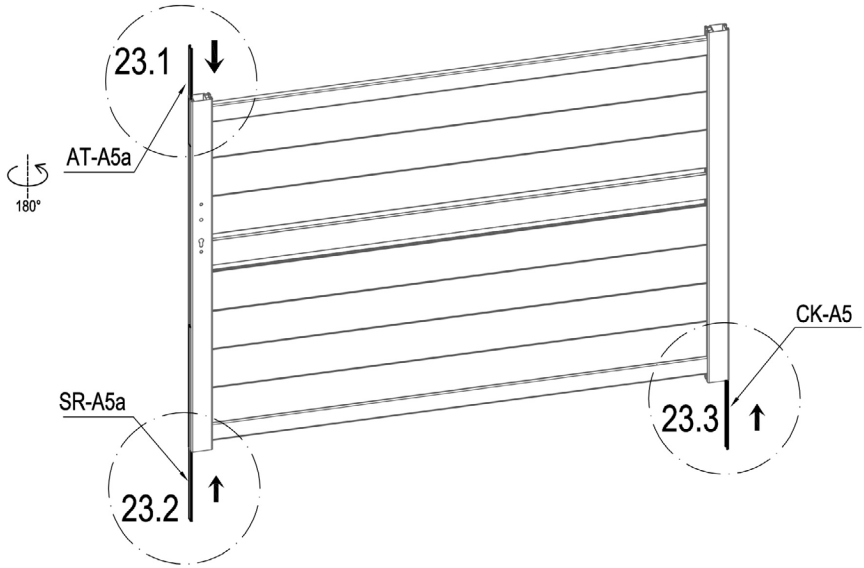

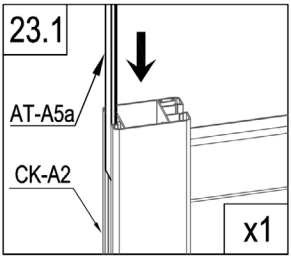

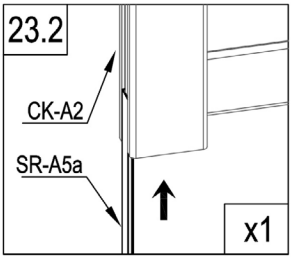

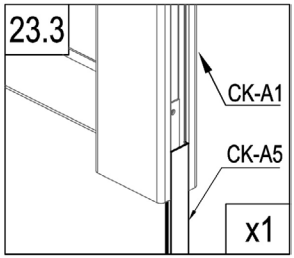

	CK-A5	1
	AT-A5a	1
	SR-A5a	1

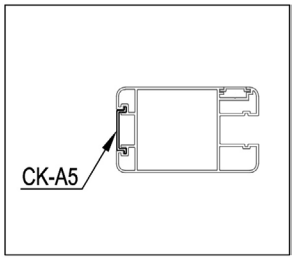

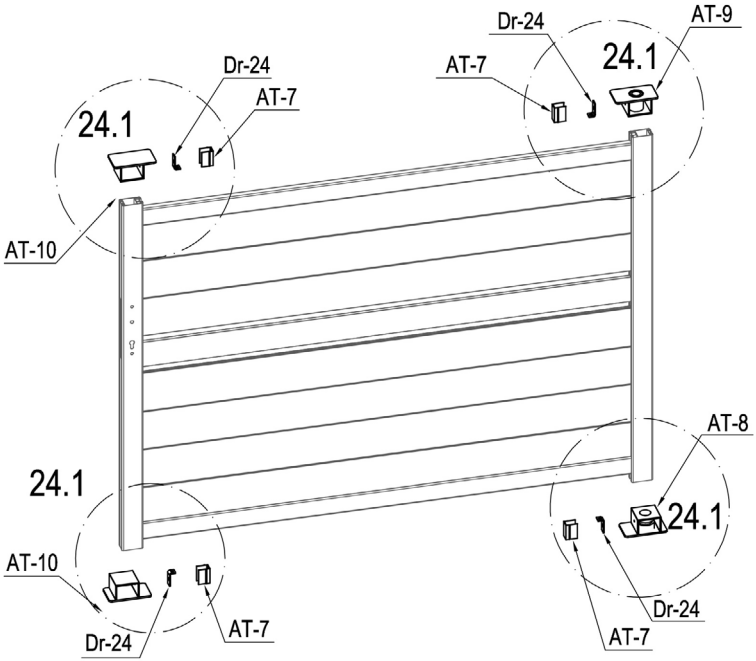

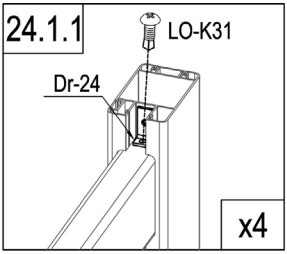

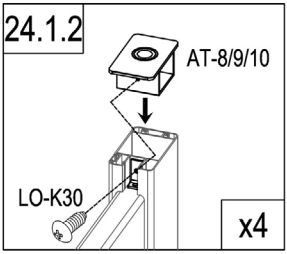

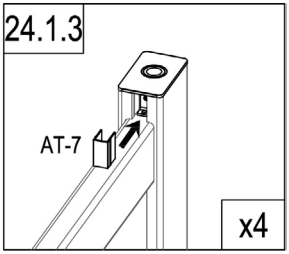

	AT-8	1
	AT-9	1
	AT-10	2
	Dr-24	4

	AT-7	4
	LO-K30	4
	LO-K31	4

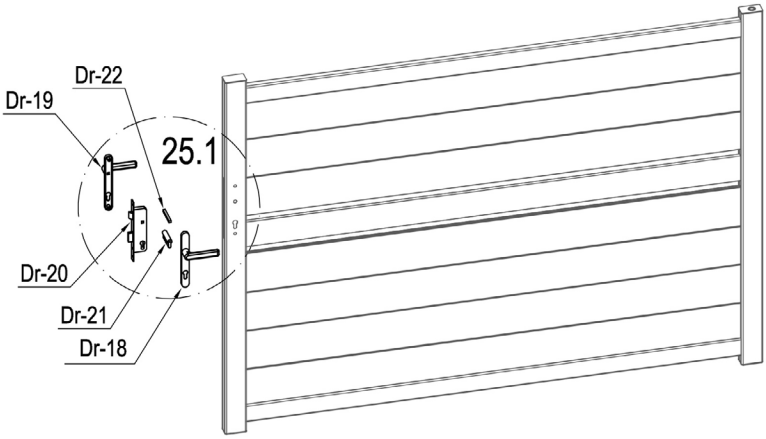

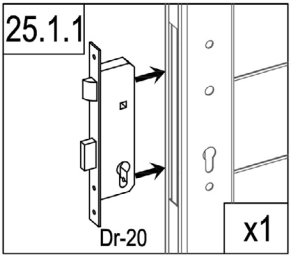

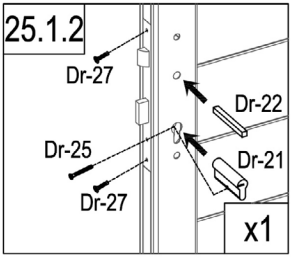

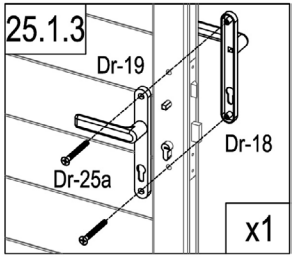

	Dr-20	1
	Dr-21	1
	Dr-22	1
	Dr-25	1

	Dr-18	1
	Dr-19	1
	Dr-25a	2
	Dr-27	2

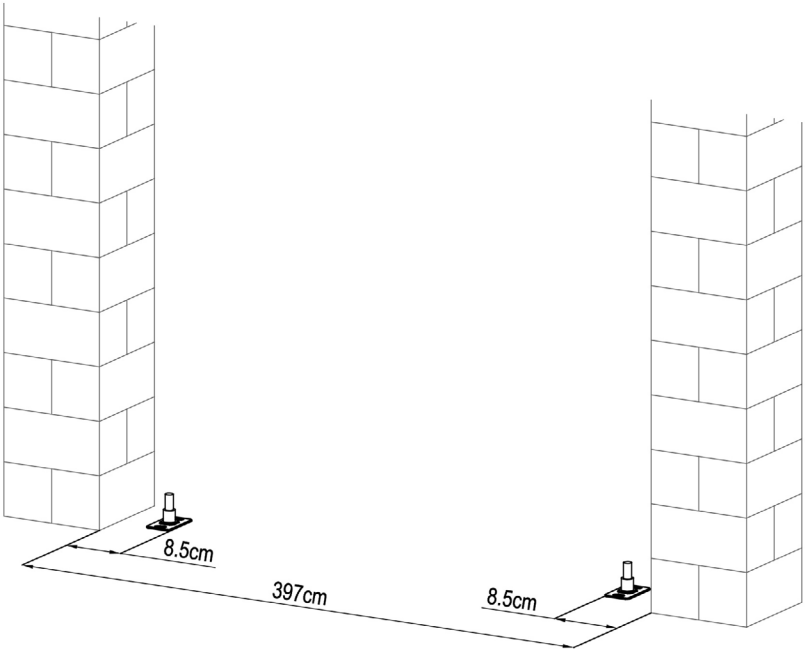

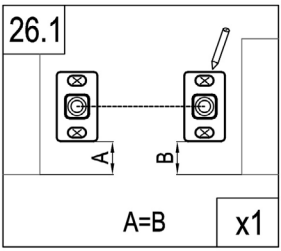

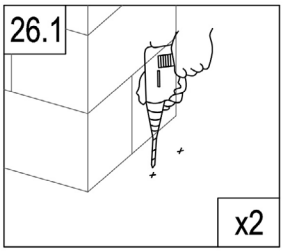

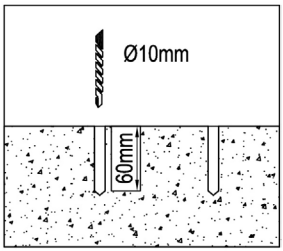

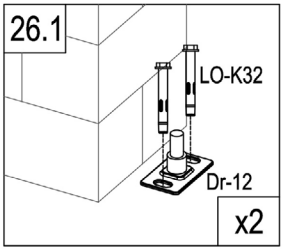

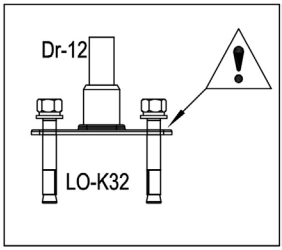

	Dr-12	2
	LO-K32	4

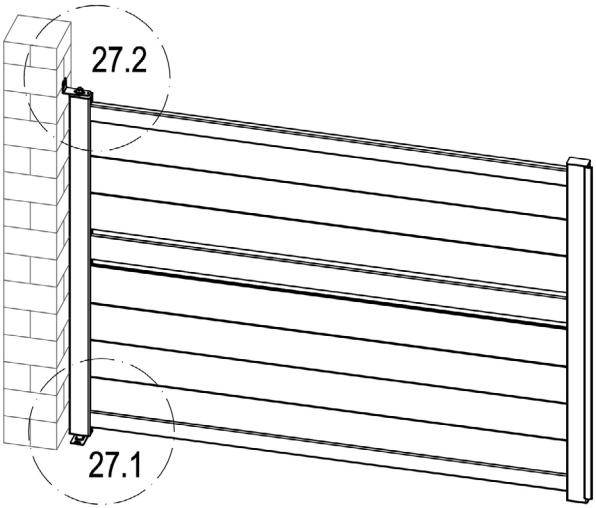

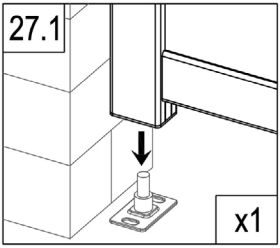

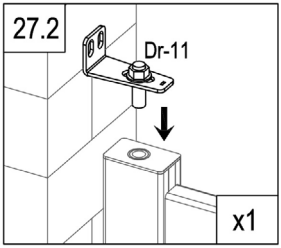

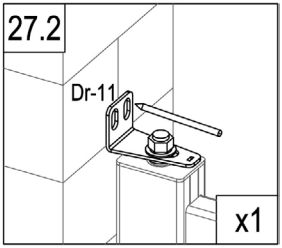

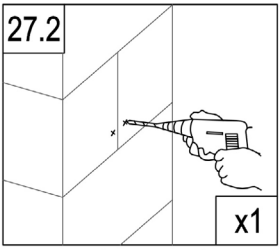

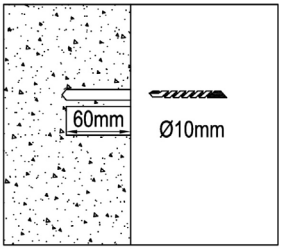

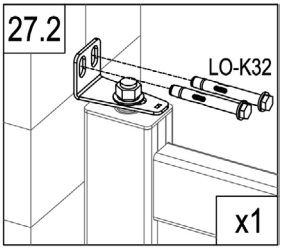

	Dr-11	1
	LO-K32	2

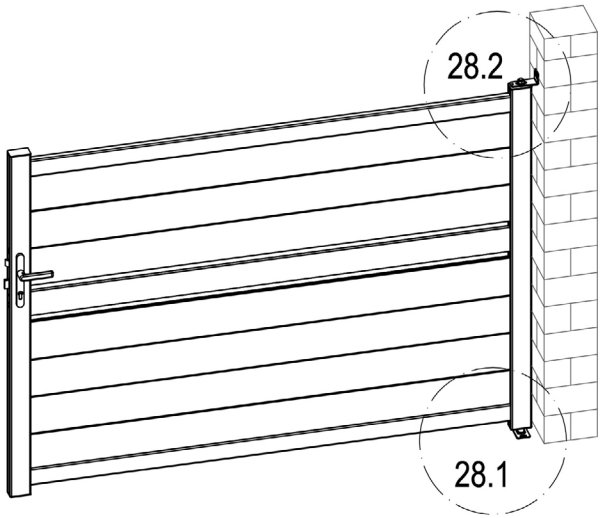

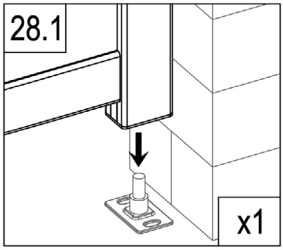

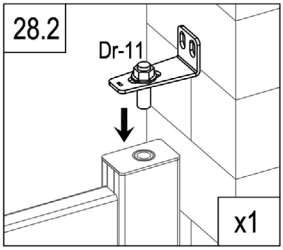

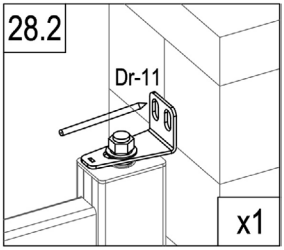

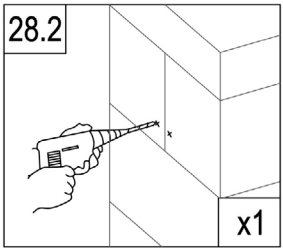

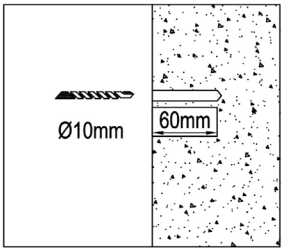

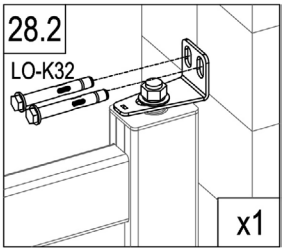

	Dr-11	1
	LO-K32	2

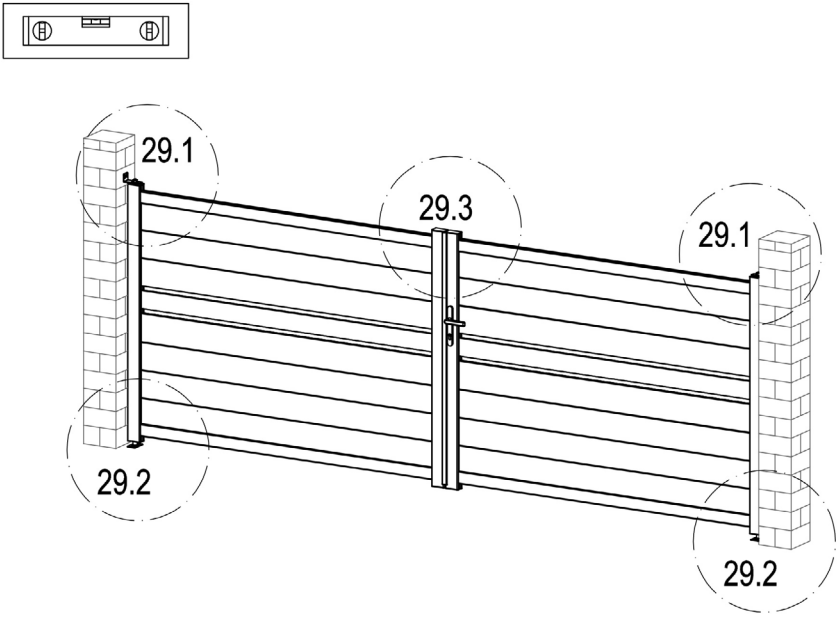
29.1
29.3
29.1
29.2
29.2

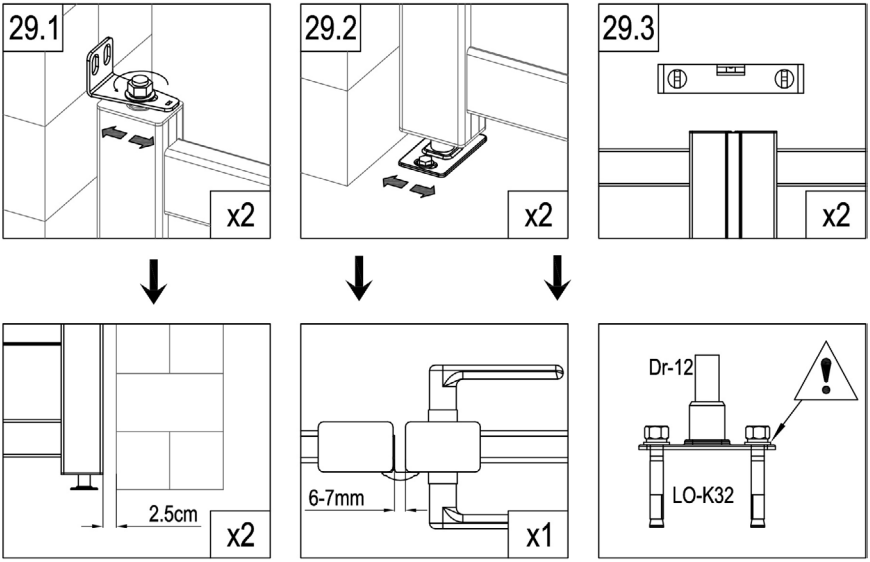
29.1
x2
29.2
x2
29.3
x2
2.5cm
x2
6-7mm
x1
Dr-12
LO-K32

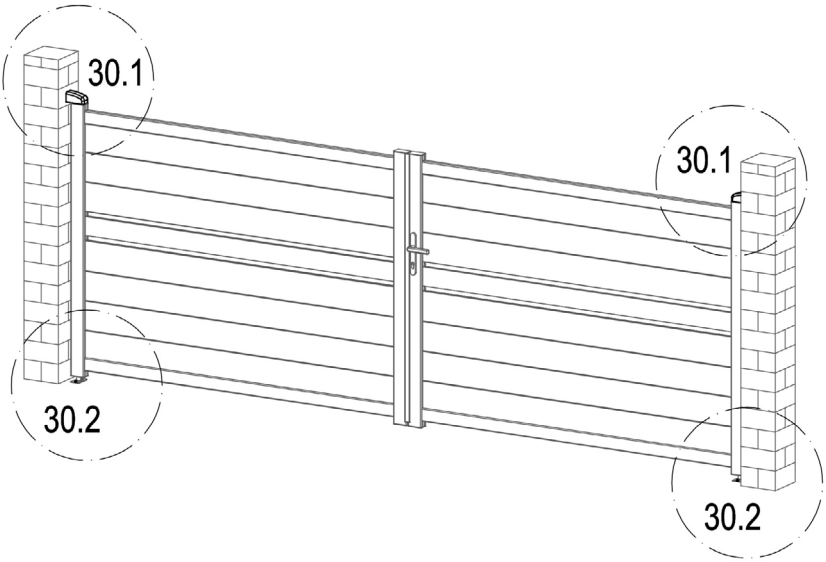

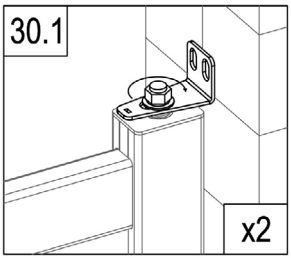

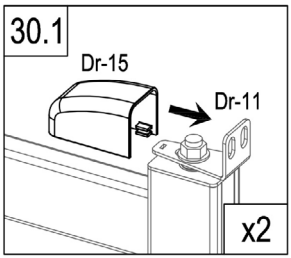

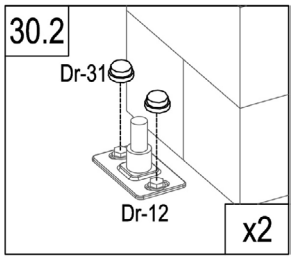

	Dr-15	2
	Dr-31	4

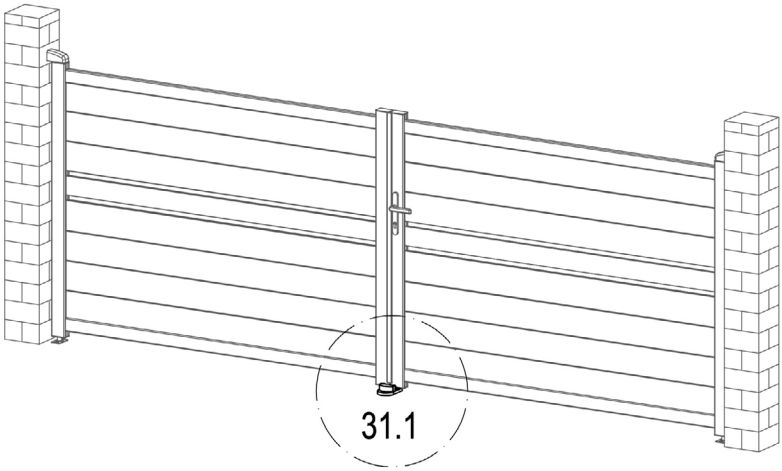

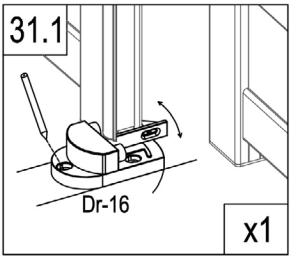

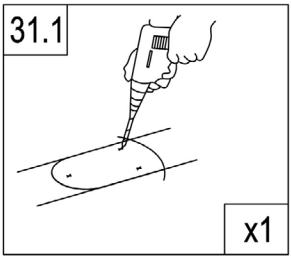

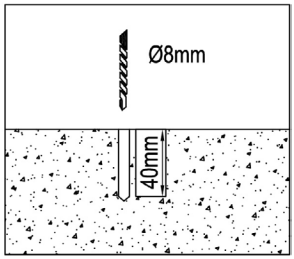

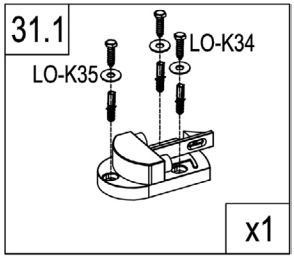

	Dr-16	1
	LO-K34	3
	LO-K35	3

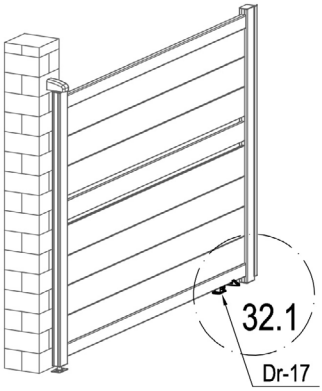

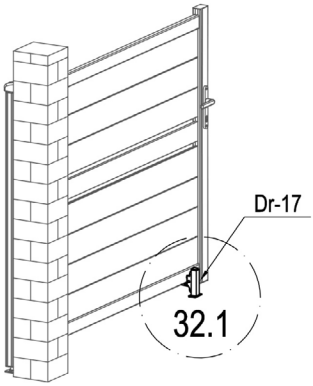

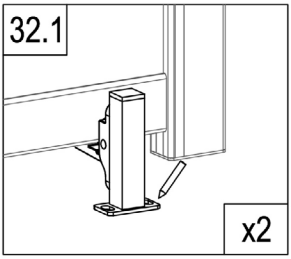

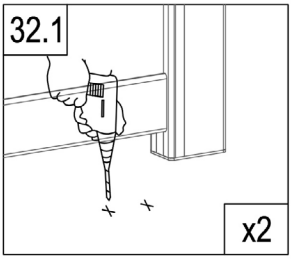

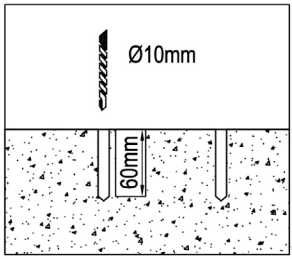

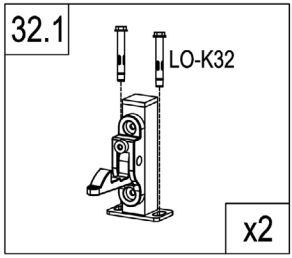

	LO-K32	4
	Dr-17	2