A.		2pcs
B.		2pcs
G.	M6*20mm	8pcs
H.	M6	8pcs
I.	M6	1pc
J.		2pcs
K.		2pcs
R.		2pcs

Step 1:

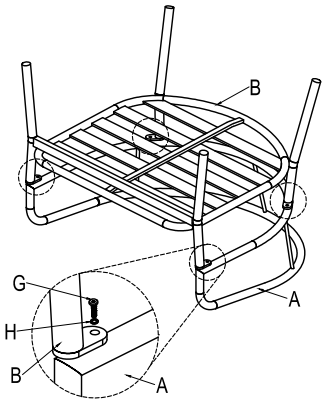

Step 2:

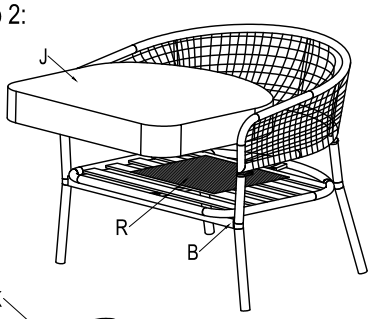

Step 3:

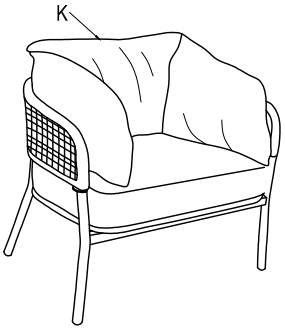

C.		2pcs
D.		2pcs
E.		2pcs
F.		2pcs
G.	M6*20mm	20pcs
L.	M6*40mm	4pcs
H.	M6	24pcs
I.	M6	1pc
M.		2pcs
N.		4pcs
O.		2pcs
P.		2pcs

Step 1:

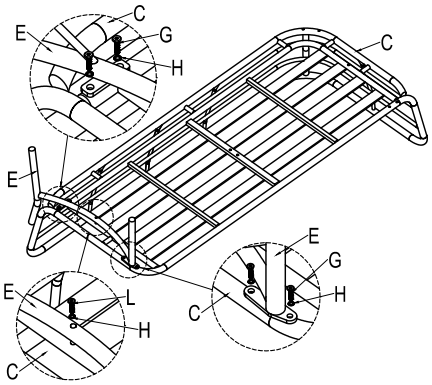

Step 2:

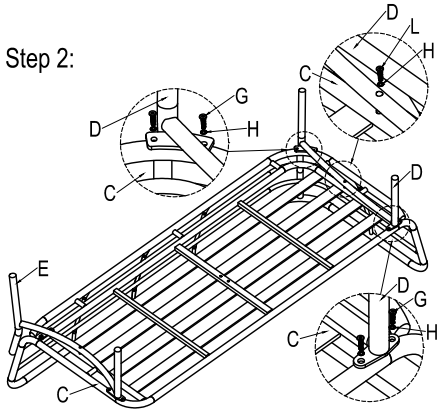

R.		4pcs
Q.		2pcs
S.		1pc
T.		1pc

Step 3:

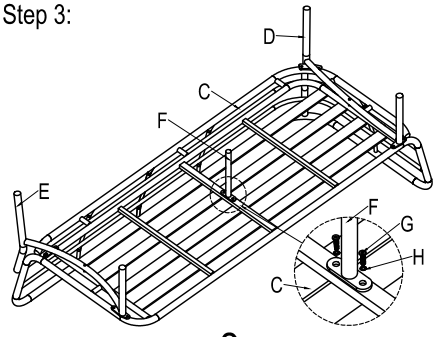

x 2

Step 4:

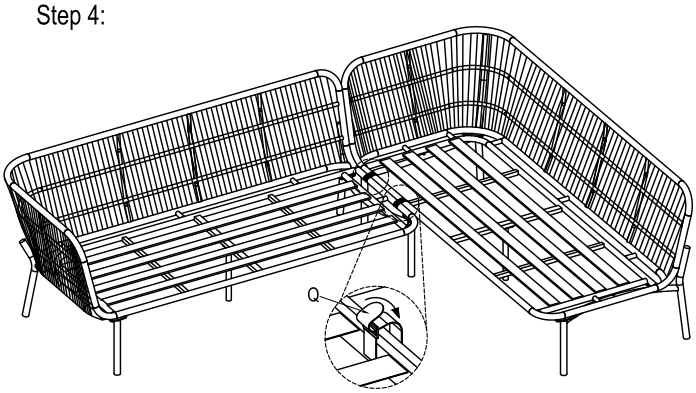

Step 5:

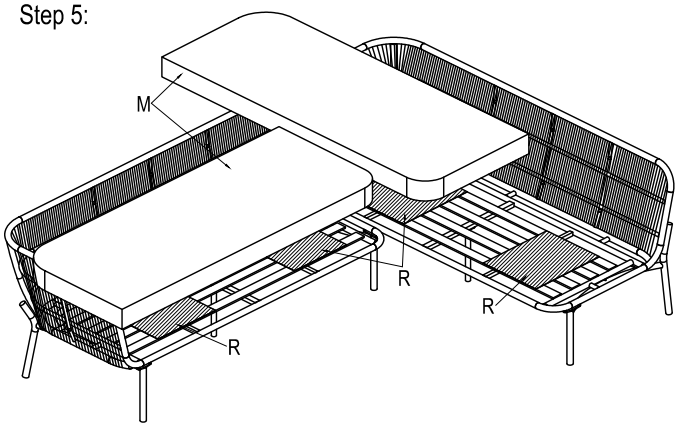
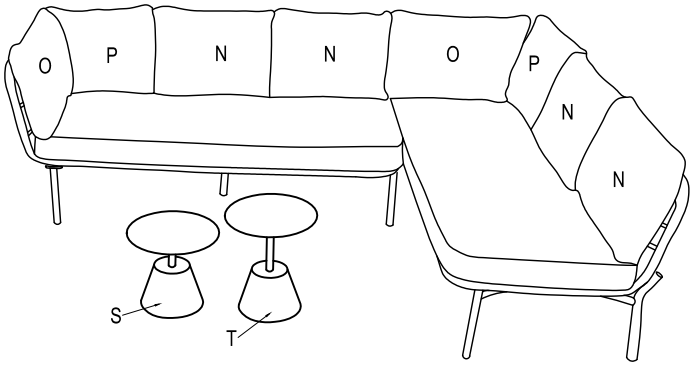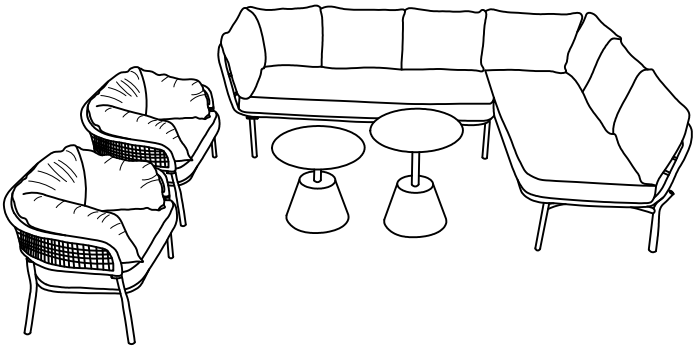
Step 6: