CASANOOV

ART300B140

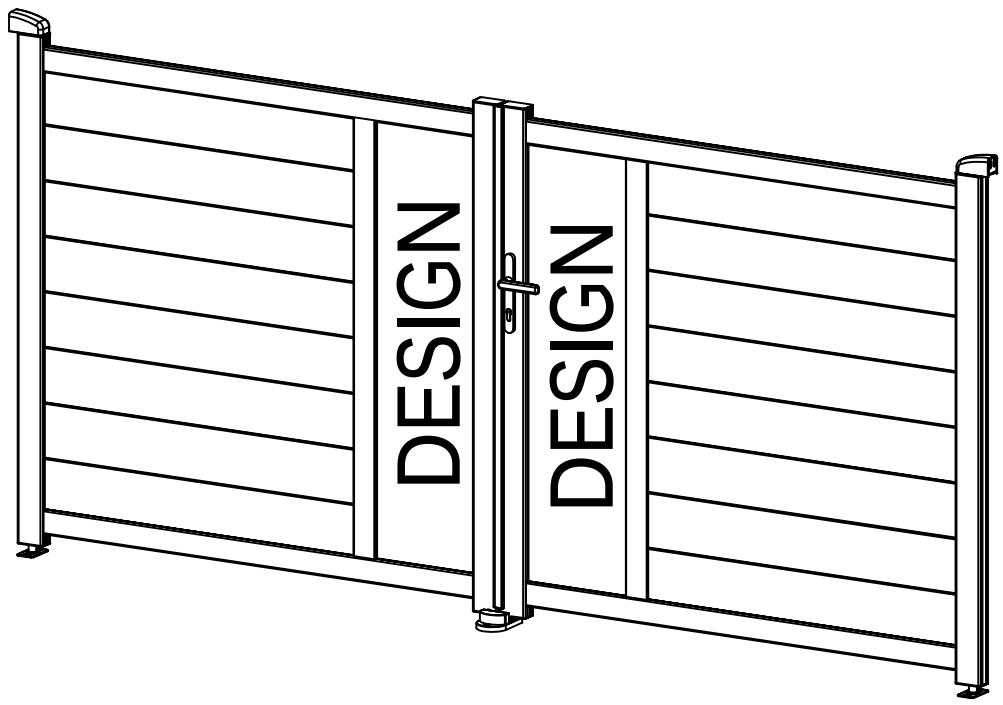

COM-000235	[x1]
COM-000232	[x1]
COM-000*DESIGN*	[x1]

*Selon modèle

FR EN ES DE IT NL PL CE

NOTICE DE MONTAGE / INSTRUCTION MANUAL / MANUAL DE MONTAJE / MONTAGEANLEITUNG / MANUALE DI MONTAGGIO / MONTAGEHANDLEIDING / INSTRUKCJA MONTAŻU

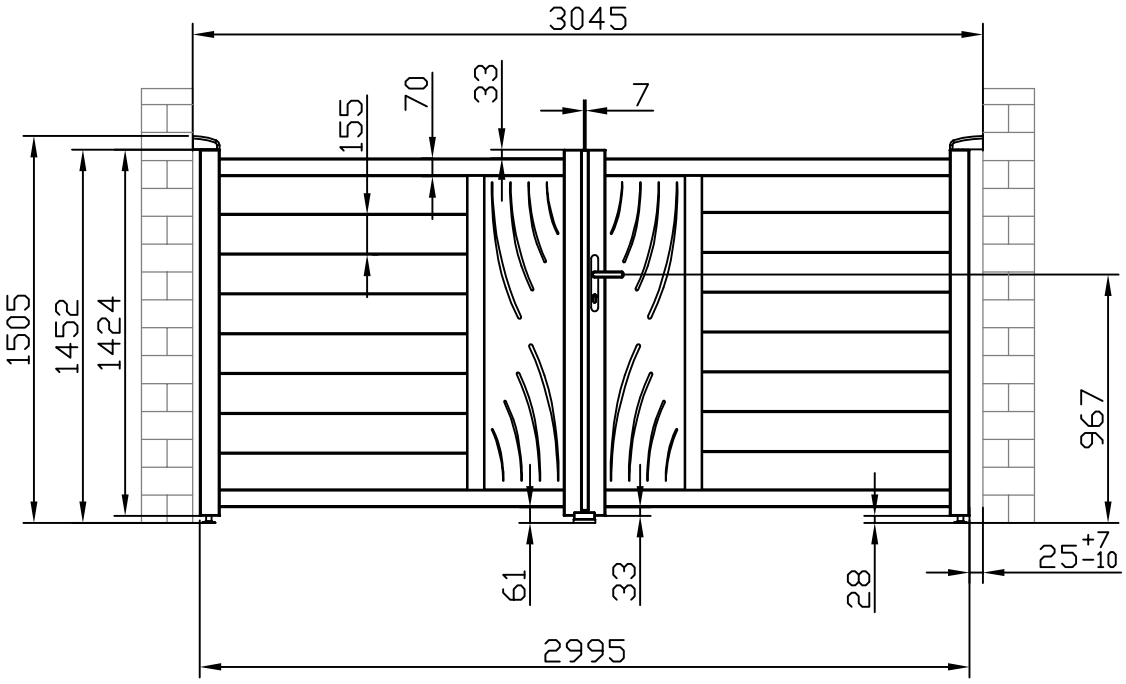
3045
155
70
33
7
1505
1452
1424
967
61
33
28
25 +7 -10
2995

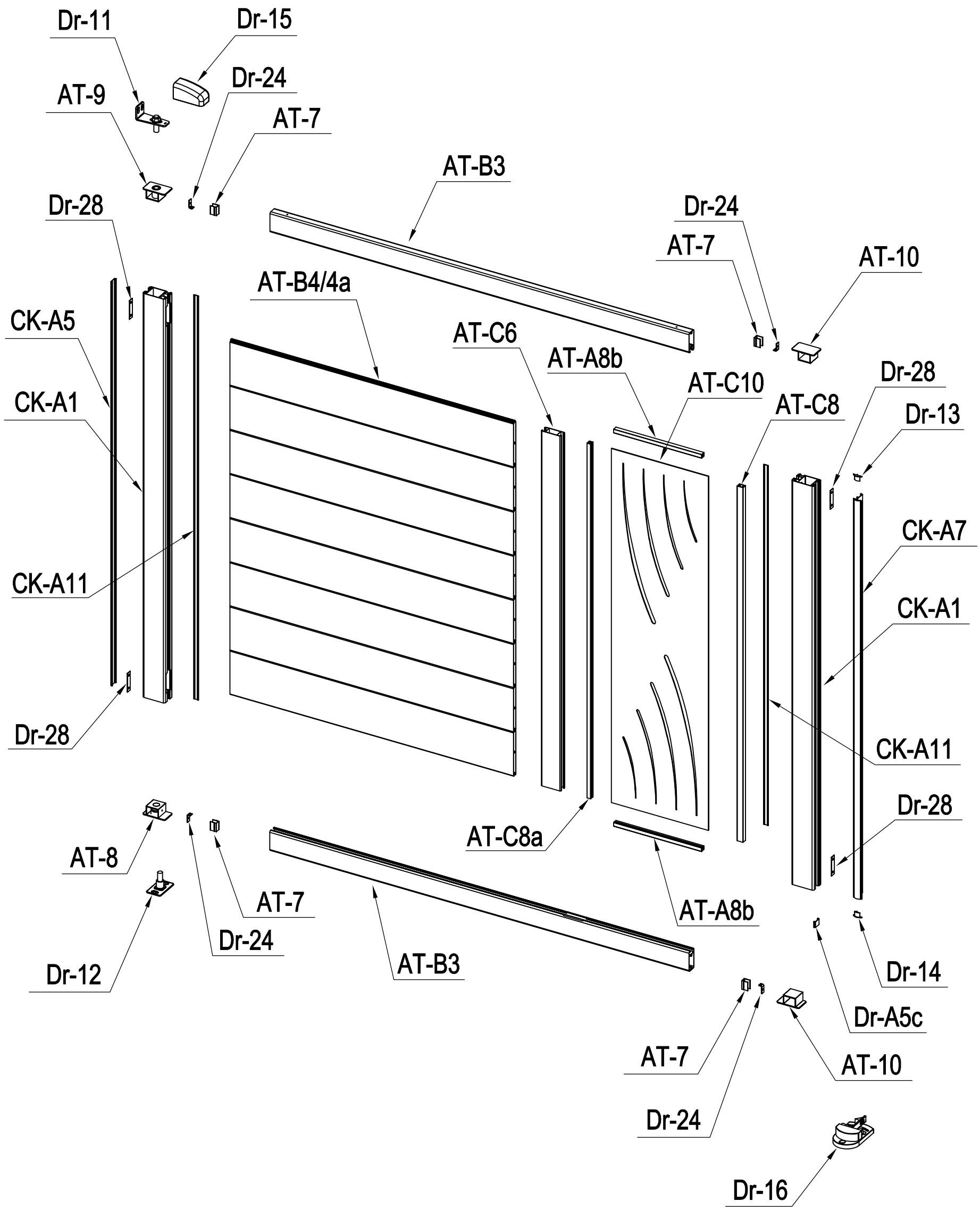
Dr-11
Dr-15
Dr-24
AT-9
AT-7
AT-B3
Dr-28
Dr-24
AT-7
AT-10
AT-B4/4a
CK-A5
AT-C6
AT-A8b
AT-C10
Dr-28
CK-A1
AT-C8
Dr-13
CK-A7
CK-A11
CK-A1
Dr-28
CK-A11
Dr-28
AT-C8a
AT-8
AT-7
AT-A8b
Dr-24
Dr-12
AT-B3
Dr-14
Dr-A5c
AT-7
AT-10
Dr-24
Dr-16

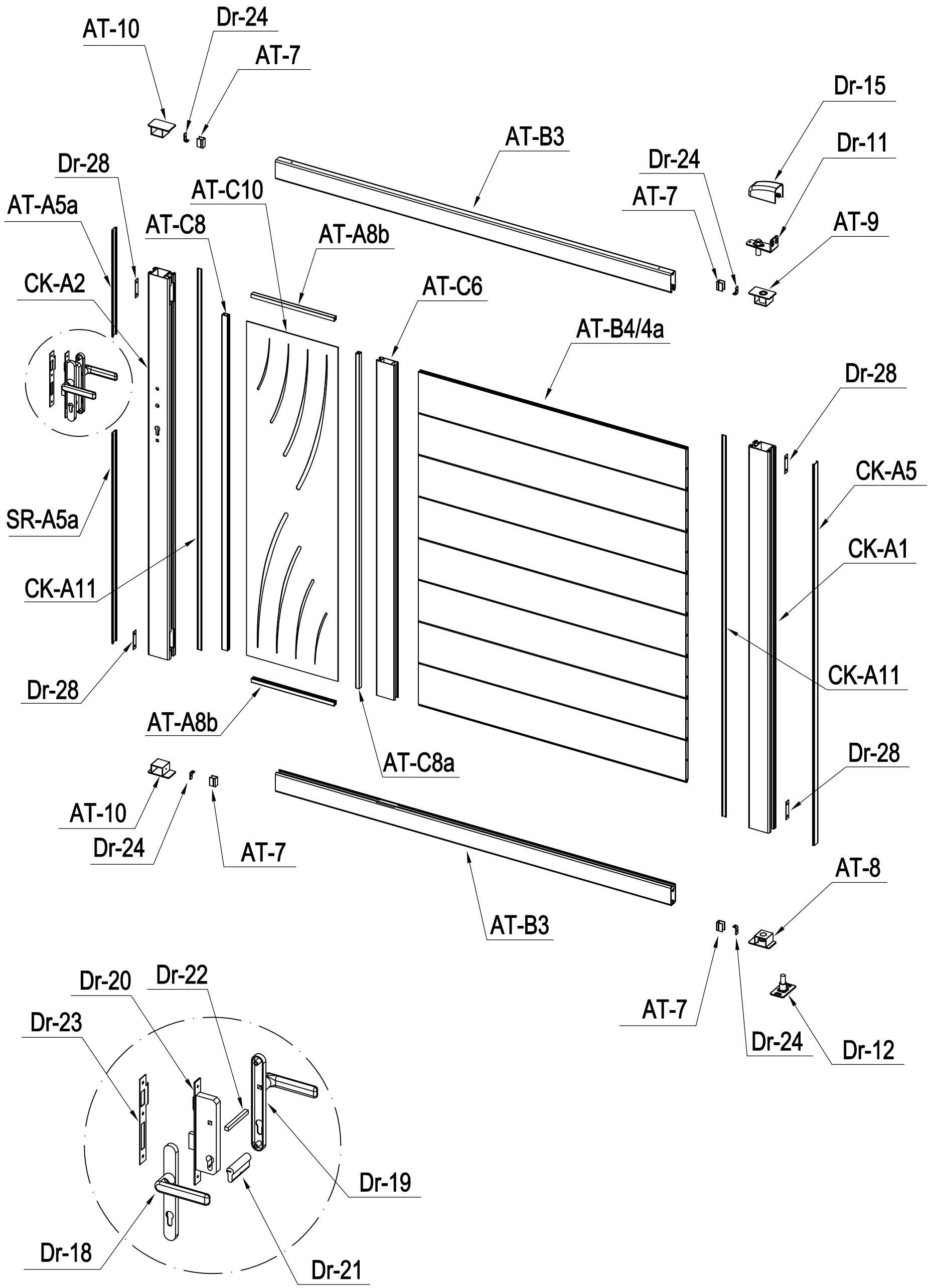
AT-10
Dr-24
AT-7
AT-B3
Dr-15
Dr-11
Dr-24
AT-7
AT-9
Dr-28
AT-A5a
AT-C10
AT-C8
AT-A8b
CK-A2
AT-C6
AT-B4/4a
Dr-28
CK-A5
SR-A5a
CK-A1
CK-A11
CK-A11
Dr-28
AT-A8b
AT-C8a
Dr-28
AT-10
Dr-24
AT-7
AT-B3
AT-8
AT-7
Dr-24
Dr-12
Dr-20
Dr-22
Dr-23
Dr-19
Dr-18
Dr-21

PART LIST

IMAGE	NO.	L.(mm)	QTY
	CK-A1	1418	3
	CK-A2	1418	1
	AT-B3	1471	4
	AT-C6	1246	2
	AT-B4	995	14
	AT-B4a (+AT-B15)	995	2
	AT-C10	1243	2
	AT-C8	1245	2
	AT-C8a	1245	2
	AT-A8b	308.5	4
	CK-A5	1418	2
	AT-A5a	395.5	1
	SR-A5a	782	1
	Dr-A5c	19.5	1
	CK-A11	1418	4
	AT-7	29.5	8
	CK-A7	1398	1
	AT-8		2
	AT-9		2
	AT-10		4
	Dr-11		2
	Dr-12		2
	Dr-13		1
	Dr-14		1

IMAGE	NO.	L.(mm)	QTY
	Dr-15		2
	Dr-16		1
	Dr-17		2
	Dr-31		4
	Dr-18		1
	Dr-19		1
	Dr-20		1
	Dr-21		1
	Dr-22		1
	Dr-23		1
	Dr-24		8
	Dr-25		1
	Dr-25a		2
	Dr-26		3
	Dr-27		2
	AT-R30		8
	AT-R31		8
	AT-R32		12
	AT-R33		16
	AT-R34		3
	AT-R35		3
	AT-R36		56
	AT-R37		8
	Dr-28		8

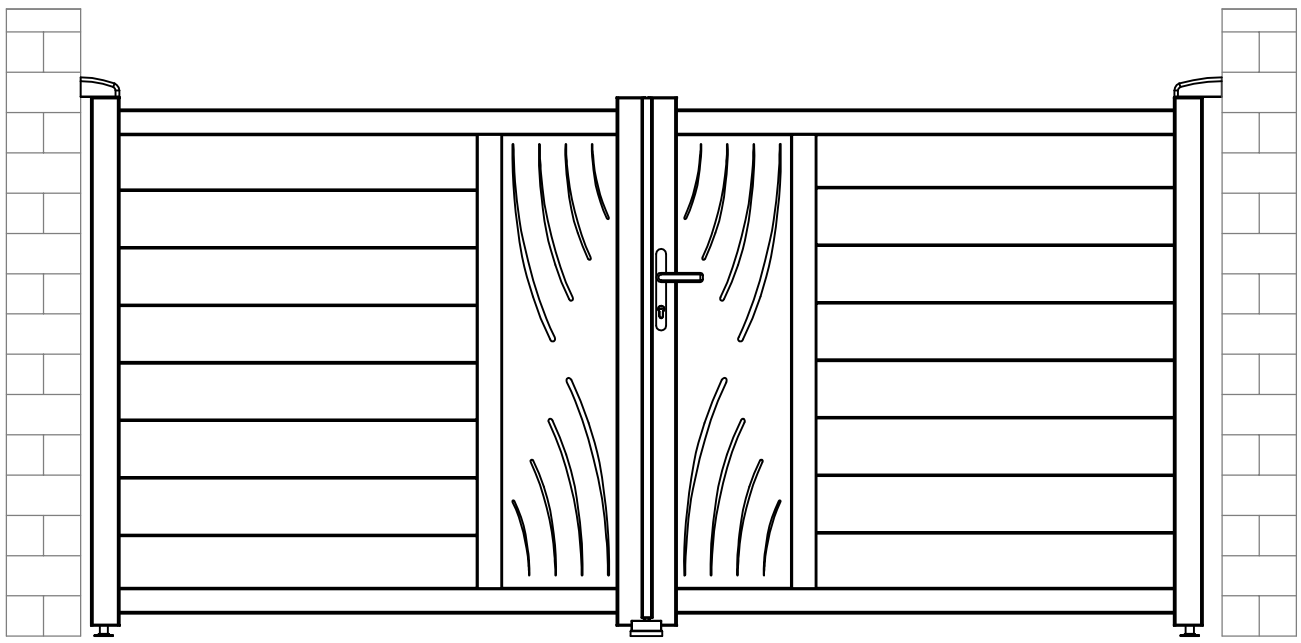

A : P1~23
P47~53

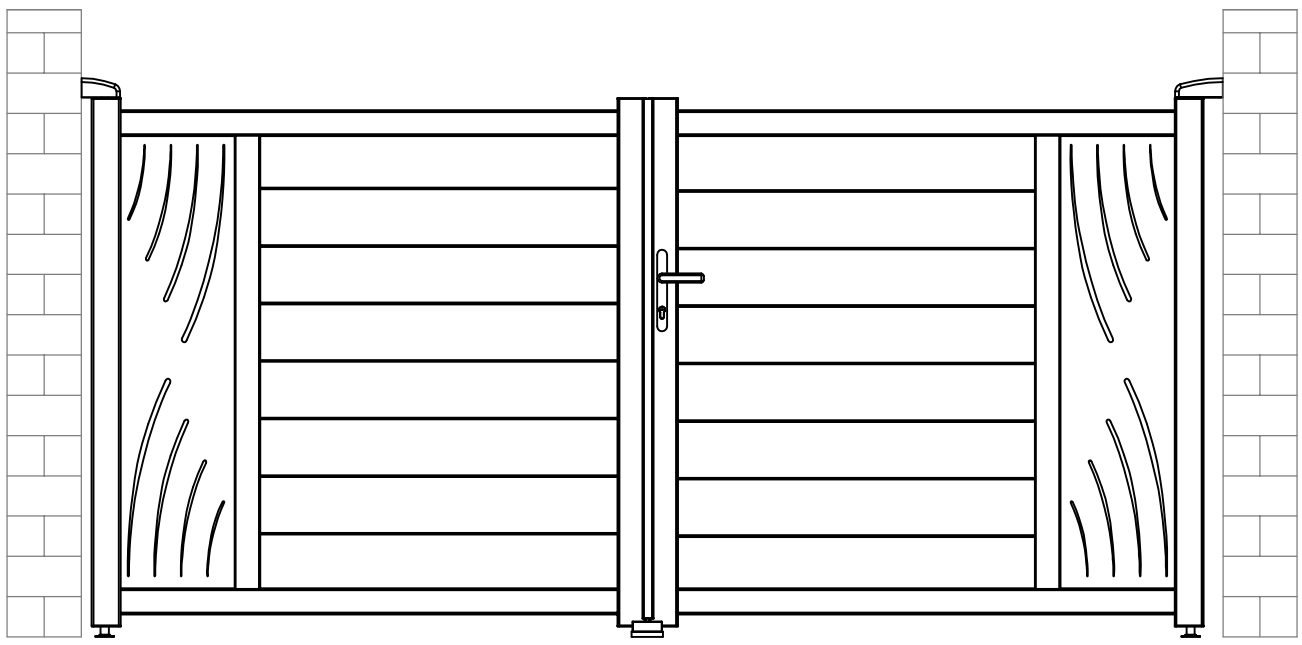

B : P24~46
P47~53

A

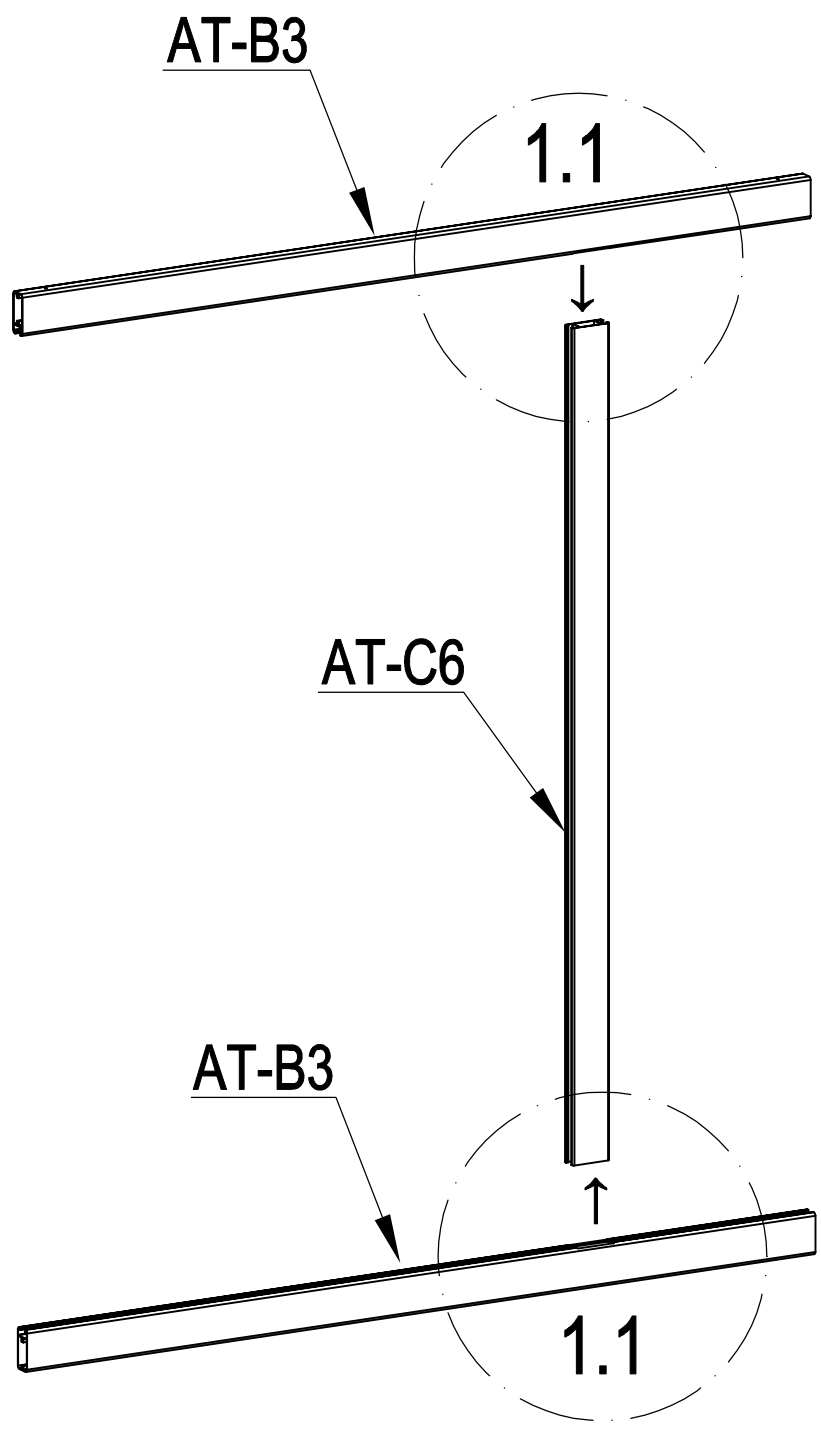

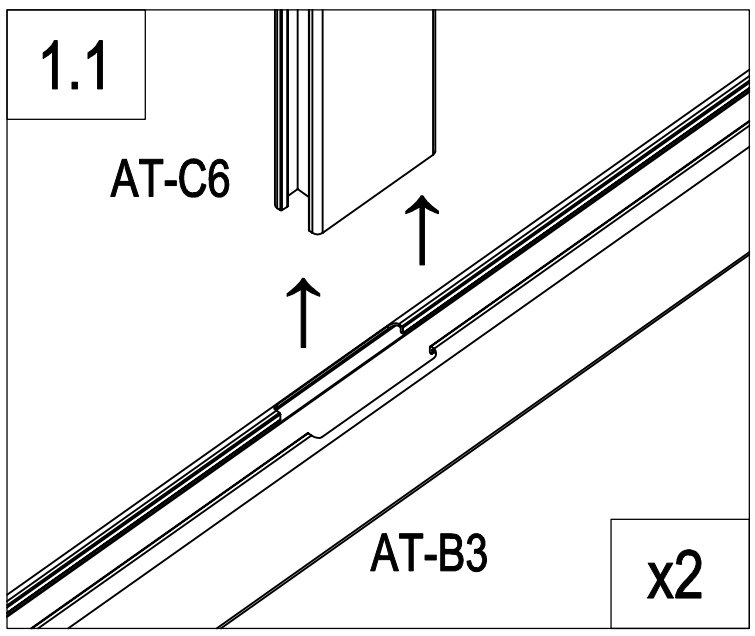

	AT-C6	1
	AT-B3	2

A

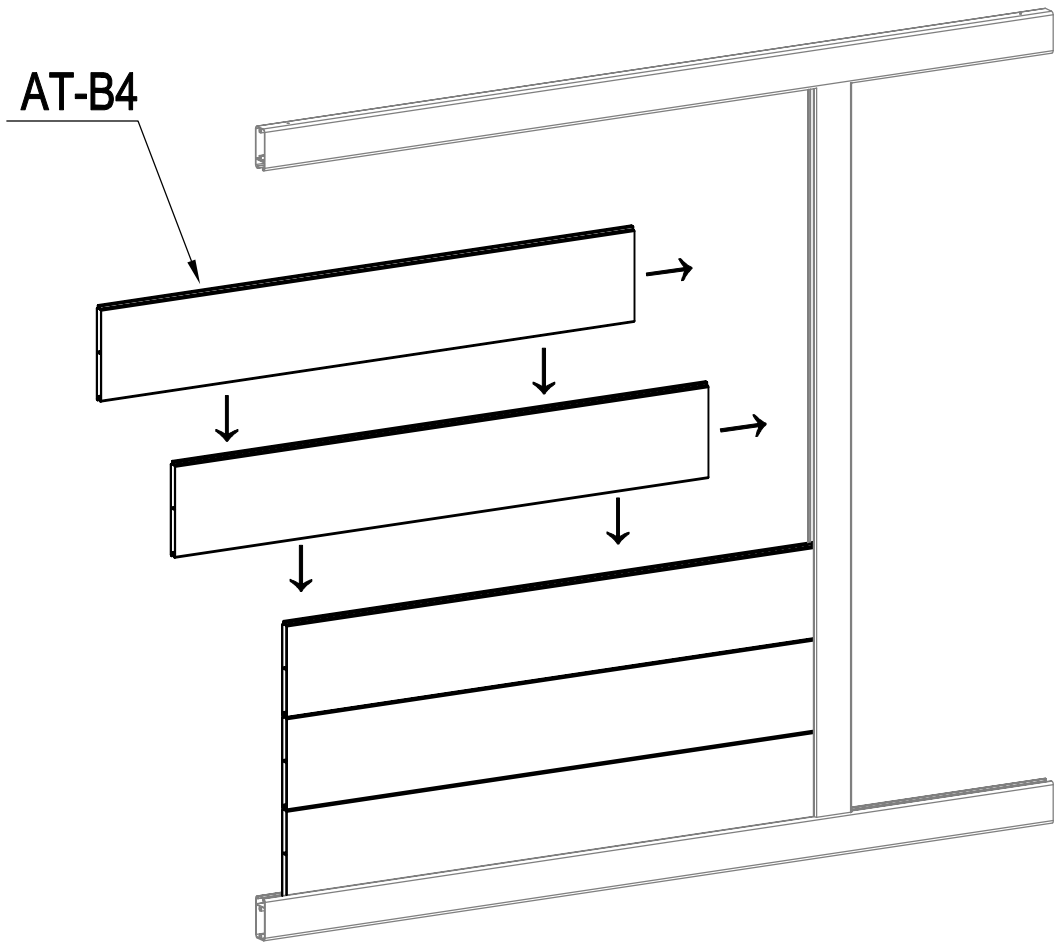

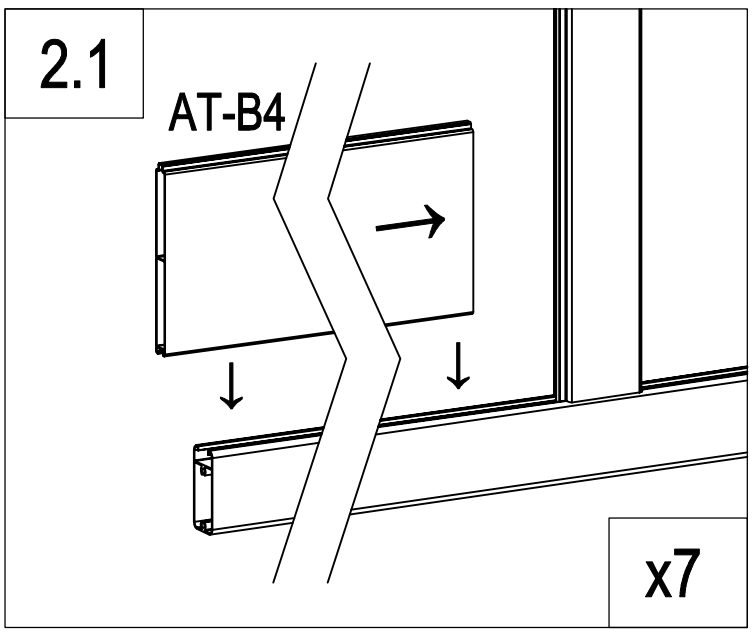

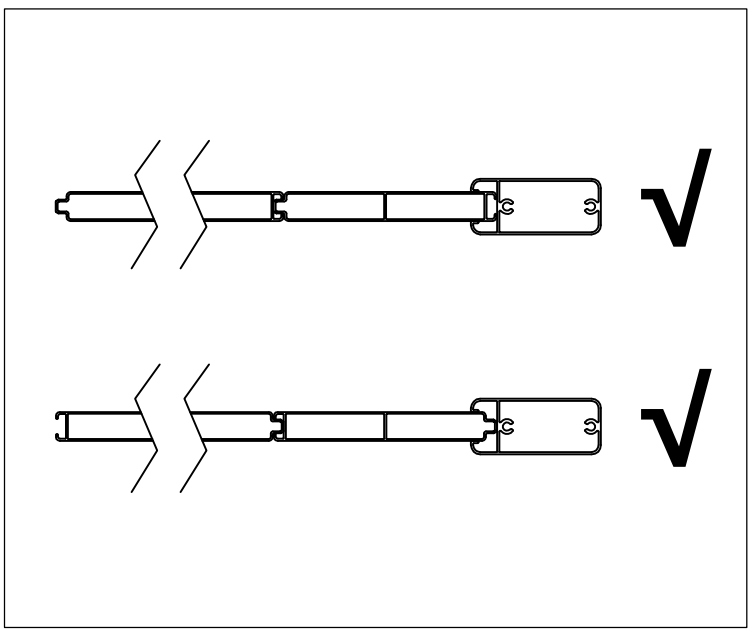

	AT-B4	7

A

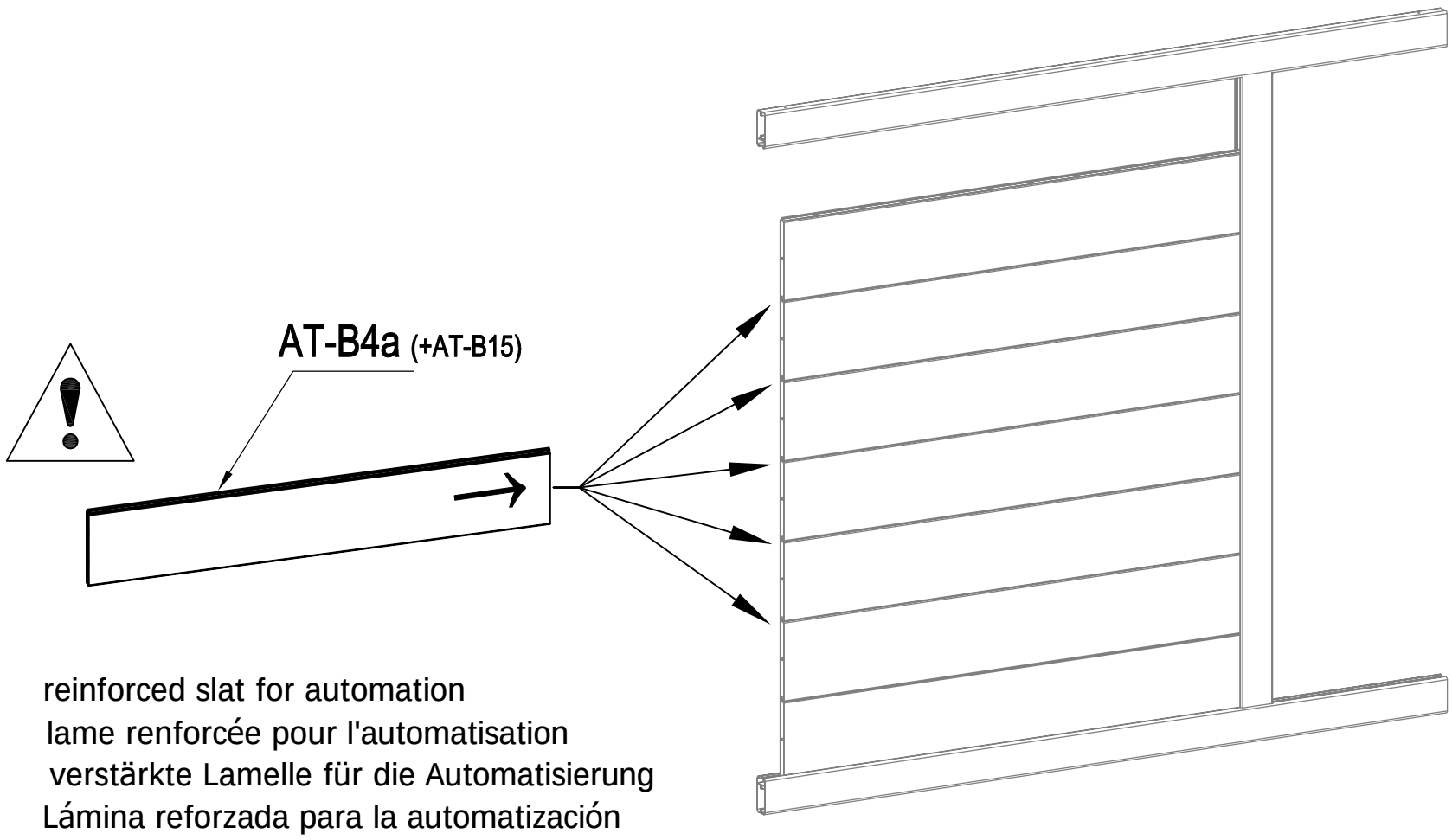

EN: reinforced slat for automation
FR : lame renforcée pour l'automatisation
DE : verstärkte Lamelle für die Automatisierung
ES: Lámina reforzada para la automatización
PT: ripa reforçada para automatização
IT: lamella rinforzata per l'automazione
NL: versterkte lat voor automatisering
PL: wzmocniona listwa do automatyzacji

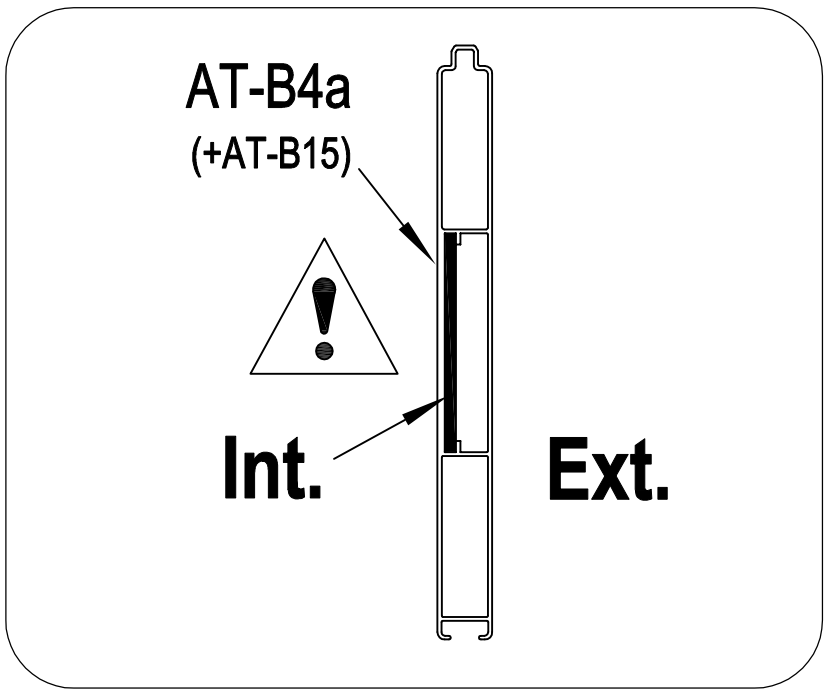

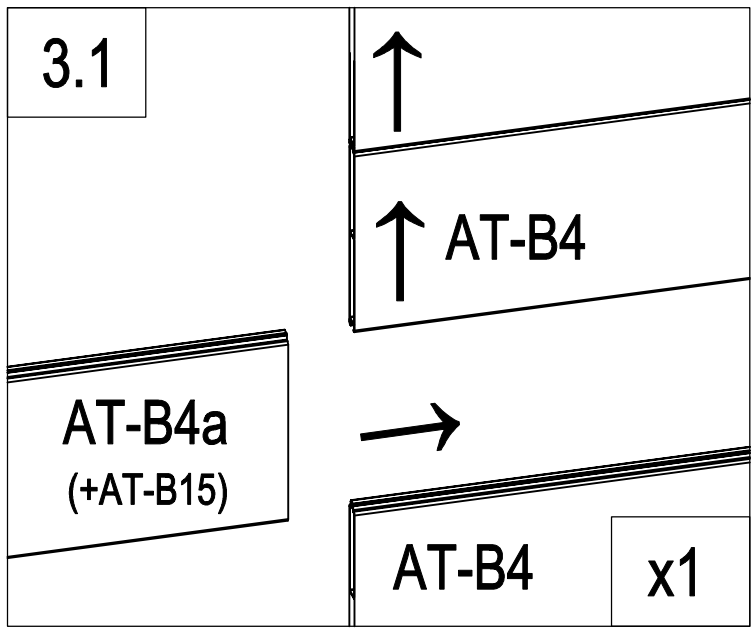

	AT-B4a (+AT-B15)	1

A

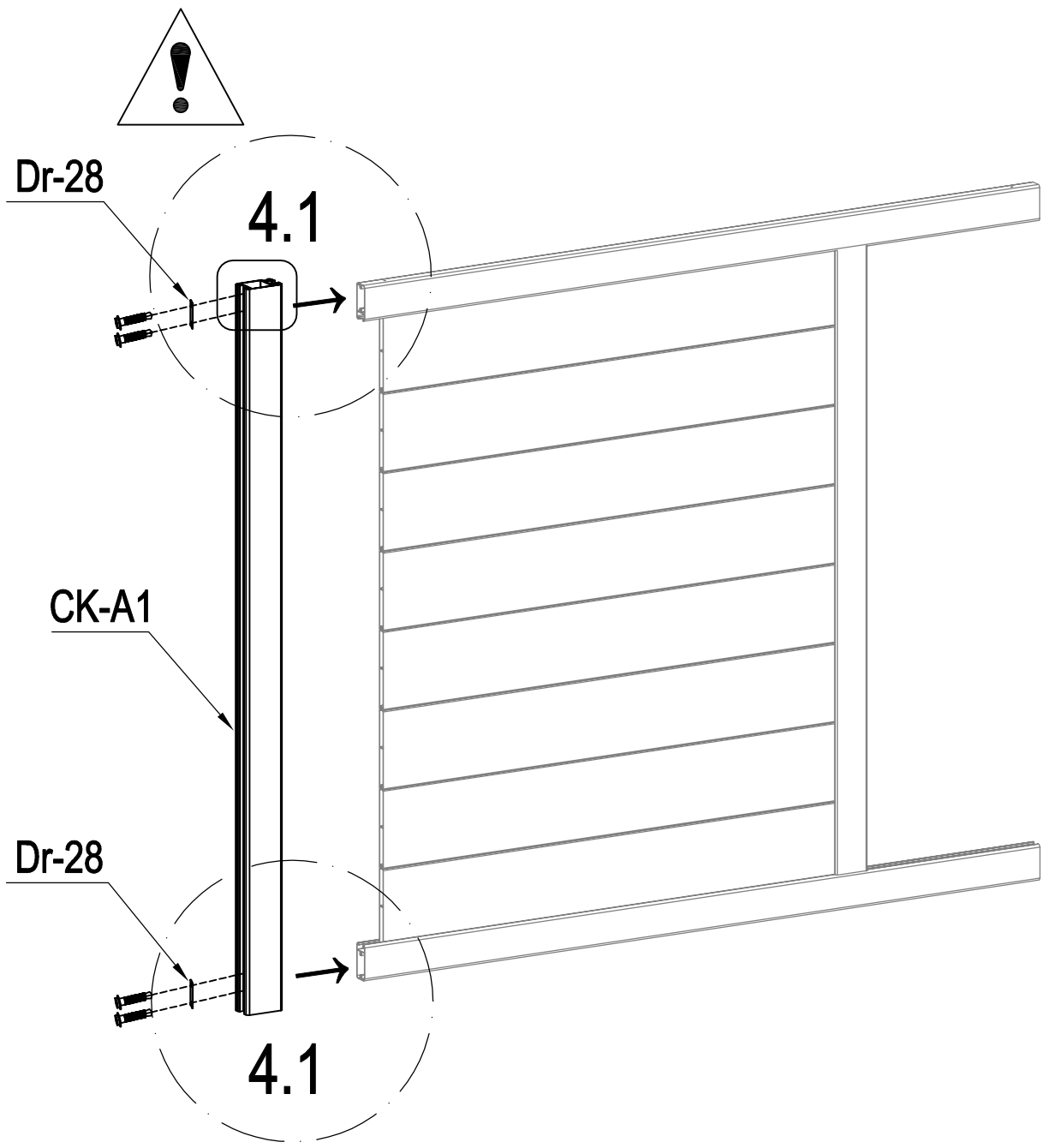

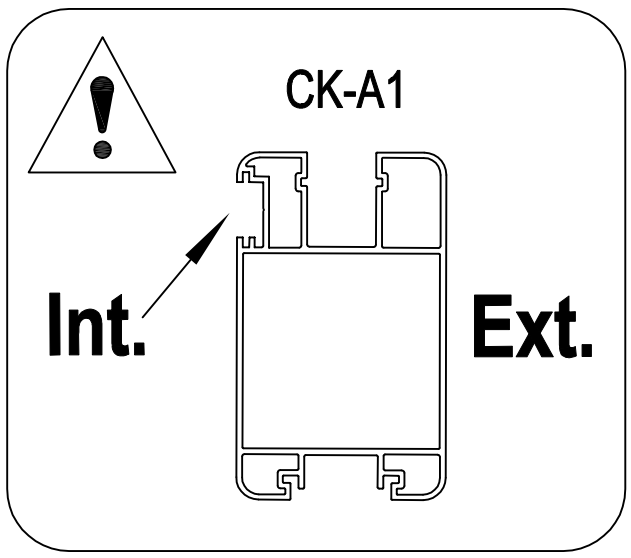

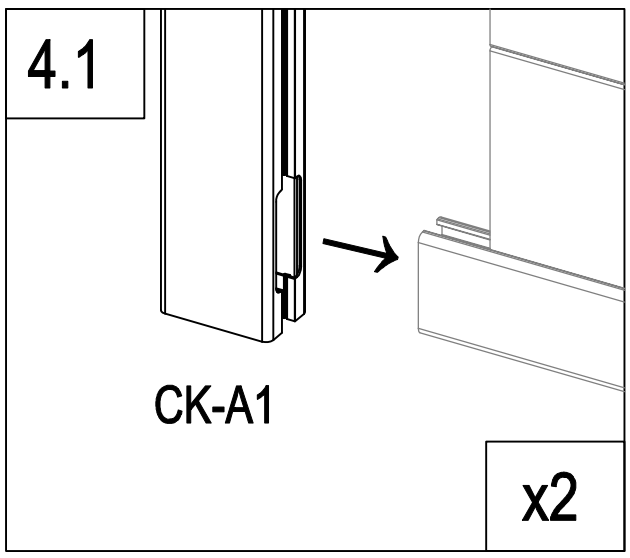

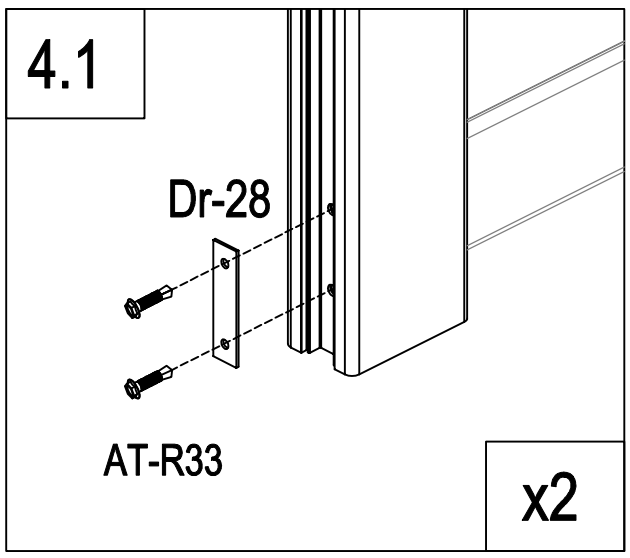

	CK-A1	1
	Dr-28	2
	AT-R33	4

A

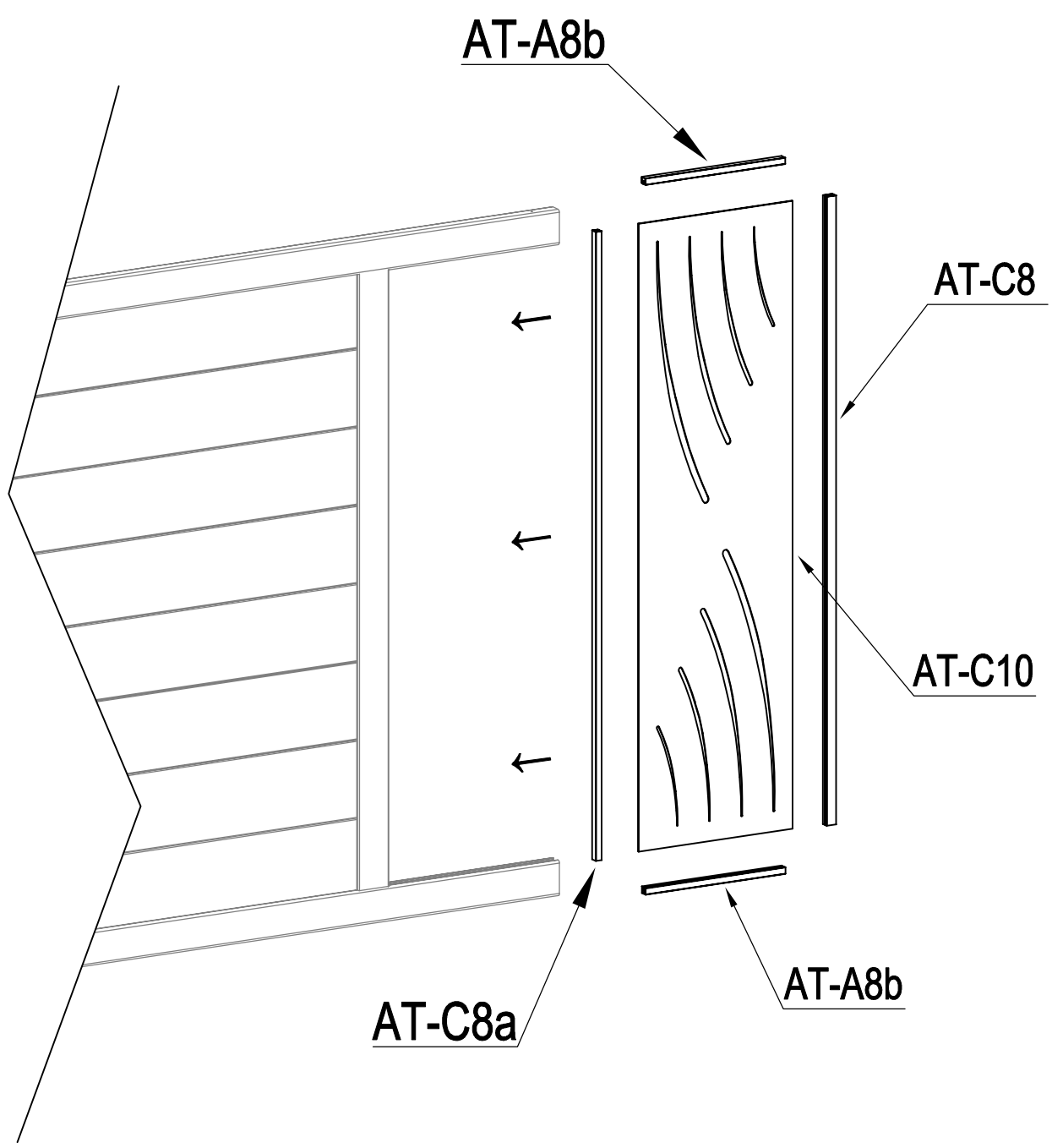

EN :you can flip and switch the direction of this plate to personnalize your gate
FR: vous pouvez retourner et changer la direction de cette plaque pour personnaliser votre portail
DE: Sie können dieses Schild umdrehen und die Richtung wechseln, um Ihr Tor zu personnalisieren.
ES: puedes girar y cambiar la dirección de esta placa para personalizar tu puerta
PT: pode virar e mudar a direcção desta placa para personalizar o seu portão
IT: potete capovolgere e cambiare la direzione di questa piastra per personalizzare il vostro cancello
NL: u kunt de richting van deze plaat omdraaien en veranderen om uw poort te verpersoonlijken...
PL: można obrócić i przełączyć kierunek tej płyty, aby spersonalizować bramę.

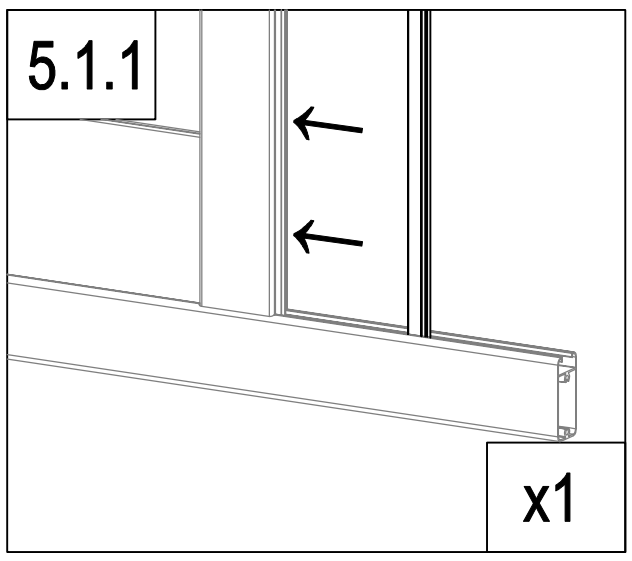

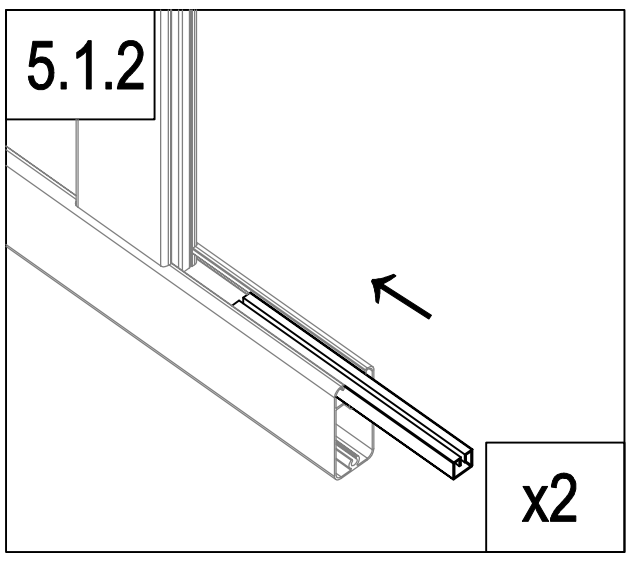

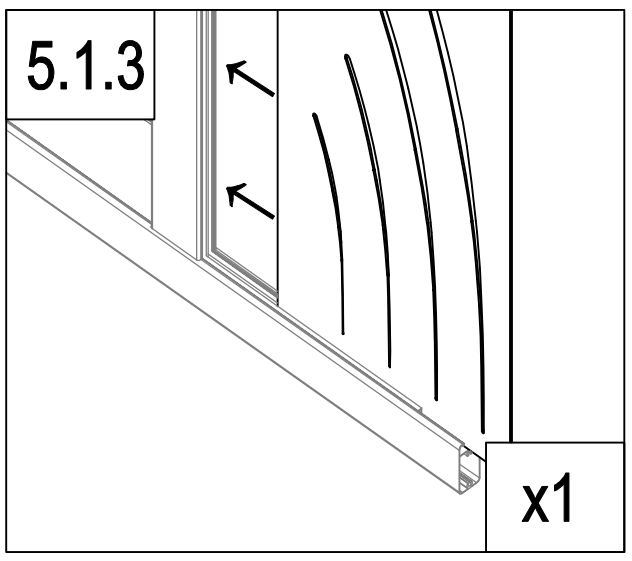

	AT-C8a	1
	AT-A8b	2
	AT-C10	1
	AT-C8	1

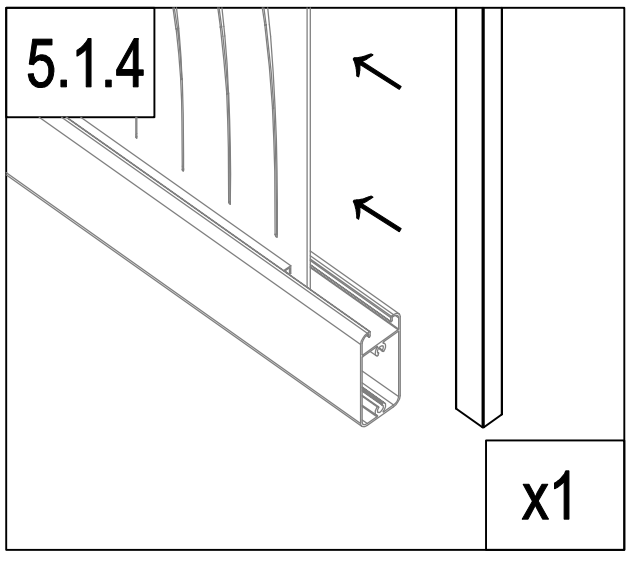

A

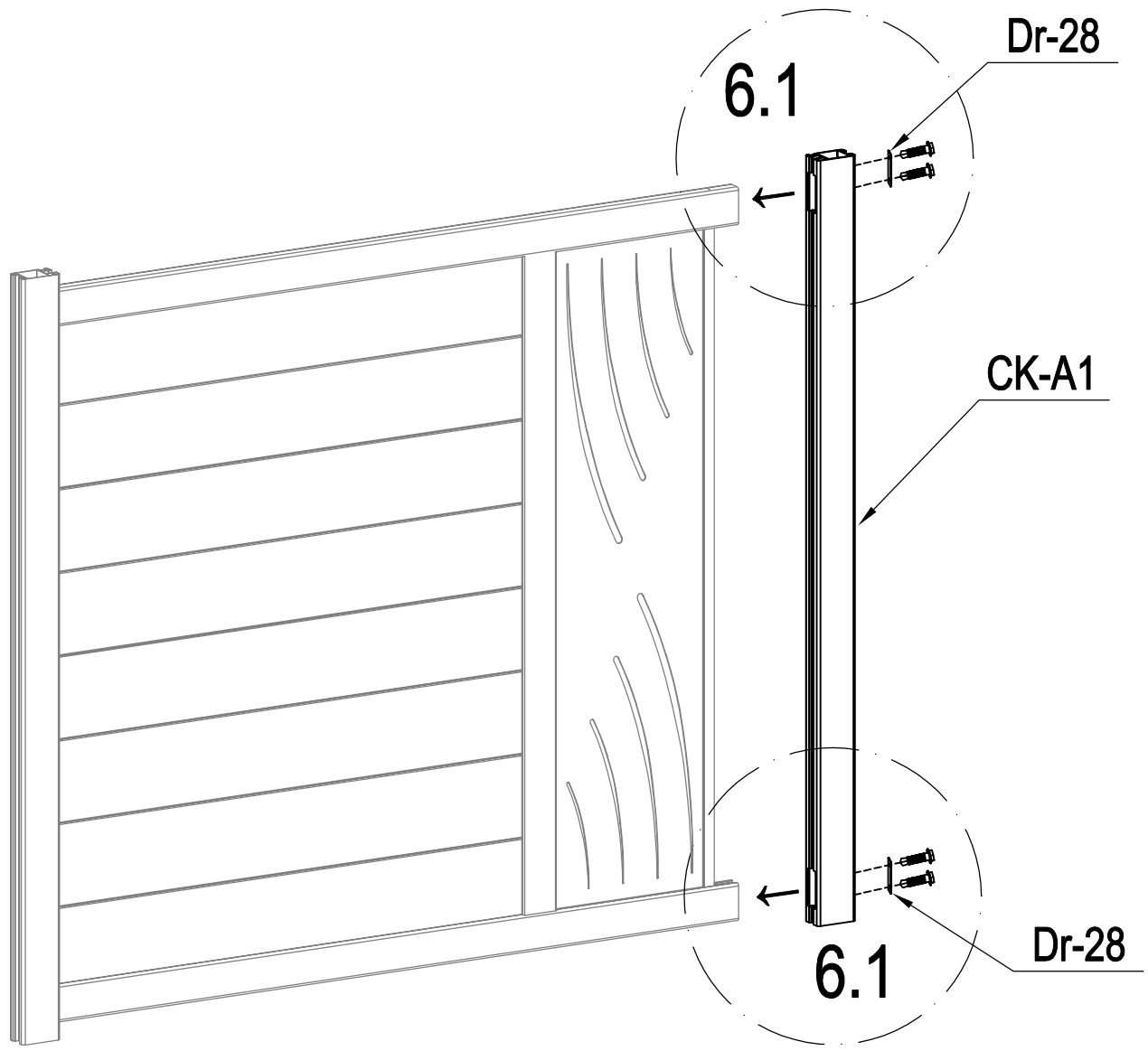

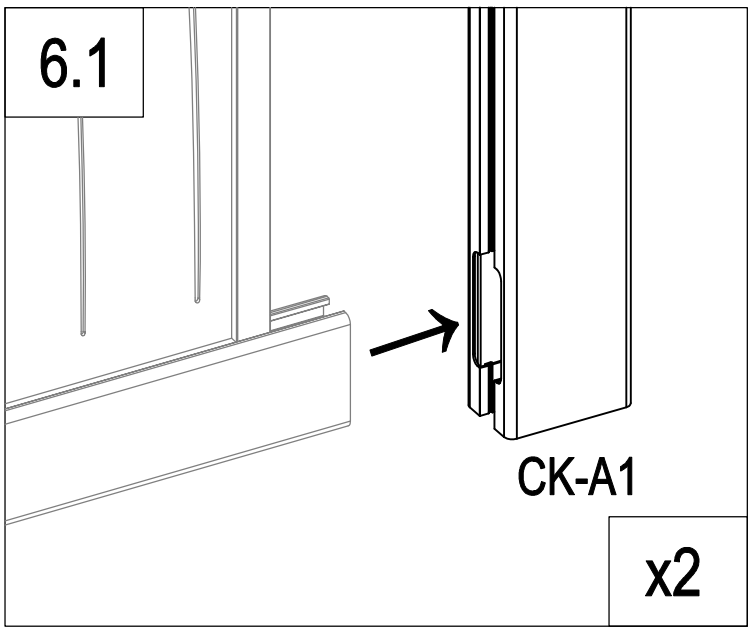

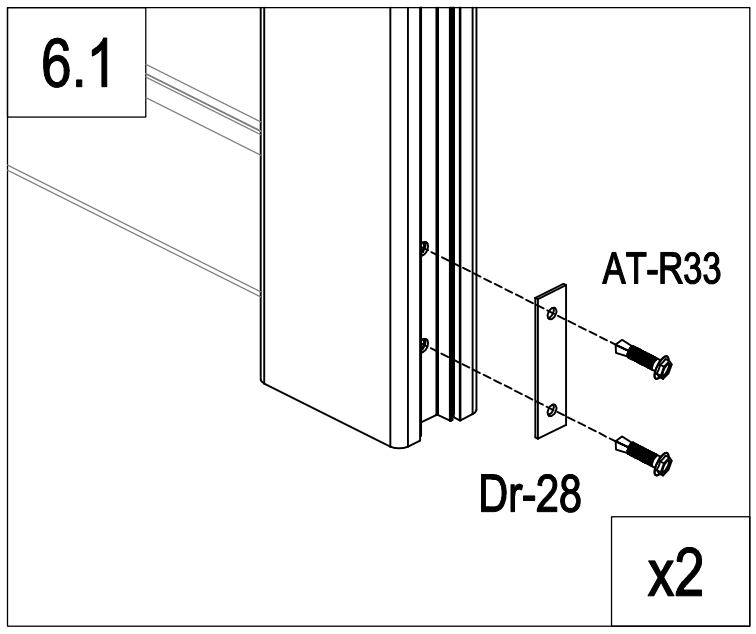

	CK-A1	1
	Dr-28	2
	AT-R33	4

A

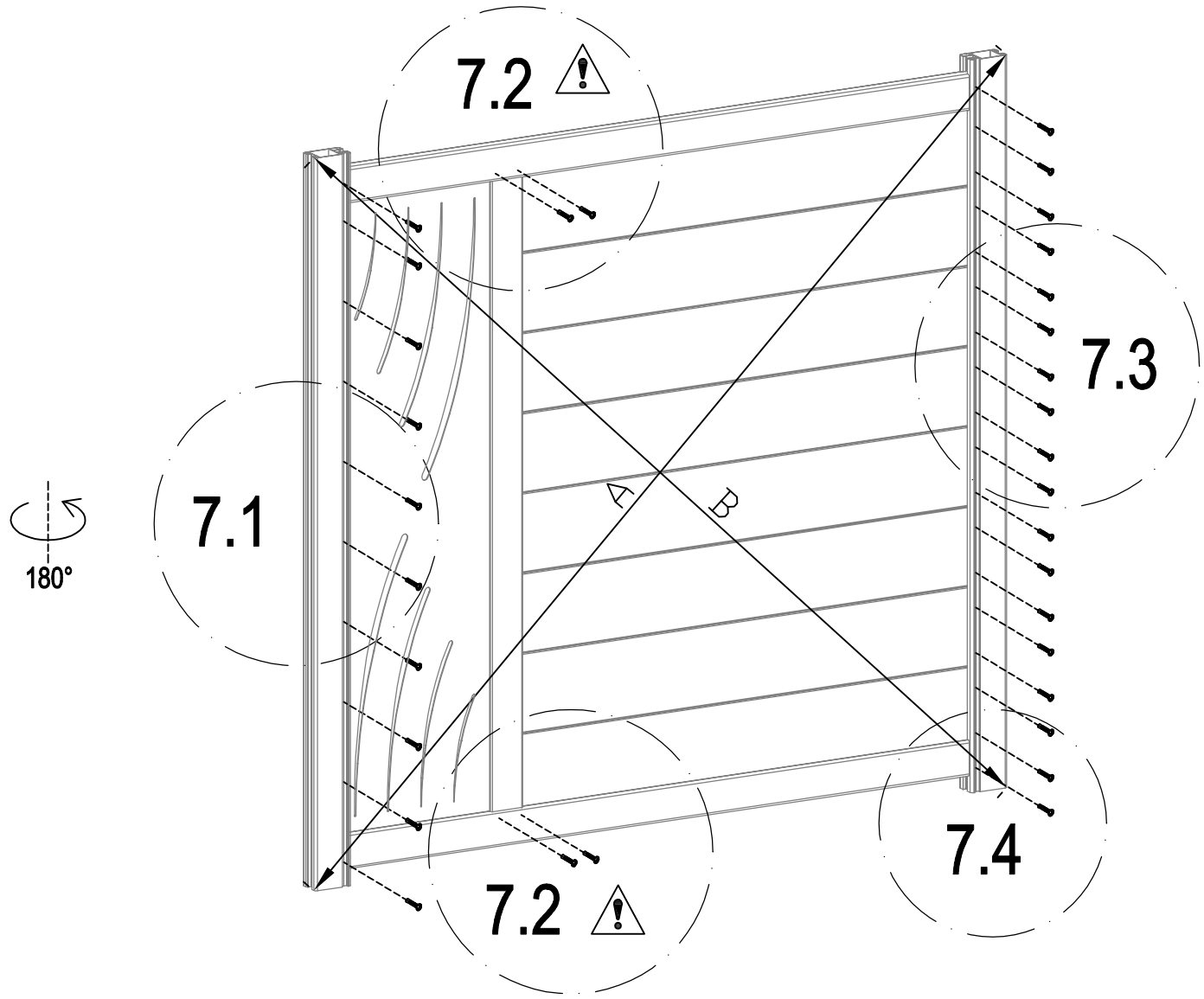

A=B

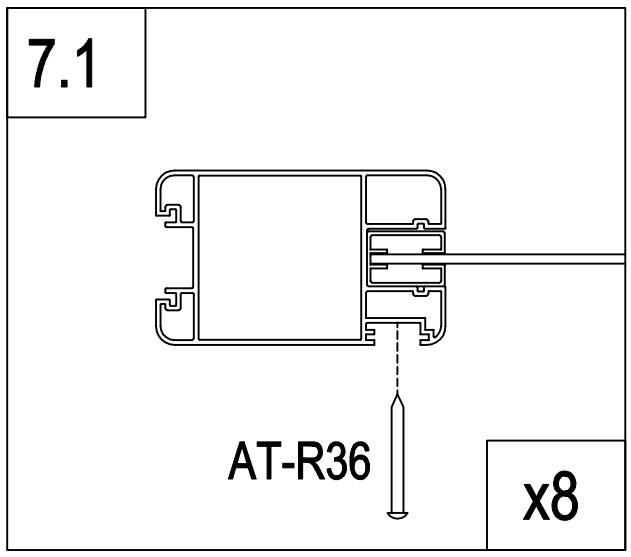

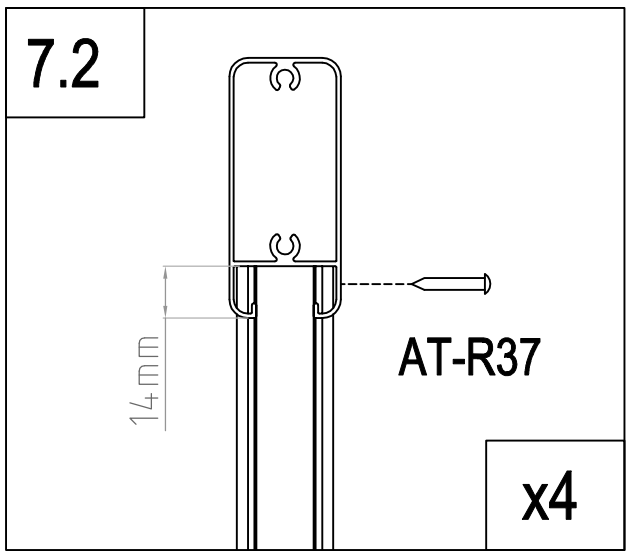

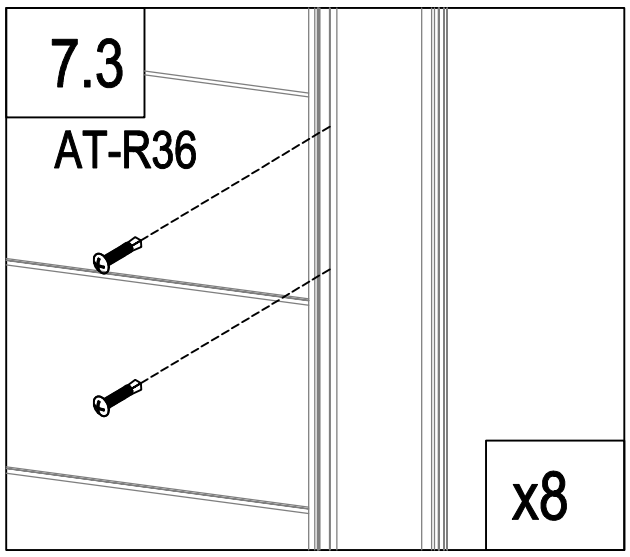

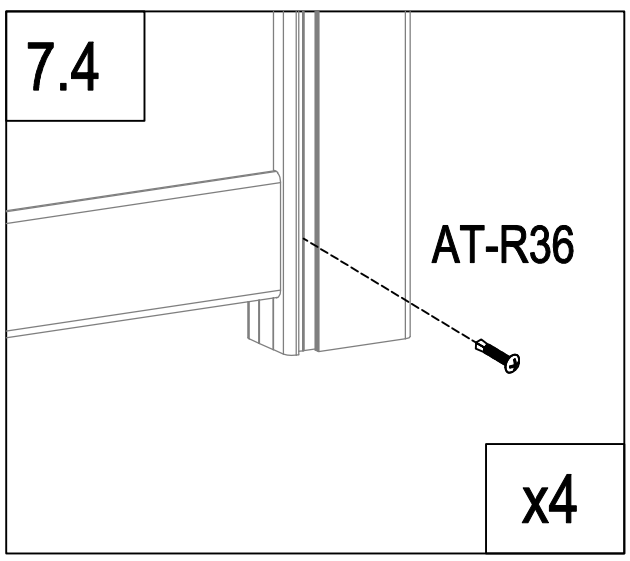

	AT-R36	28
	AT-R37	4

A

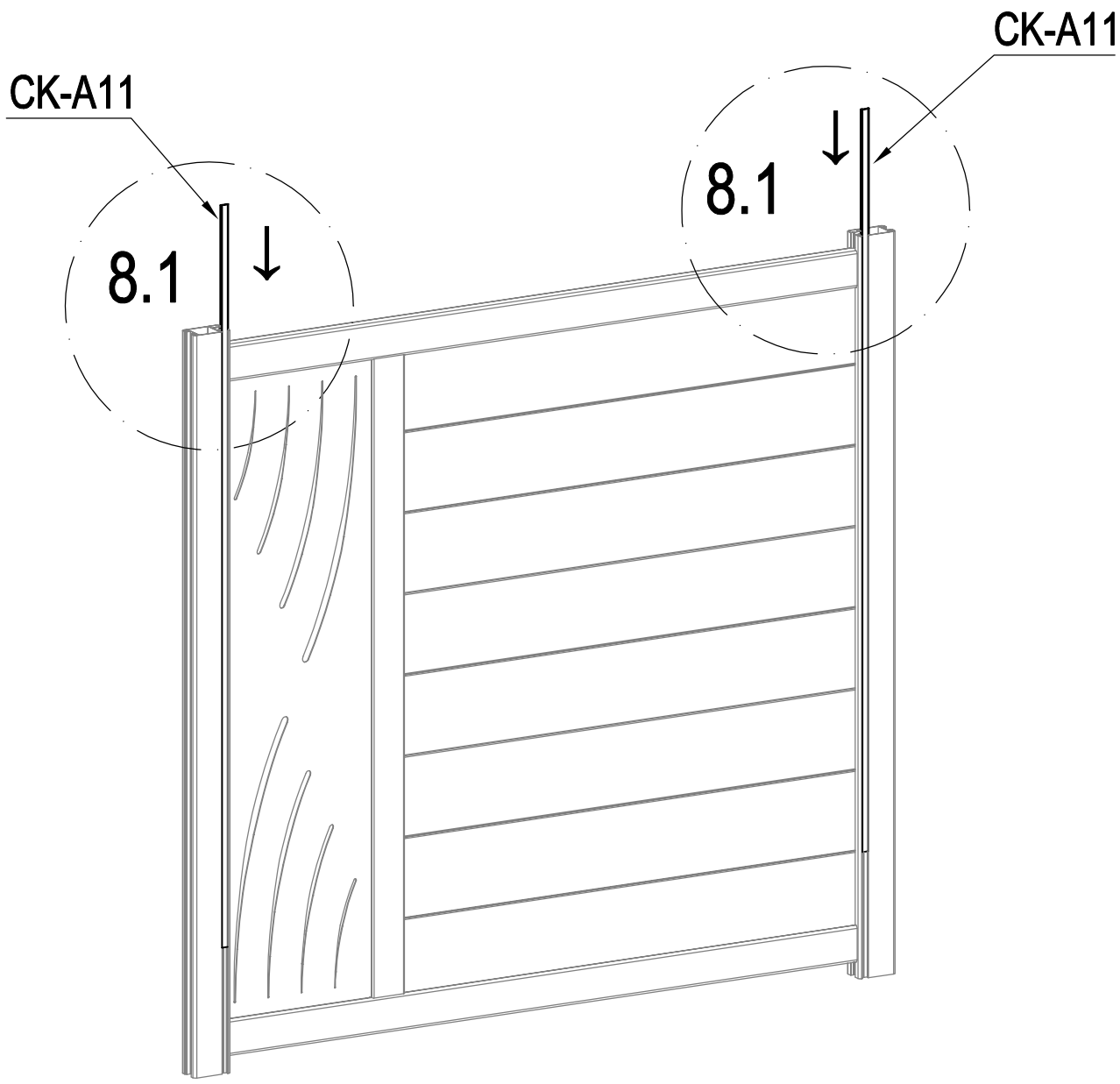

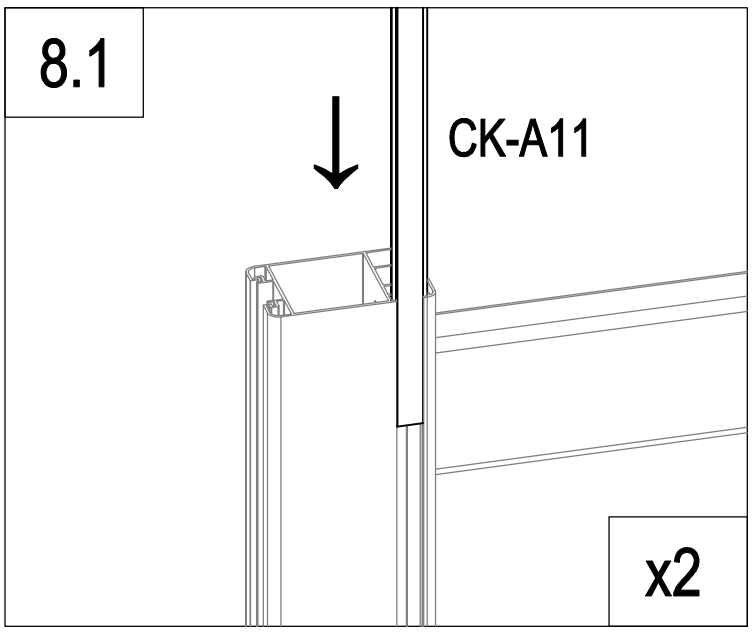

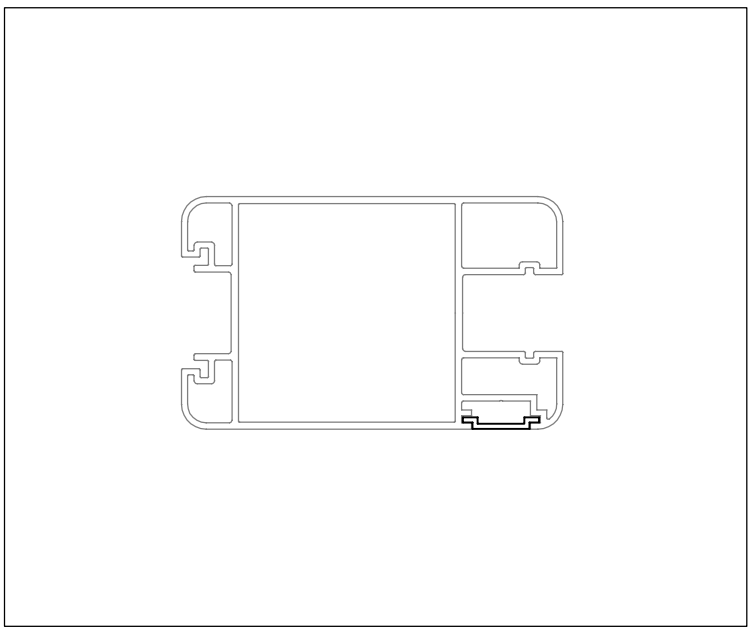

	CK-A11	2

A

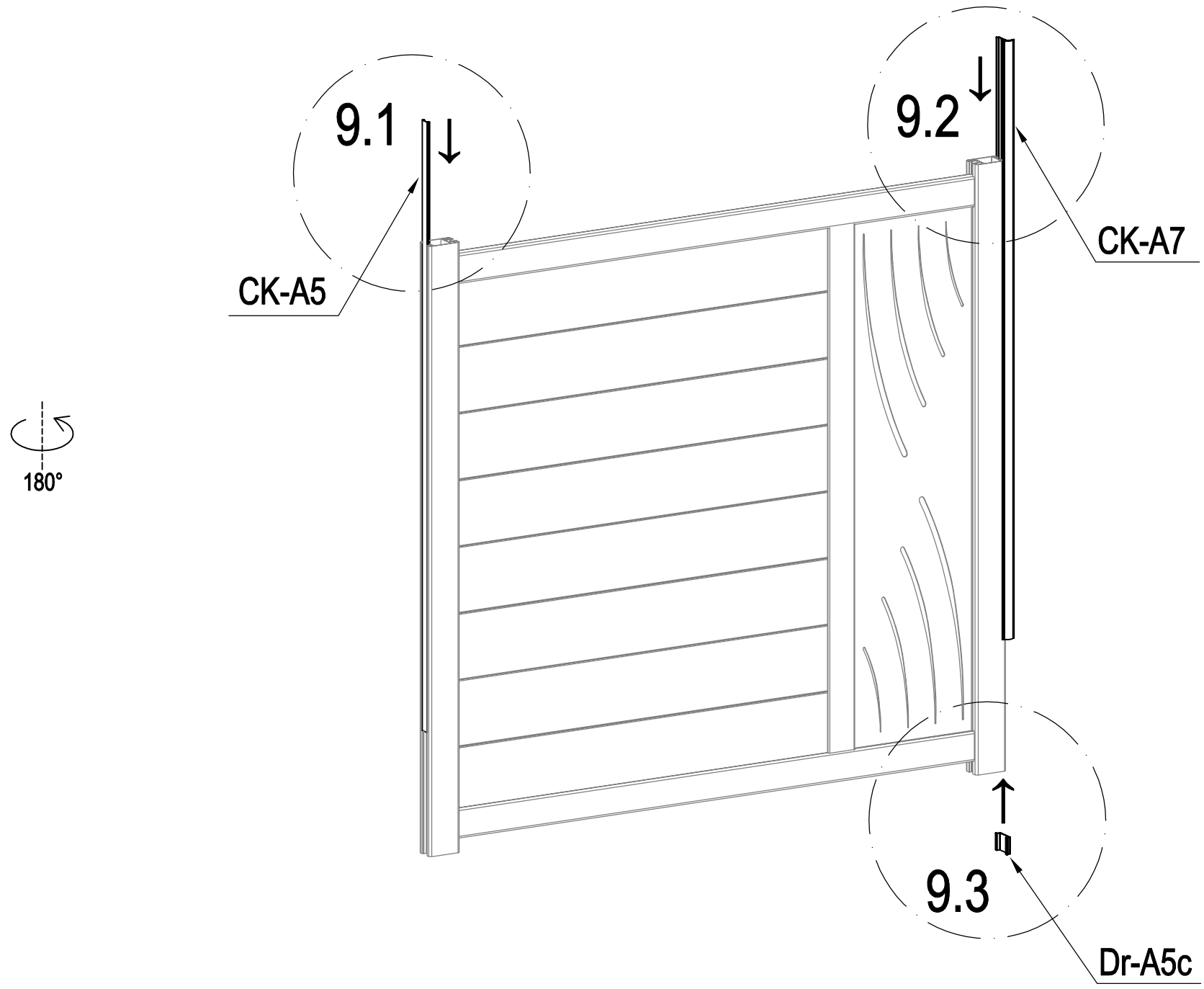

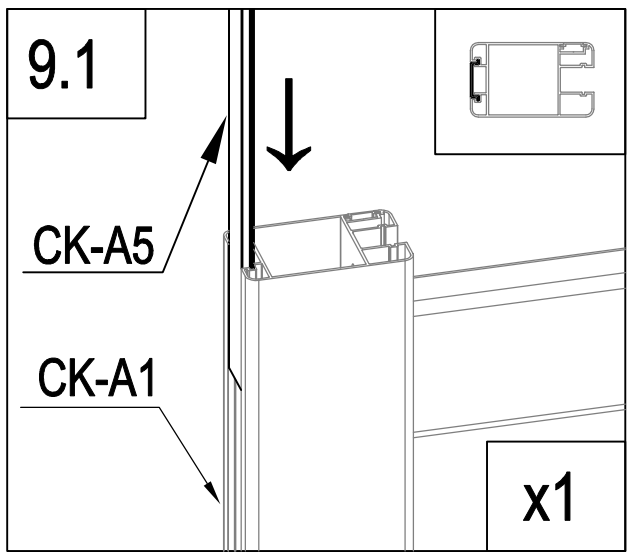

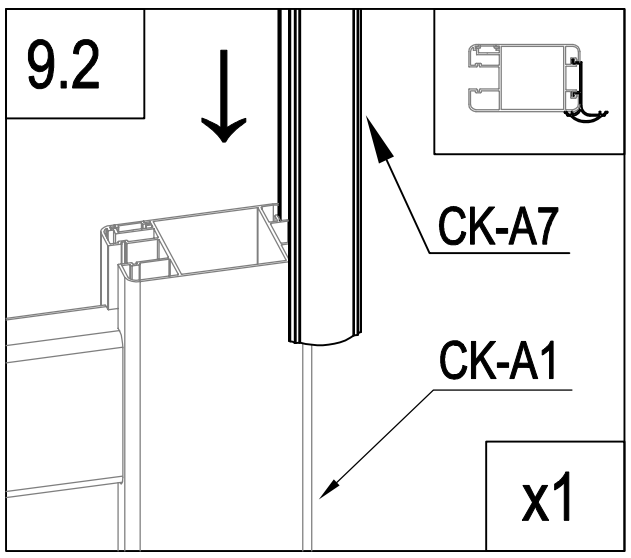

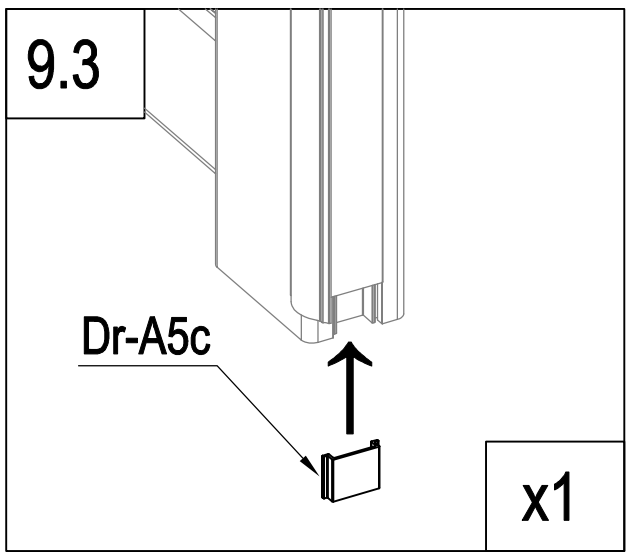

	CK-A5	1
	Dr-A5c	1
	CK-A7	1

A

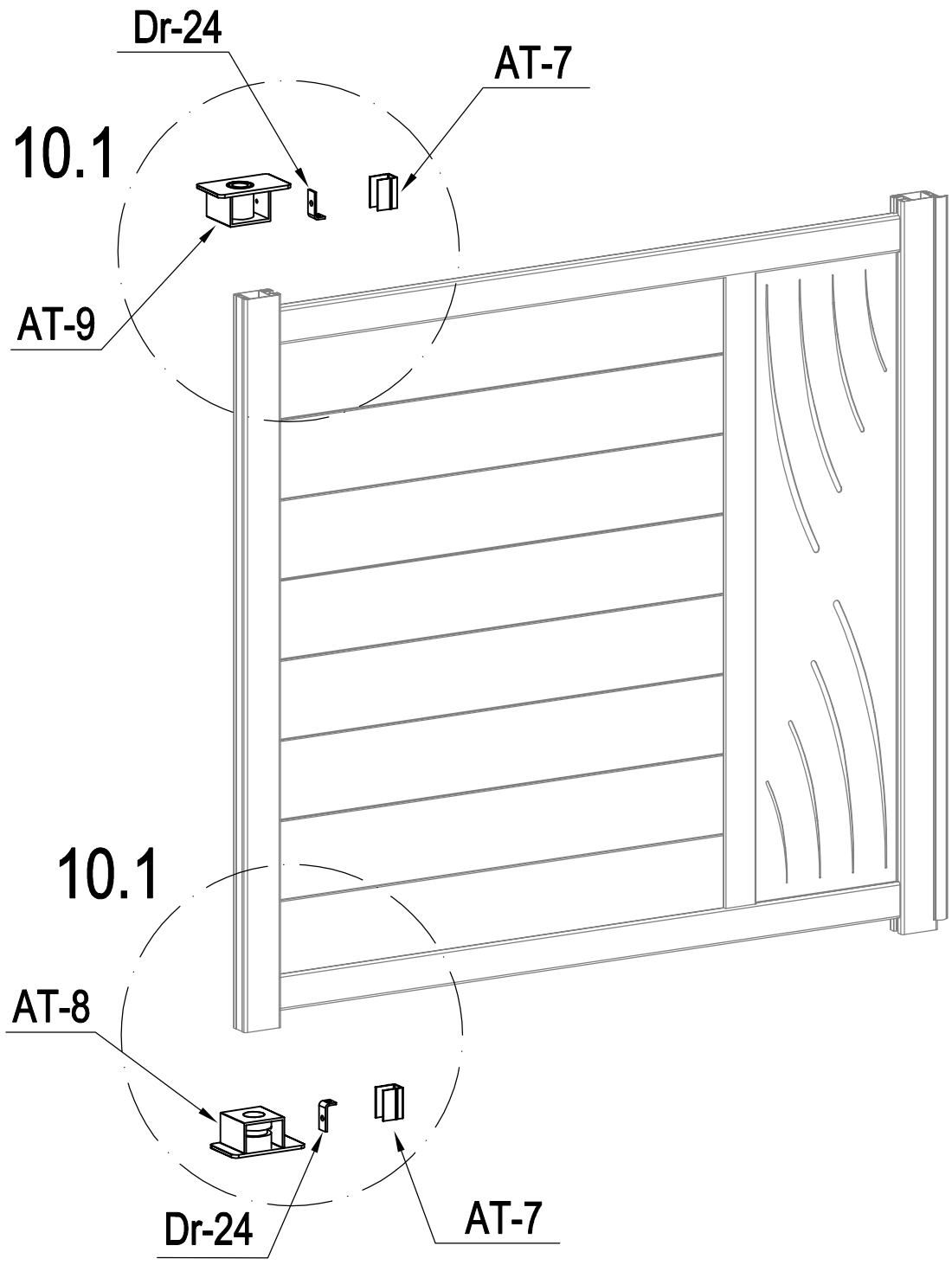

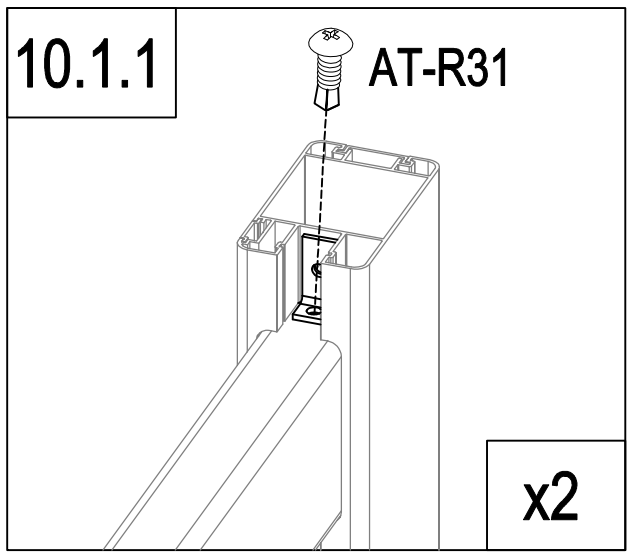

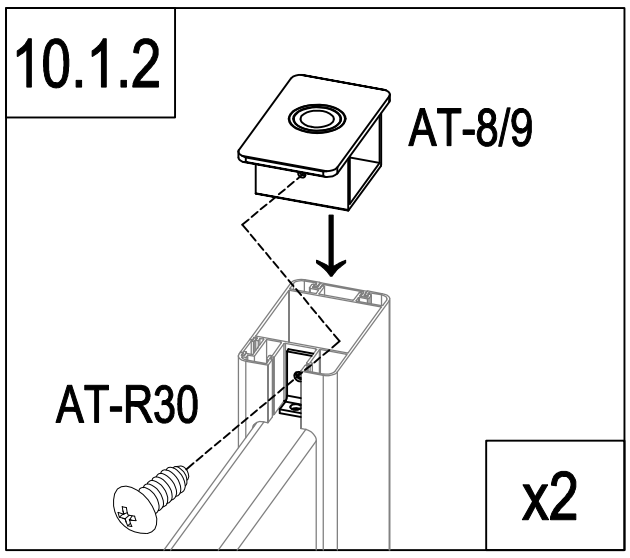

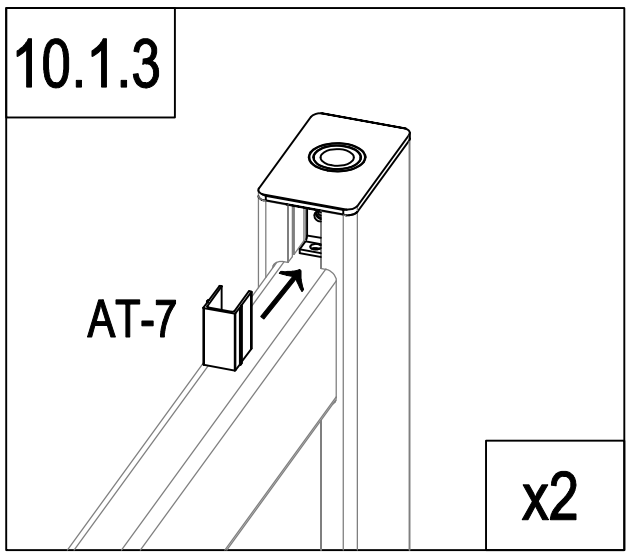

	AT-8	1
	AT-9	1
	Dr-24	2

	AT-7	2
	AT-R30	2
	AT-R31	2

A

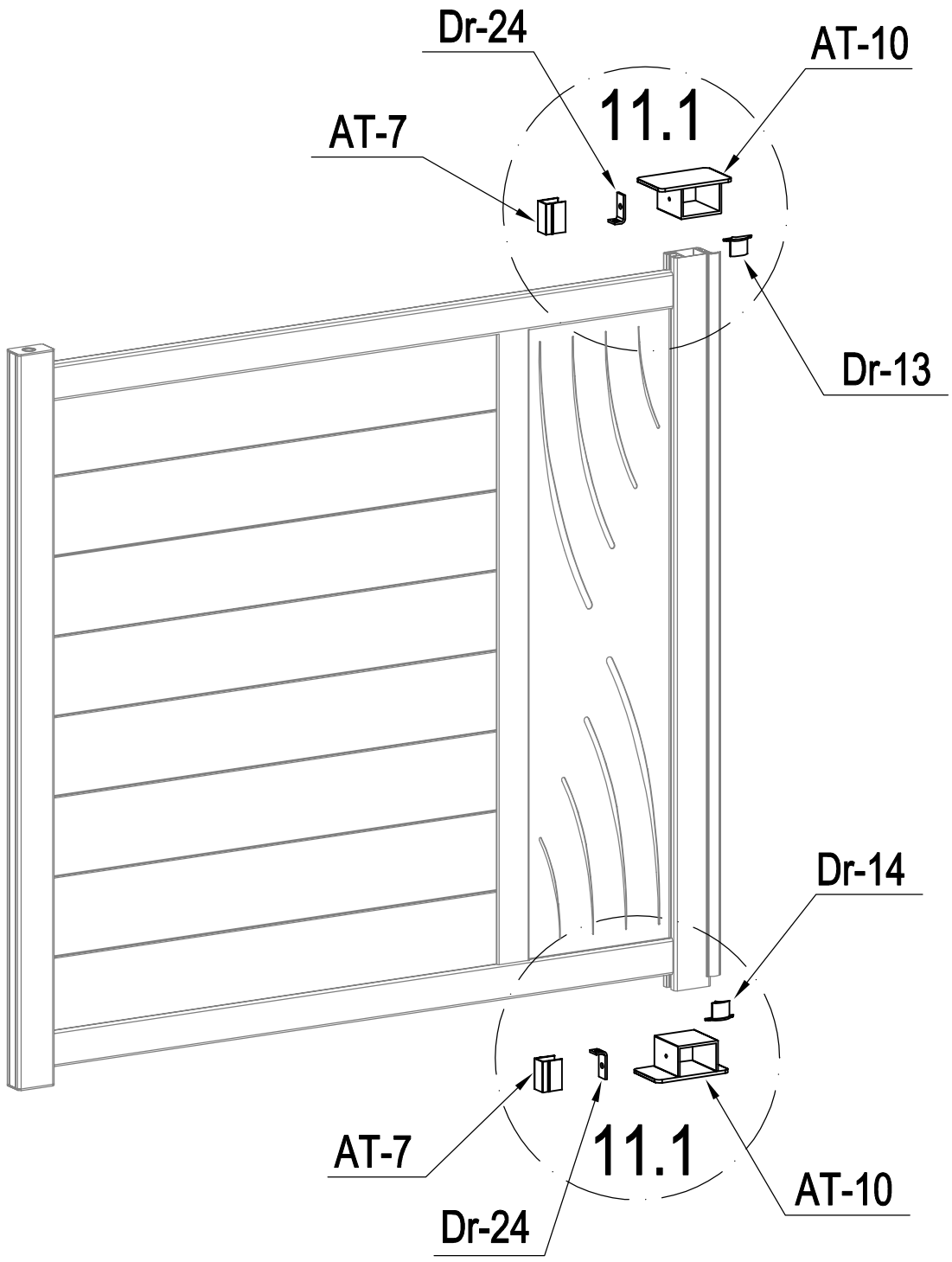

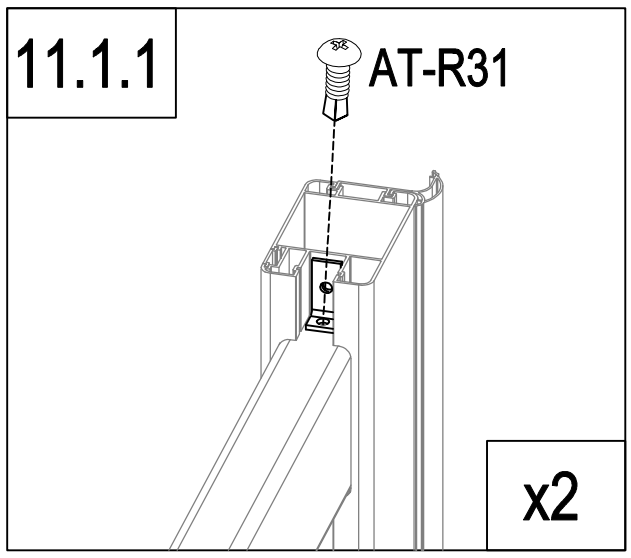

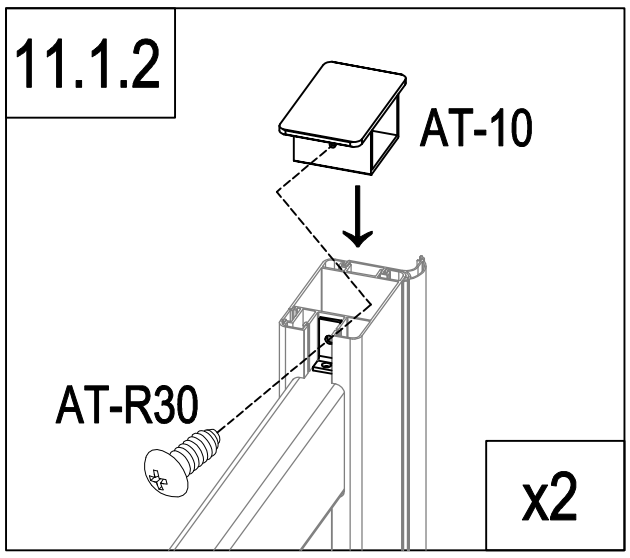

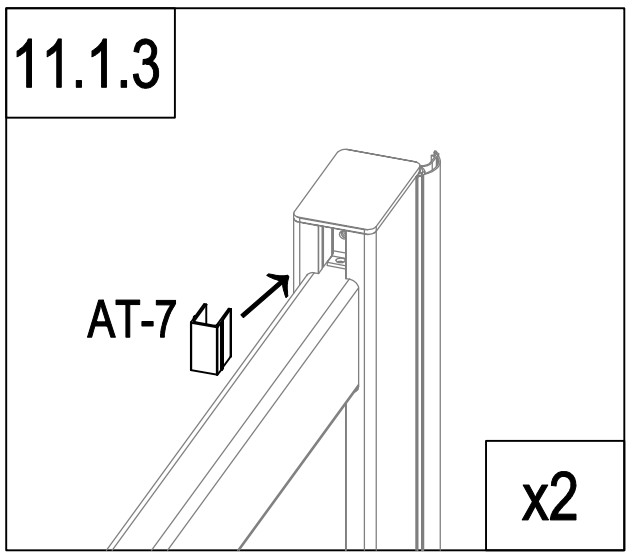

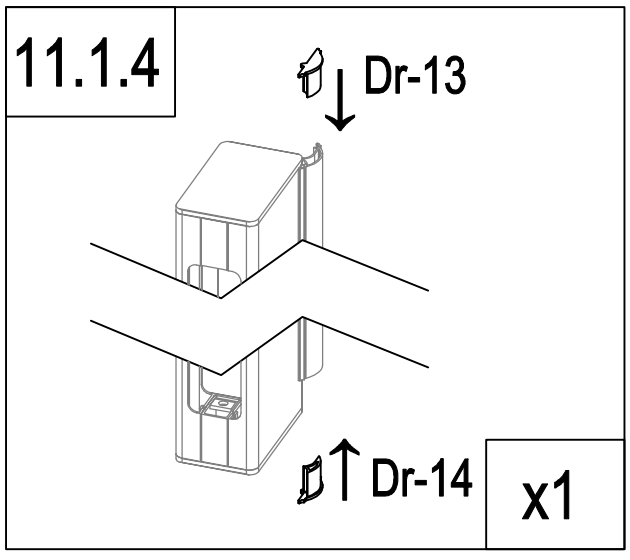

	AT-10	2
	Dr-24	2
	AT-7	2
	Dr-13	1

	DR-14	1
	AT-R30	2
	AT-R31	2

A

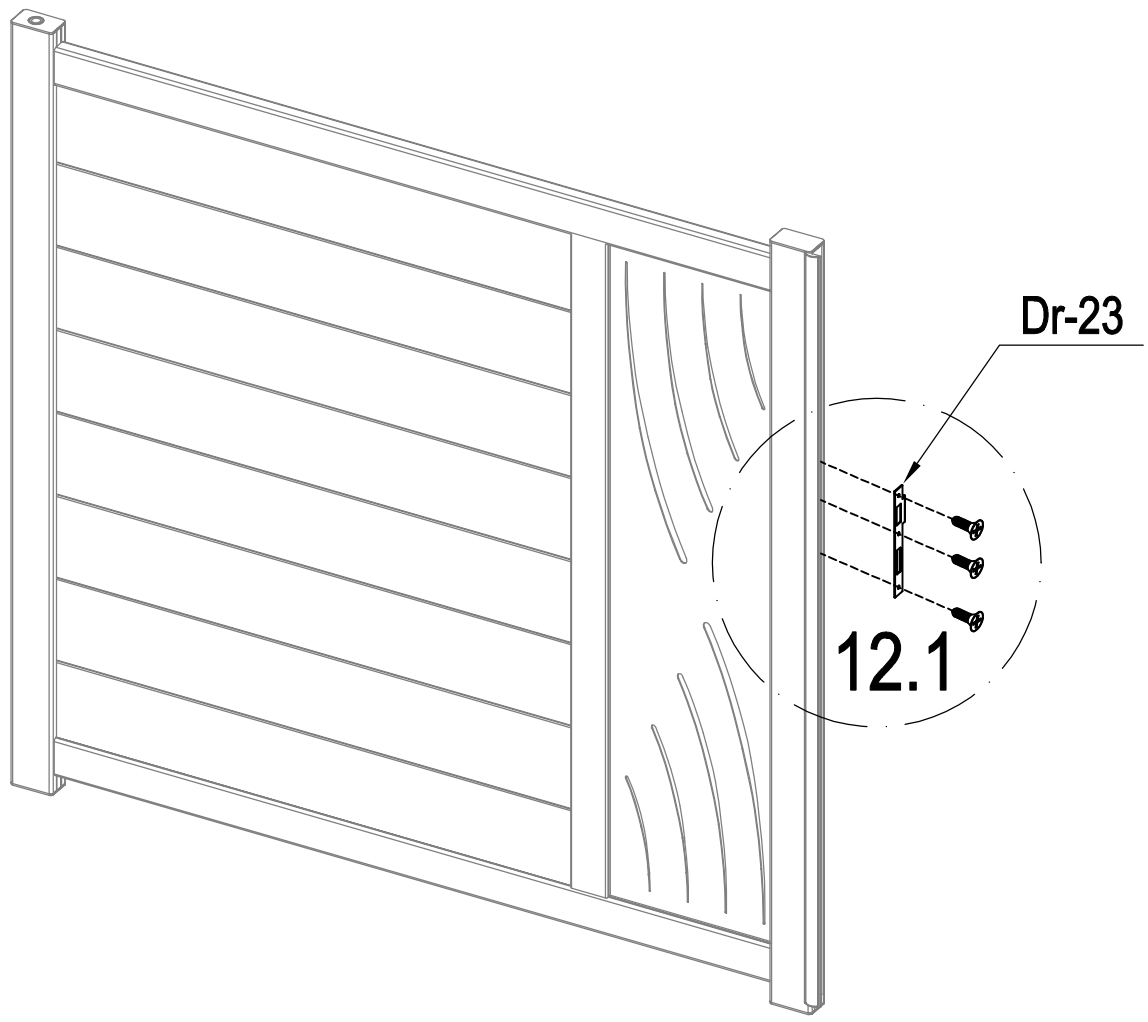

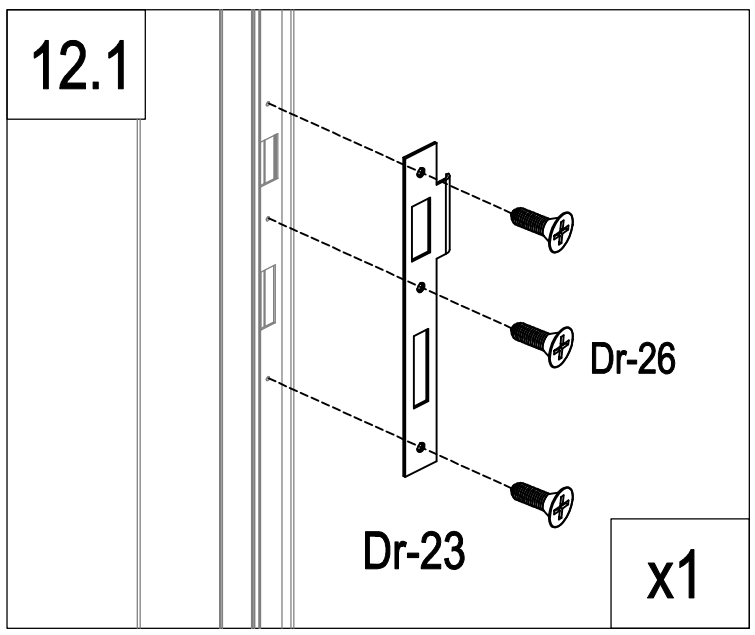

	Dr-23	1
	Dr-26	3

A

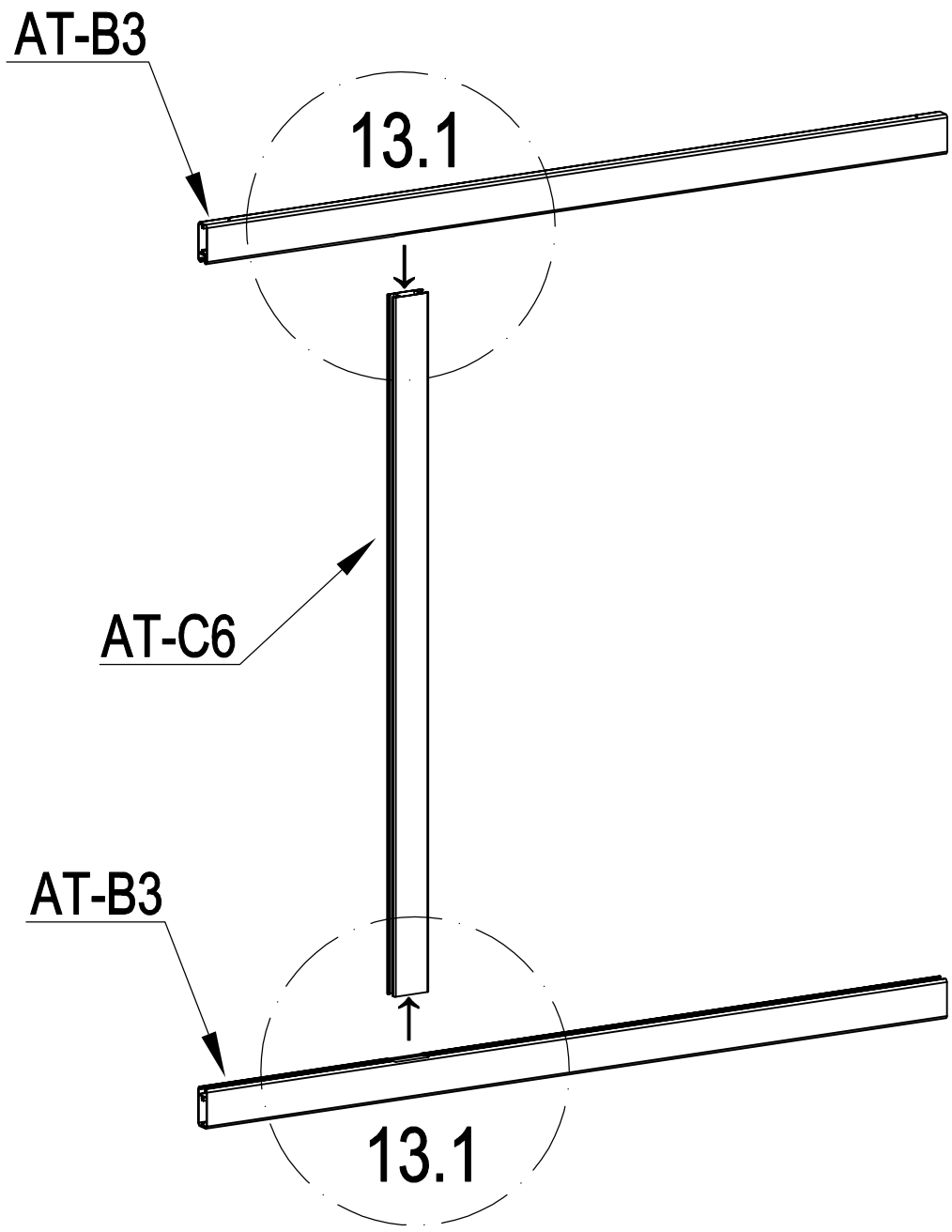

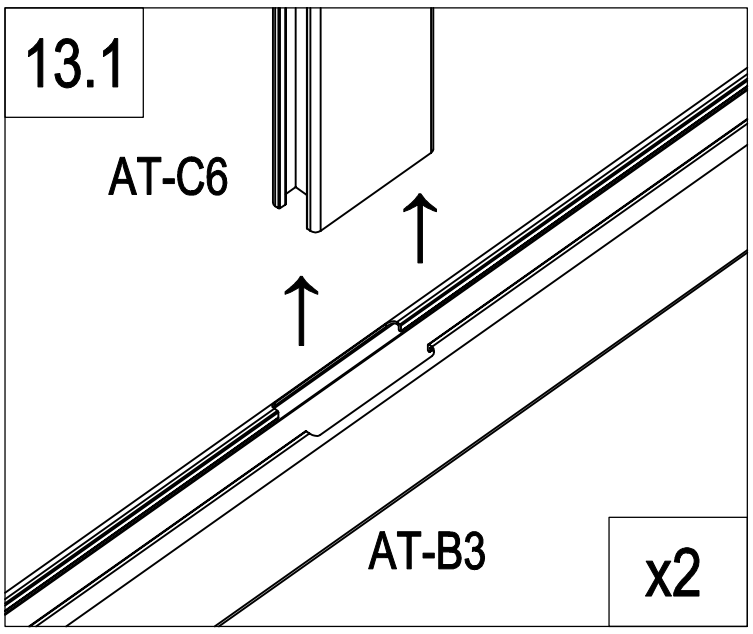

	AT-C6	1
	AT-B3	2

A

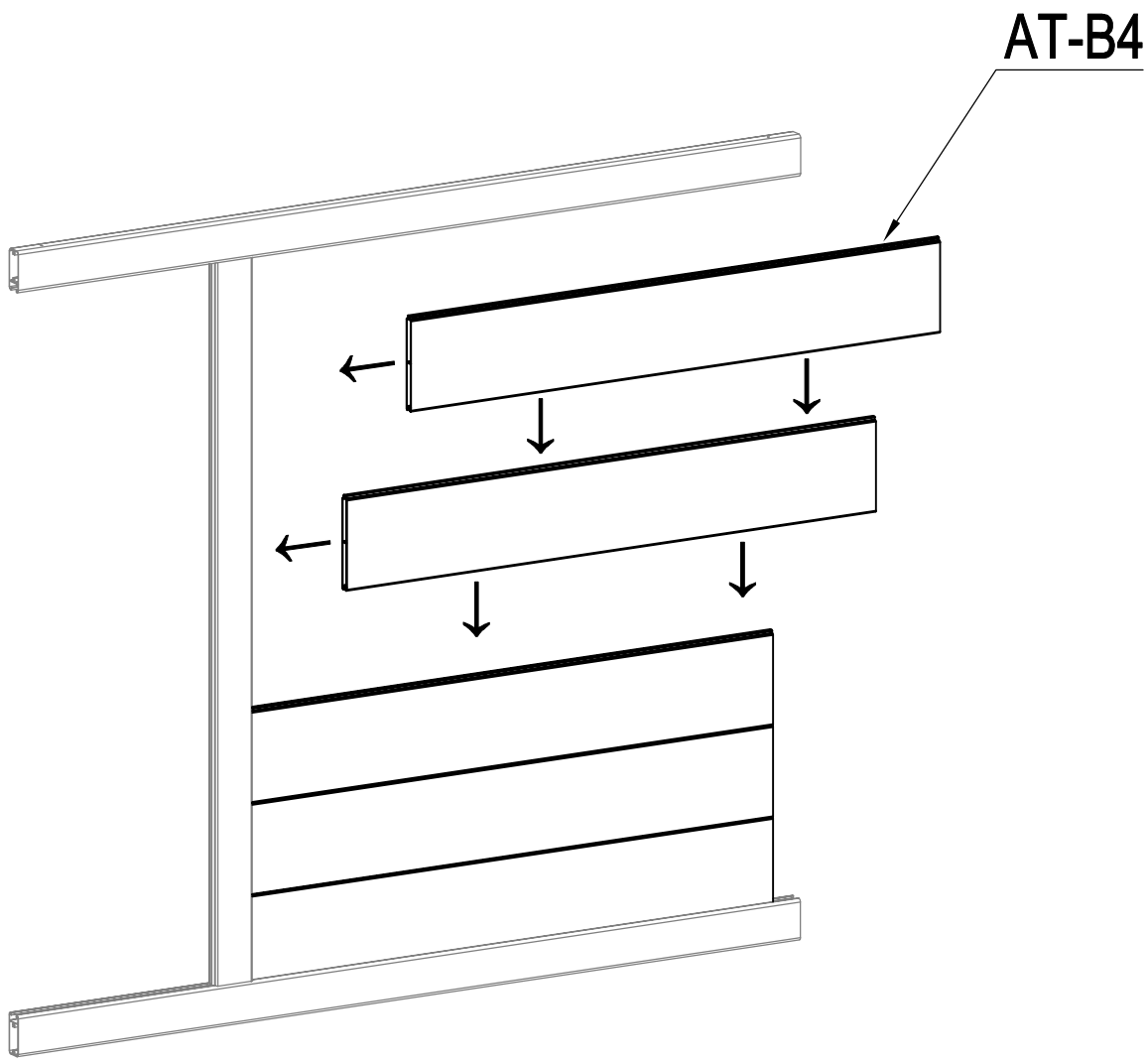

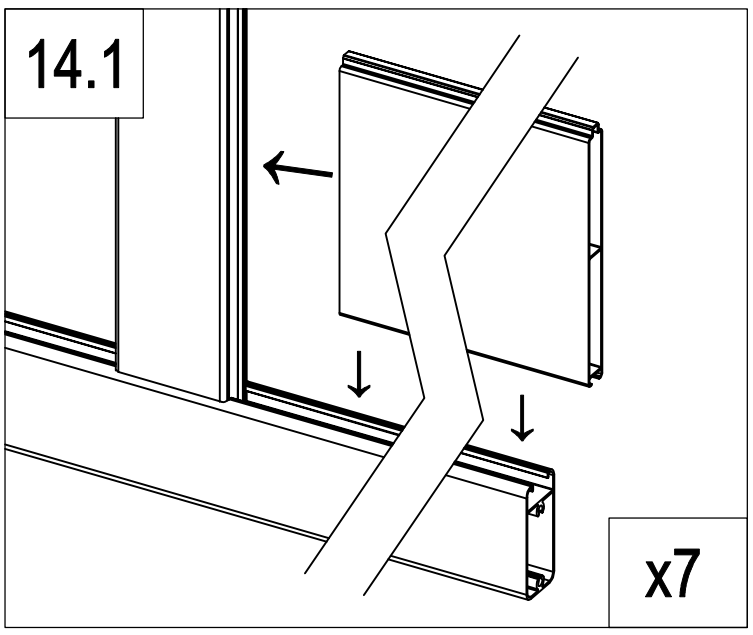

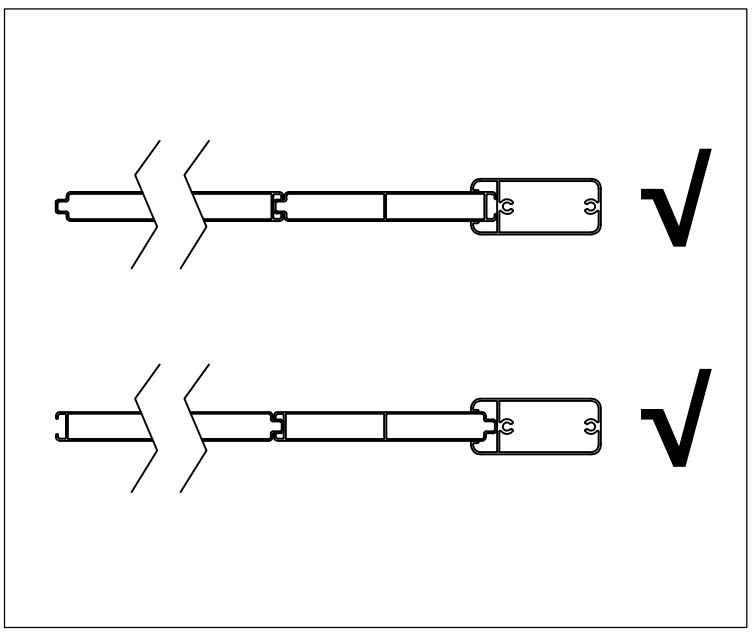

	AT-B4	7

A

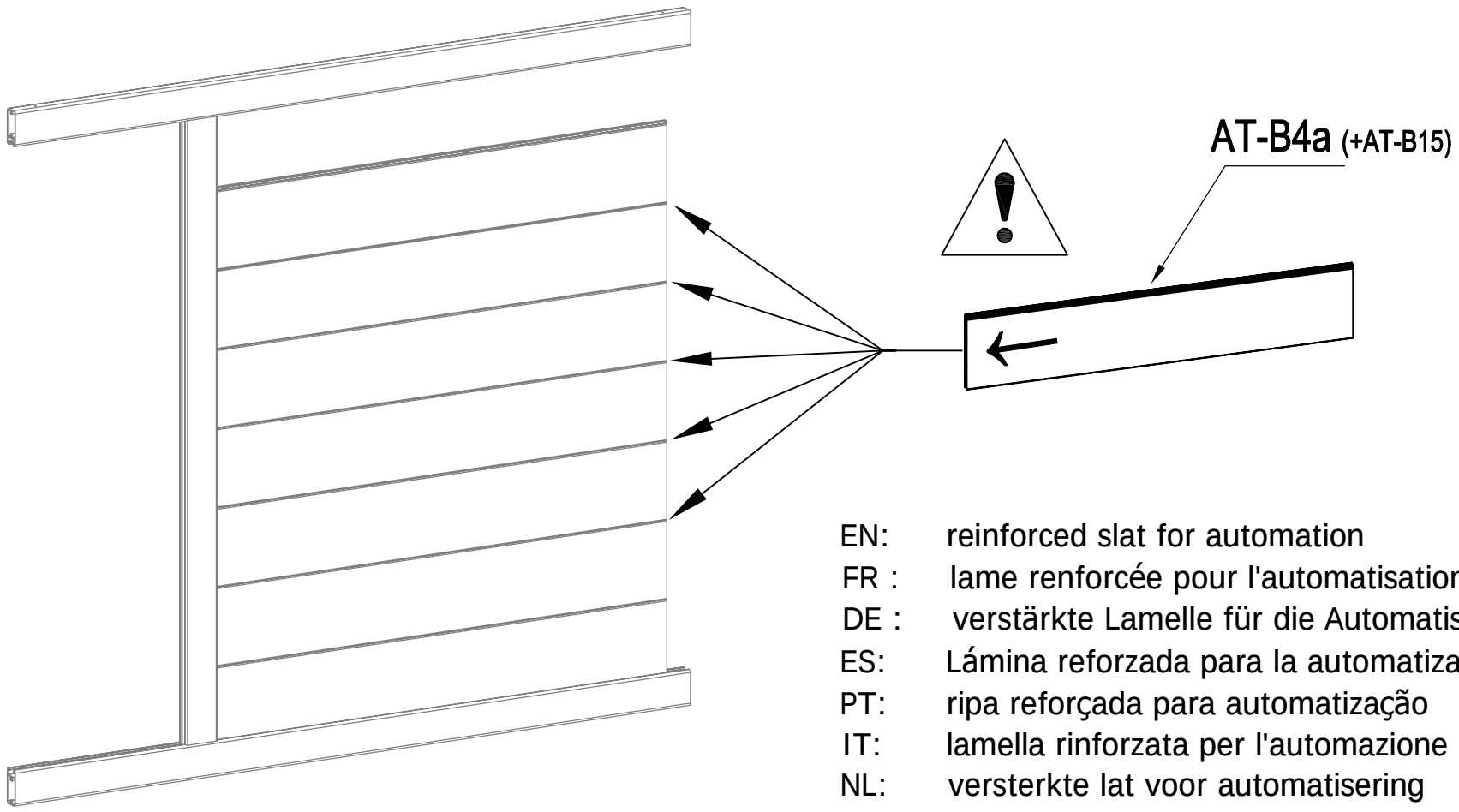

EN: reinforced slat for automation
FR : lame renforcée pour l'automatisation
DE : verstärkte Lamelle für die Automatisierung
ES: Lámina reforzada para la automatización
PT: ripa reforçada para automatização
IT: lamella rinforzata per l'automazione
NL: versterkte lat voor automatisering
PL: wzmocniona listwa do automatyzacji

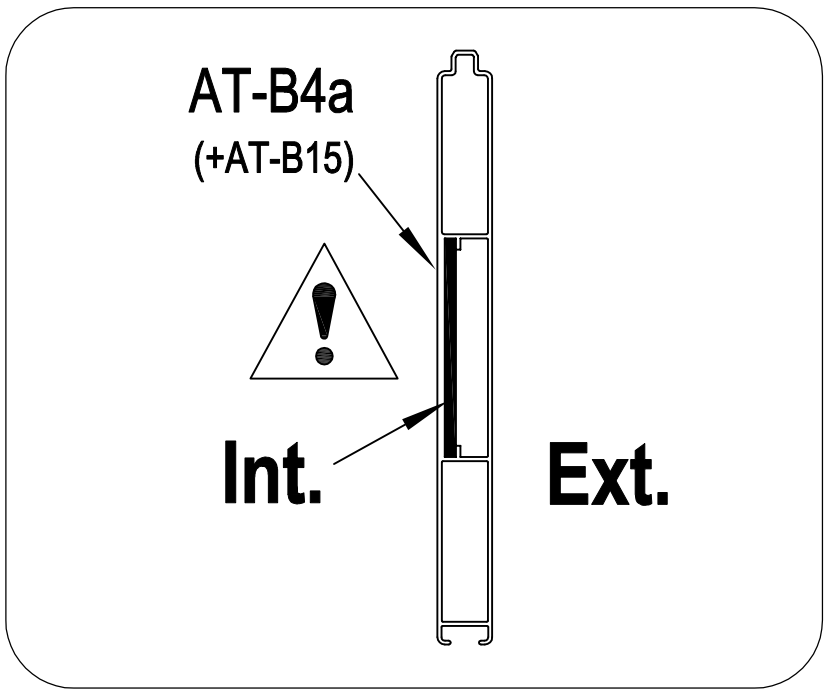

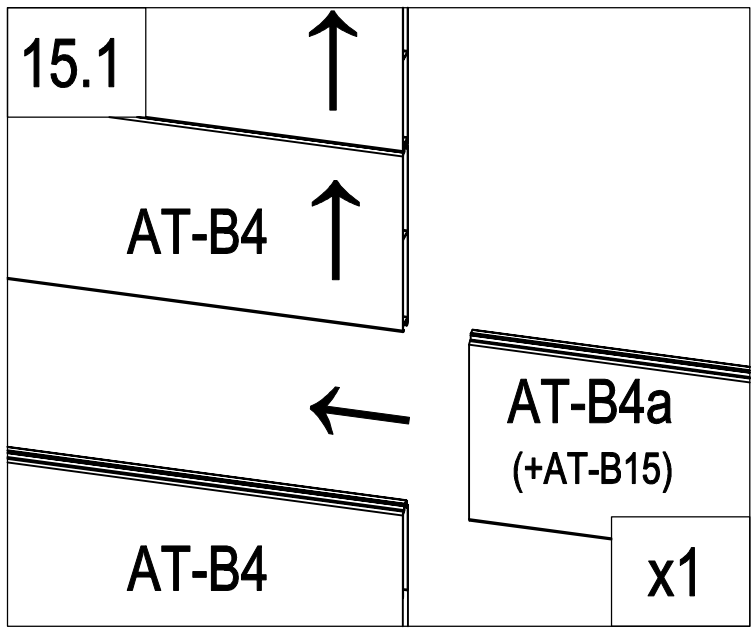

	AT-B4a (+AT-B15)	1

A

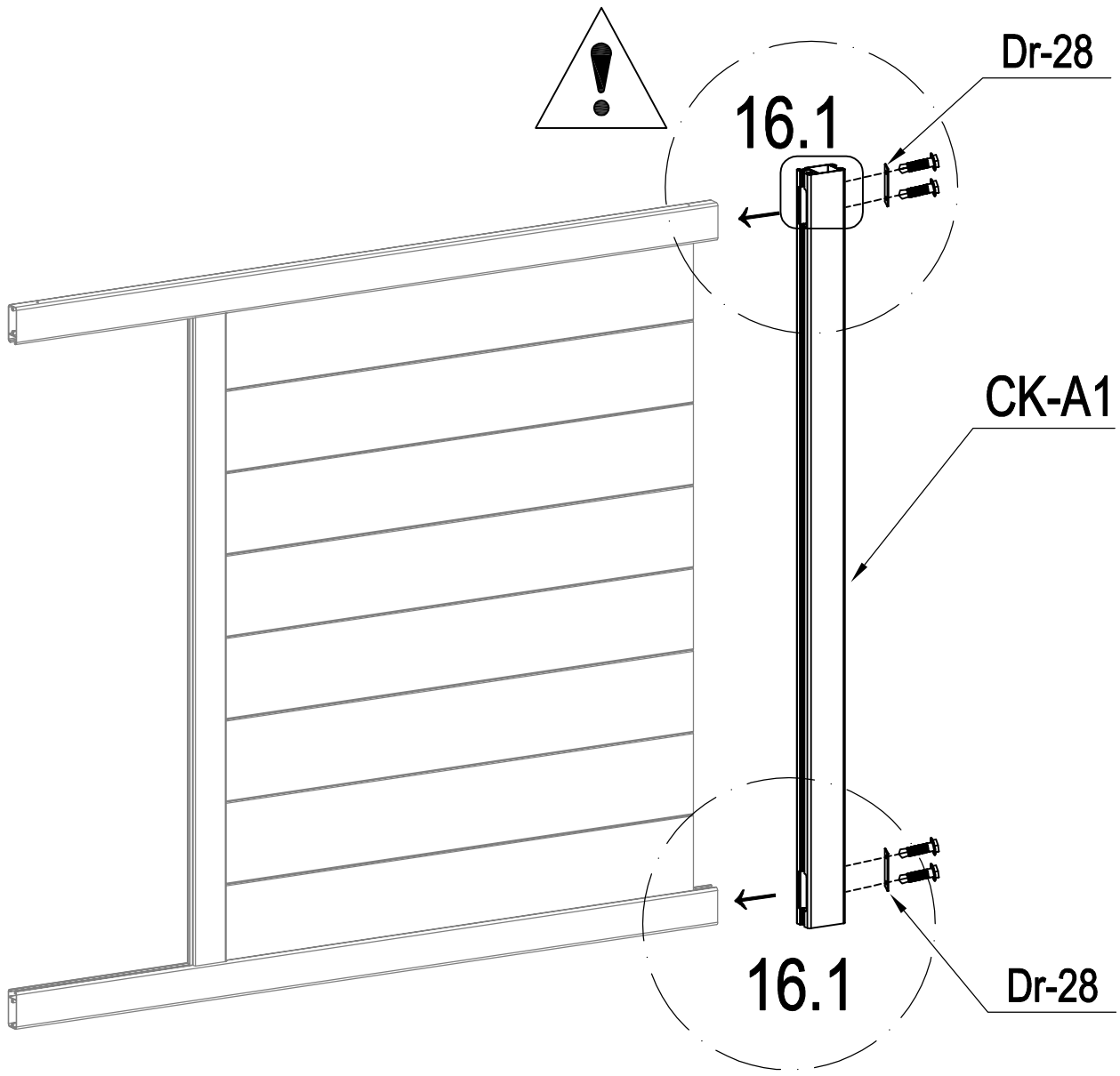

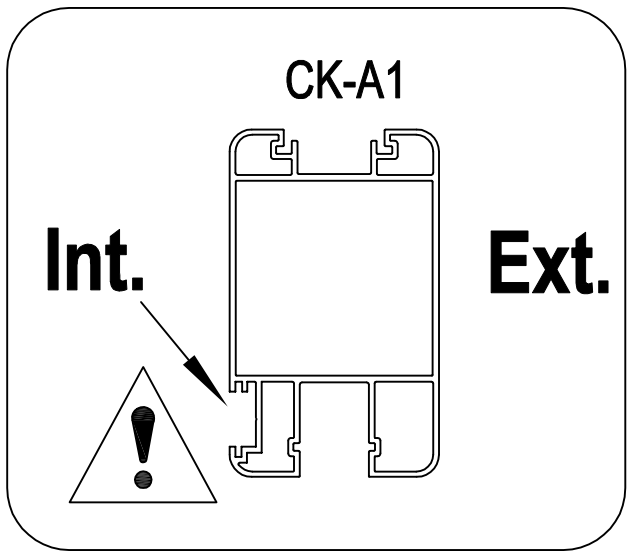

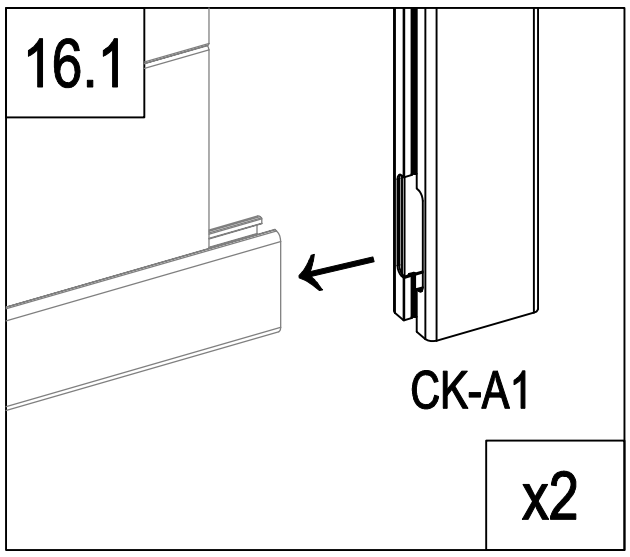

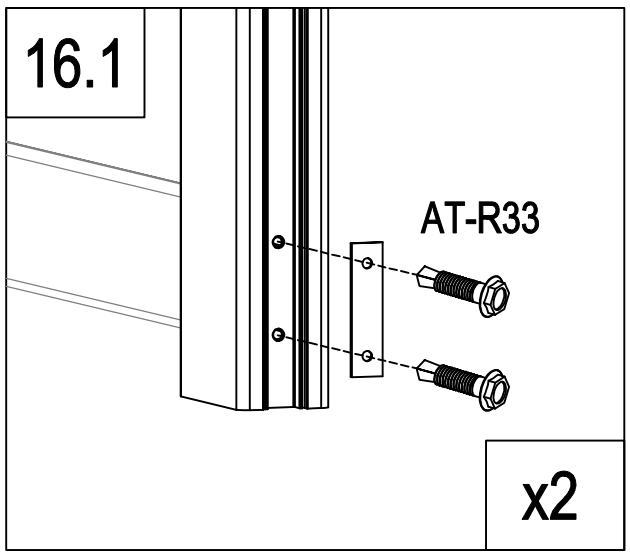

	CK-A1	1
	Dr-28	2
	AT-R33	4

A

EN :you can flip and switch the direction of this plate to personnalize your gate
FR: vous pouvez retourner et changer la direction de cette plaque pour personnaliser votre portail
DE: Sie können dieses Schild umdrehen und die Richtung wechseln, um Ihr Tor zu personnalisieren.
ES: puedes girar y cambiar la dirección de esta placa para personalizar tu puerta
PT: pode virar e mudar a direcção desta placa para personalizar o seu portão
IT: potete capovolgere e cambiare la direzione di questa piastra per personalizzare il vostro cancello
NL: u kunt de richting van deze plaat omdraaien en veranderen om uw poort te verpersoonlijken...
PL: można obrócić i przełączyć kierunek tej płyty, aby spersonalizować bramę.

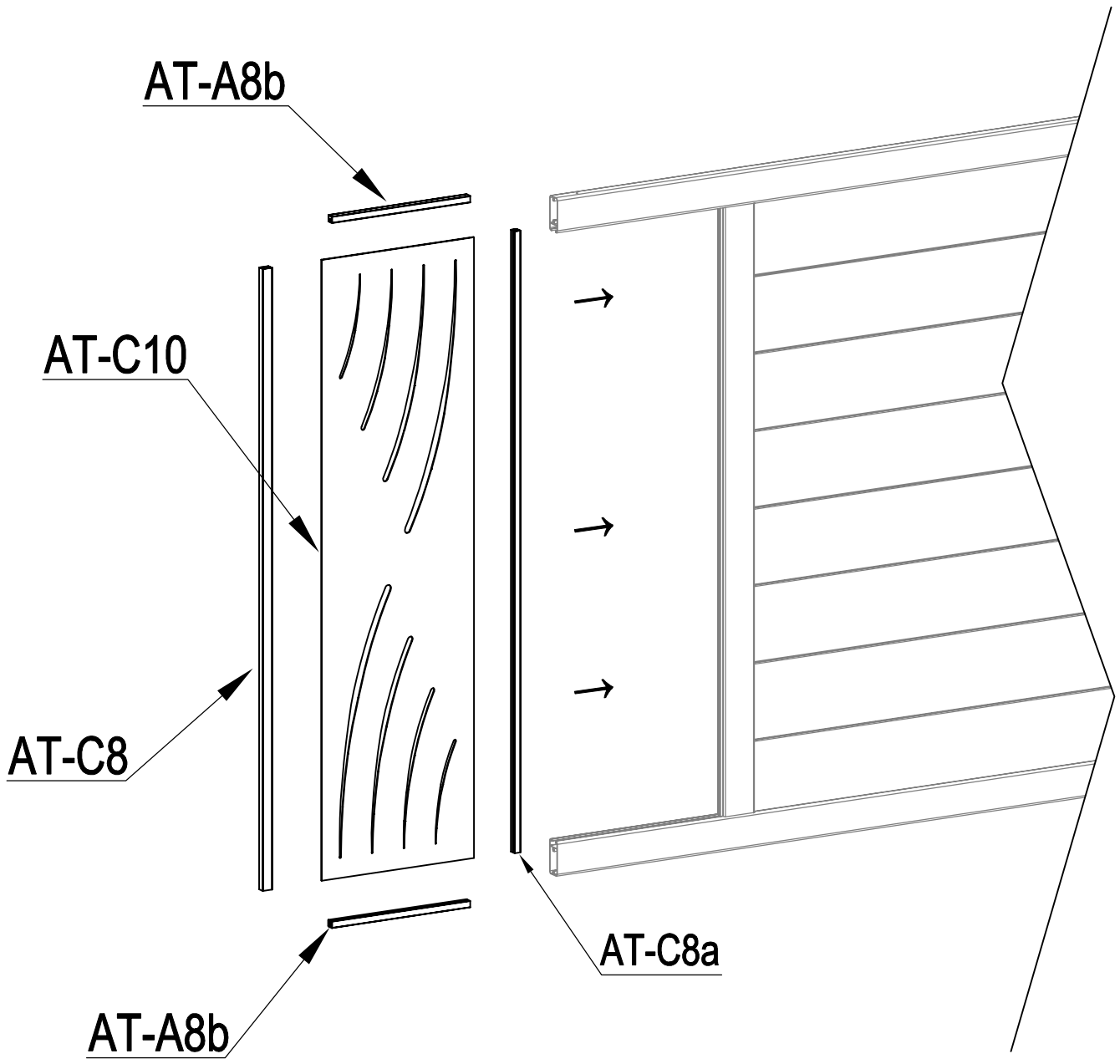

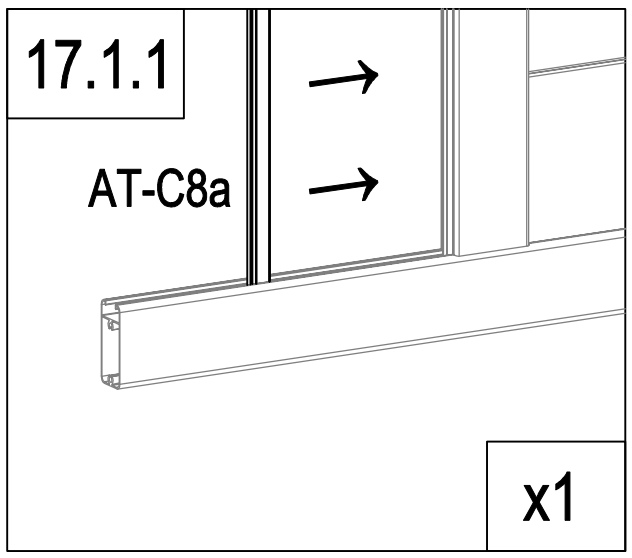

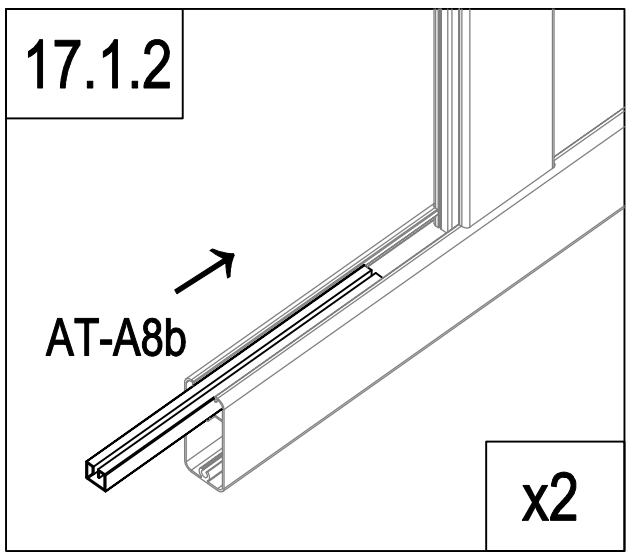

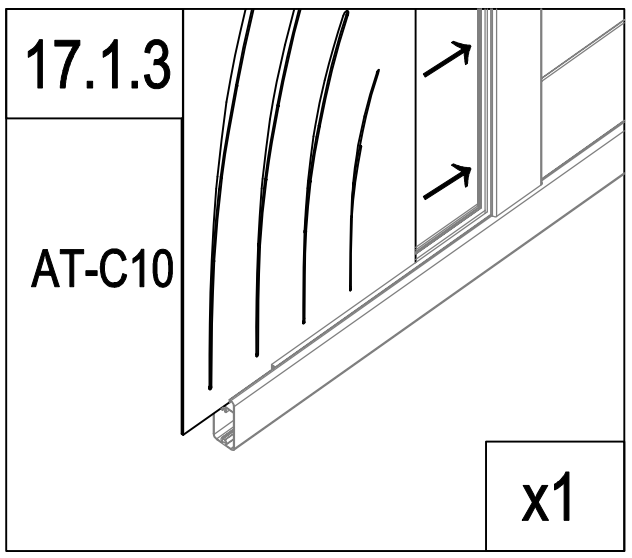

	AT-C8a	1
	AT-A8b	2
	AT-C10	1
	AT-C8	1

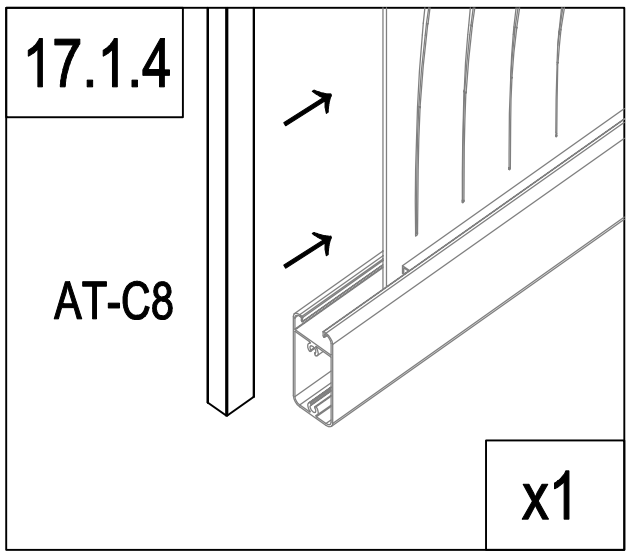

A

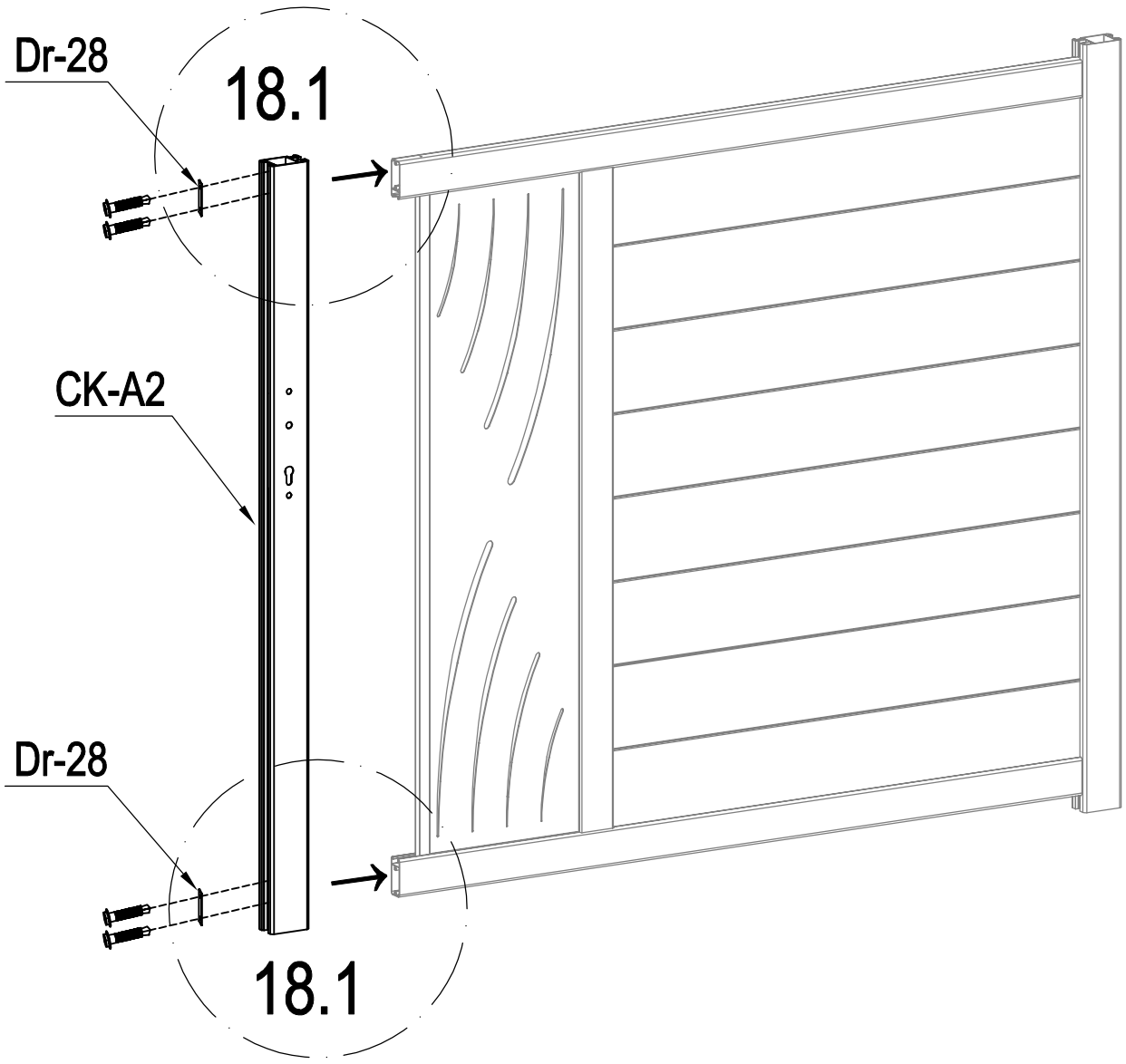

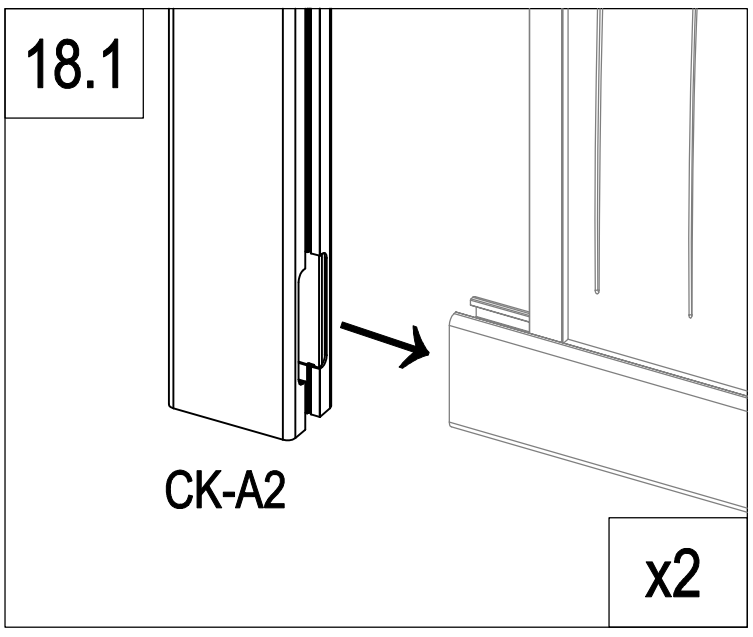

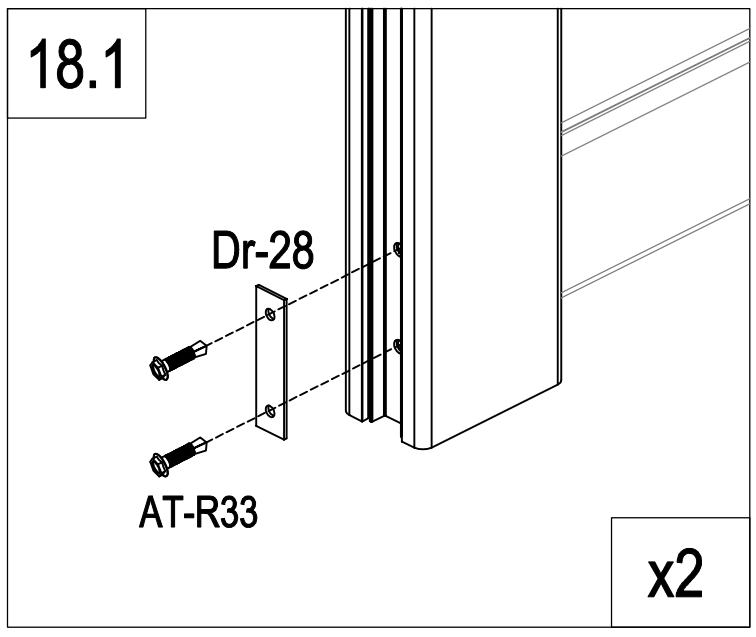

	CK-A2	1
	Dr-28	2
	AT-R33	4

A

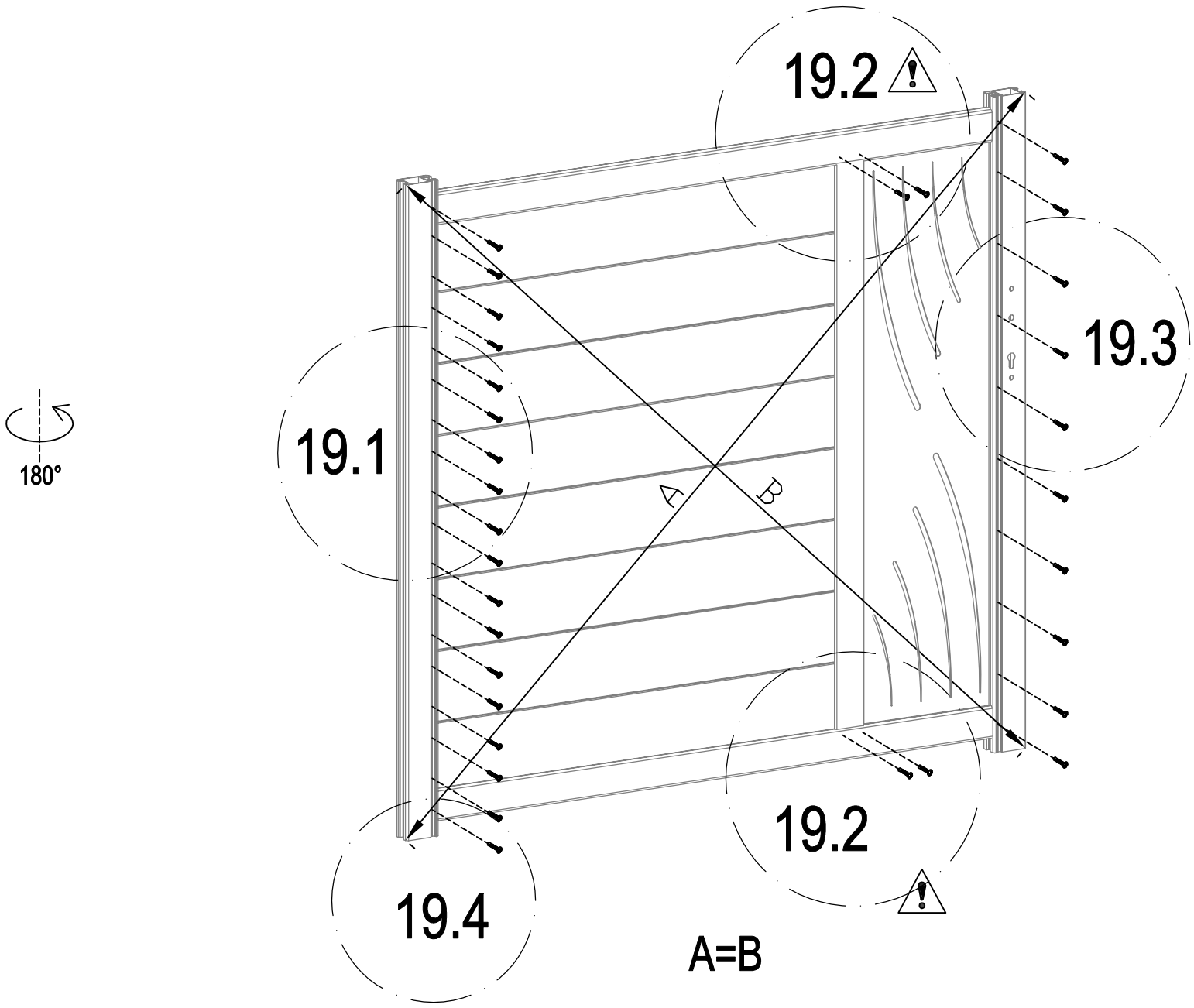

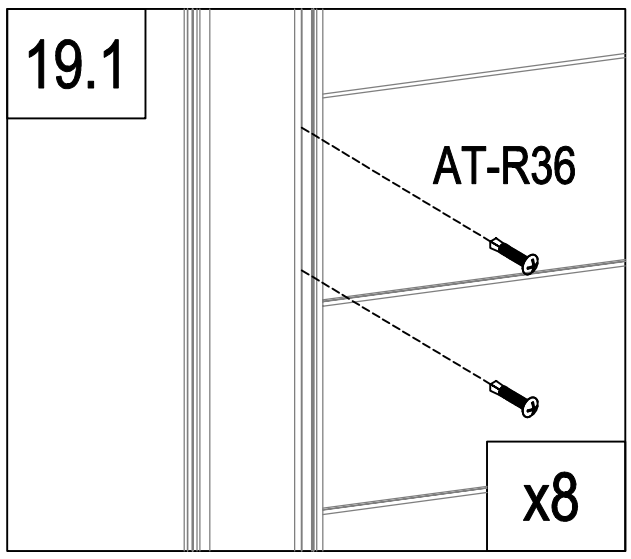

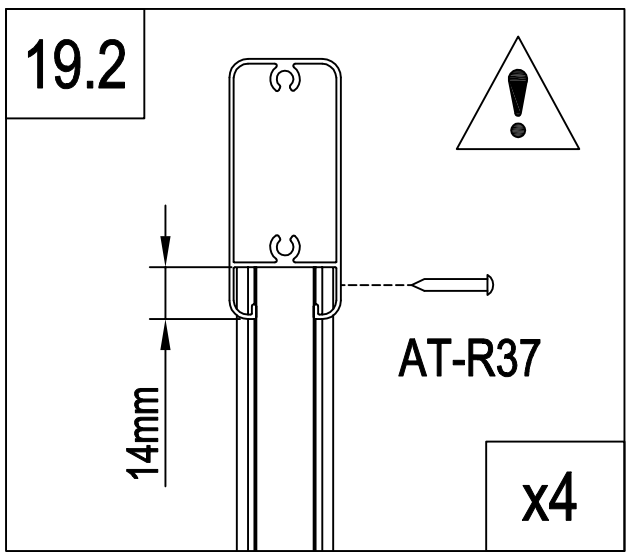

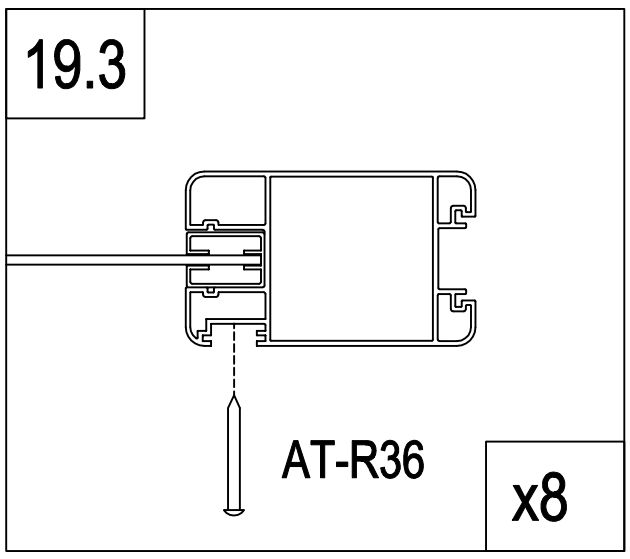

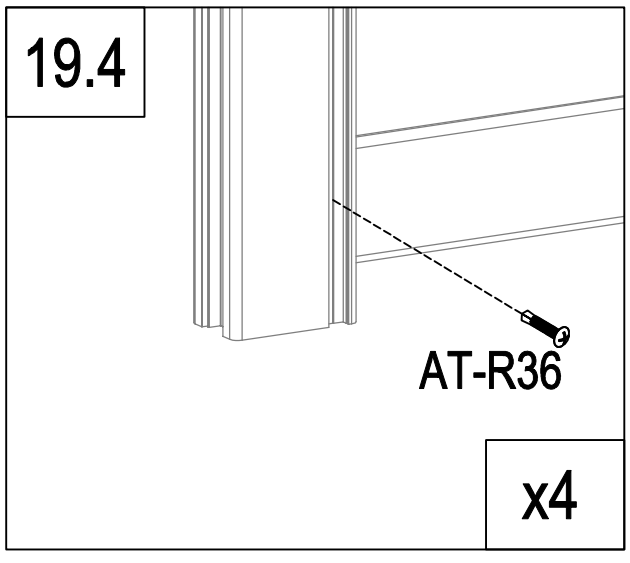

	AT-R36	28
	AT-R37	4

A

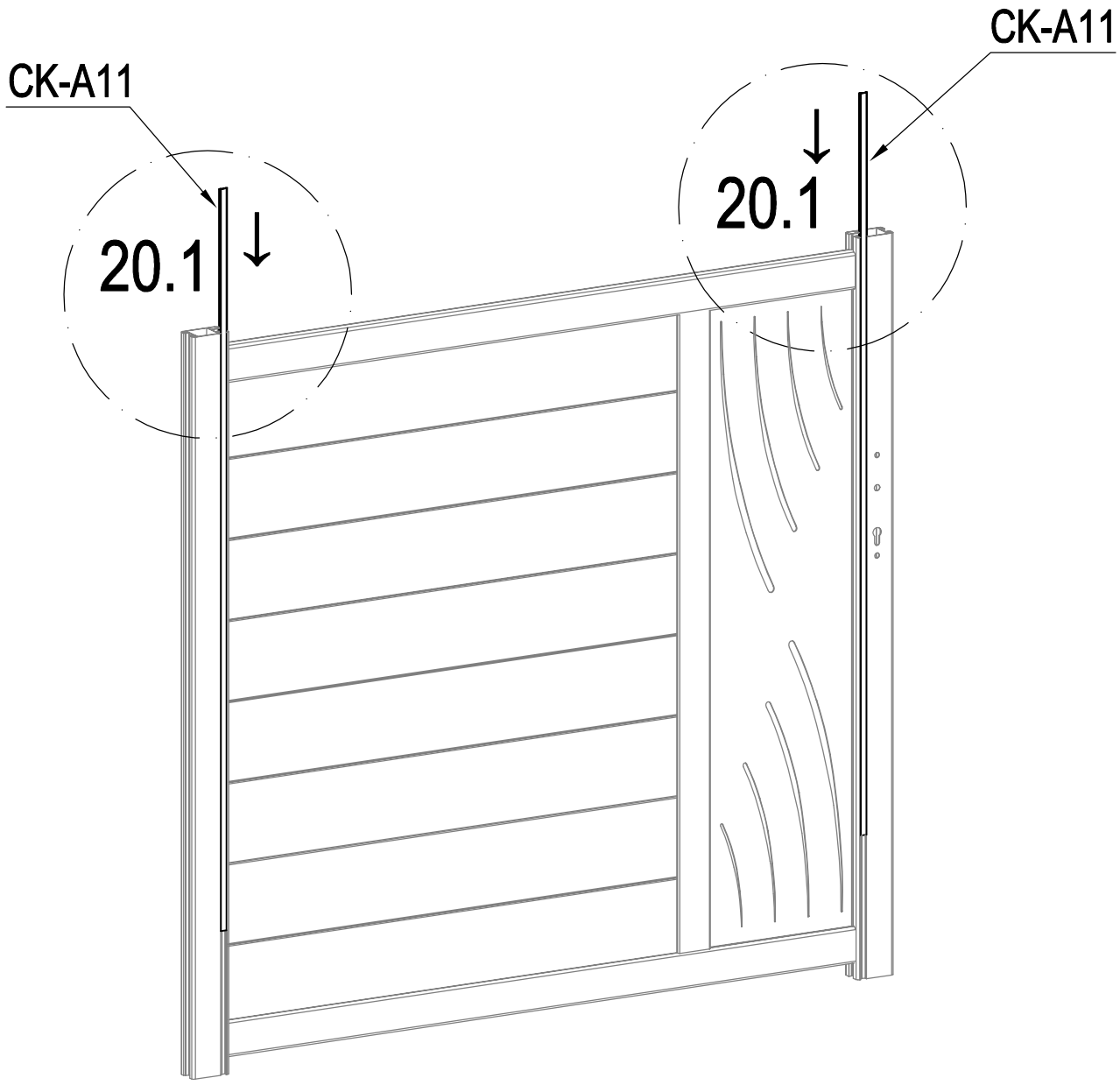

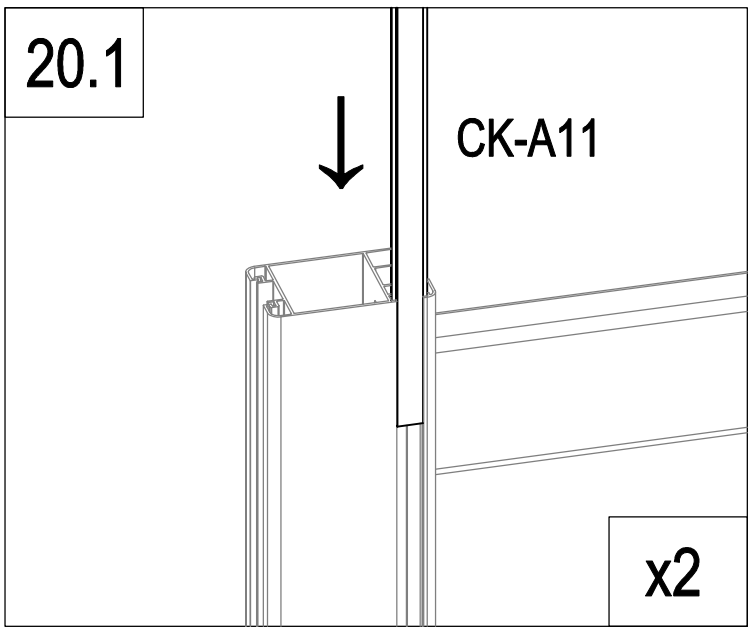

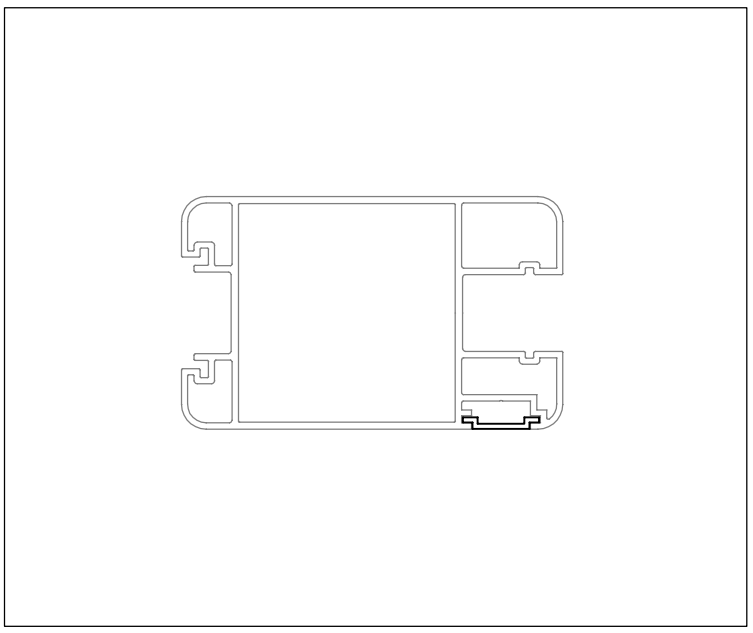

	CK-A11	2

A

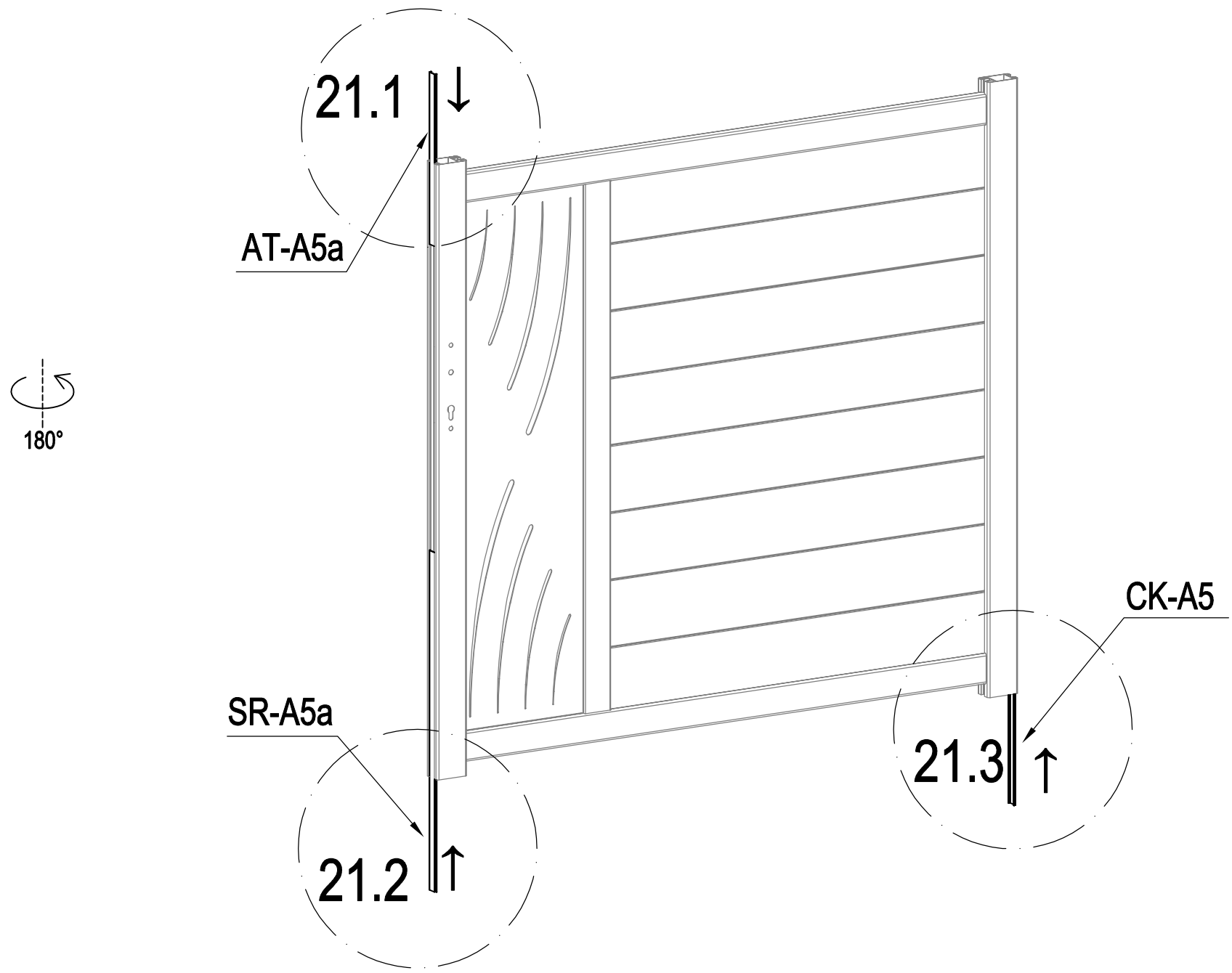

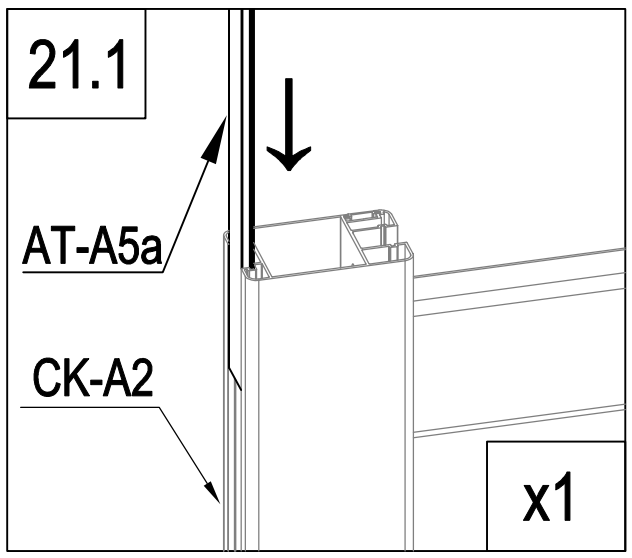

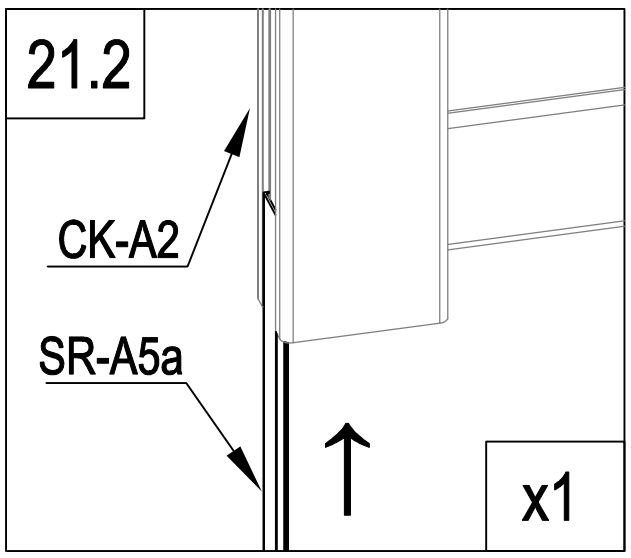

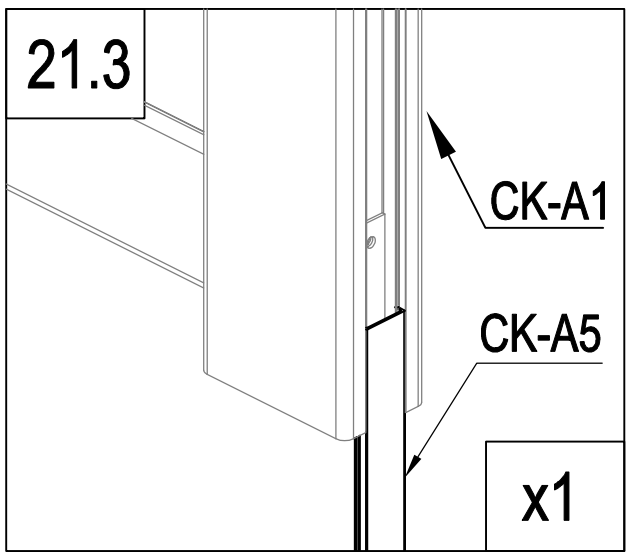

	CK-A5	1
	AT-A5a	1
	SR-A5a	1

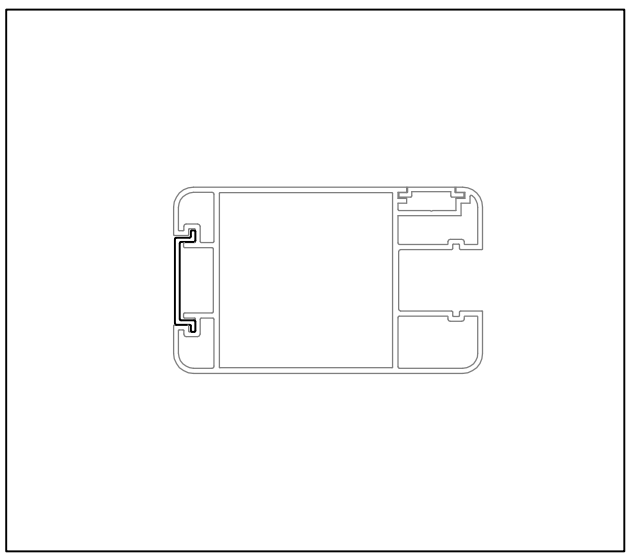

A

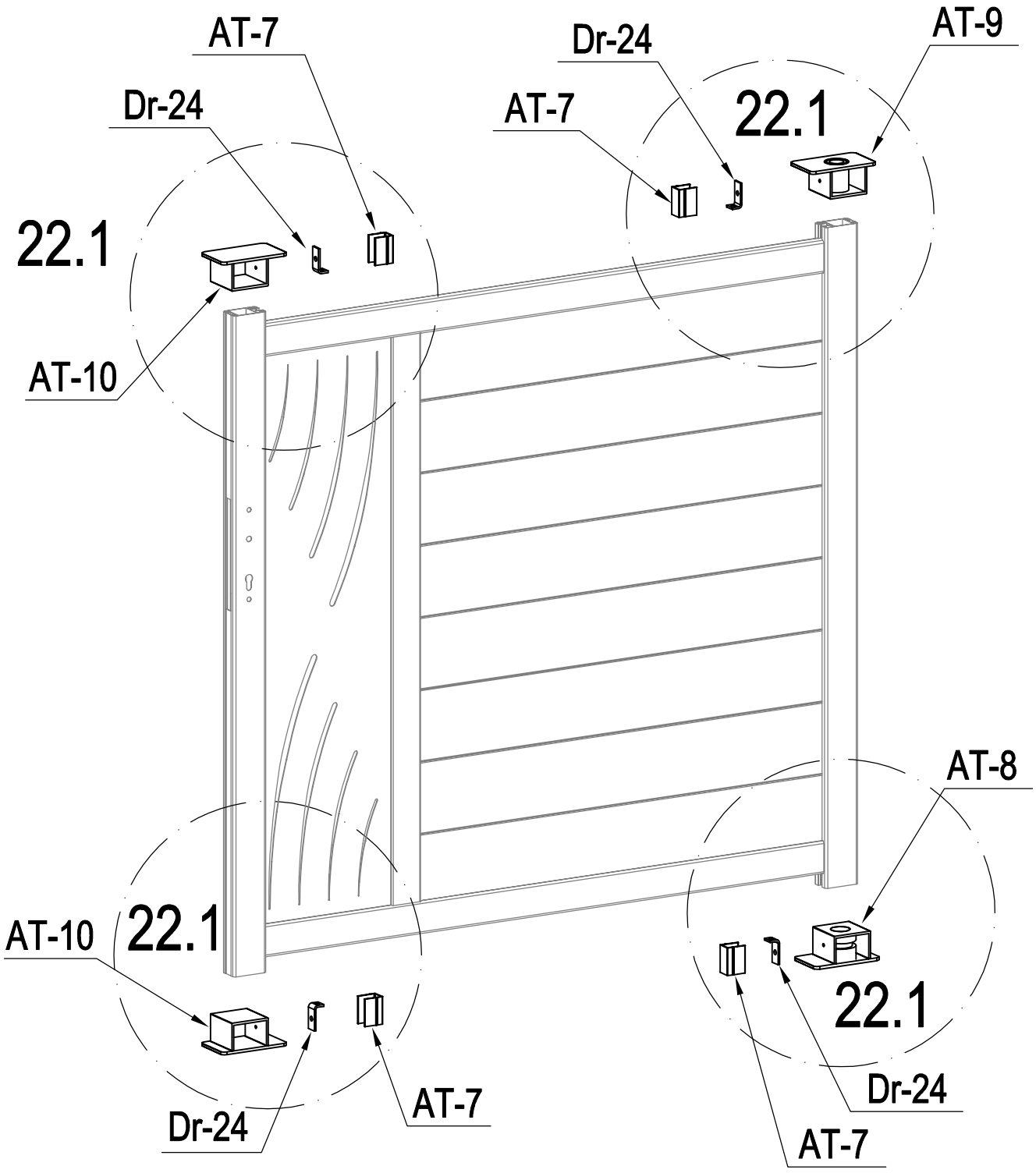

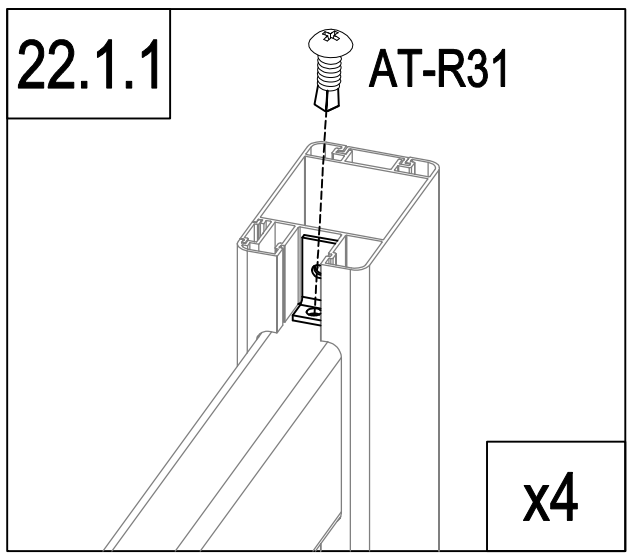

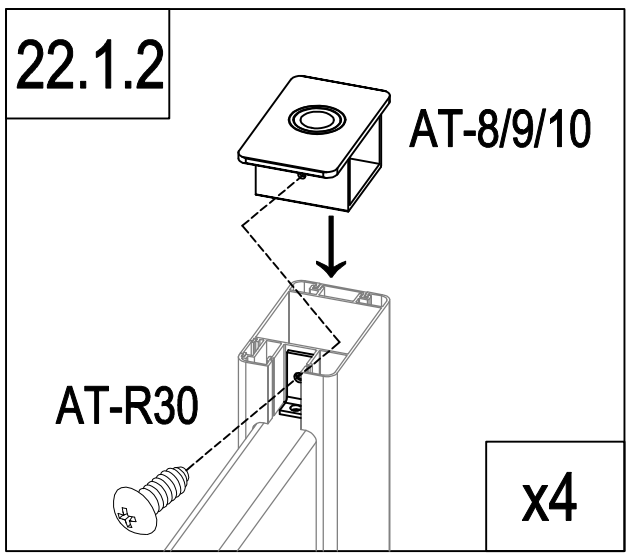

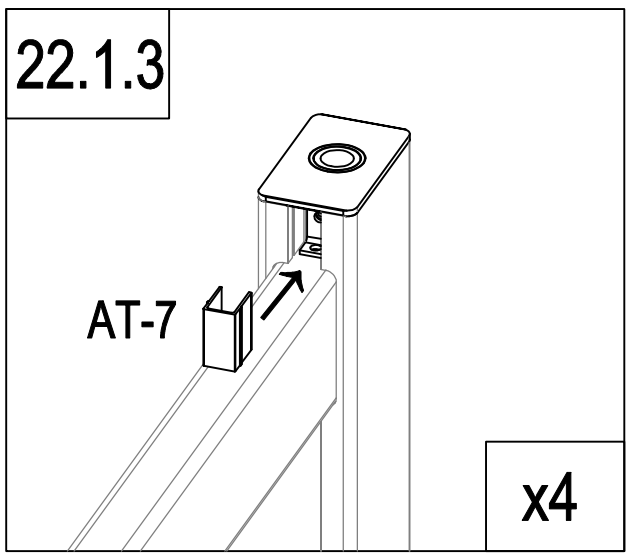

	AT-8	1
	AT-9	1
	AT-10	2
	Dr-24	4

	AT-7	4
	AT-R30	4
	AT-R31	4

A

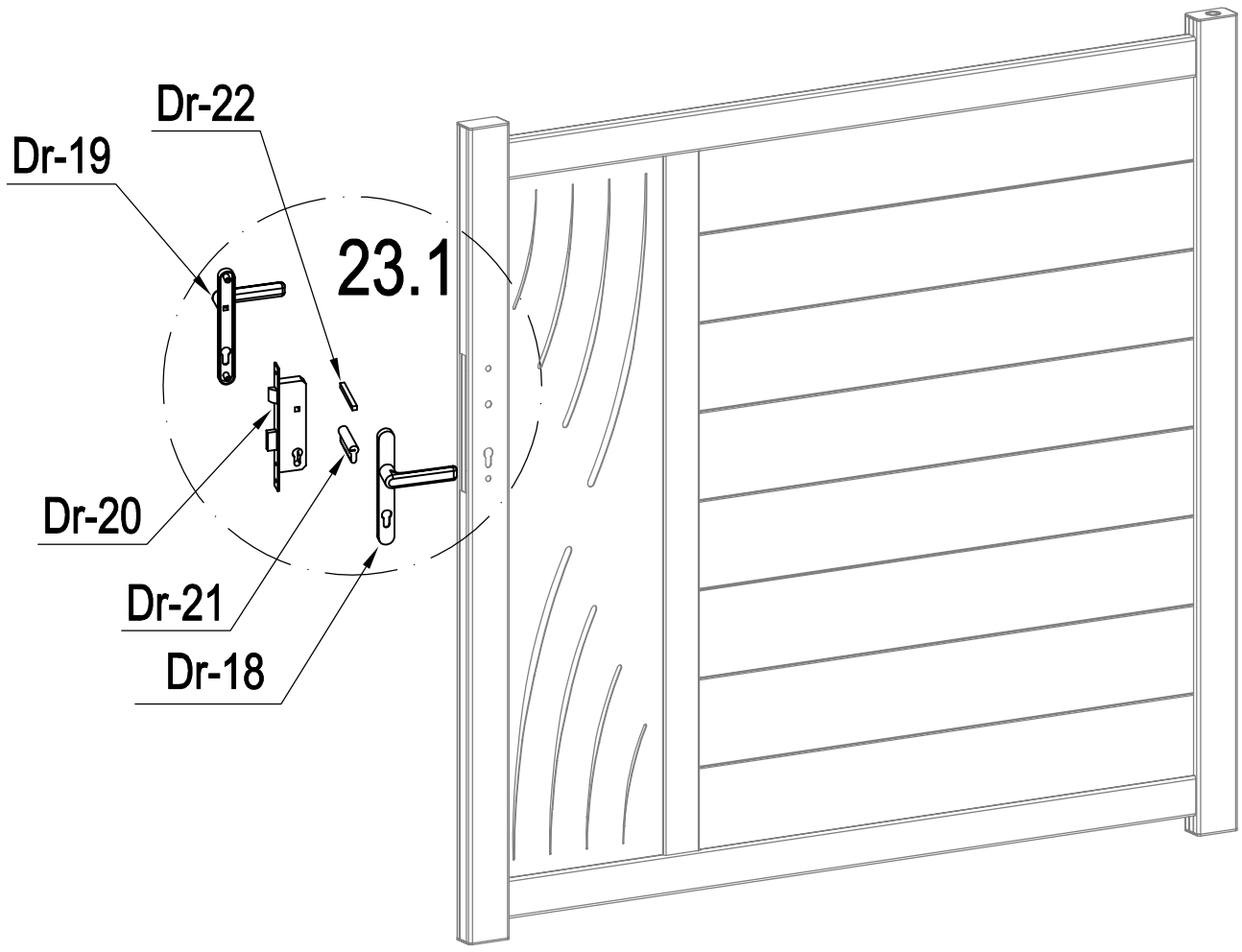

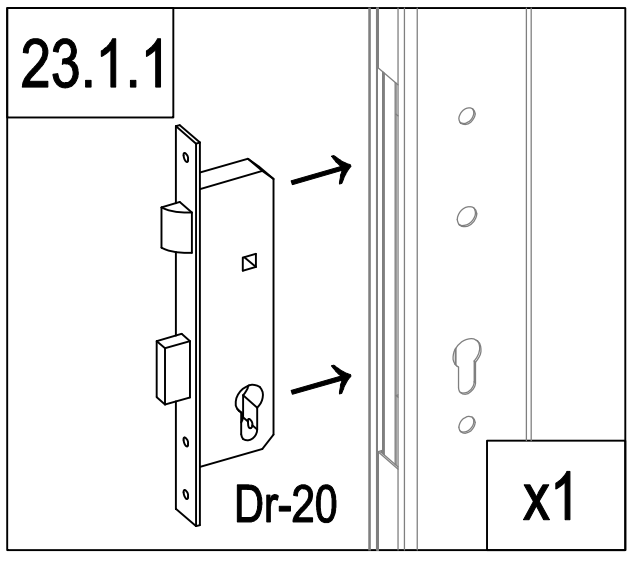

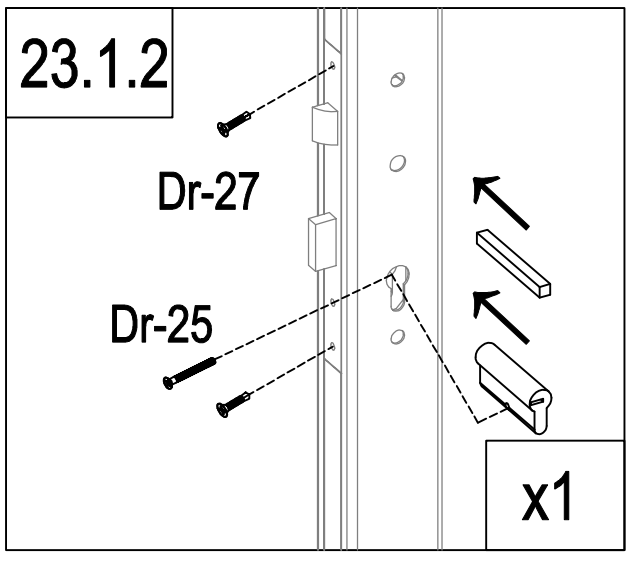

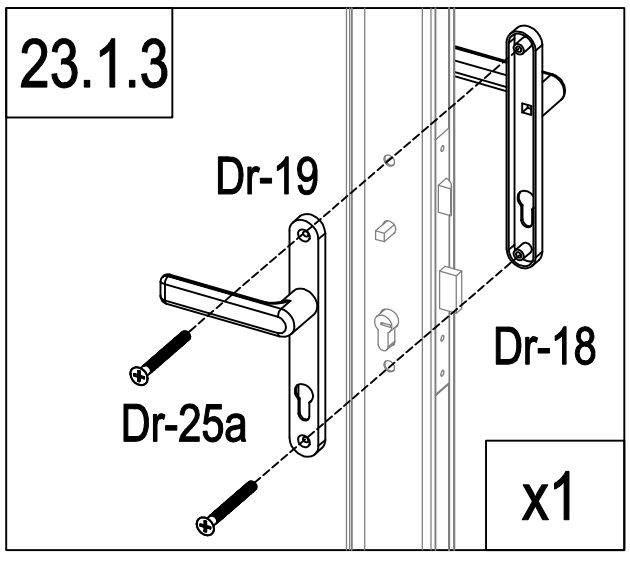

	Dr-20	1
	Dr-21	1
	Dr-22	1
	Dr-25	1

	Dr-18	1
	Dr-19	1
	Dr-25a	2
	Dr-27	2

B

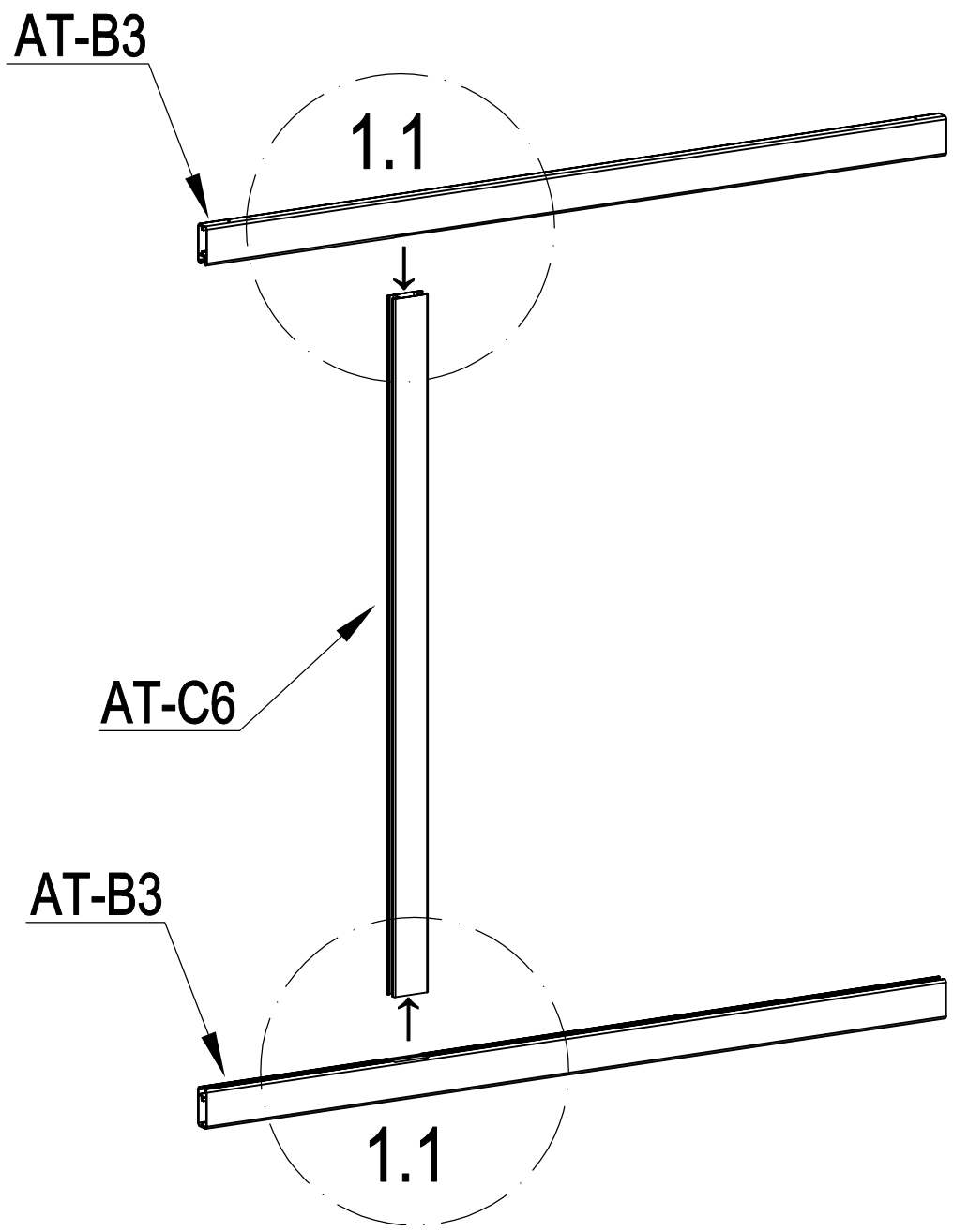

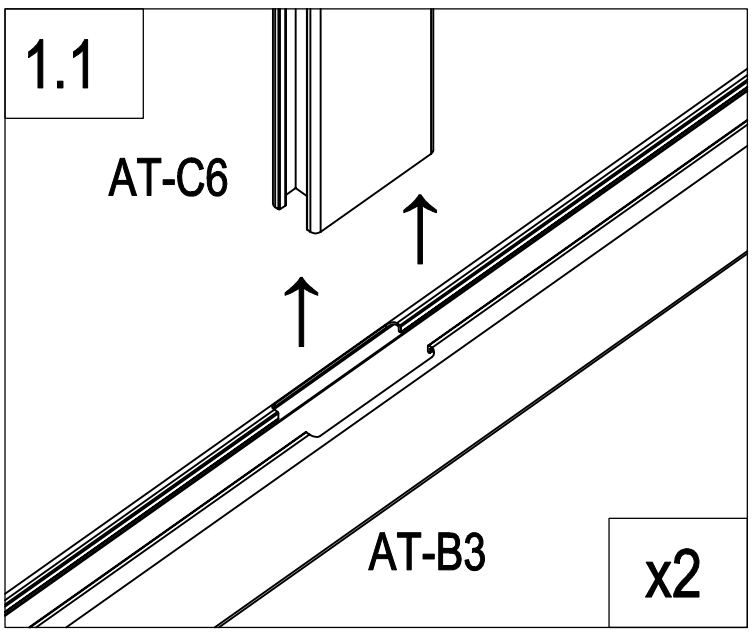

	AT-C6	1
	AT-B3	2

B

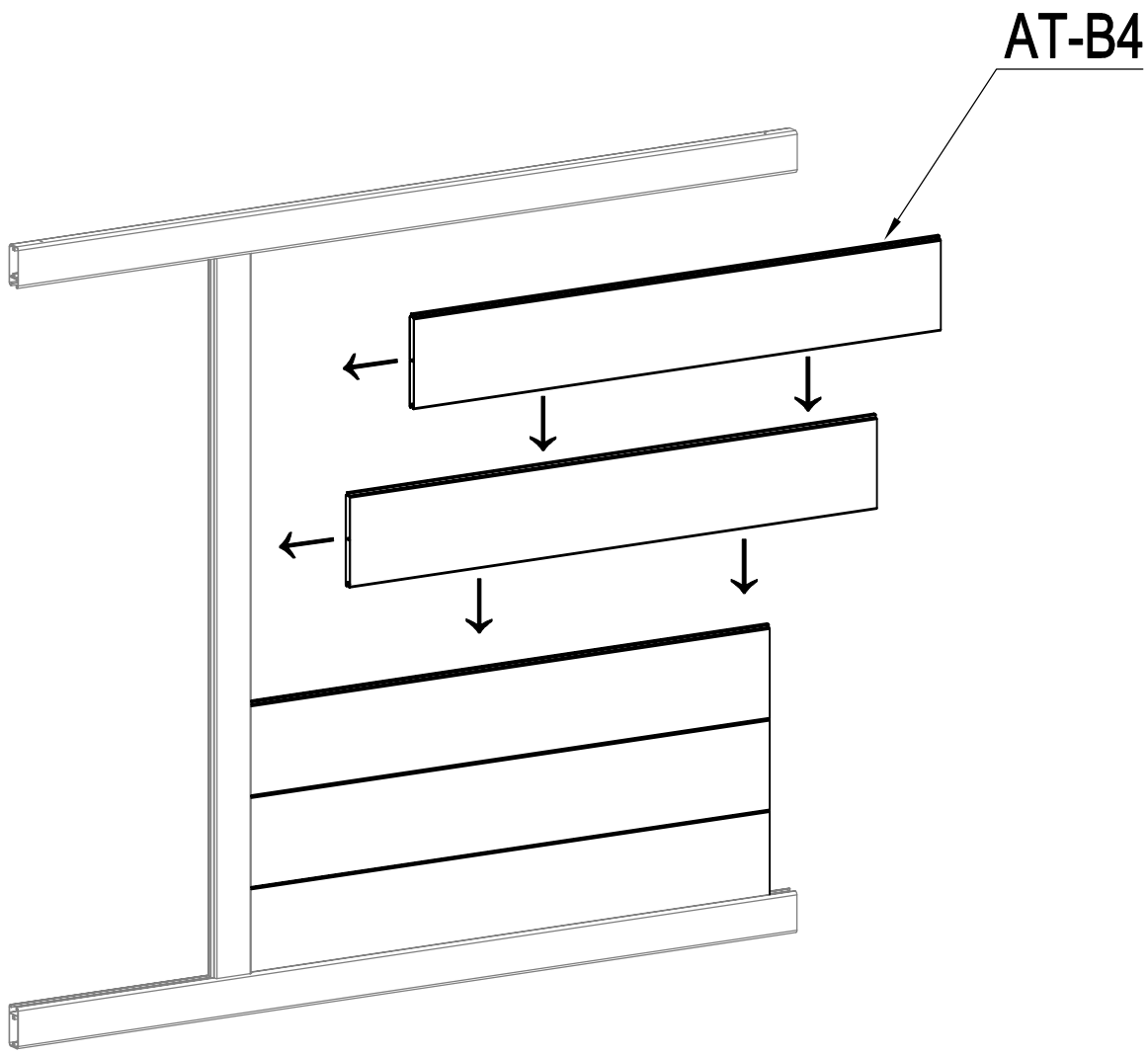

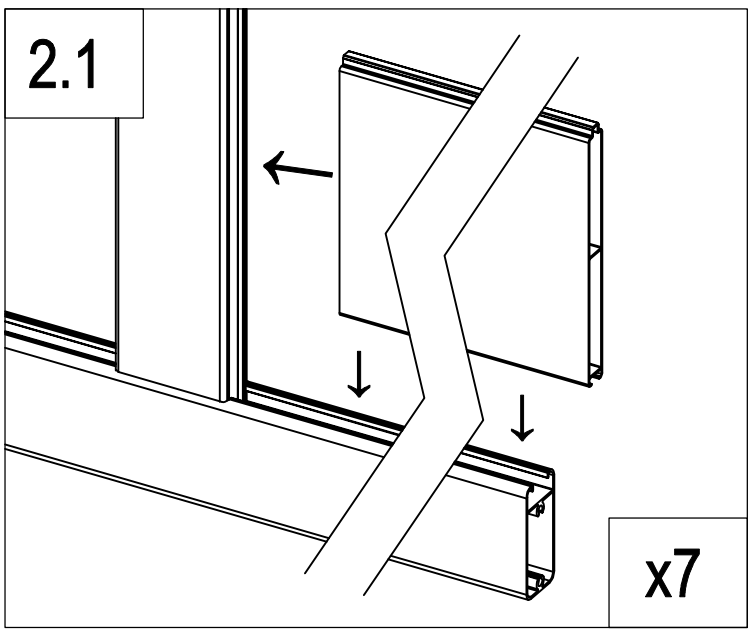

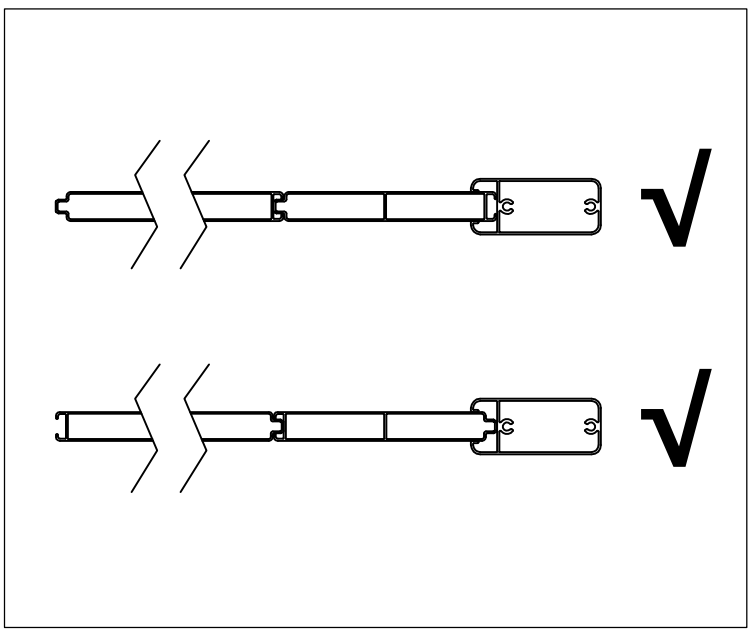

	AT-B4	7

B

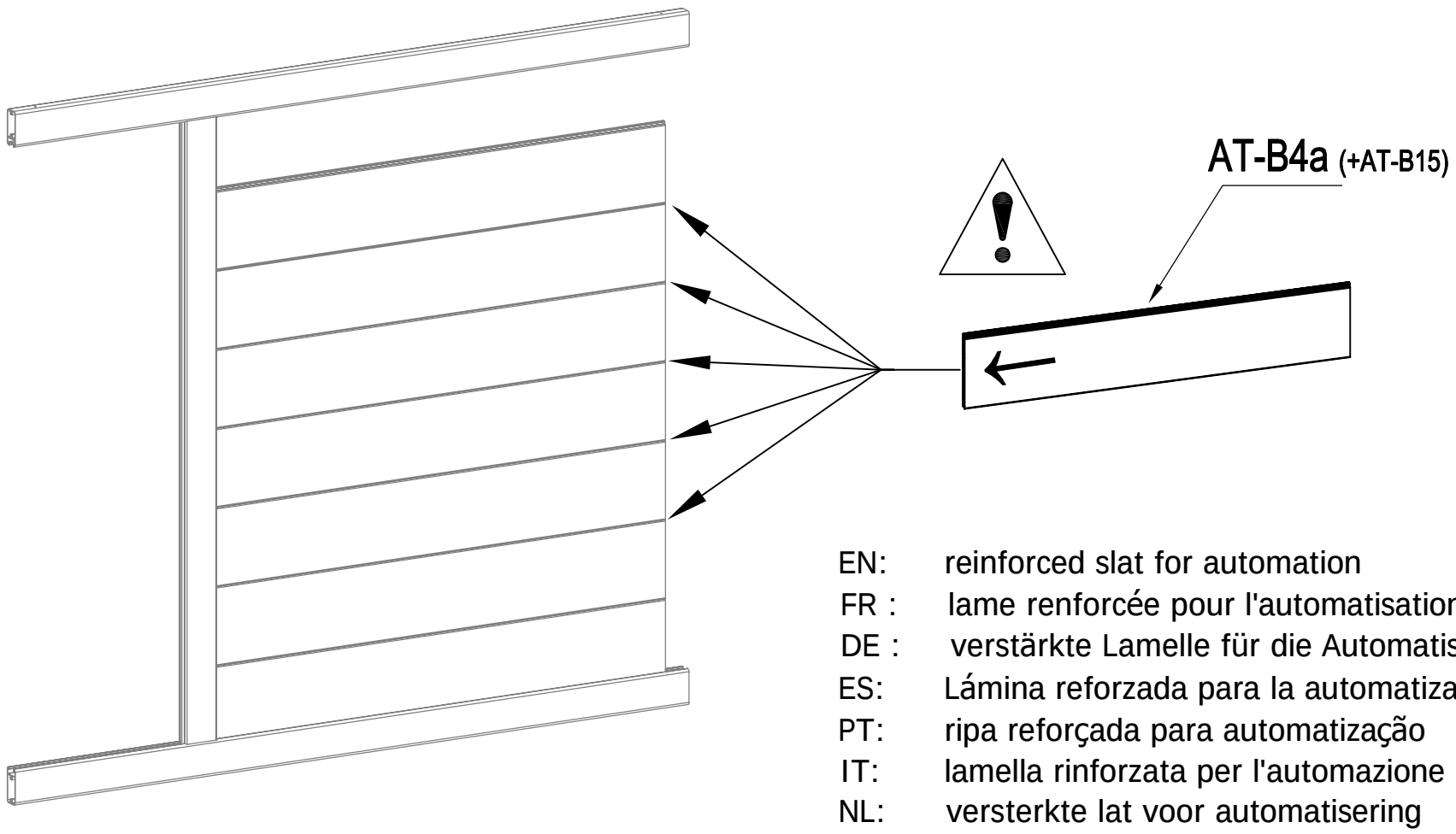

EN: reinforced slat for automation
FR : lame renforcée pour l'automatisation
DE : verstärkte Lamelle für die Automatisierung
ES: Lámina reforzada para la automatización
PT: ripa reforçada para automatização
IT: lamella rinforzata per l'automazione
NL: versterkte lat voor automatisering
PL: wzmocniona listwa do automatyzacji

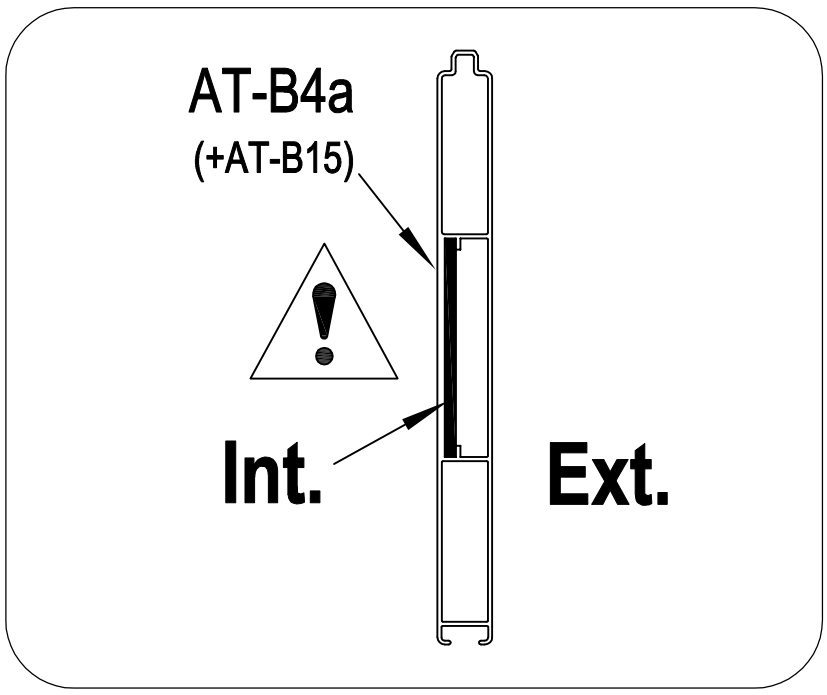

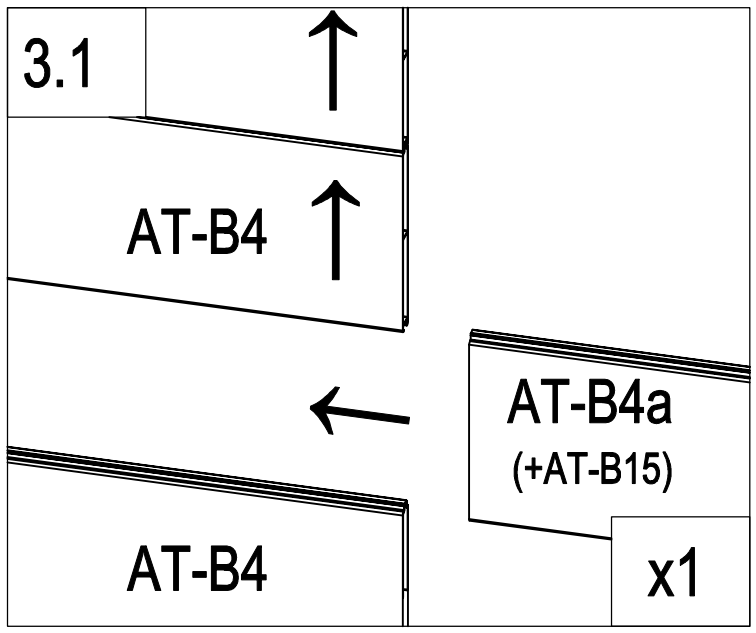

	AT-B4a (+AT-B15)	1

B

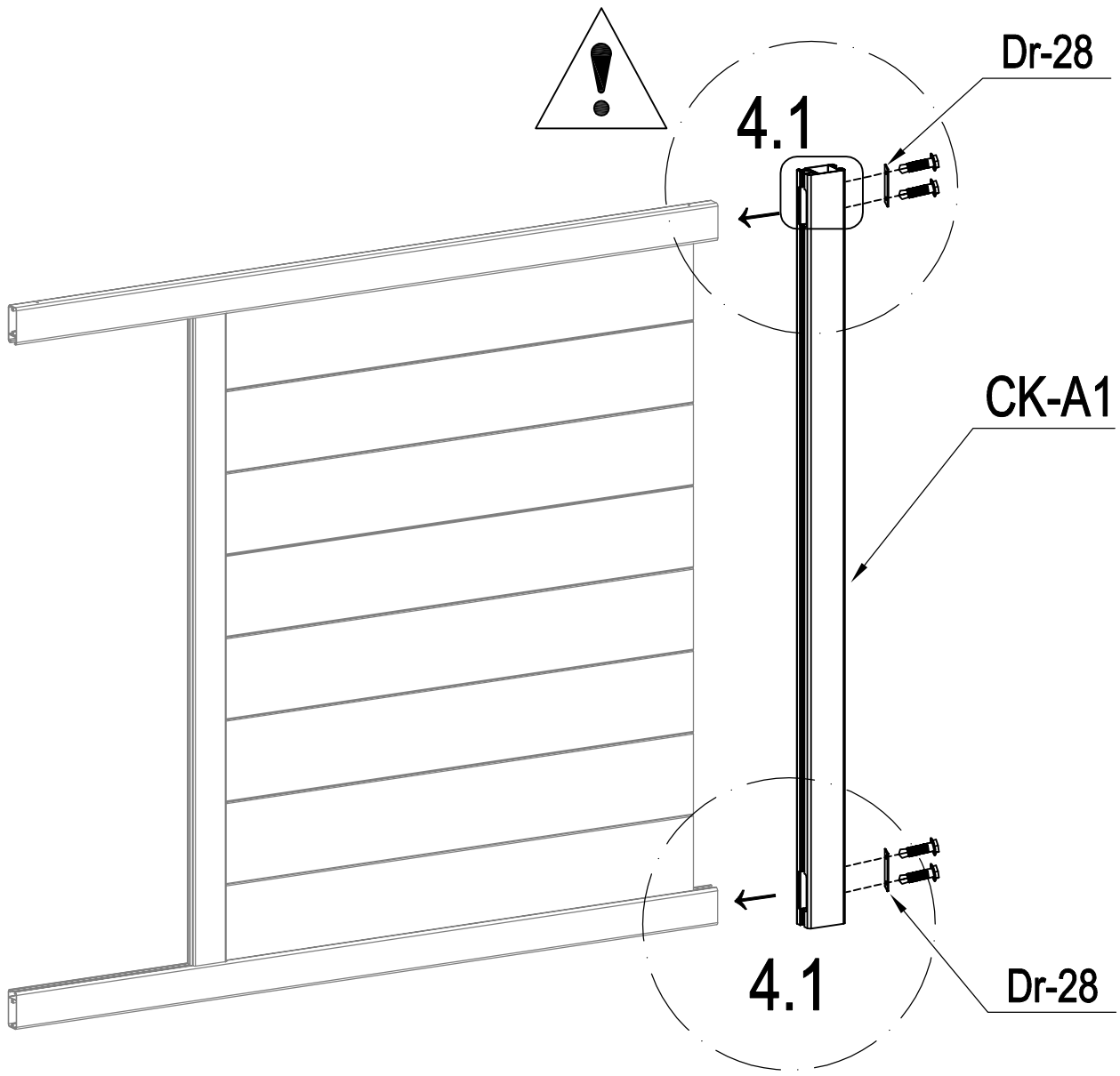

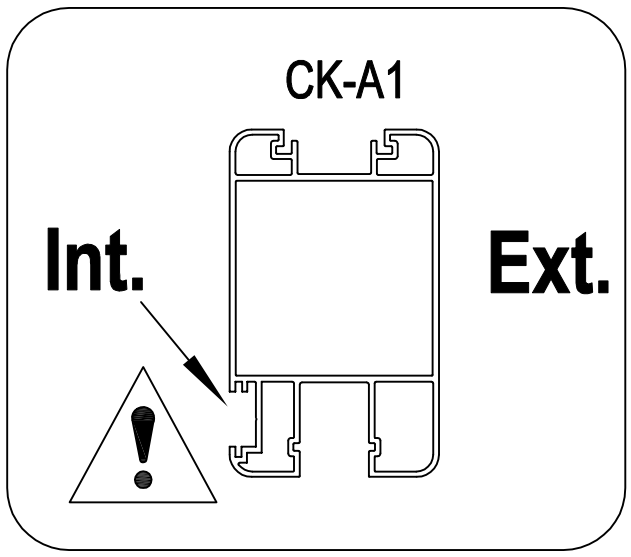

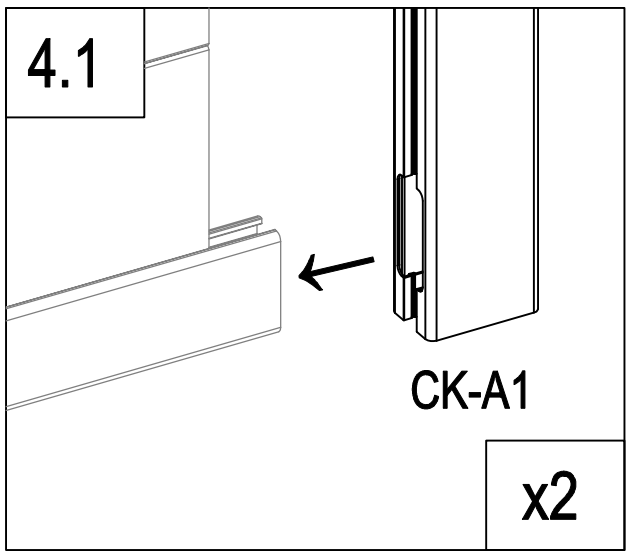

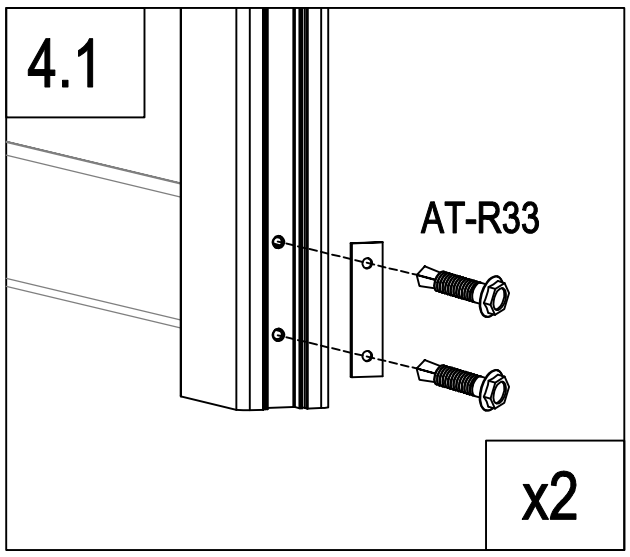

	CK-A1	1
	Dr-28	2
	AT-R33	4

B

EN :you can flip and switch the direction of this plate to personnalize your gate
FR: vous pouvez retourner et changer la direction de cette plaque pour personnaliser votre portail
DE: Sie können dieses Schild umdrehen und die Richtung wechseln, um Ihr Tor zu personnalisieren.
ES: puedes girar y cambiar la dirección de esta placa para personalizar tu puerta
PT: pode virar e mudar a direcção desta placa para personalizar o seu portão
IT: potete capovolgere e cambiare la direzione di questa piastra per personalizzare il vostro cancello
NL: u kunt de richting van deze plaat omdraaien en veranderen om uw poort te verpersoonlijken...
PL: można obrócić i przełączyć kierunek tej płyty, aby spersonalizować bramę.

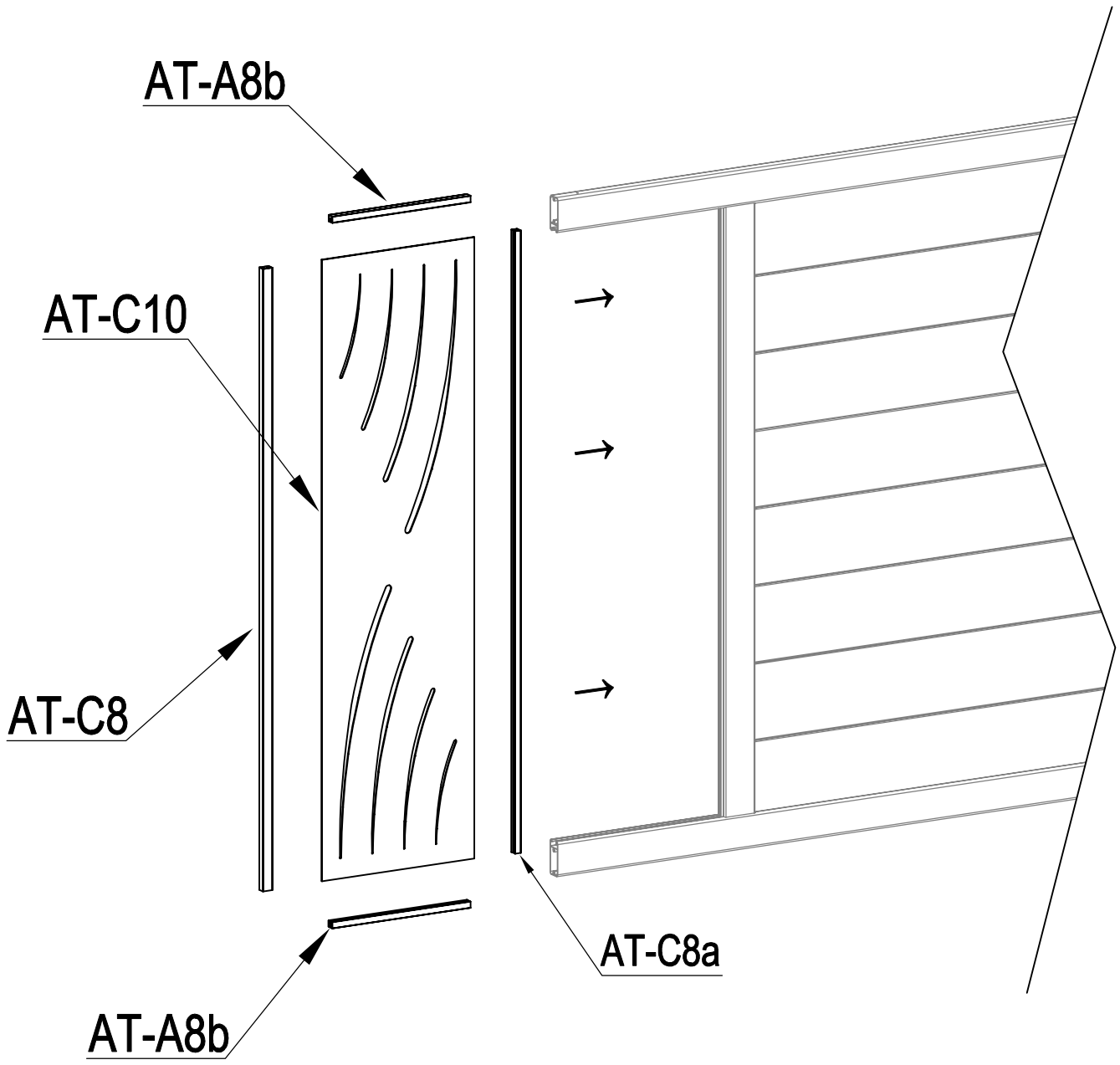

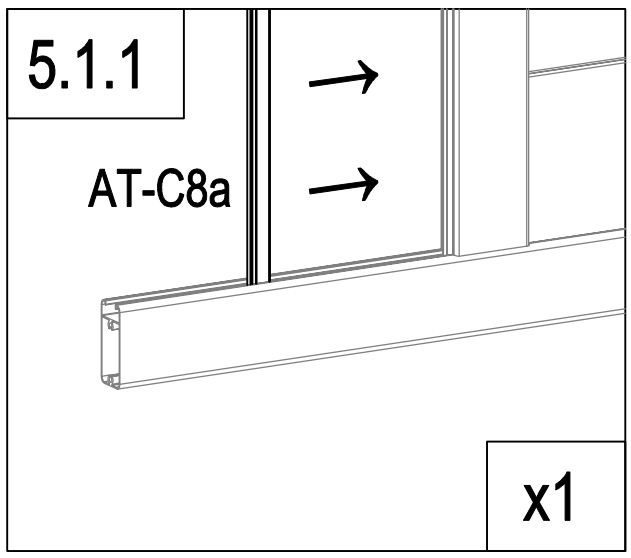

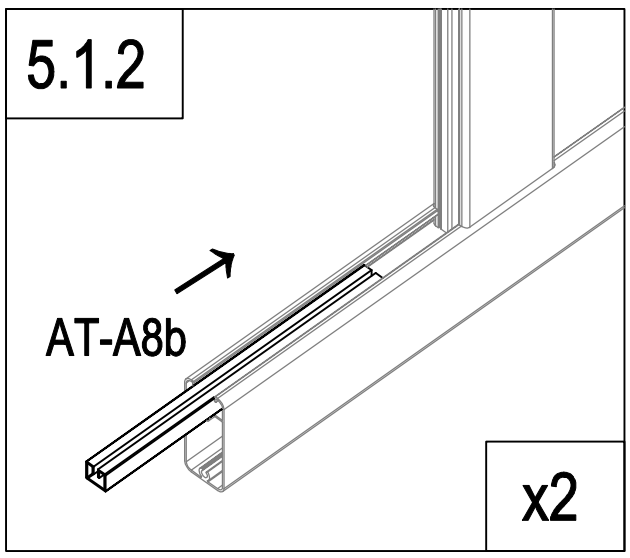

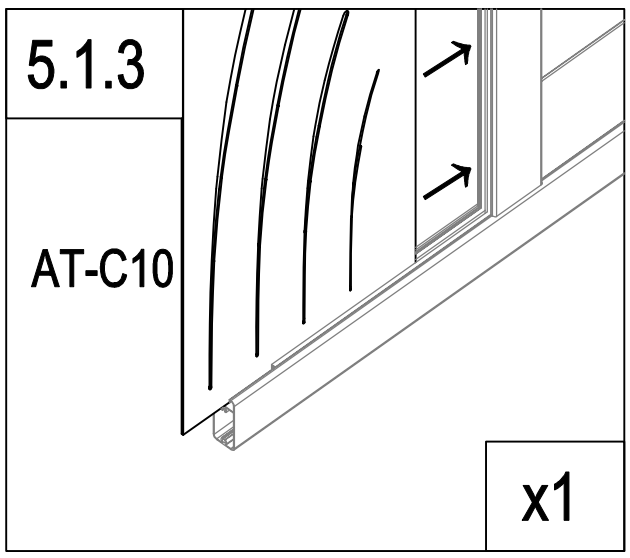

	AT-C8a	1
	AT-A8b	2
	AT-C10	1
	AT-C8	1

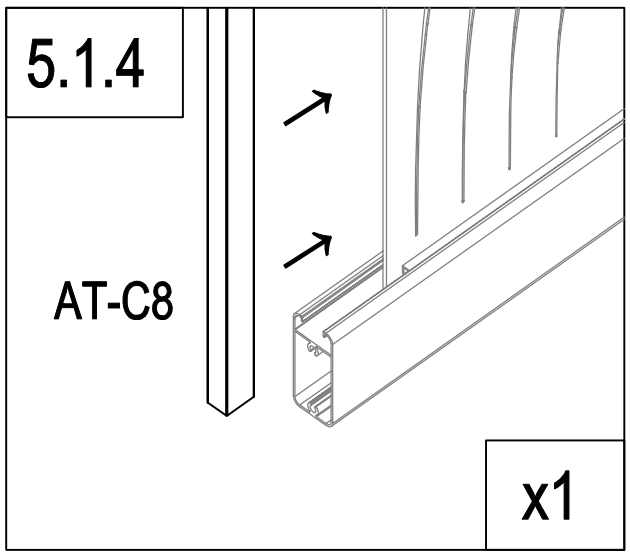

B

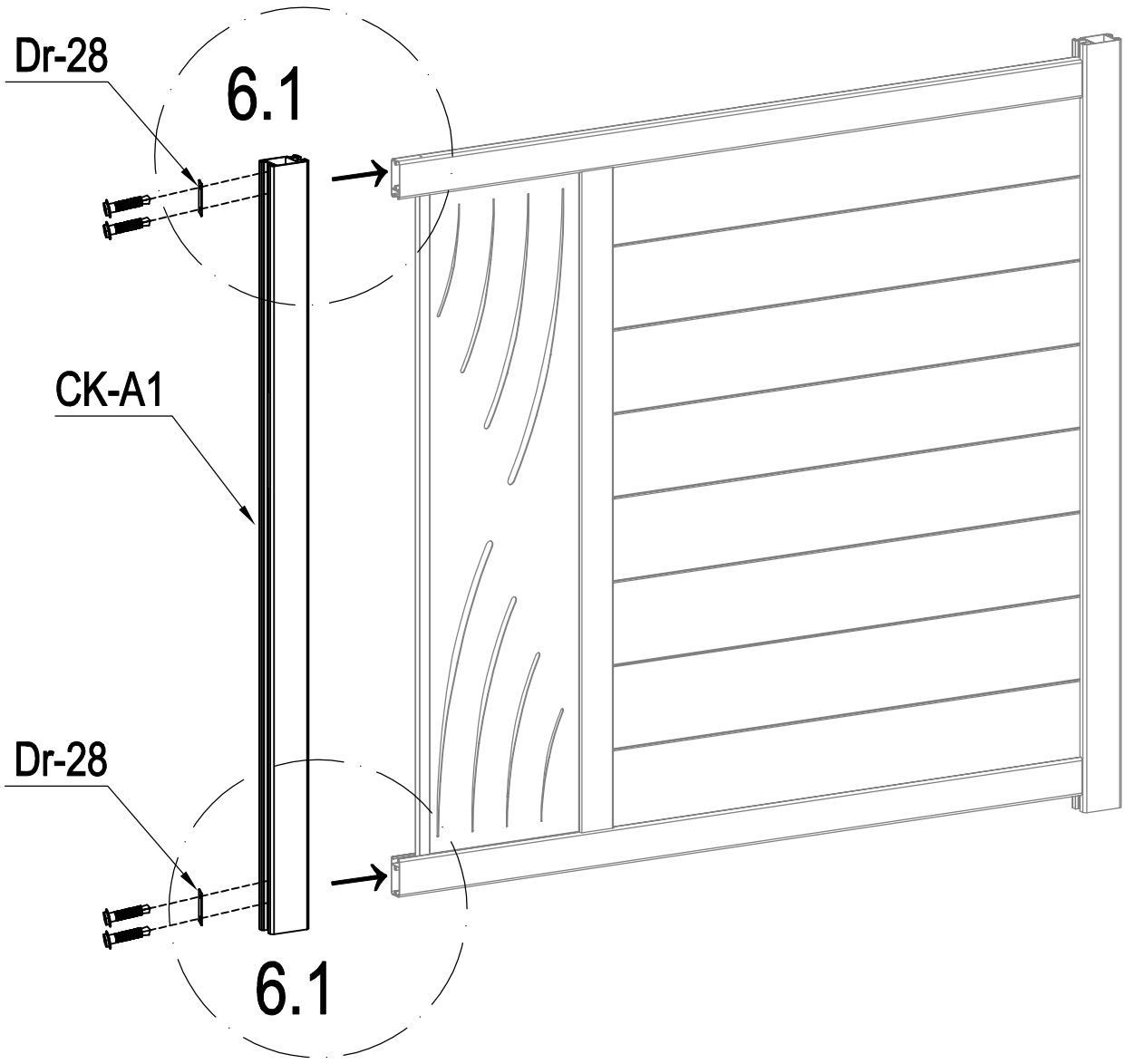

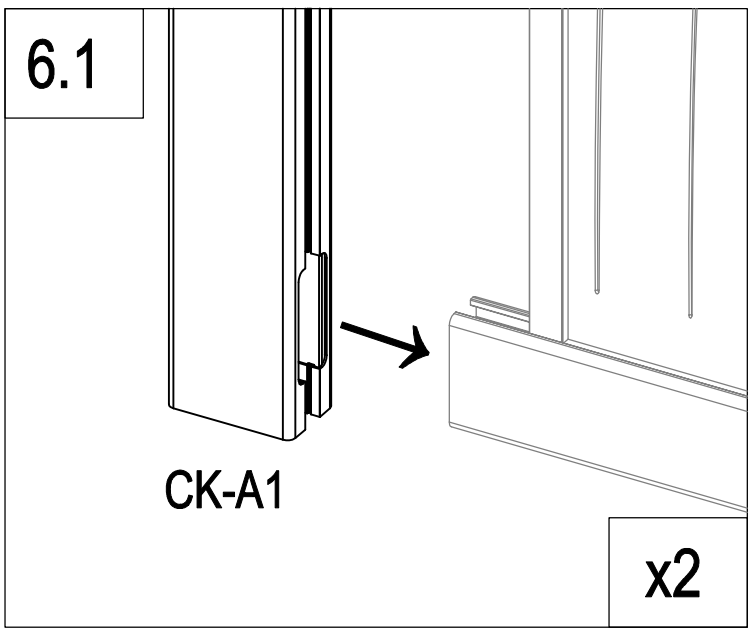

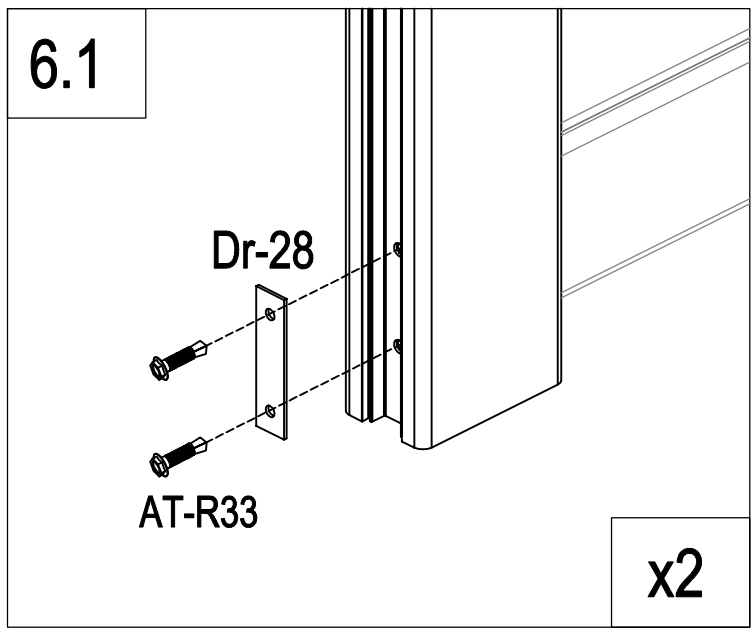

	CK-A1	1
	Dr-28	2
	AT-R33	4

B

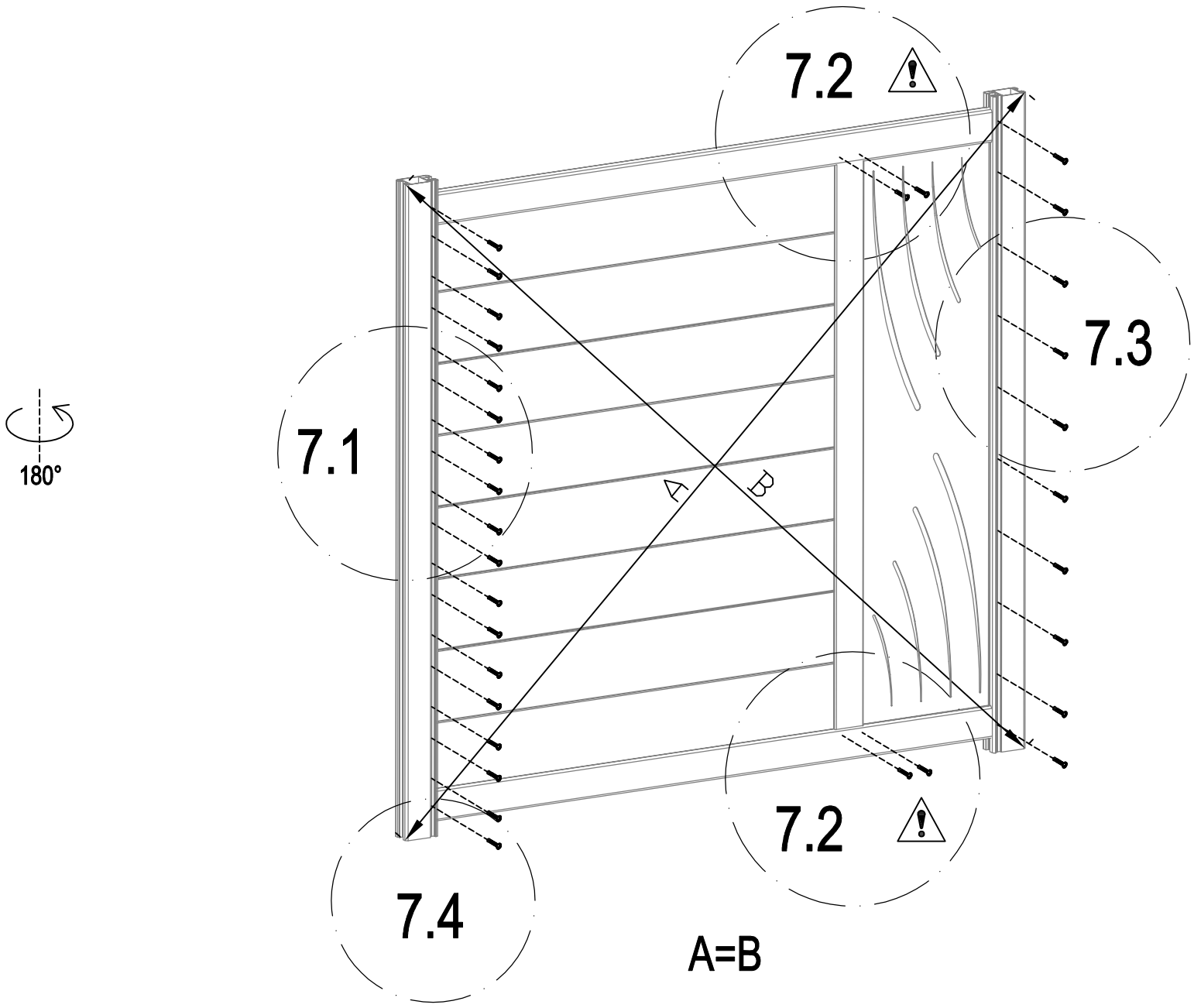

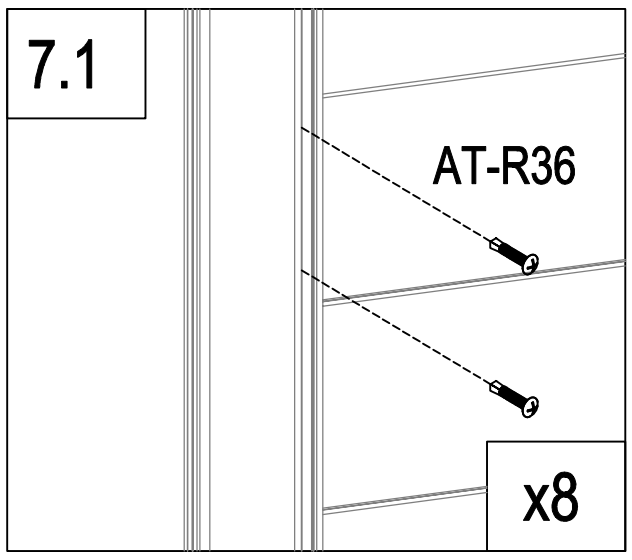

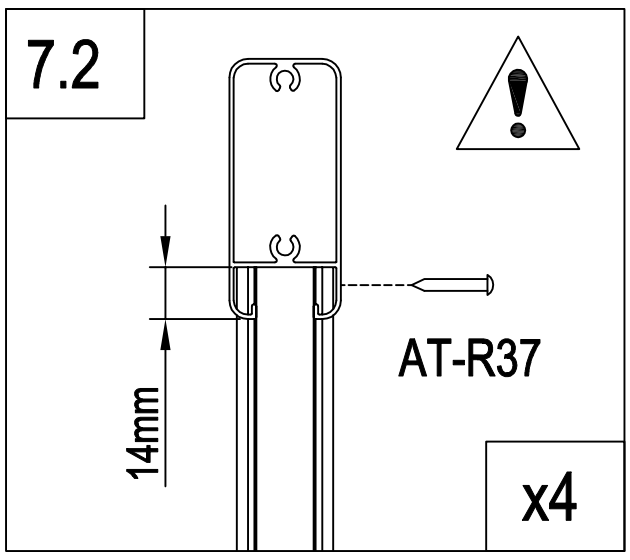

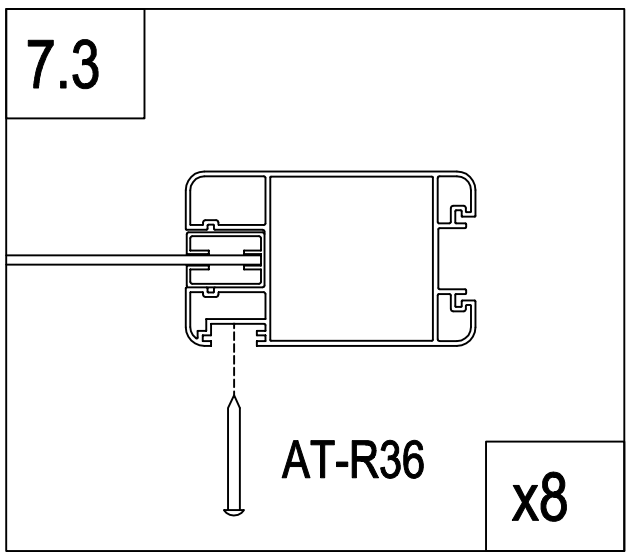

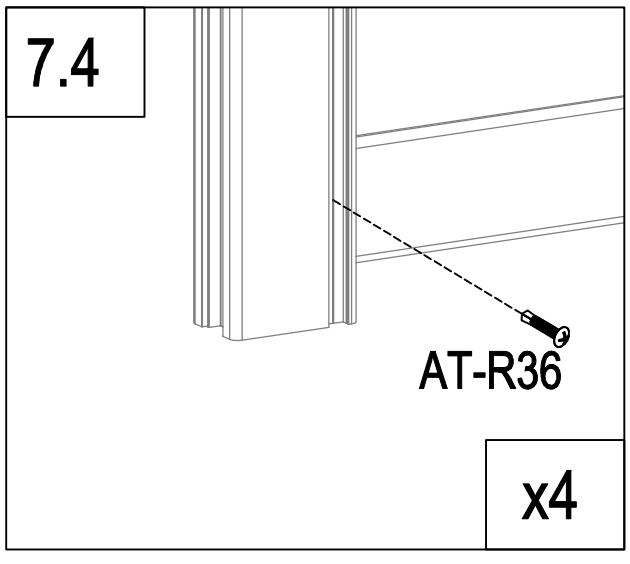

	AT-R36	28
	AT-R37	4

B

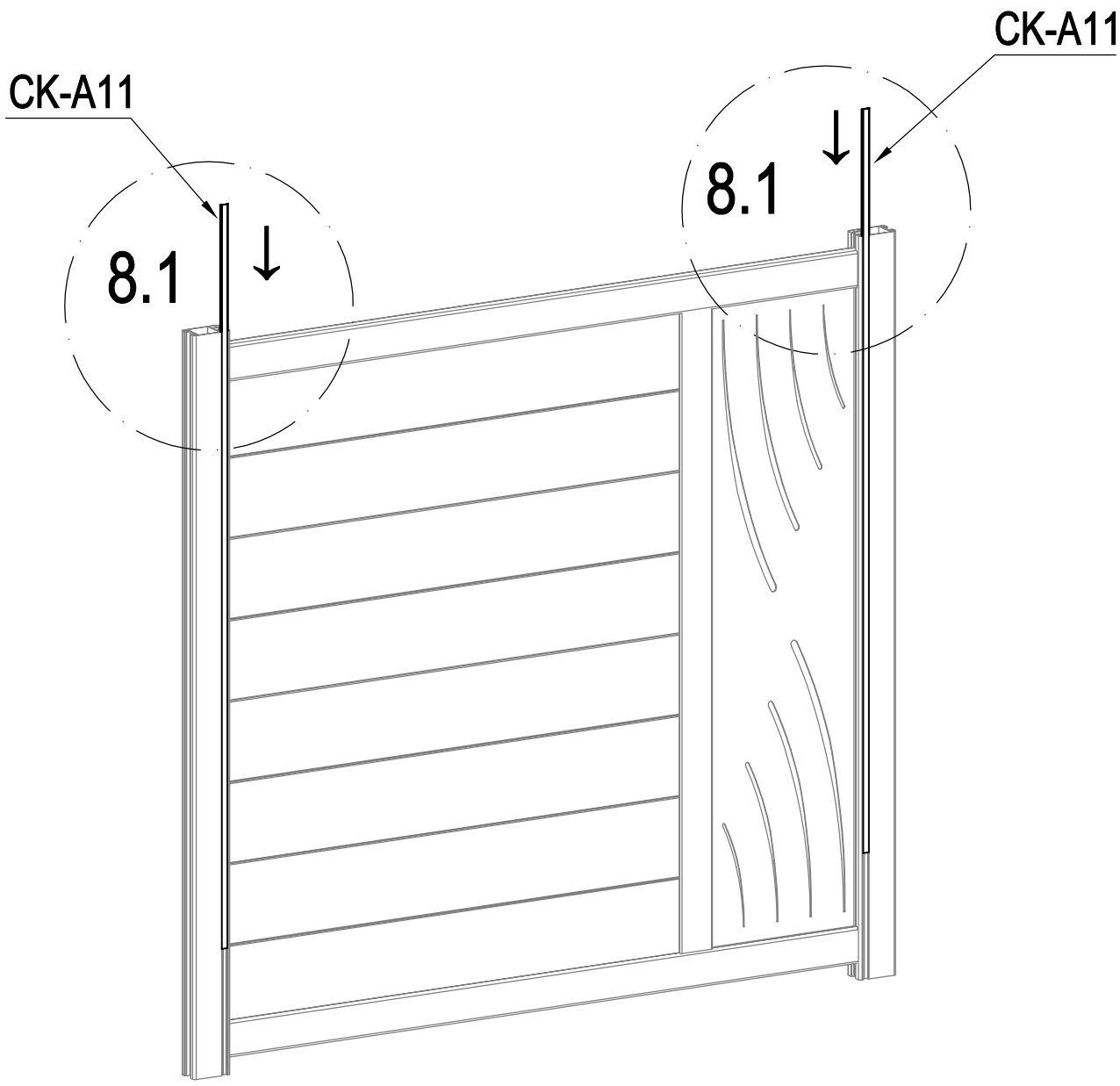

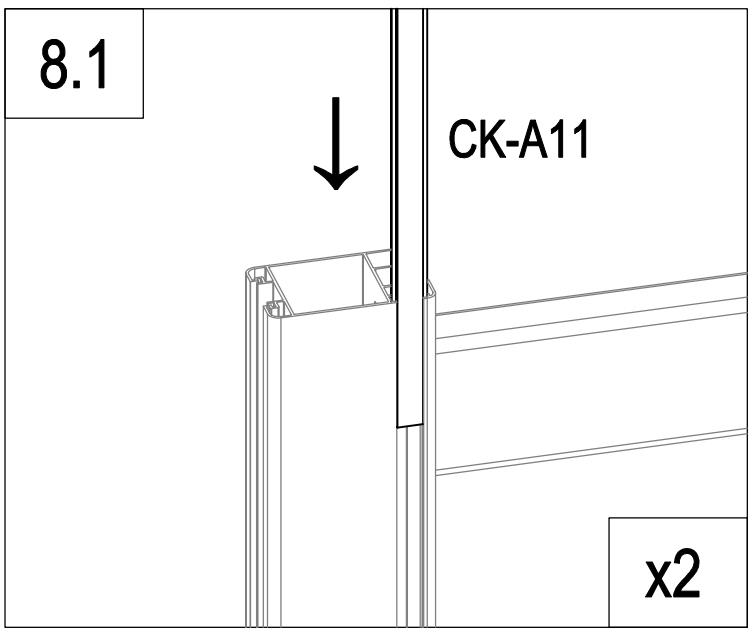

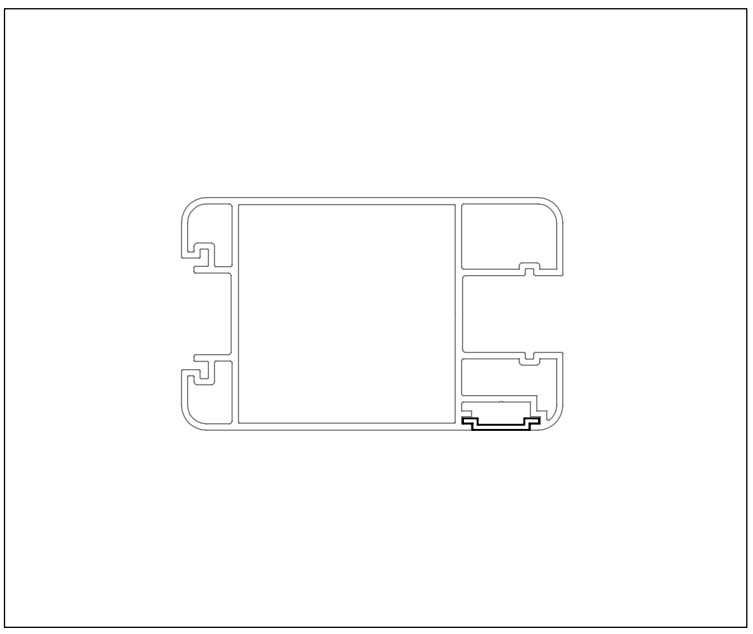

	CK-A11	2

B

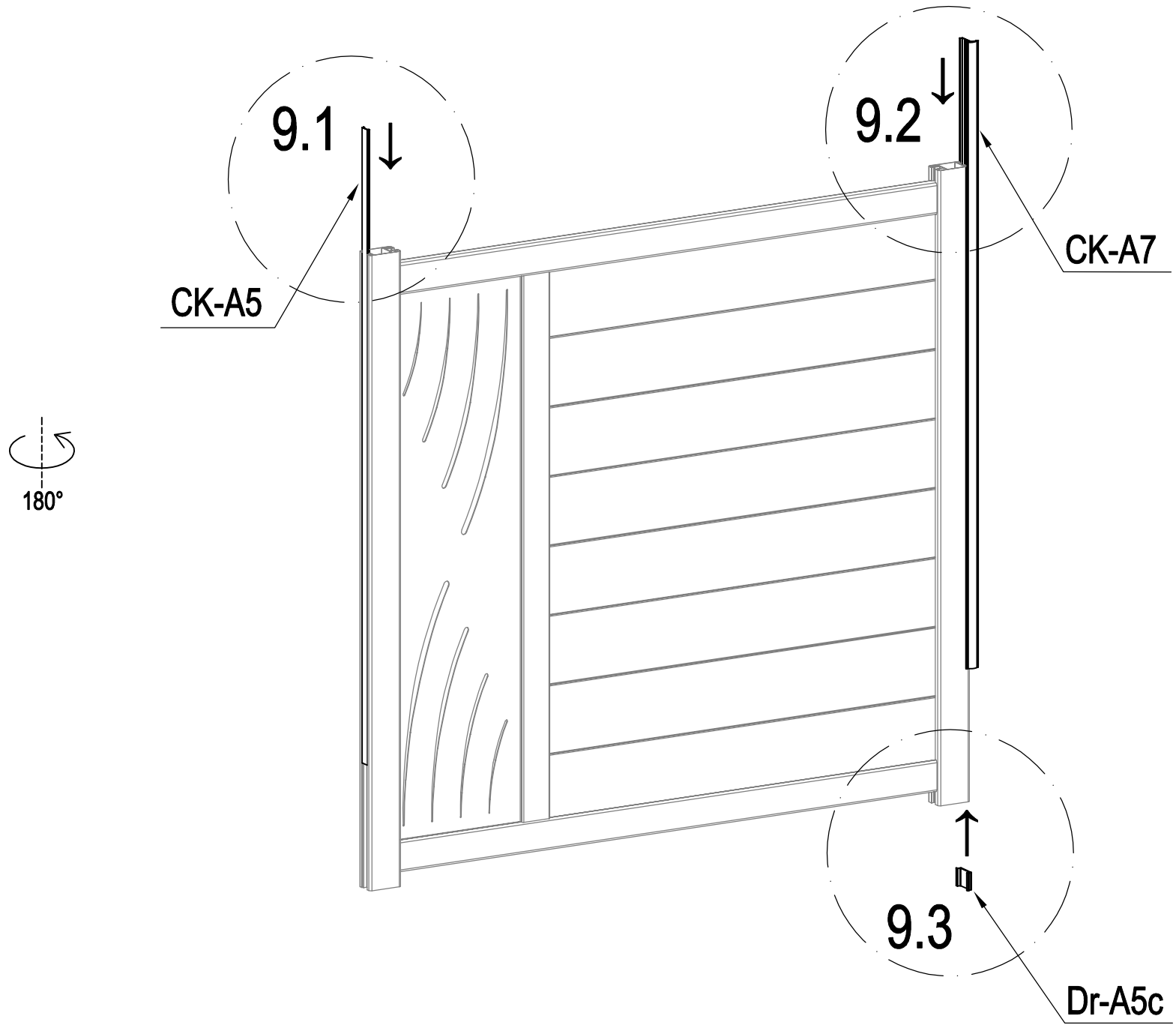

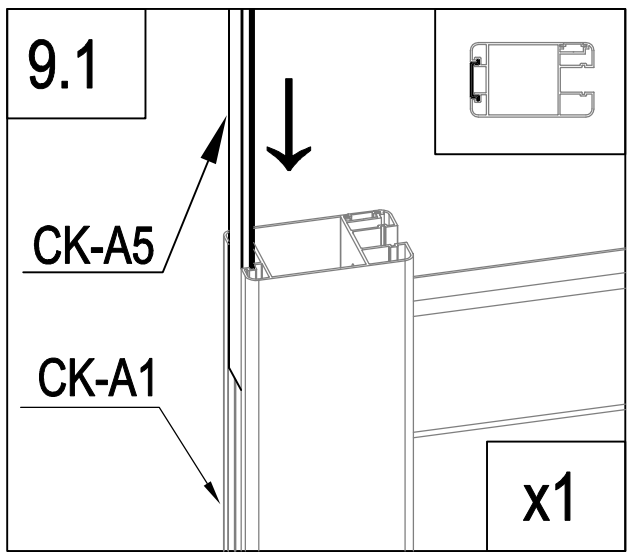

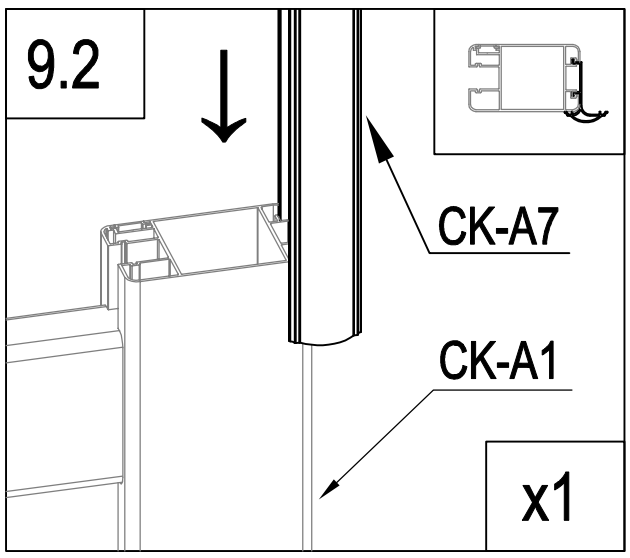

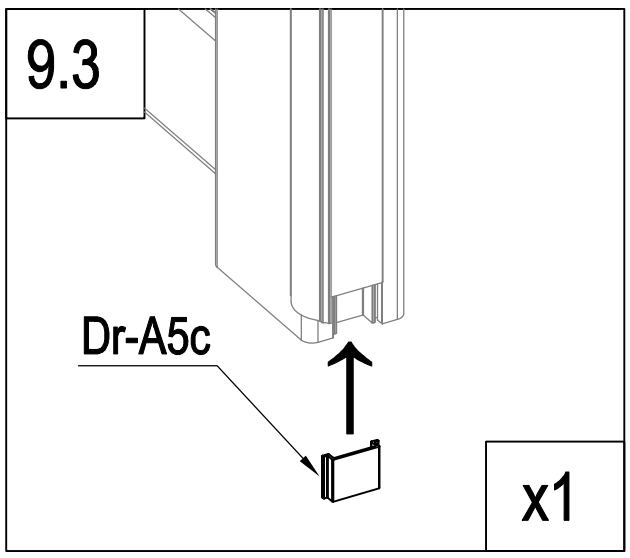

	CK-A5	1
	Dr-A5c	1
	CK-A7	1

B

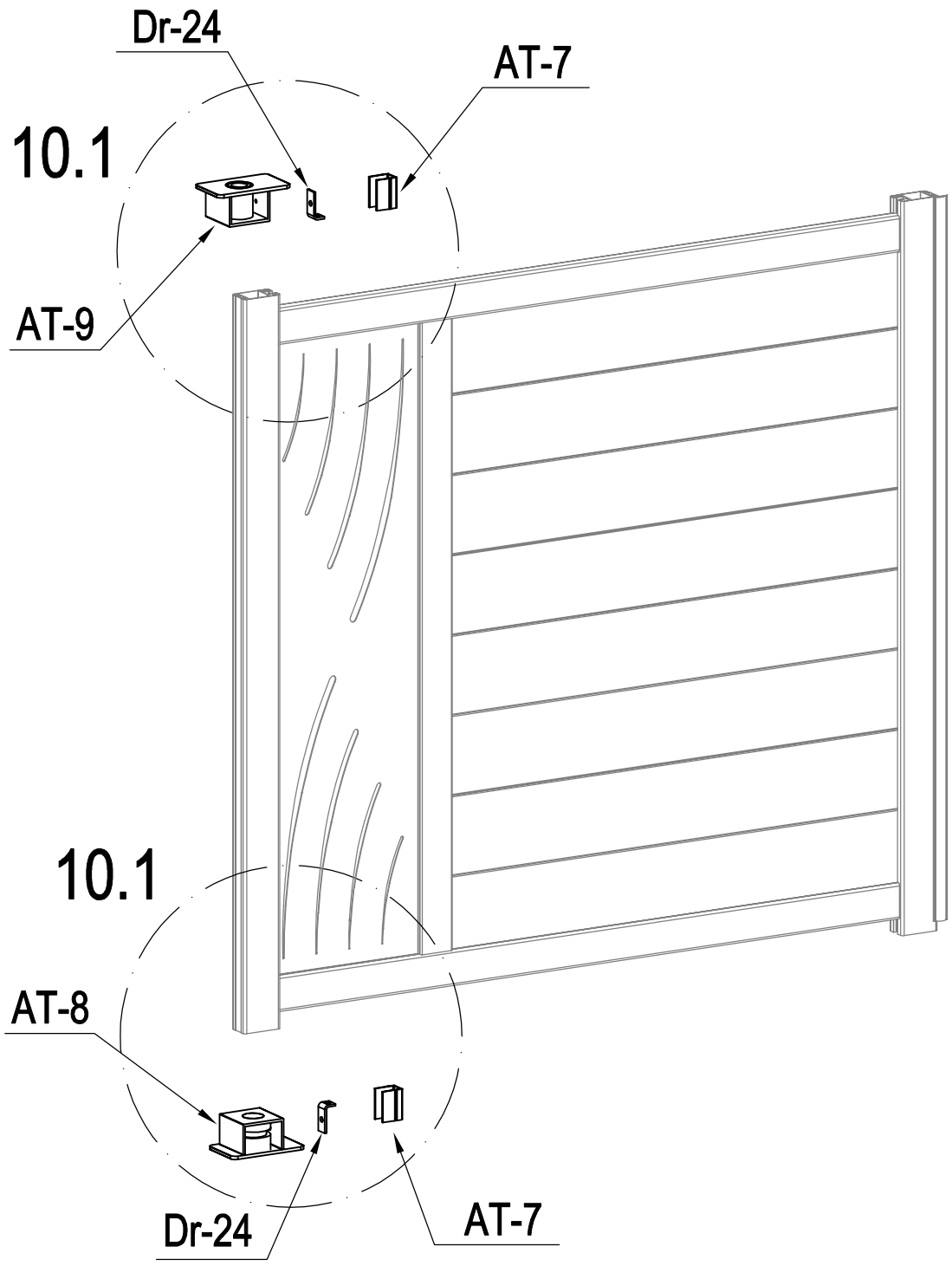

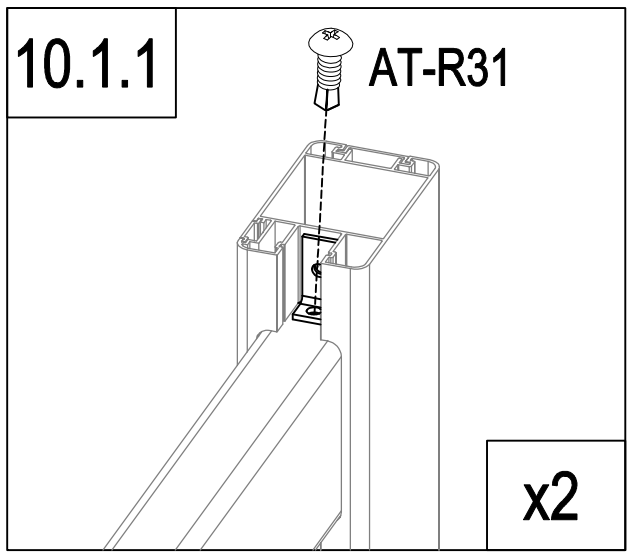

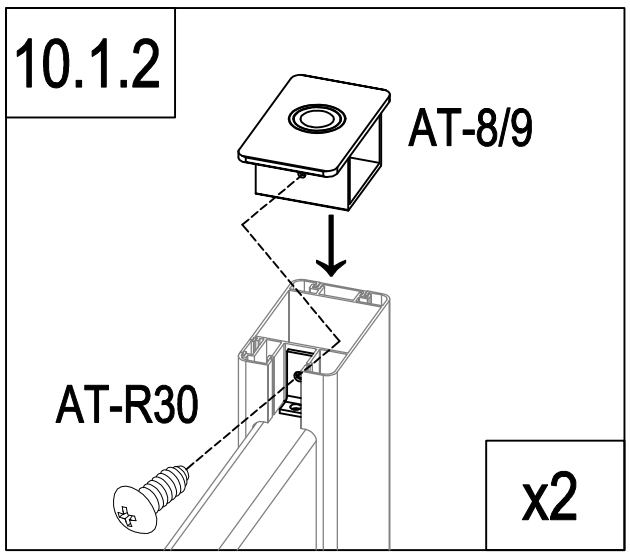

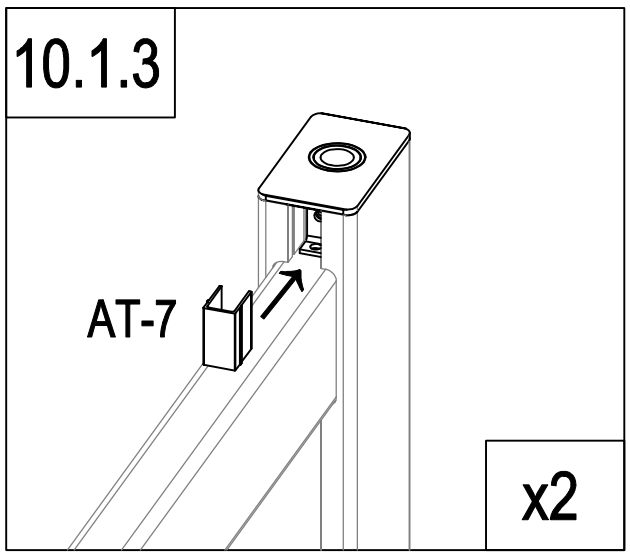

	AT-8	1
	AT-9	1
	Dr-24	2

	AT-7	2
	AT-R30	2
	AT-R31	2

B

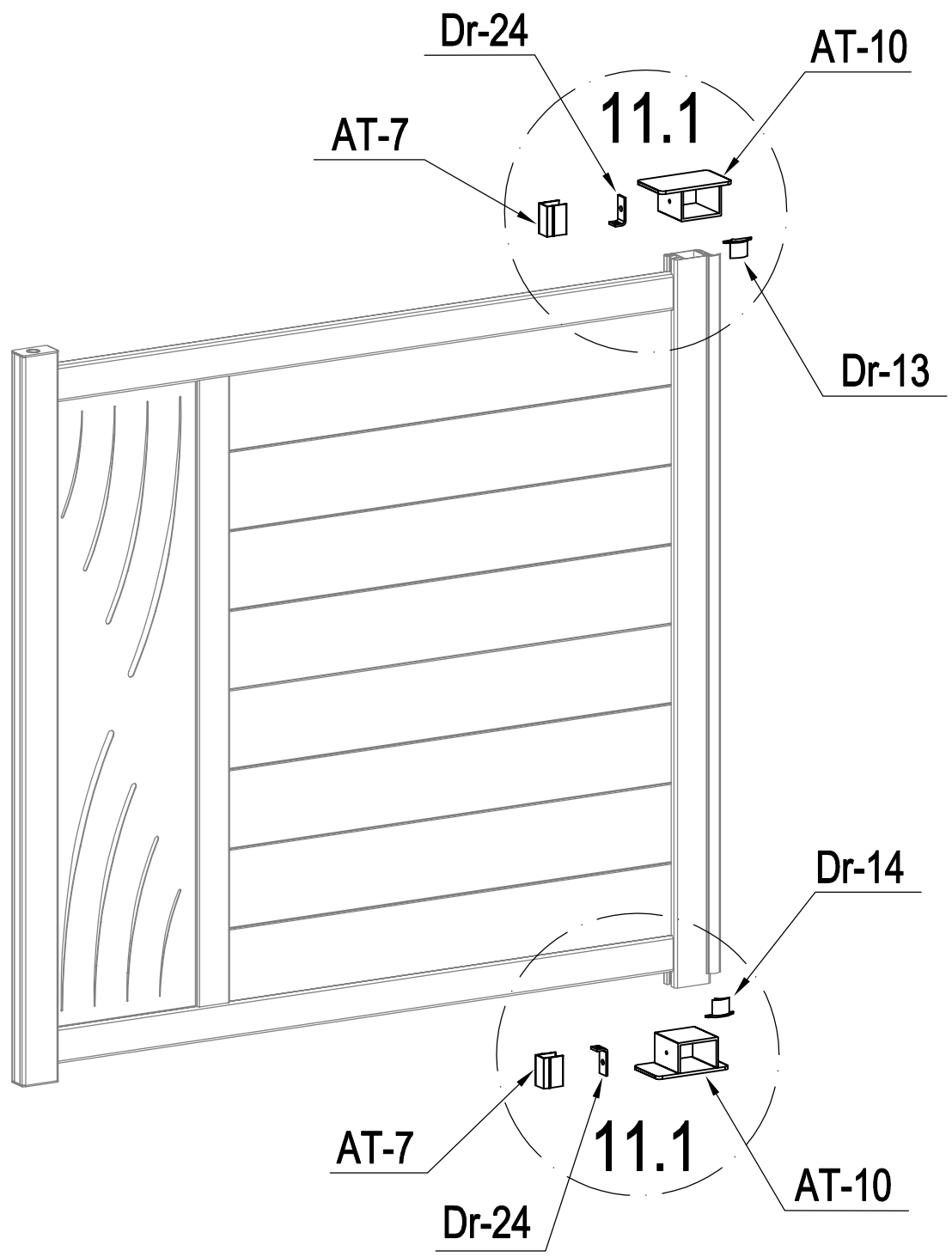

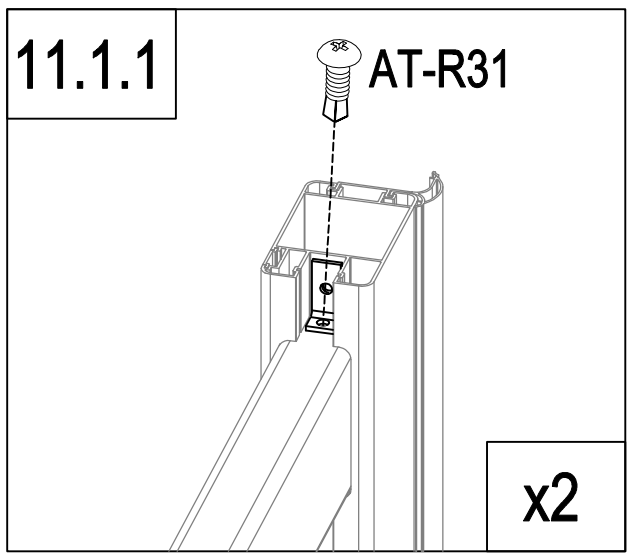

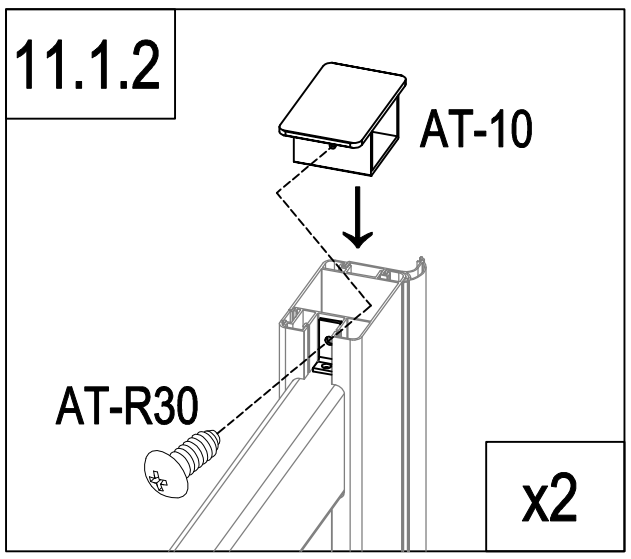

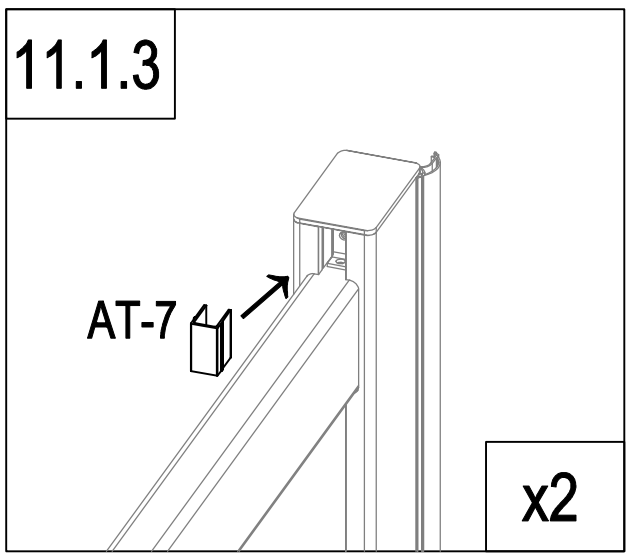

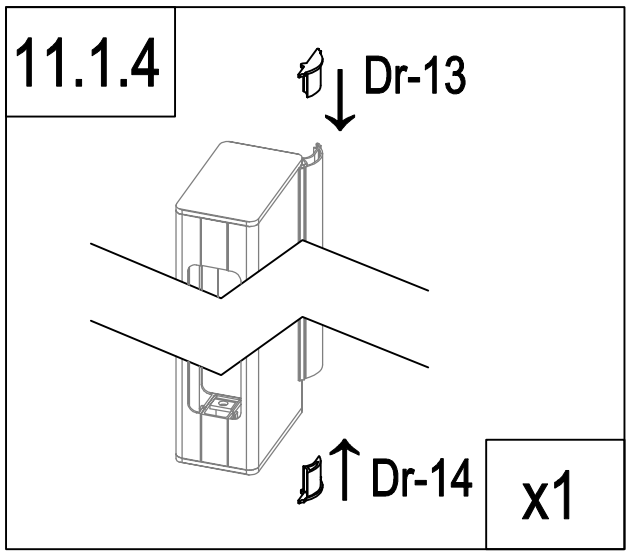

	AT-10	2
	Dr-24	2
	AT-7	2
	Dr-13	1

	DR-14	1
	AT-R30	2
	AT-R31	2

B

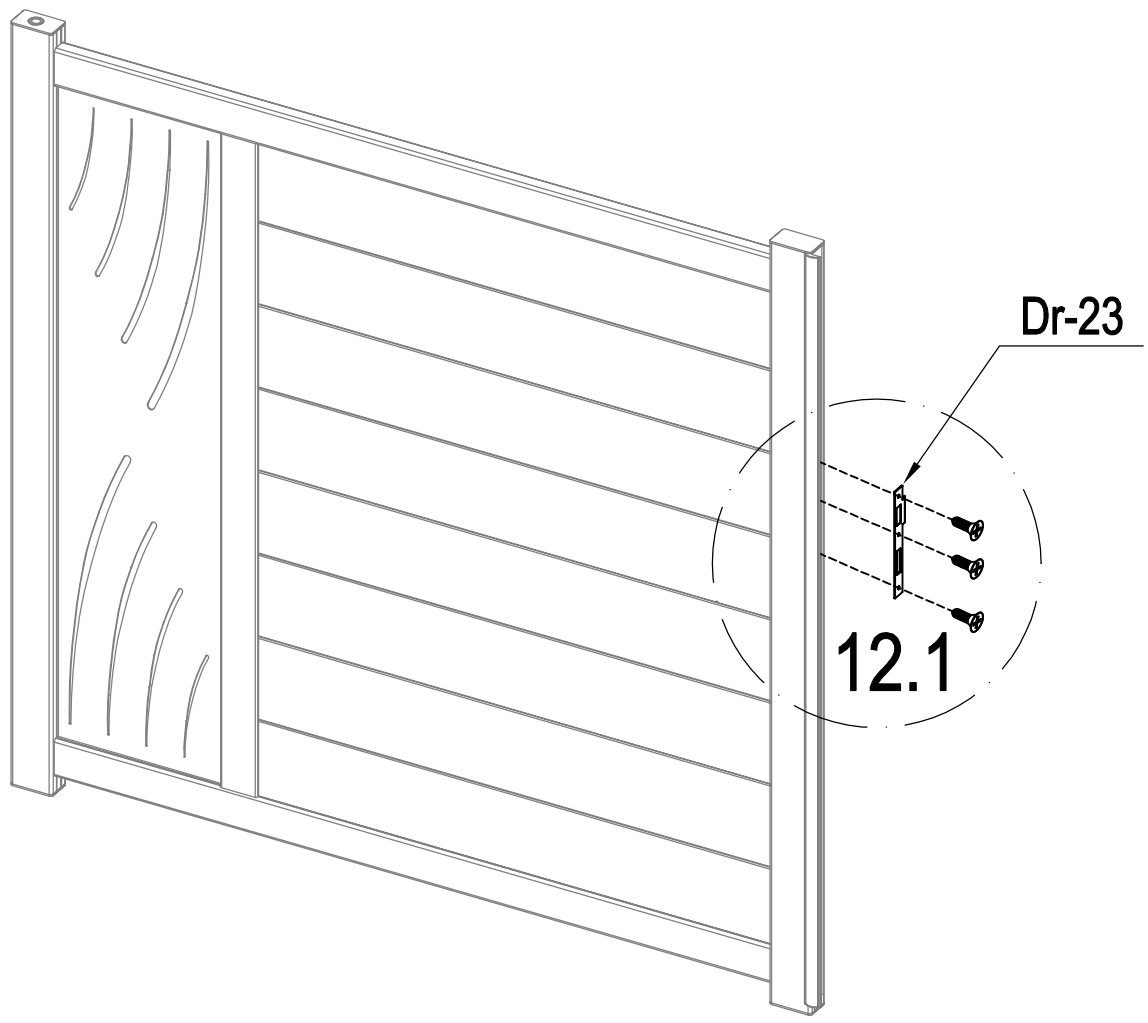

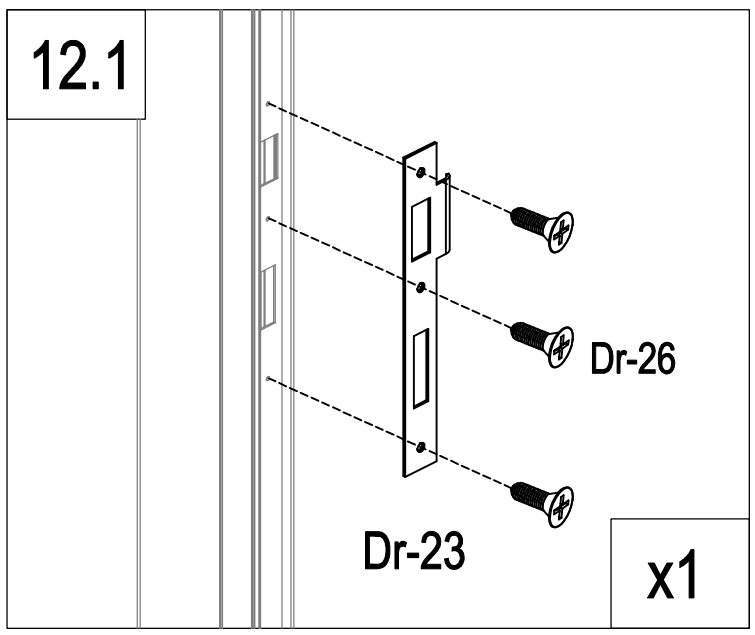

	Dr-23	1
	Dr-26	3

B

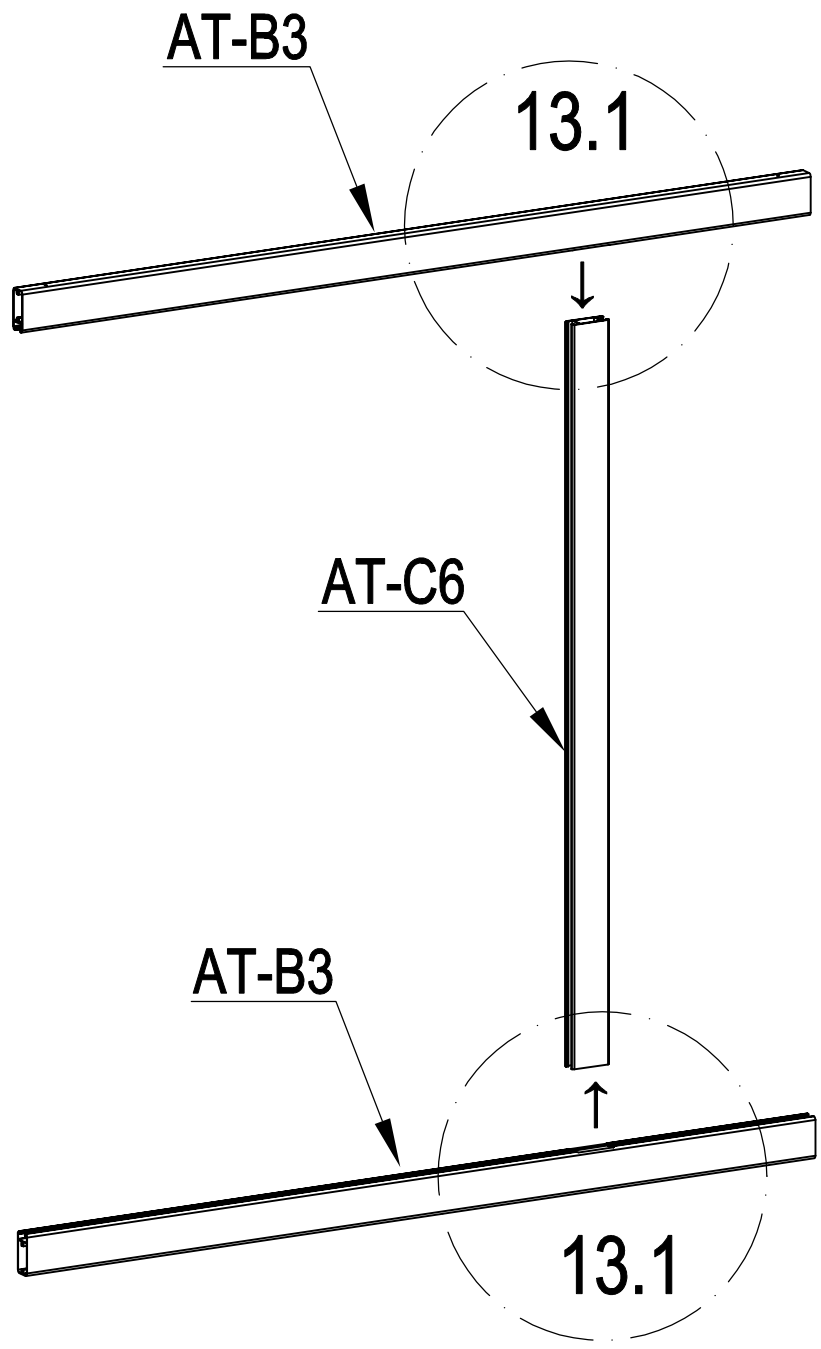

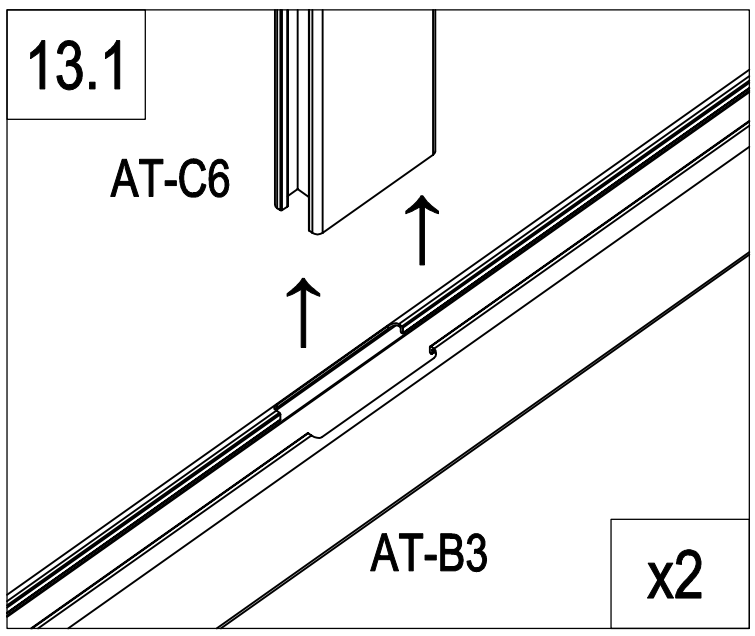

	AT-C6	1
	AT-B3	2

B

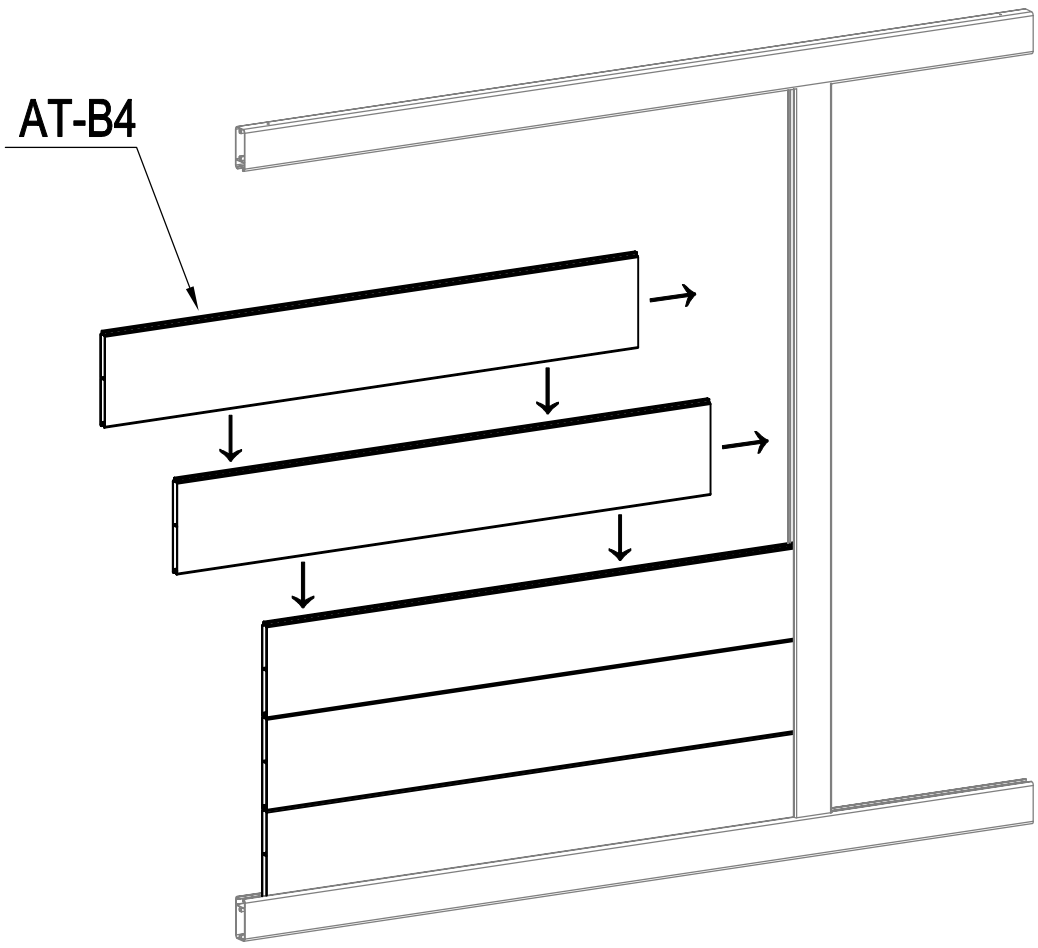

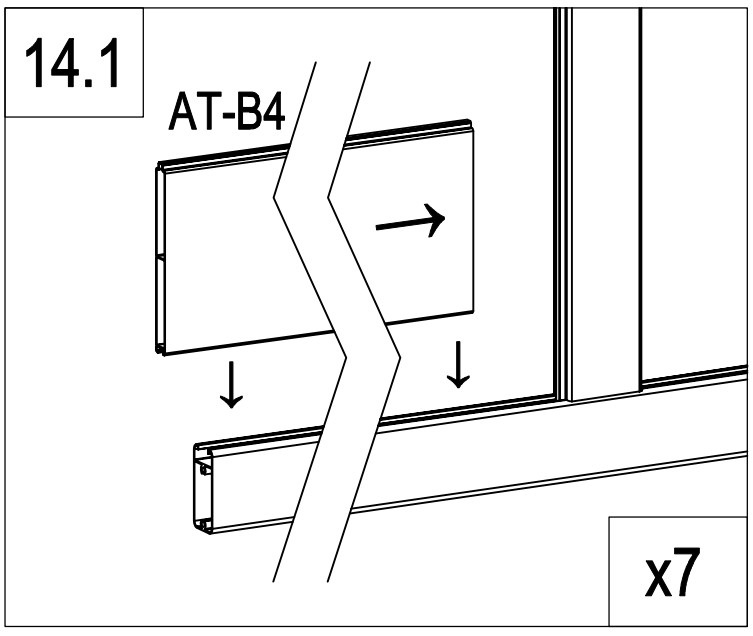

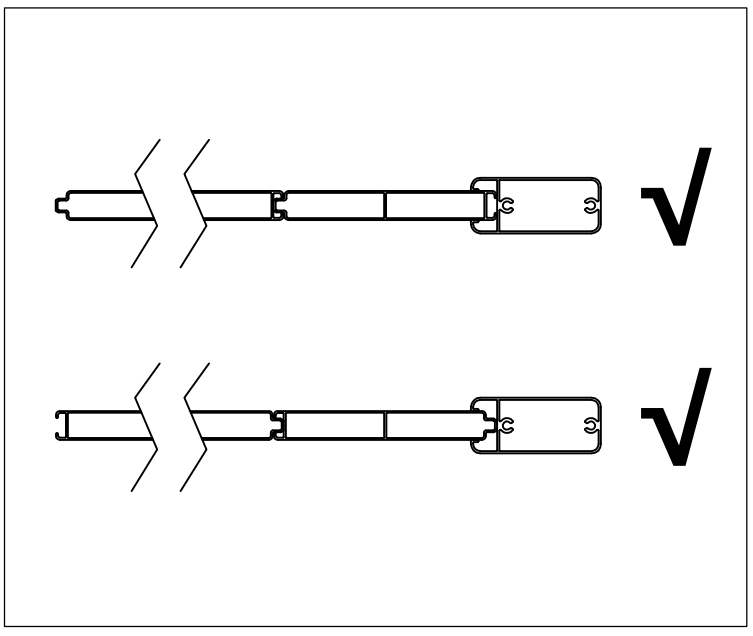

	AT-B4	7

B

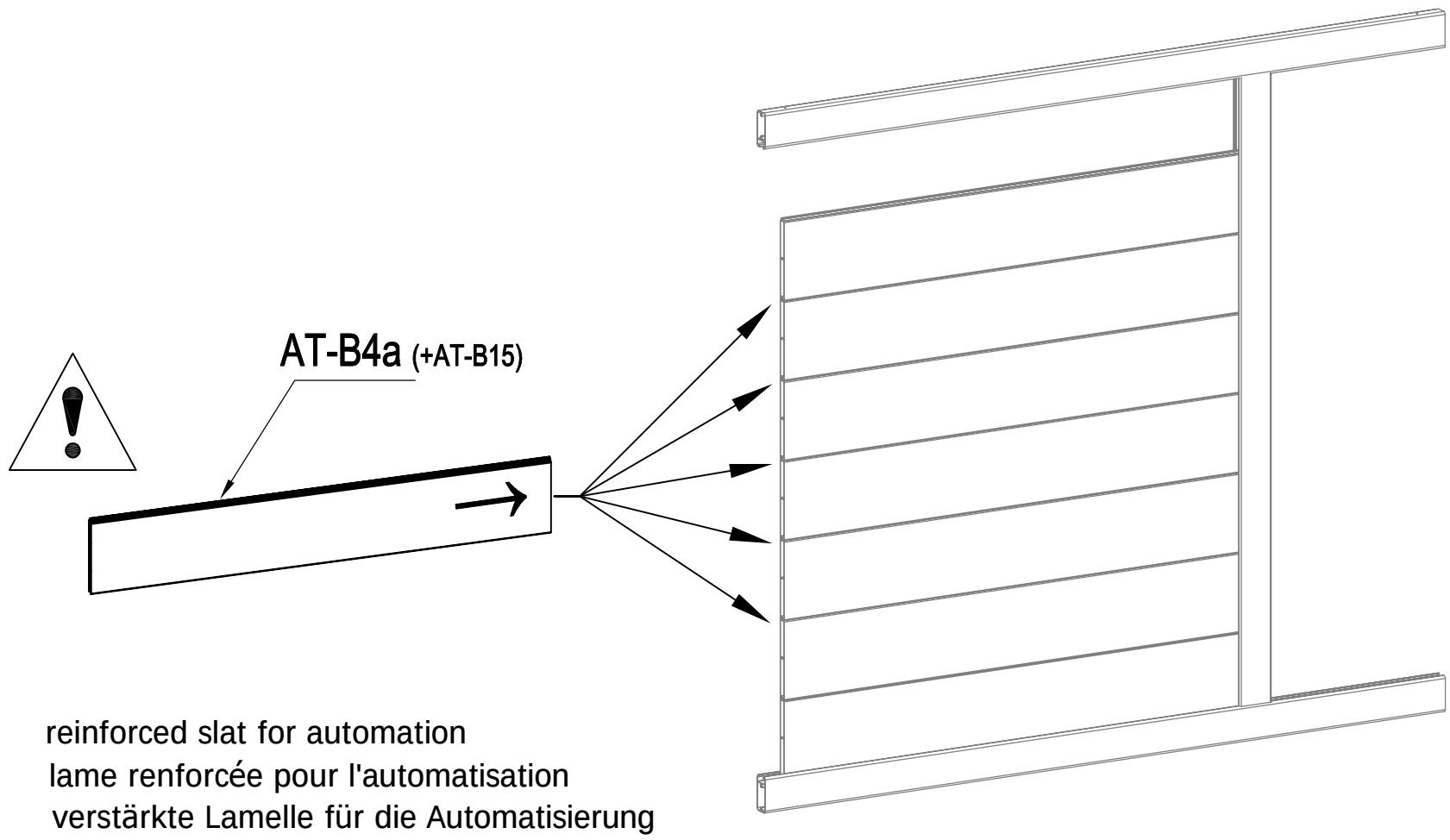

EN: reinforced slat for automation
FR : lame renforcée pour l'automatisation
DE : verstärkte Lamelle für die Automatisierung
ES: Lámina reforzada para la automatización
PT: ripa reforçada para automatização
IT: lamella rinforzata per l'automazione
NL: versterkte lat voor automatisering
PL: wzmocniona listwa do automatyzacji

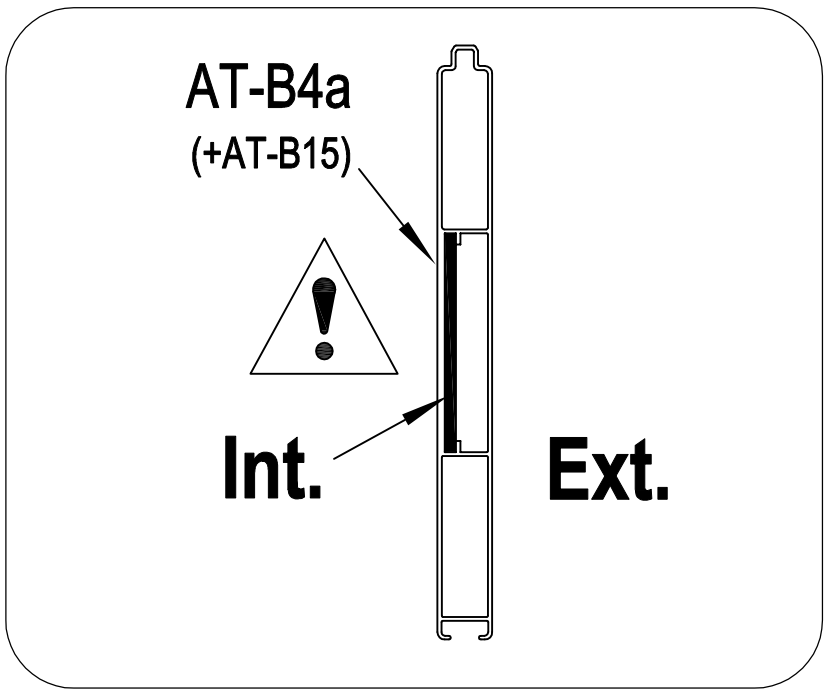

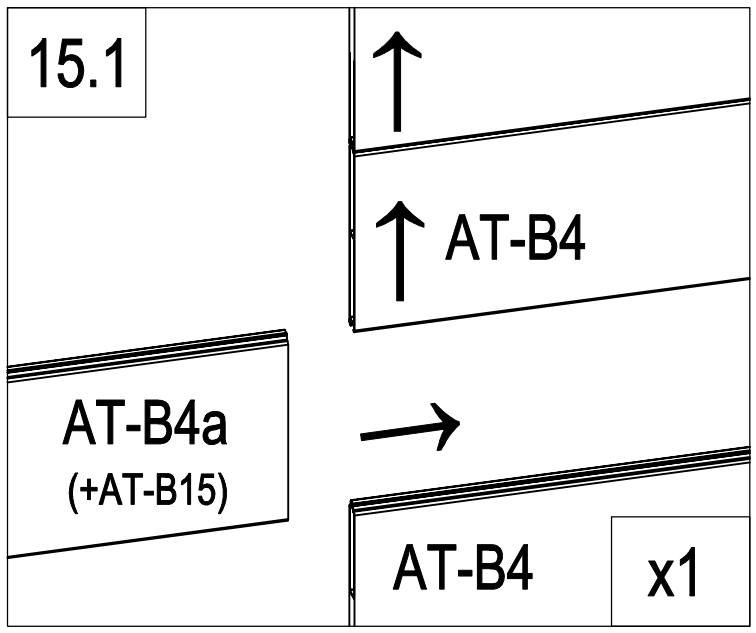

	AT-B4a (+AT-B15)	1

B

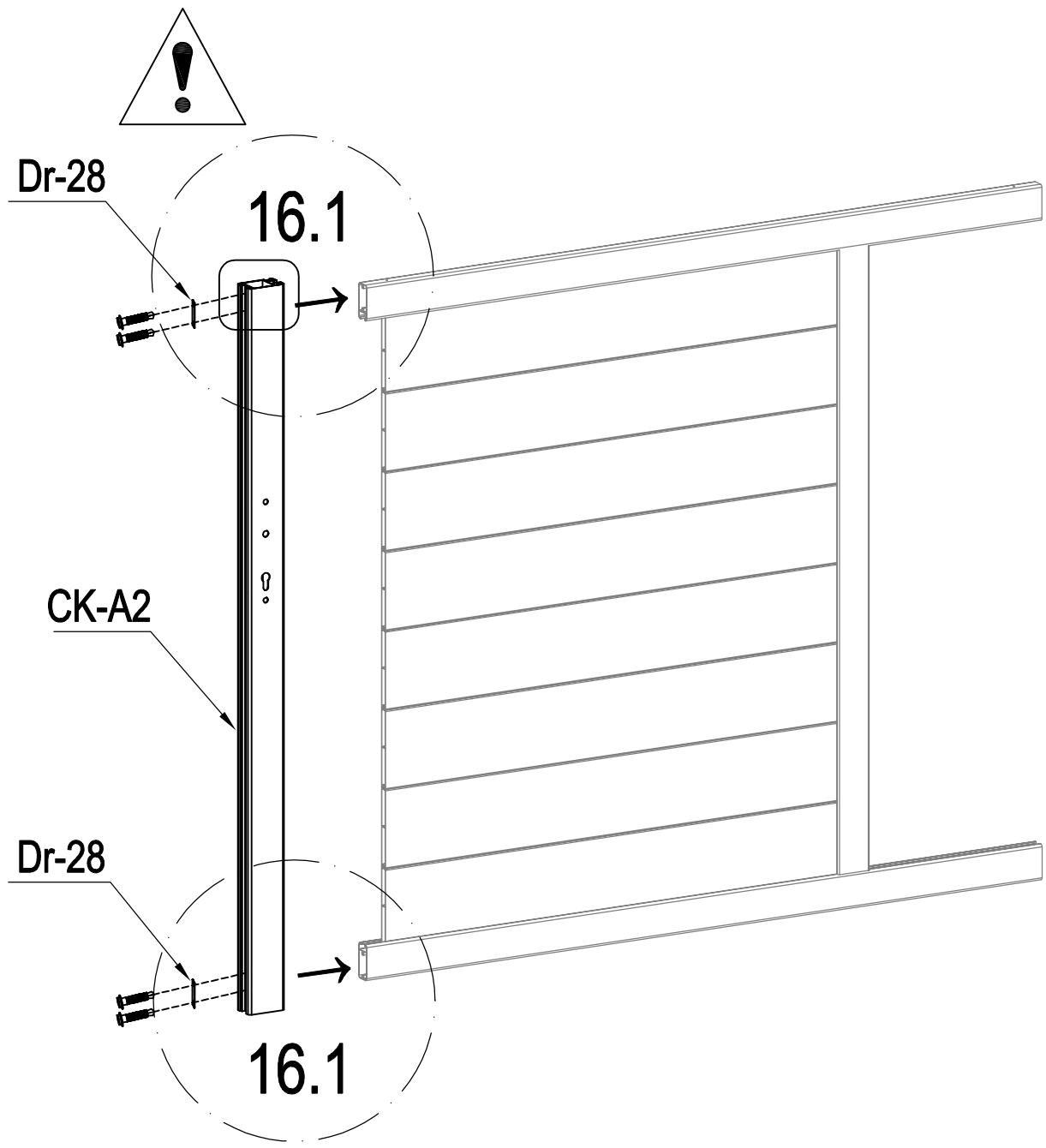

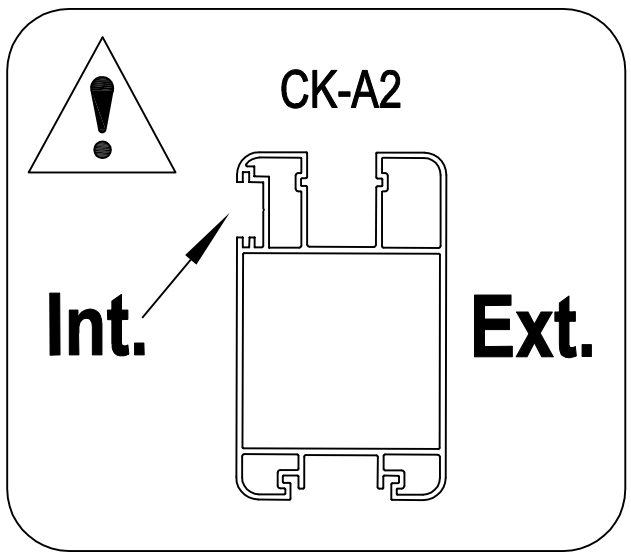

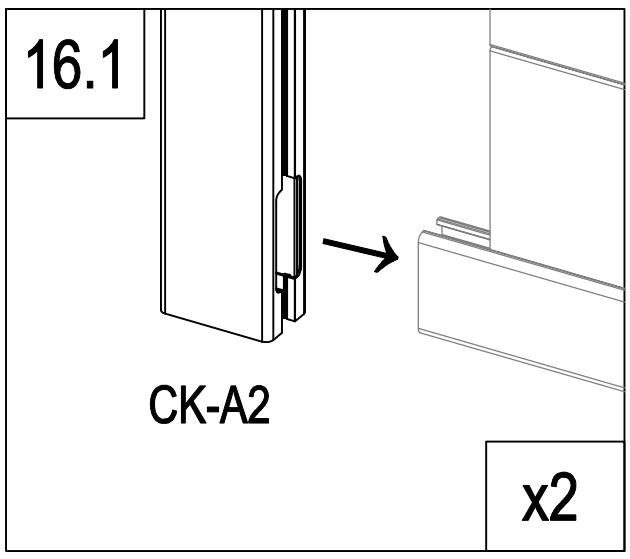

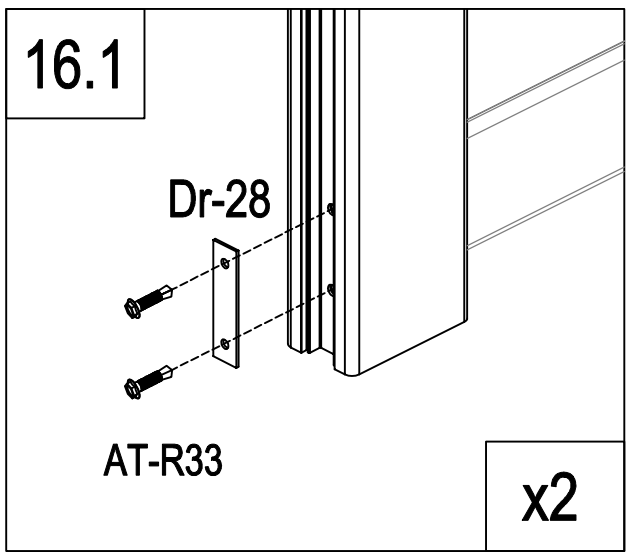

	CK-A2	1
	Dr-28	2
	AT-R33	4

B

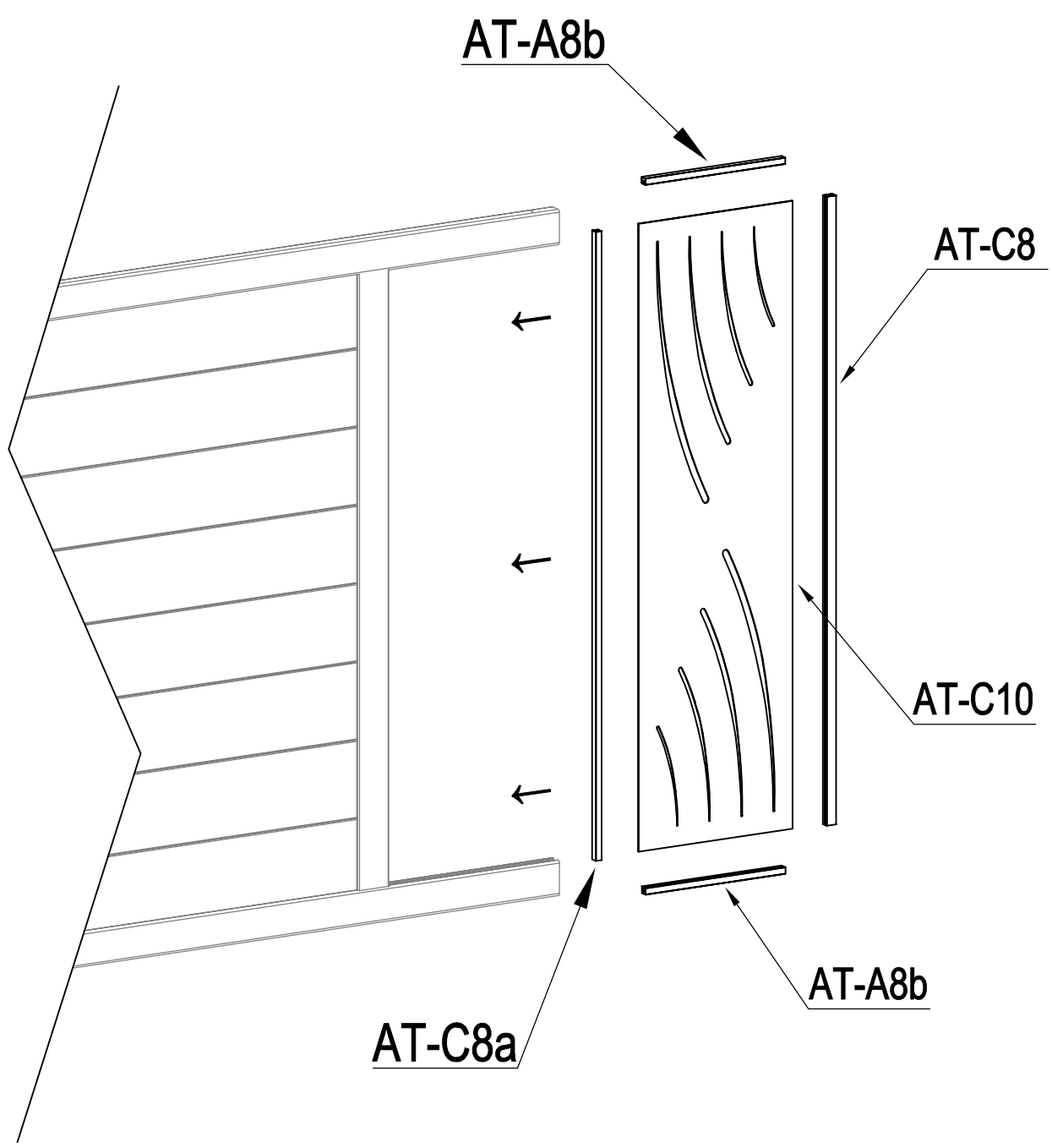

EN :you can flip and switch the direction of this plate to personnalize your gate
FR: vous pouvez retourner et changer la direction de cette plaque pour personnaliser votre portail
DE: Sie können dieses Schild umdrehen und die Richtung wechseln, um Ihr Tor zu personnalisieren.
ES: puedes girar y cambiar la dirección de esta placa para personalizar tu puerta
PT: pode virar e mudar a direcção desta placa para personalizar o seu portão
IT: potete capovolgere e cambiare la direzione di questa piastra per personalizzare il vostro cancello
NL: u kunt de richting van deze plaat omdraaien en veranderen om uw poort te verpersoonlijken...
PL: można obrócić i przełączyć kierunek tej płyty, aby spersonalizować bramę.

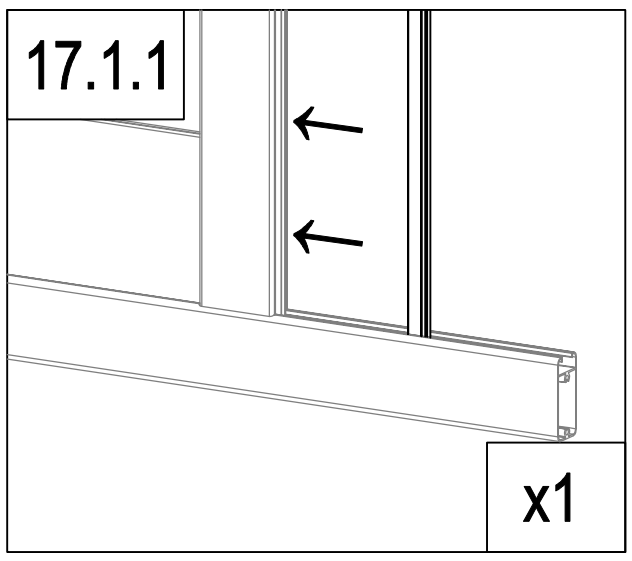

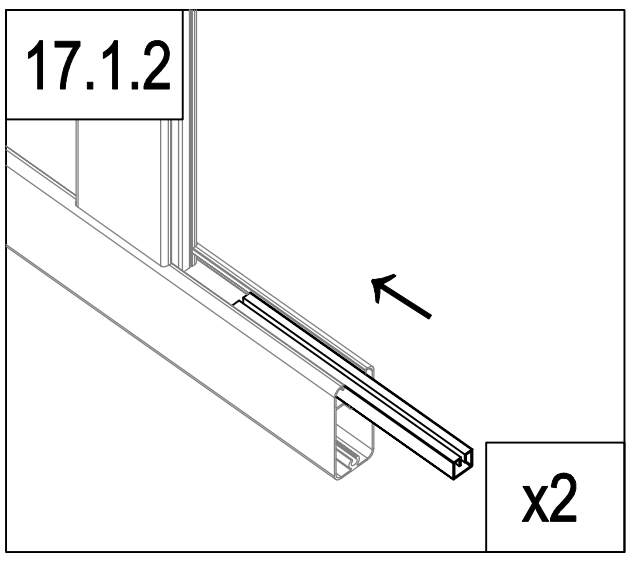

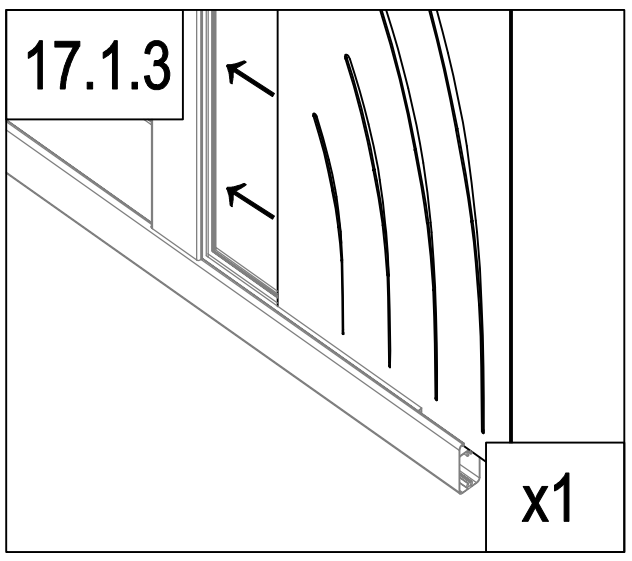

	AT-C8a	1
	AT-A8b	2
	AT-C10	1
	AT-C8	1

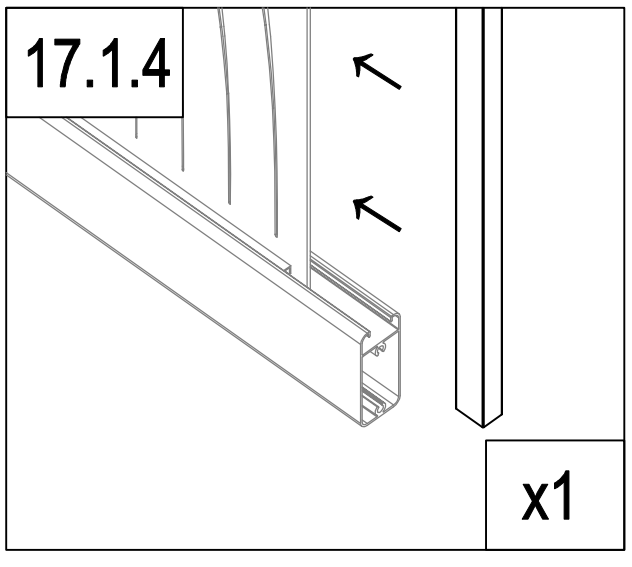

B

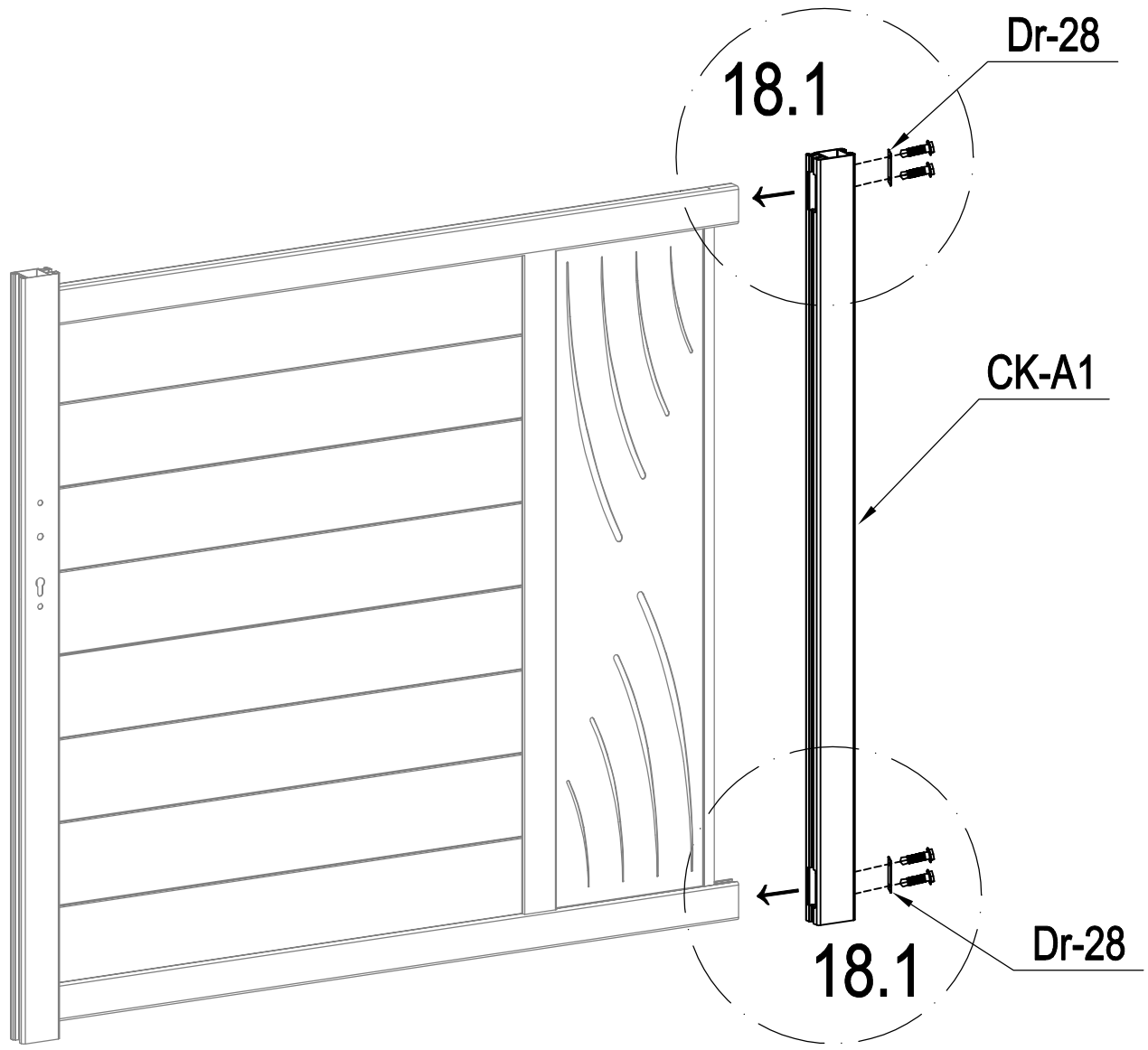

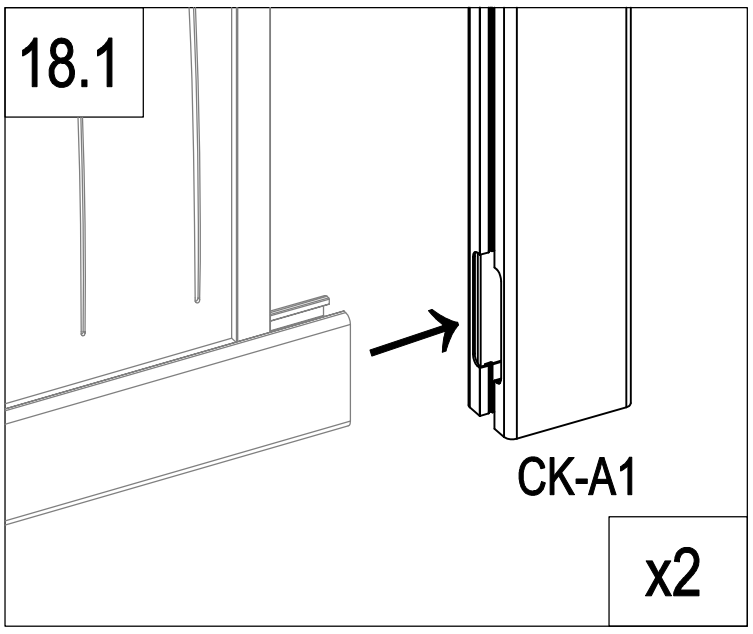

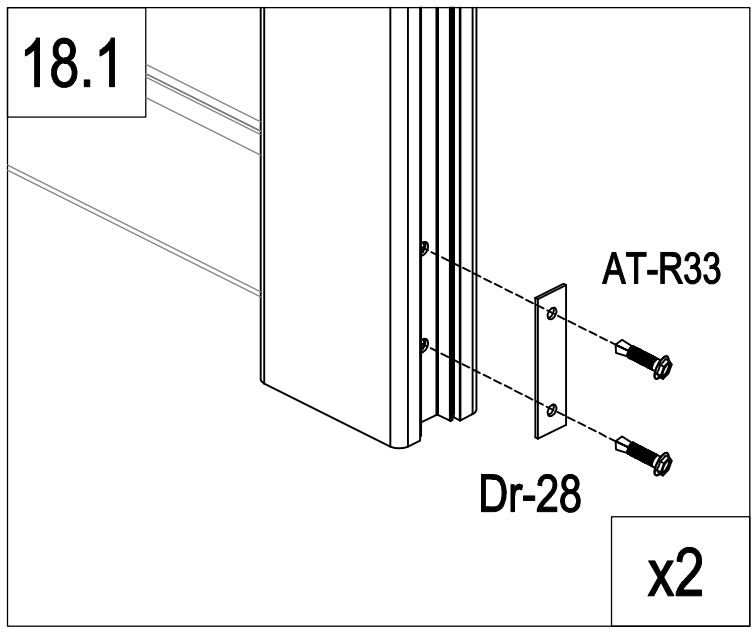

	CK-A1	1
	Dr-28	2
	AT-R33	4

B

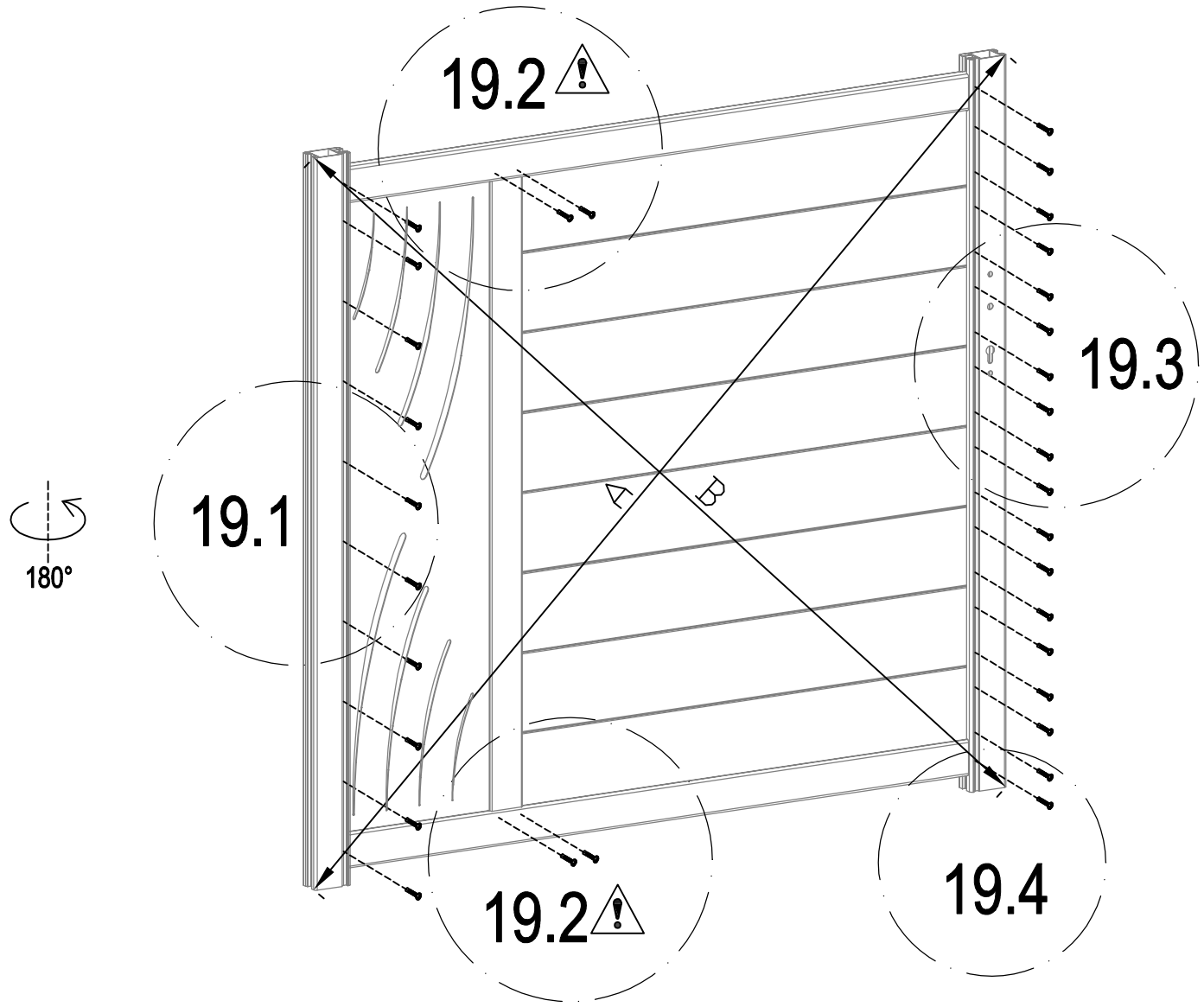

A=B

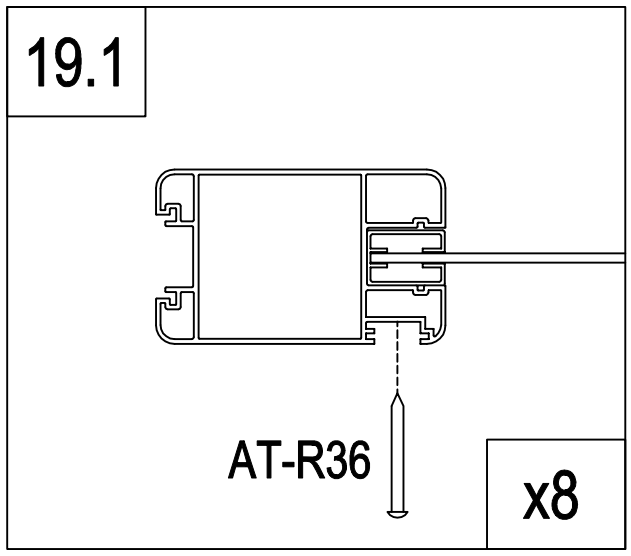

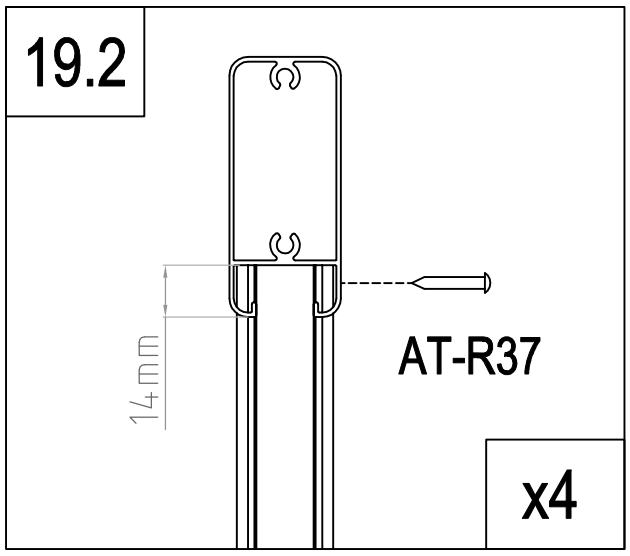

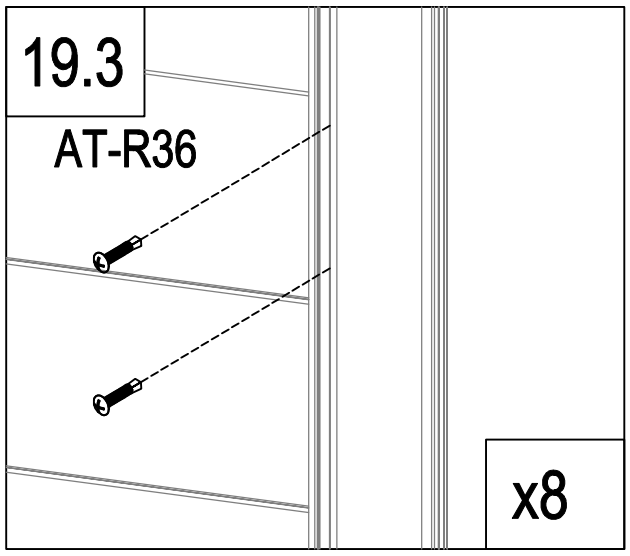

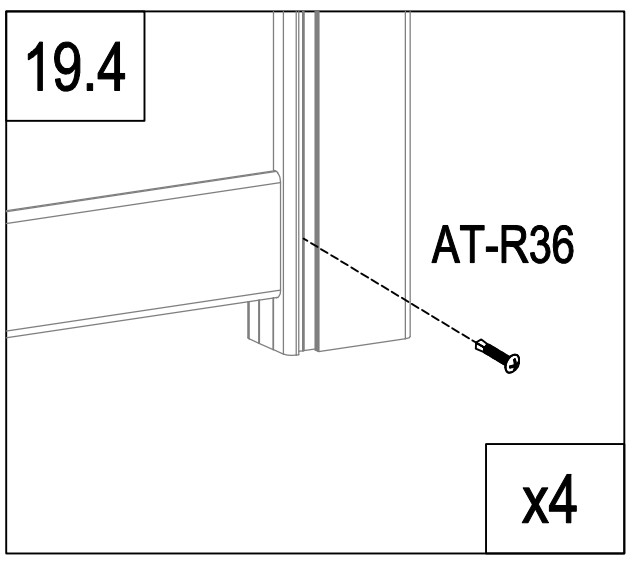

	AT-R36	28
	AT-R37	4

B

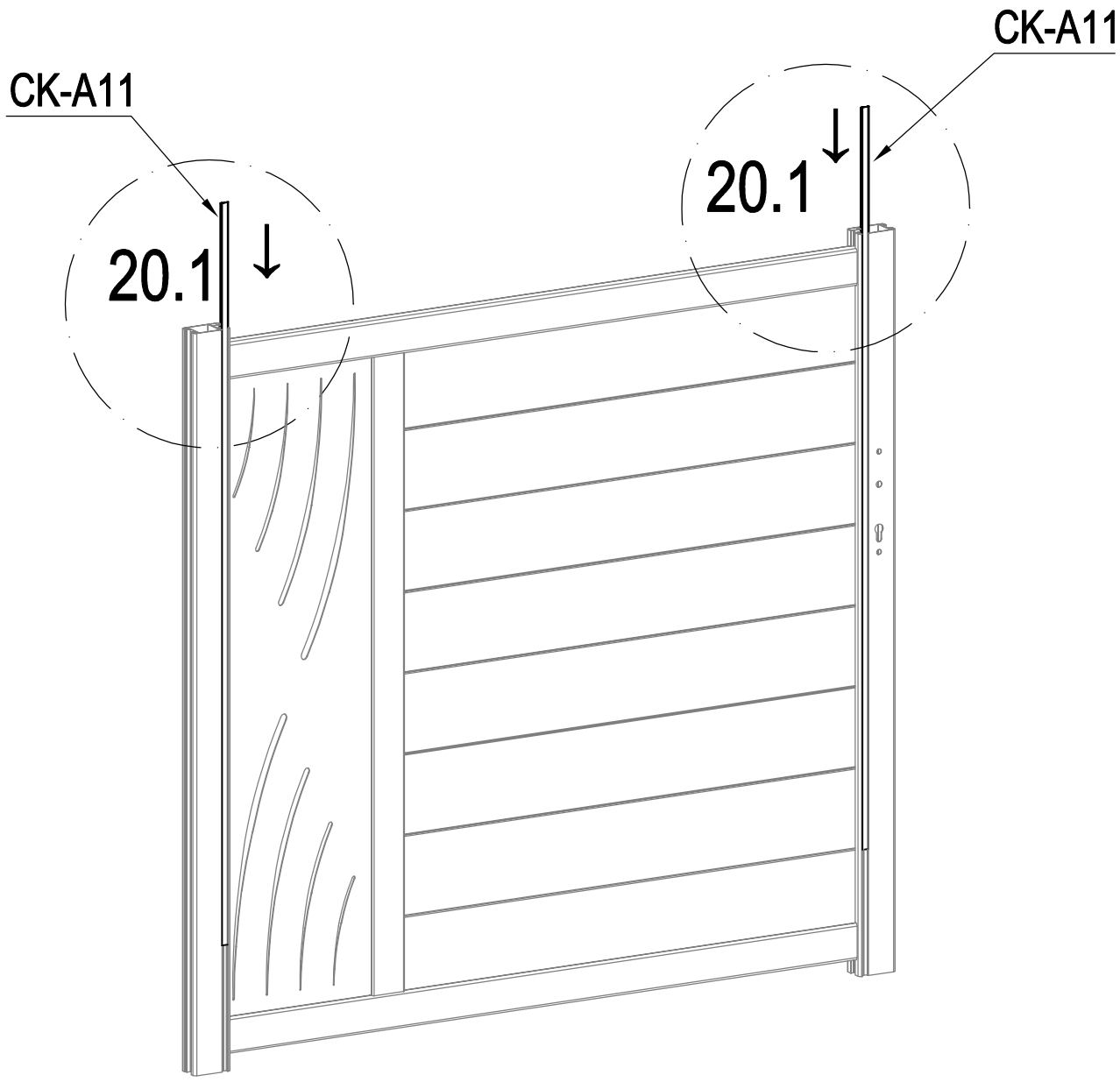

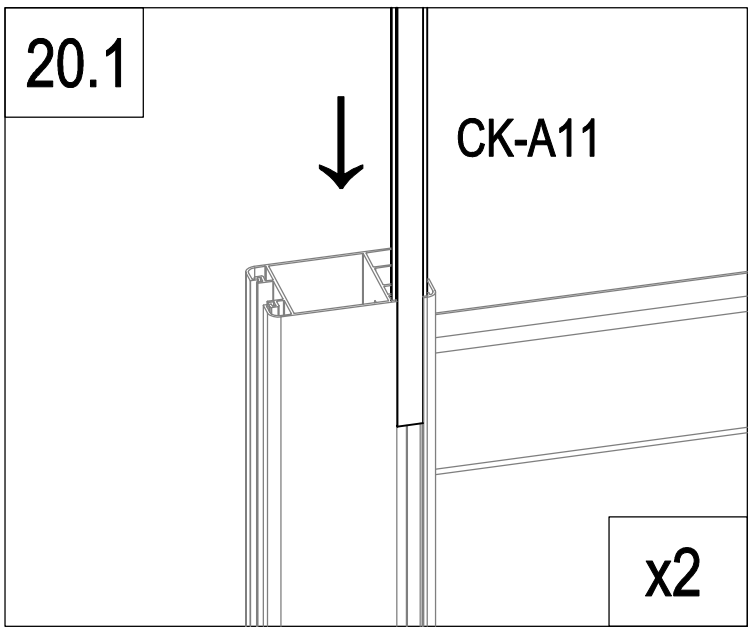

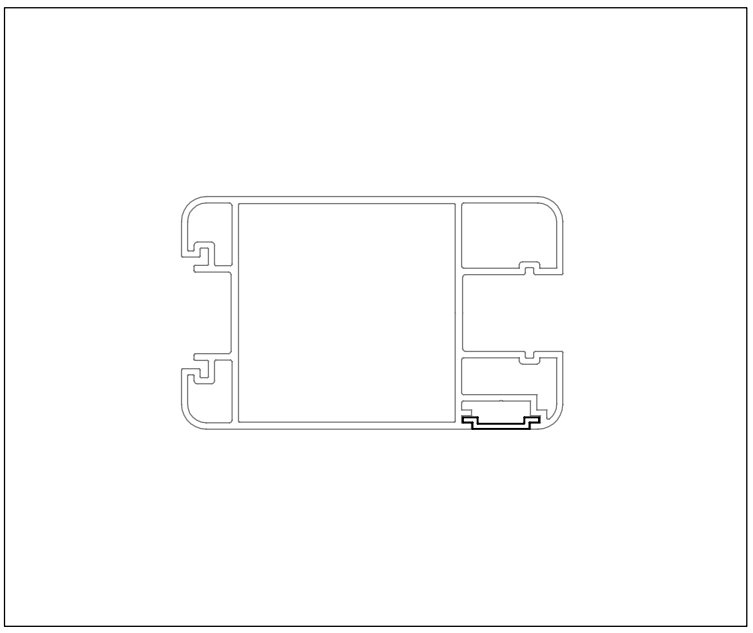

	CK-A11	2

B

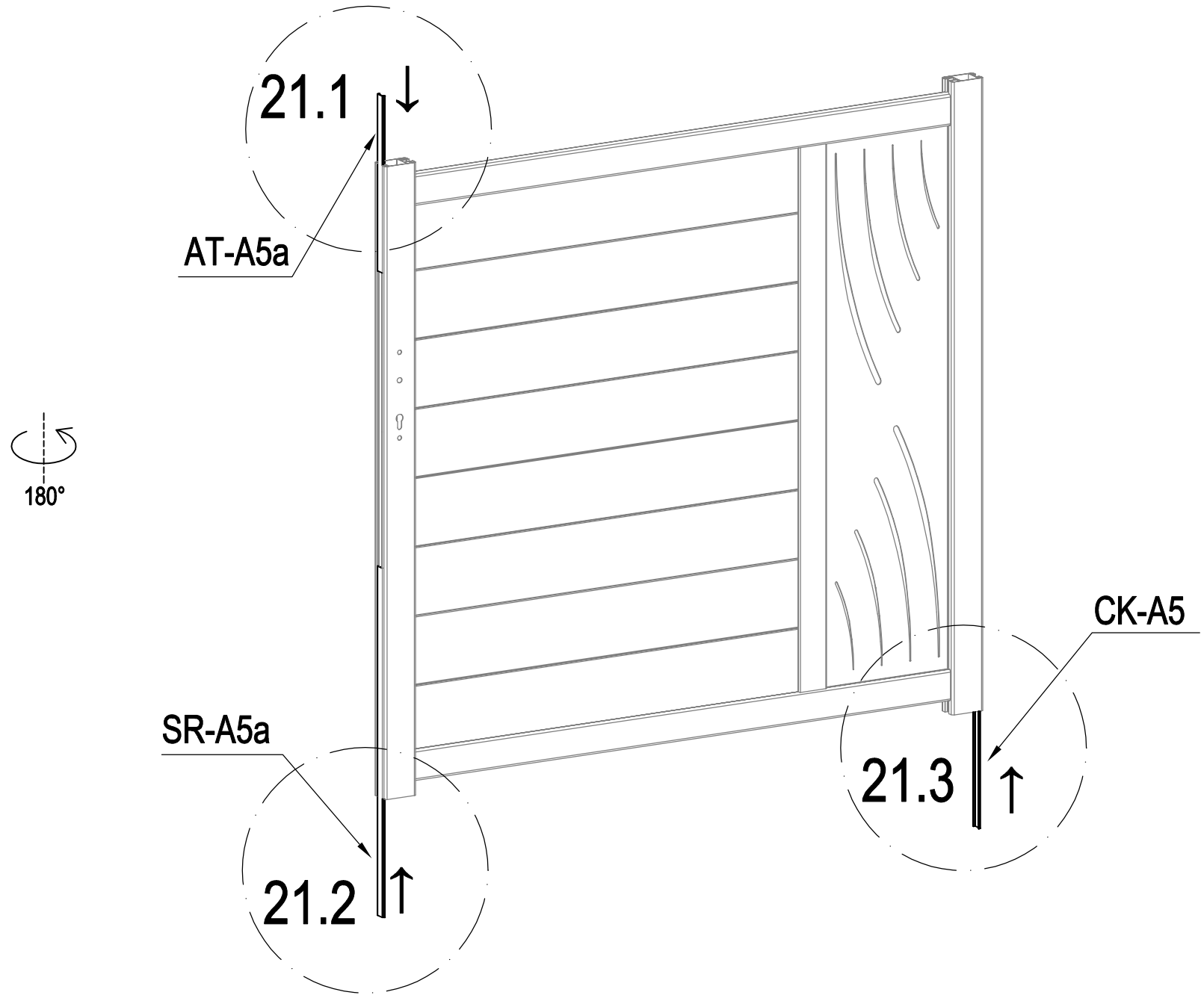

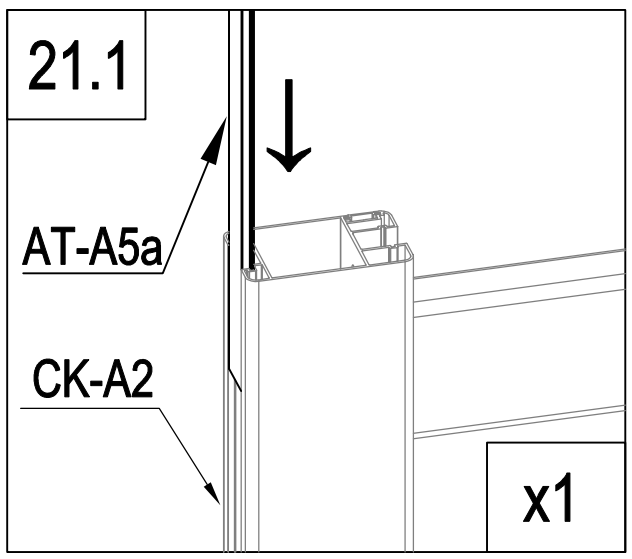

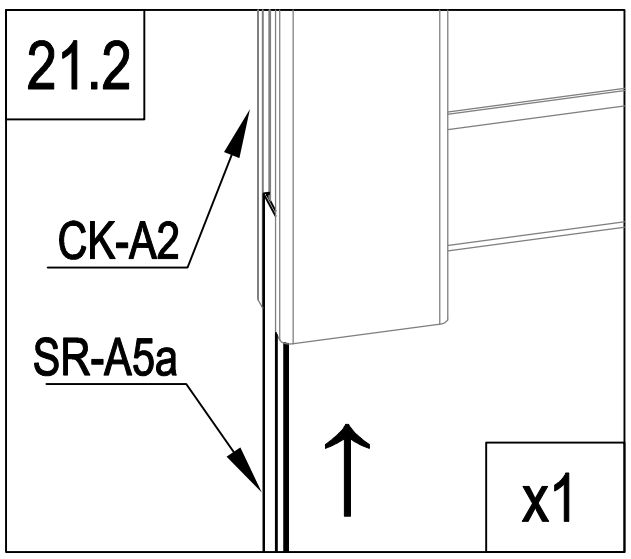

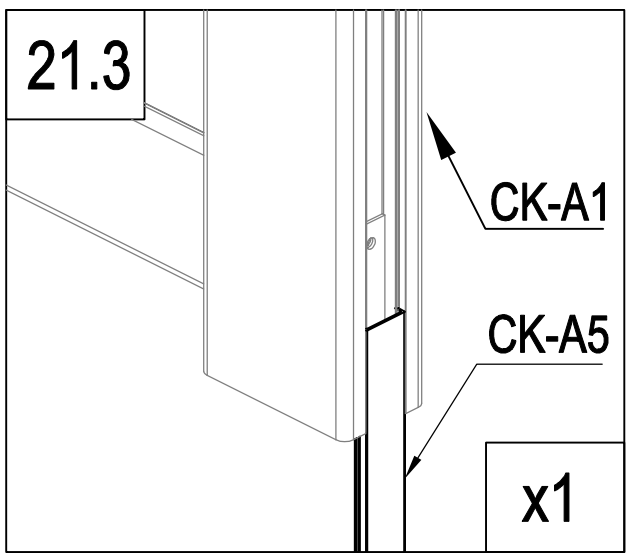

	CK-A5	1
	AT-A5a	1
	SR-A5a	1

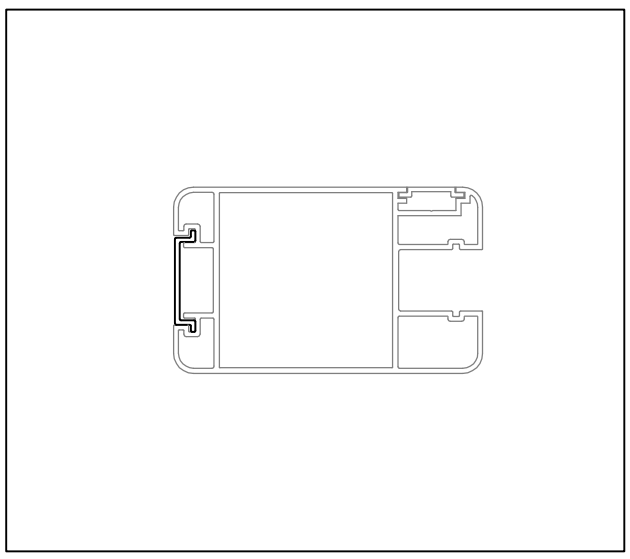

B

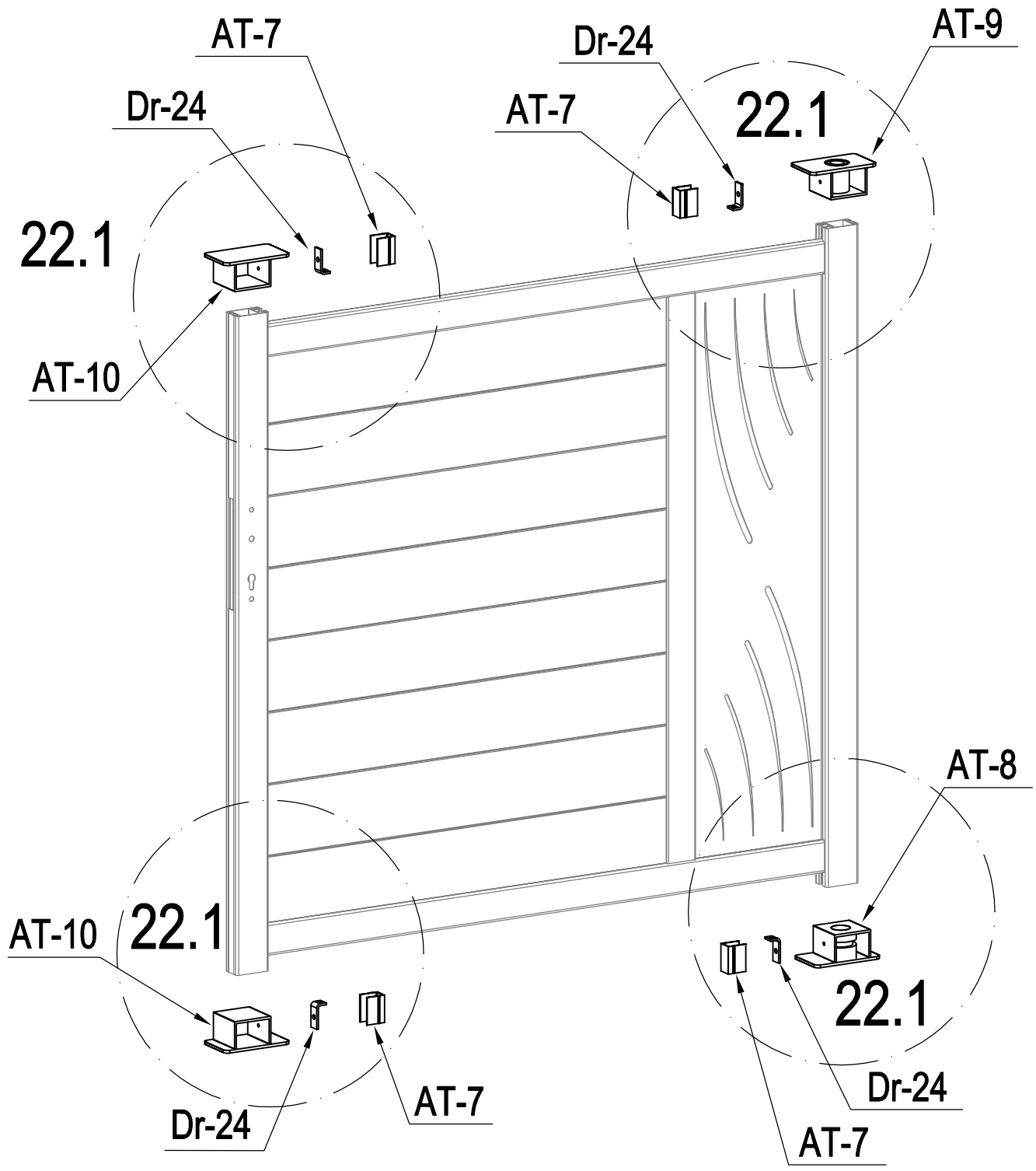

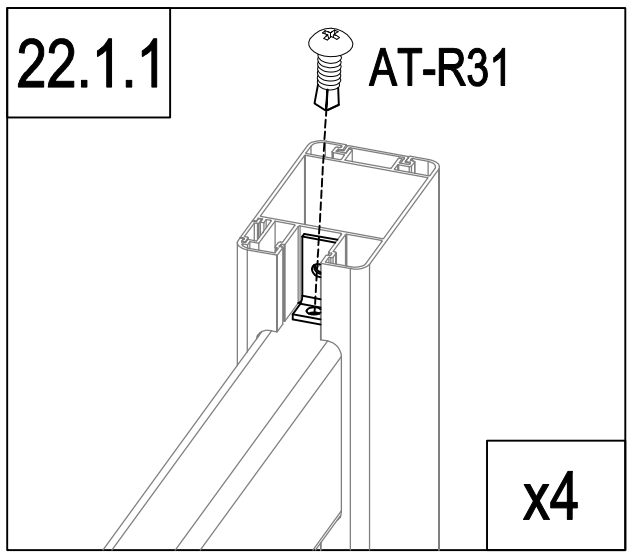

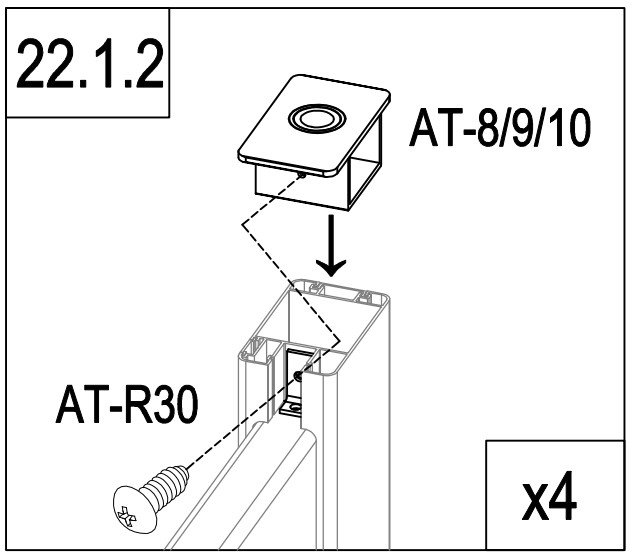

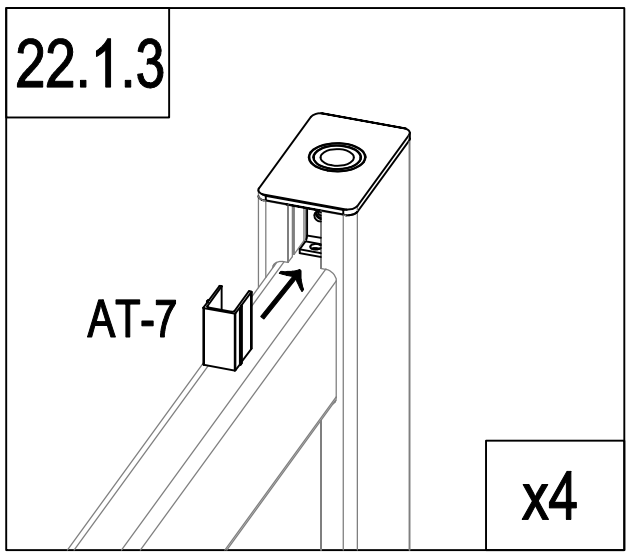

	AT-8	1
	AT-9	1
	AT-10	2
	Dr-24	4

	AT-7	4
	AT-R30	4
	AT-R31	4

B

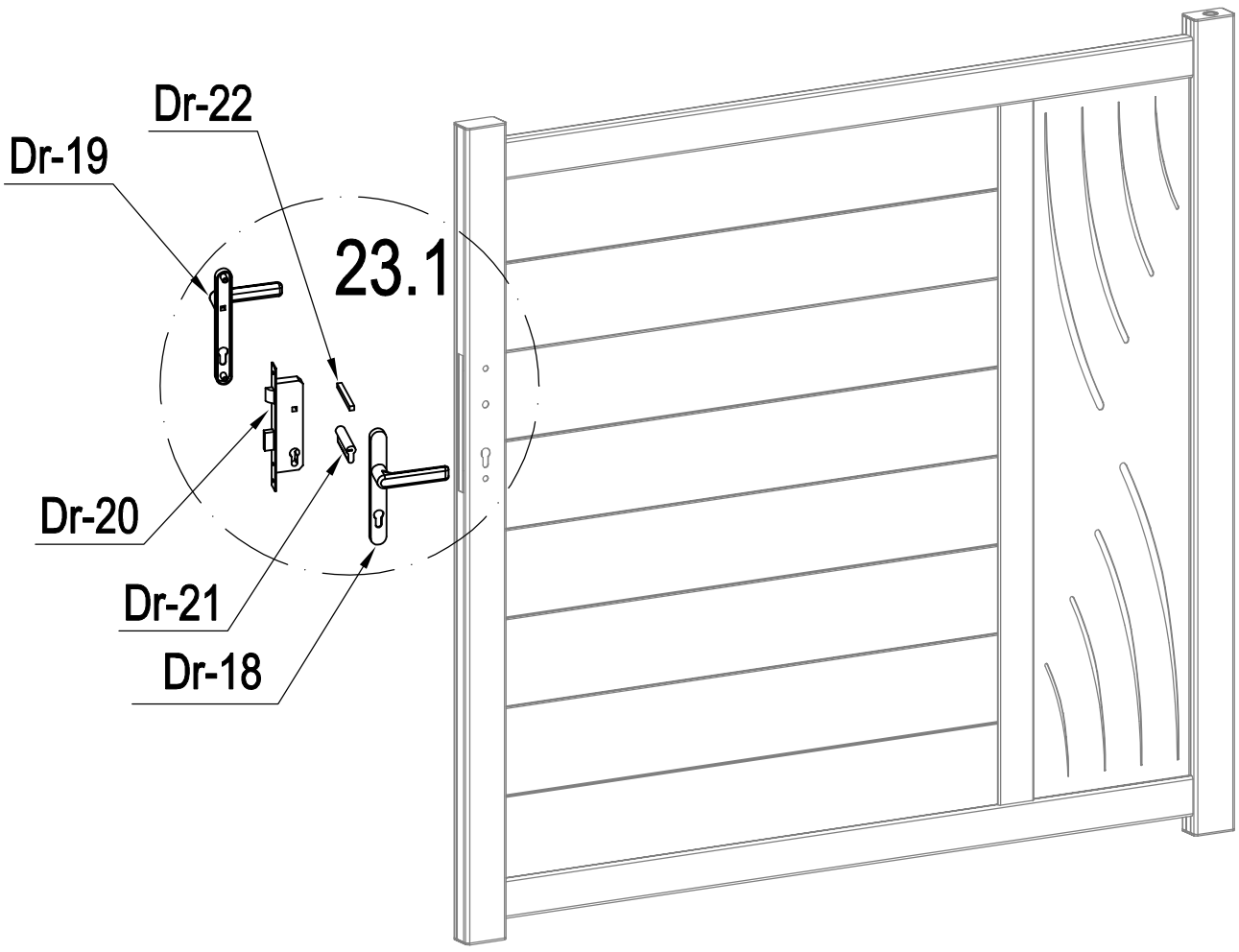

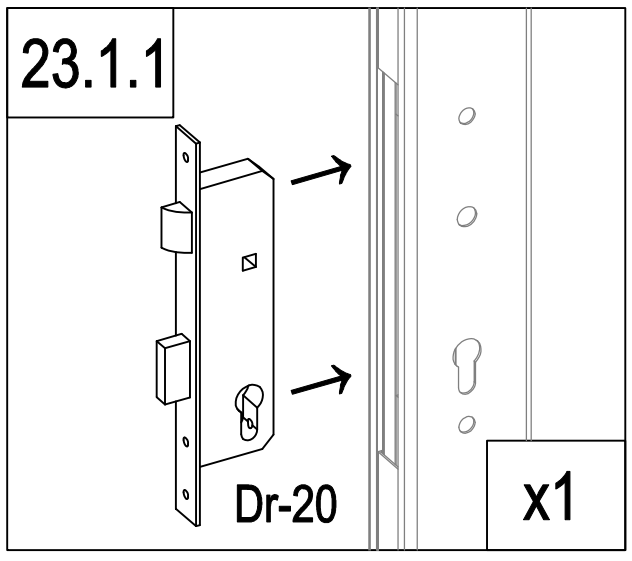

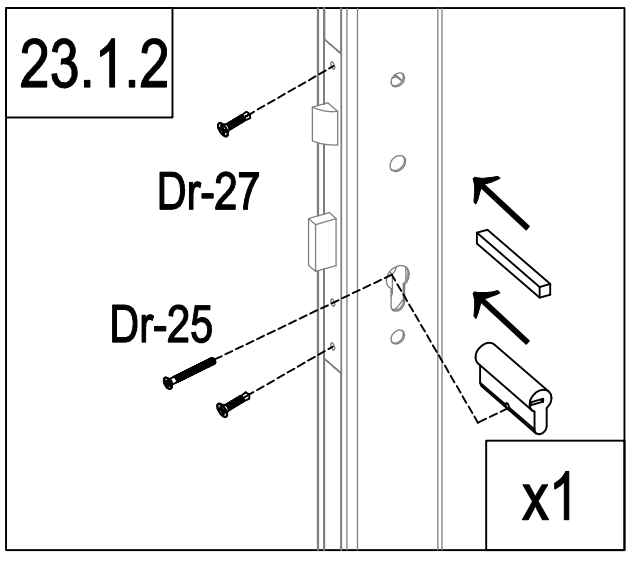

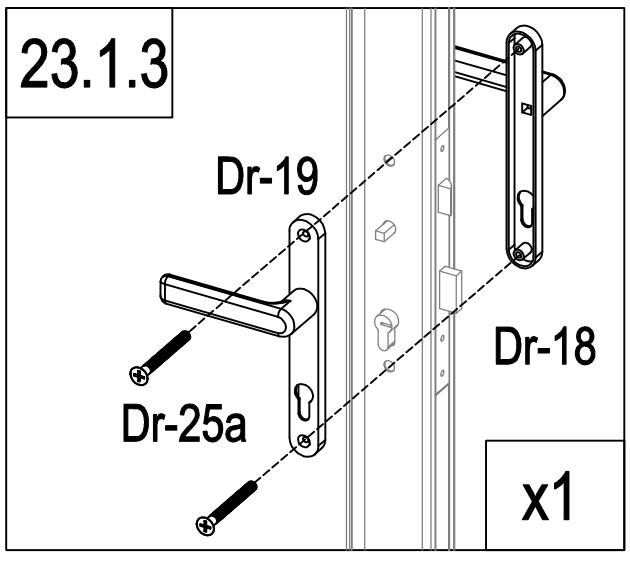

	Dr-20	1
	Dr-21	1
	Dr-22	1
	Dr-25	1

	Dr-18	1
	Dr-19	1
	Dr-25a	2
	Dr-27	2

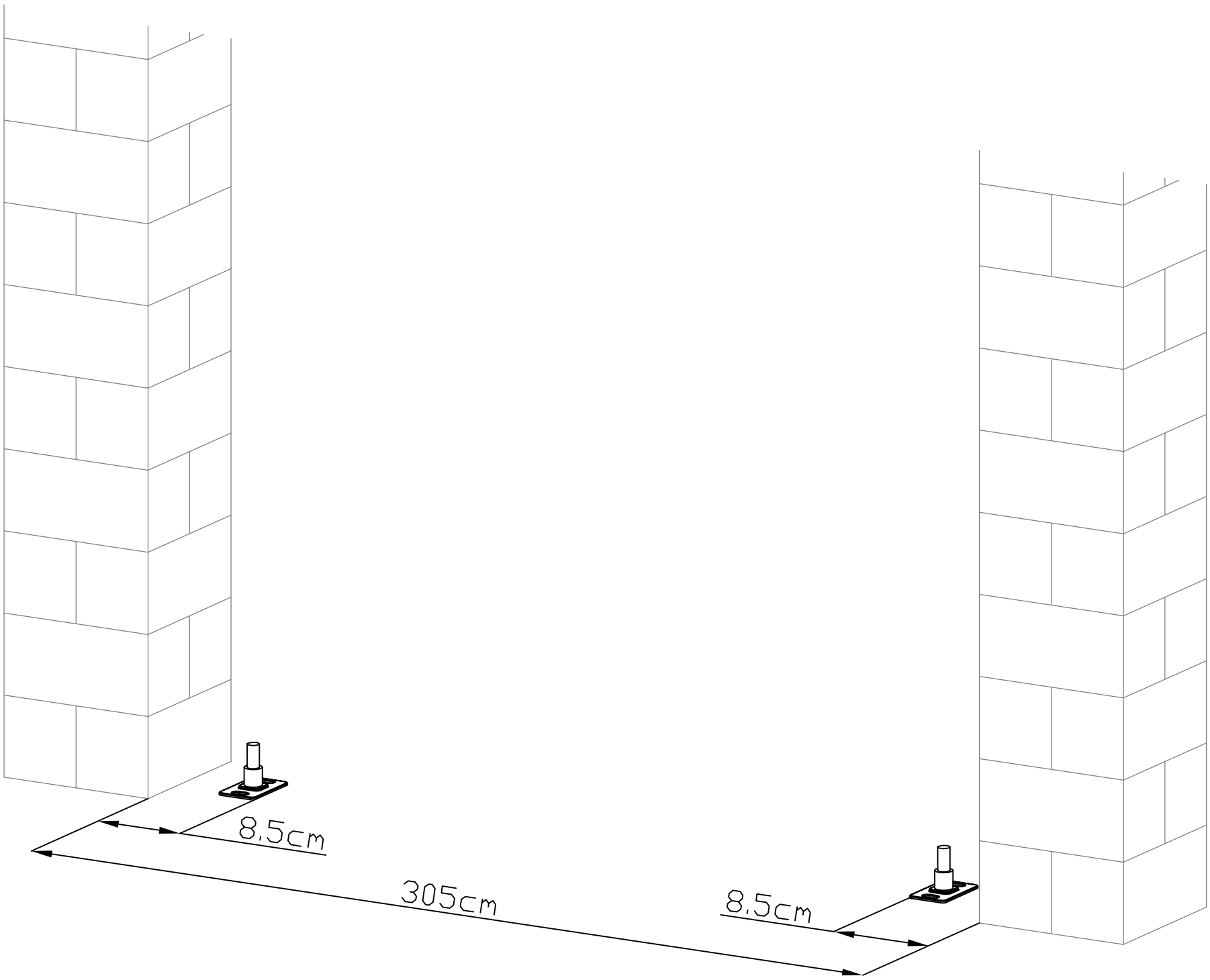

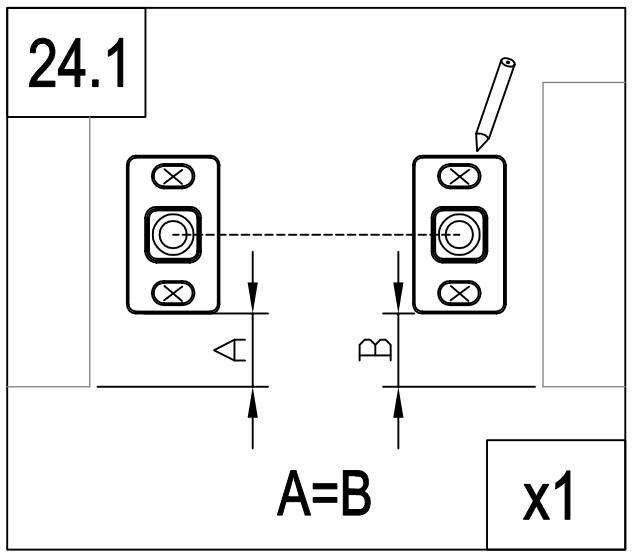

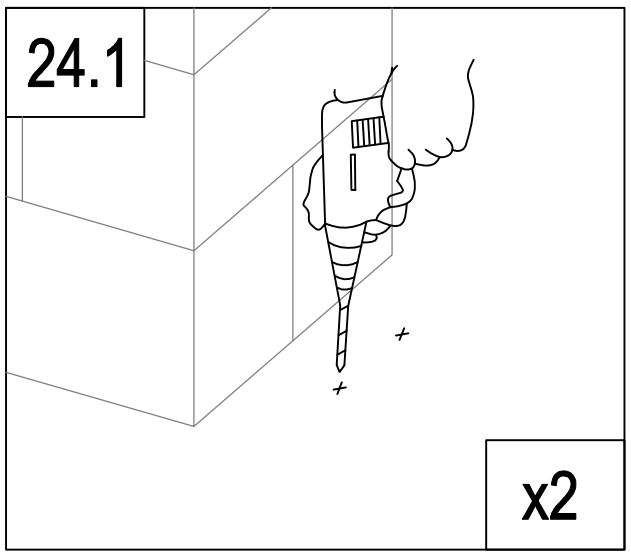

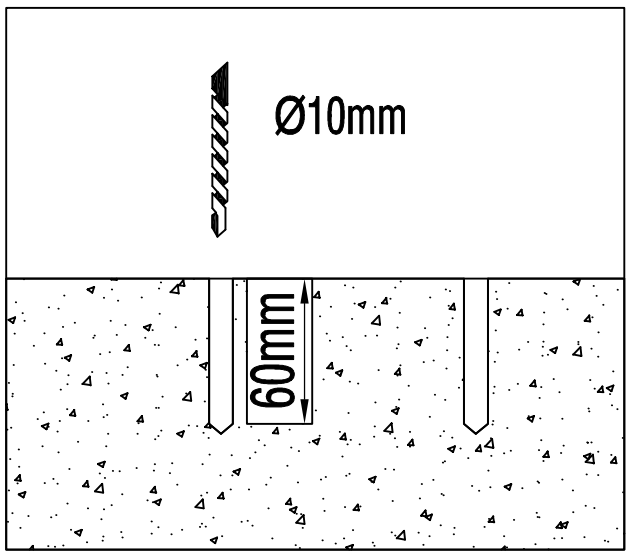

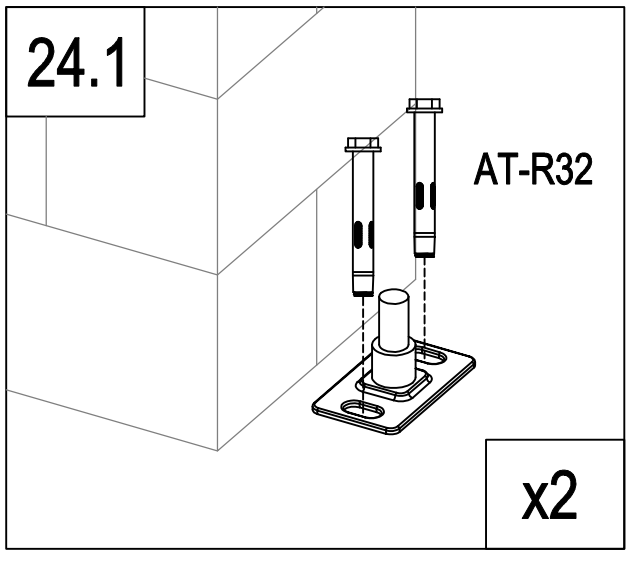

	Dr-12	2
	AT-R32	4

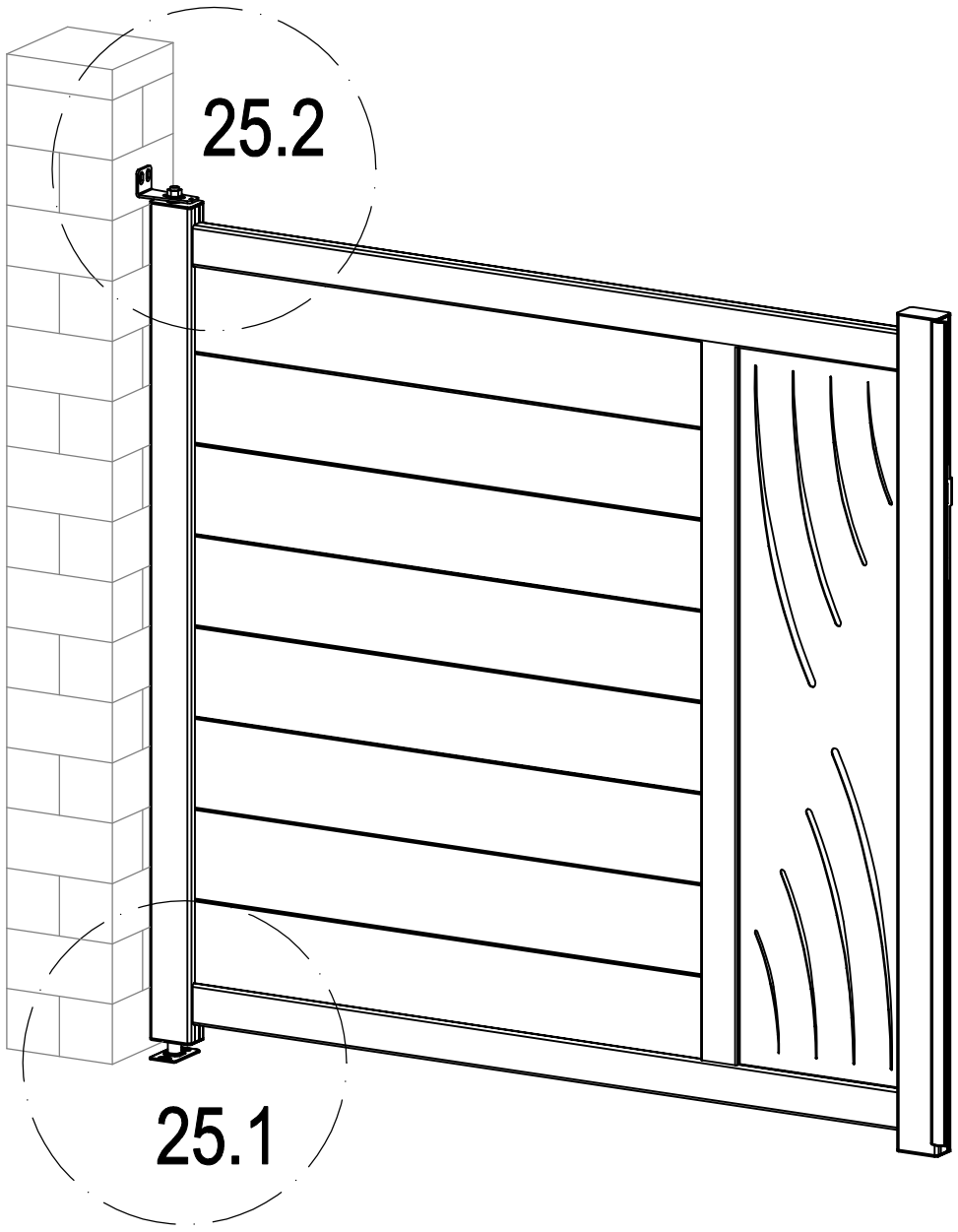

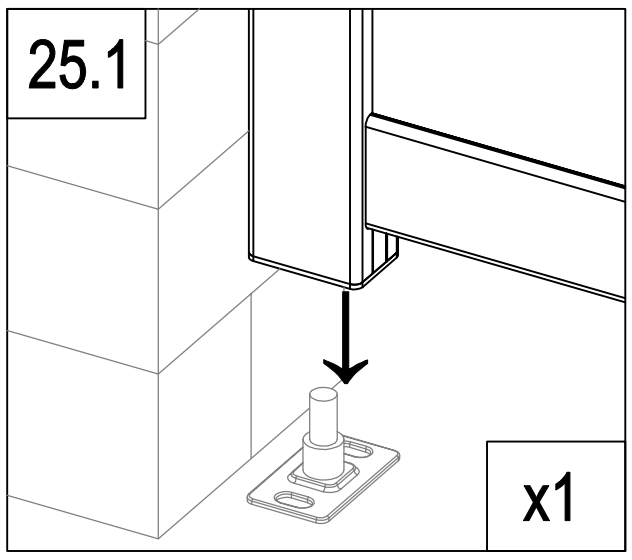

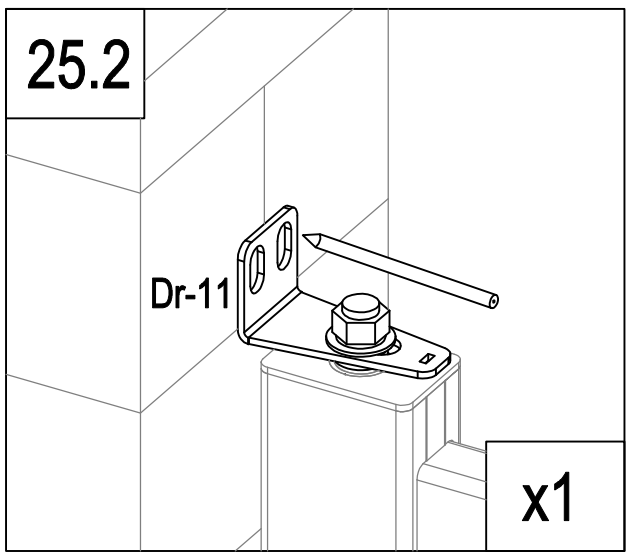

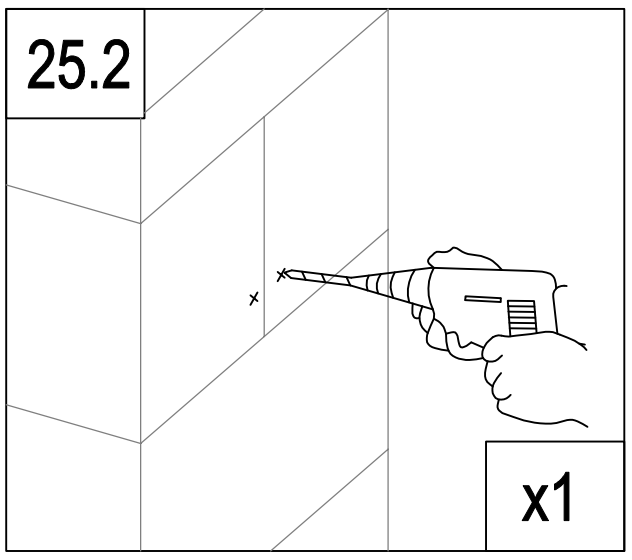

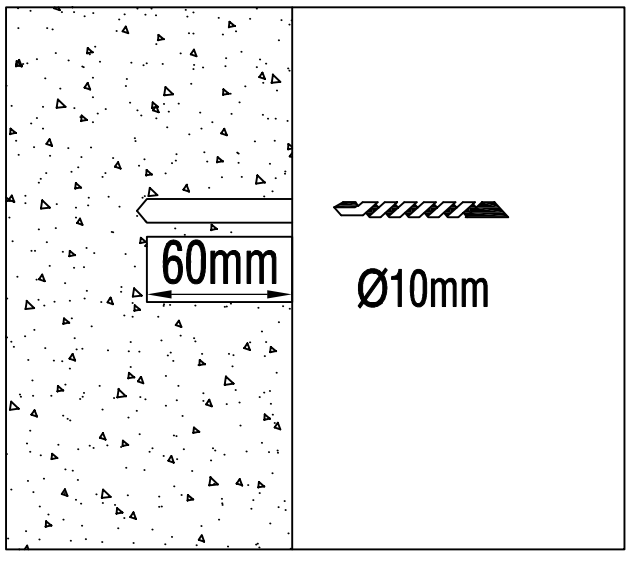

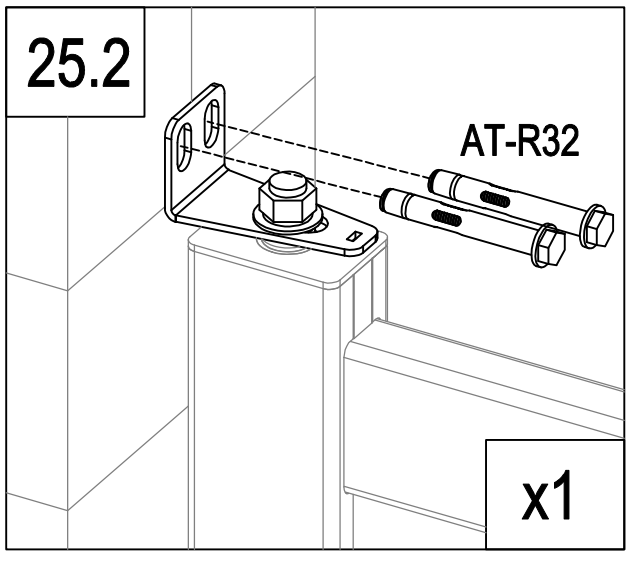

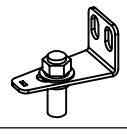	Dr-11	1
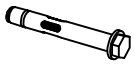	AT-R32	2

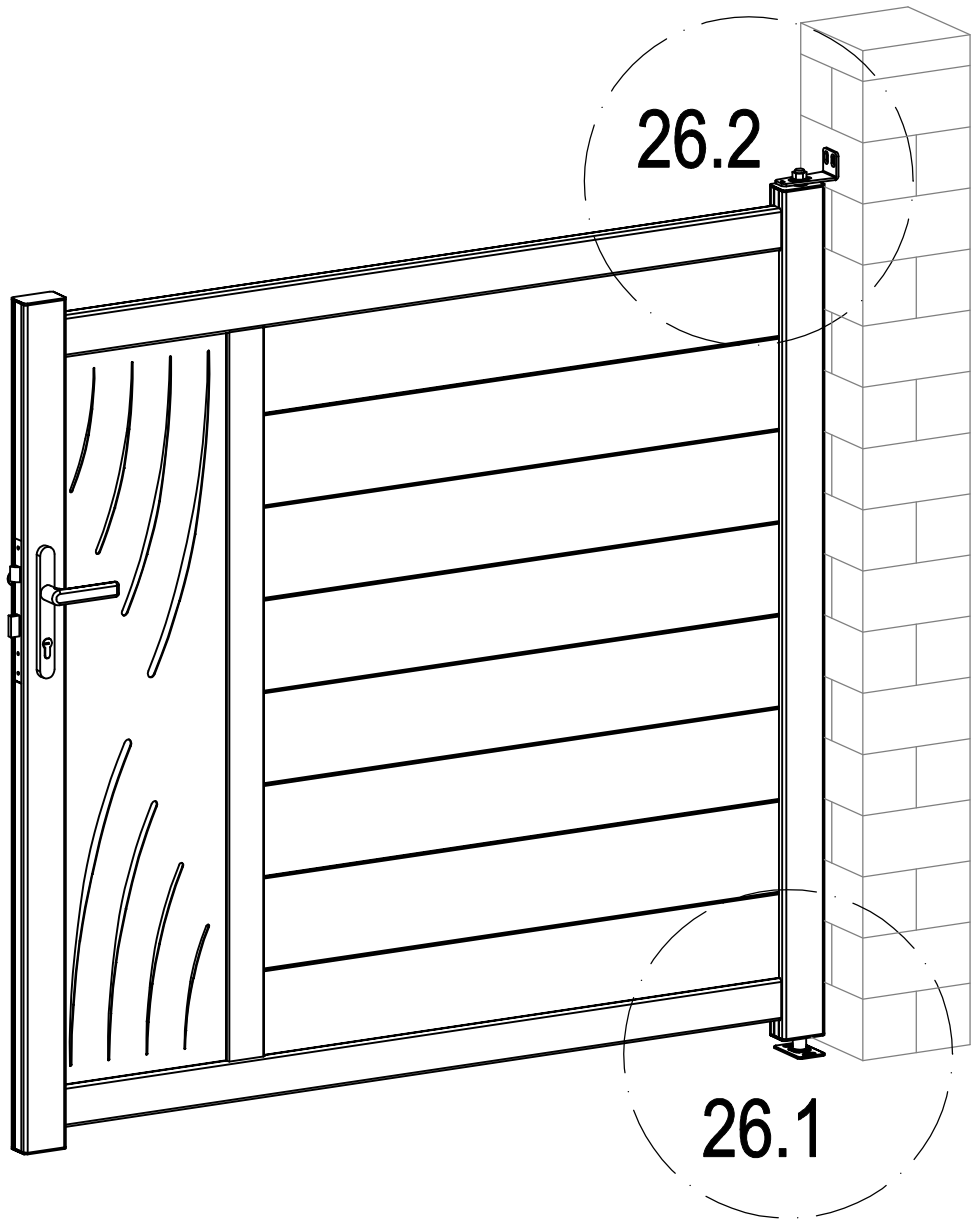

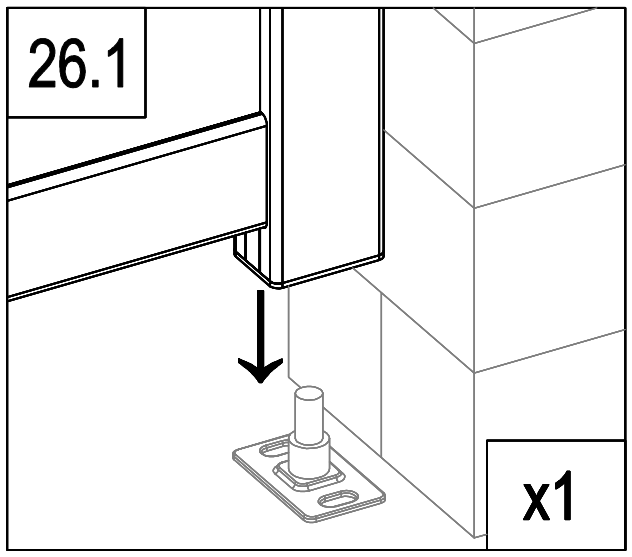

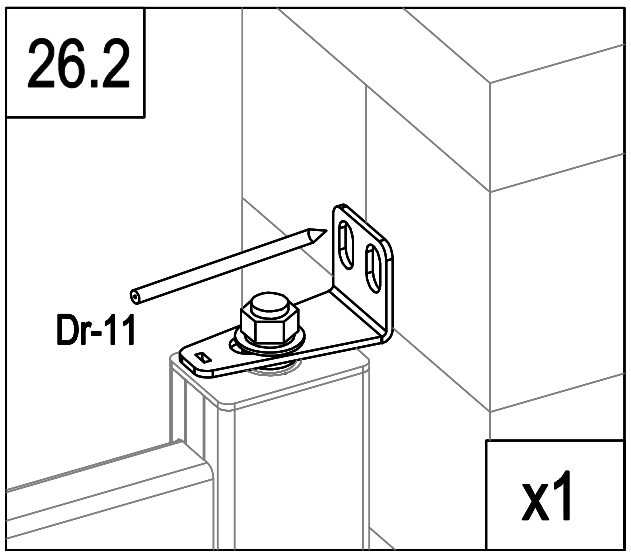

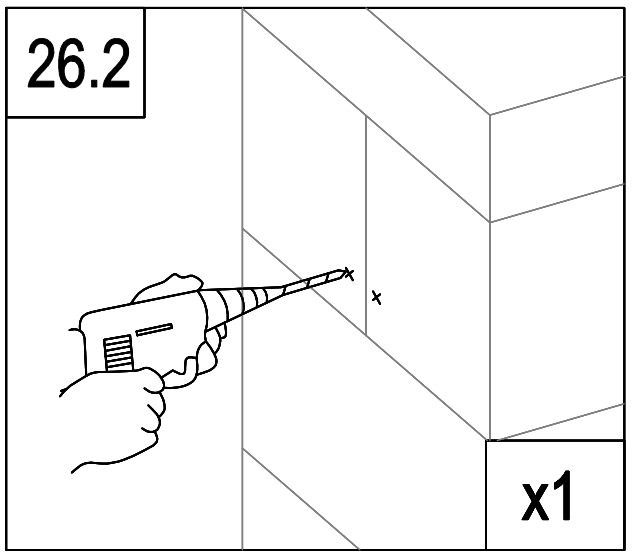

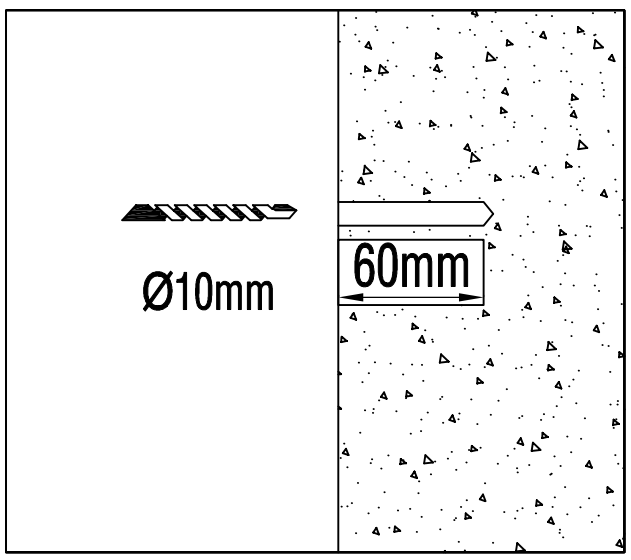

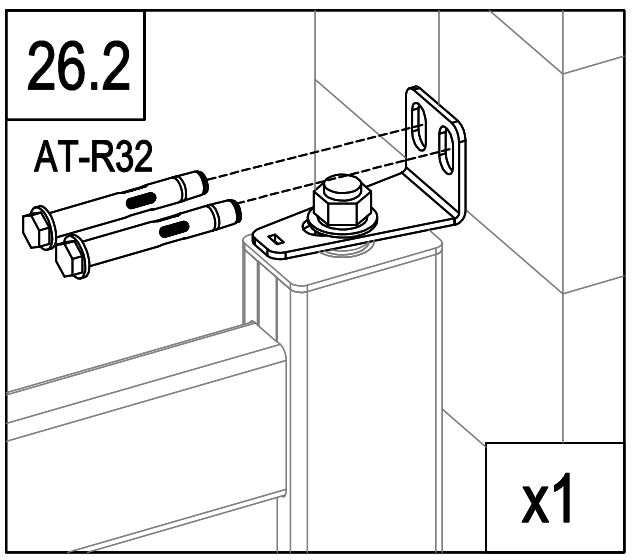

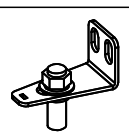	Dr-11	1
	AT-R32	2

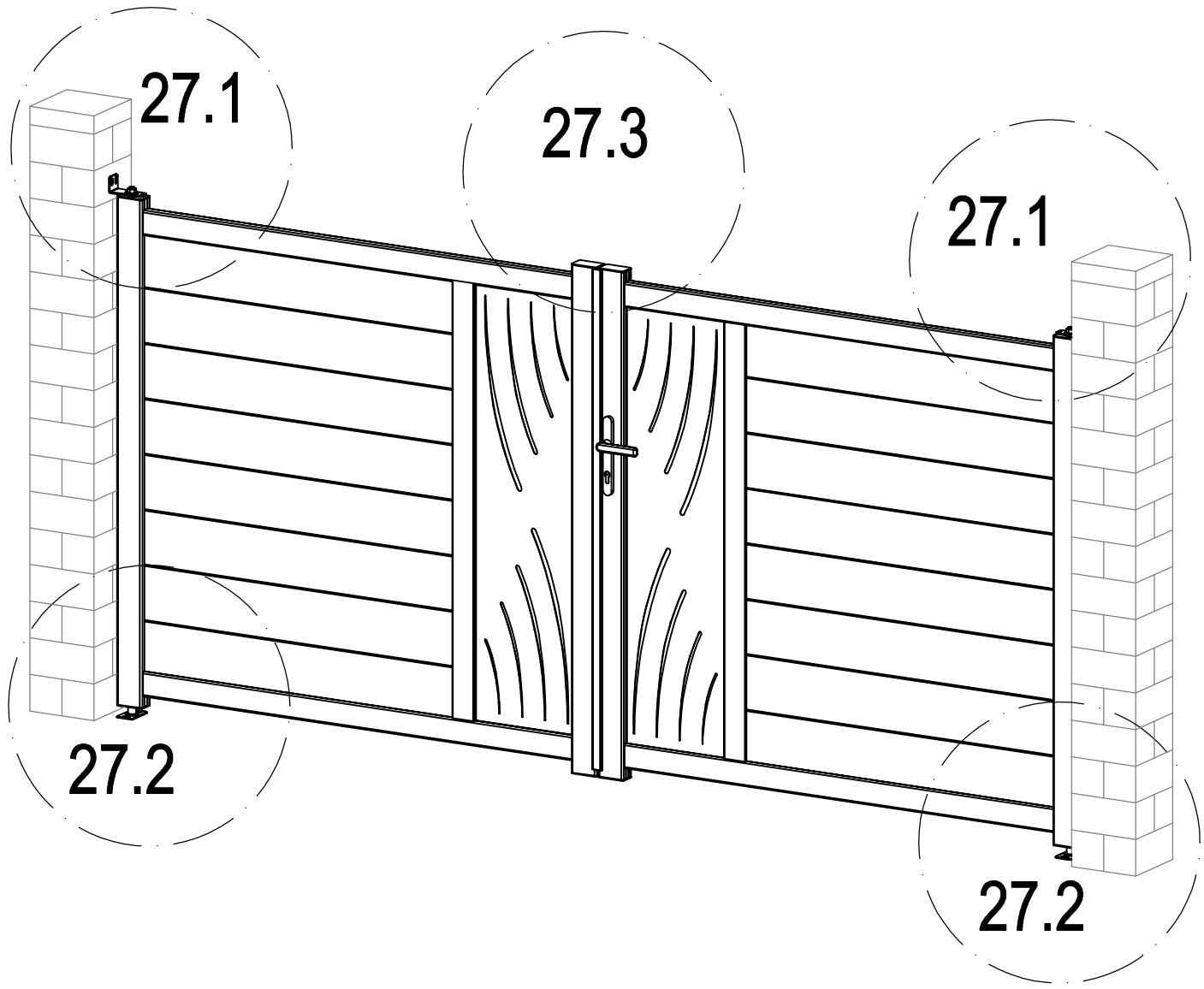
27.1
27.3
27.1
27.2
27.2

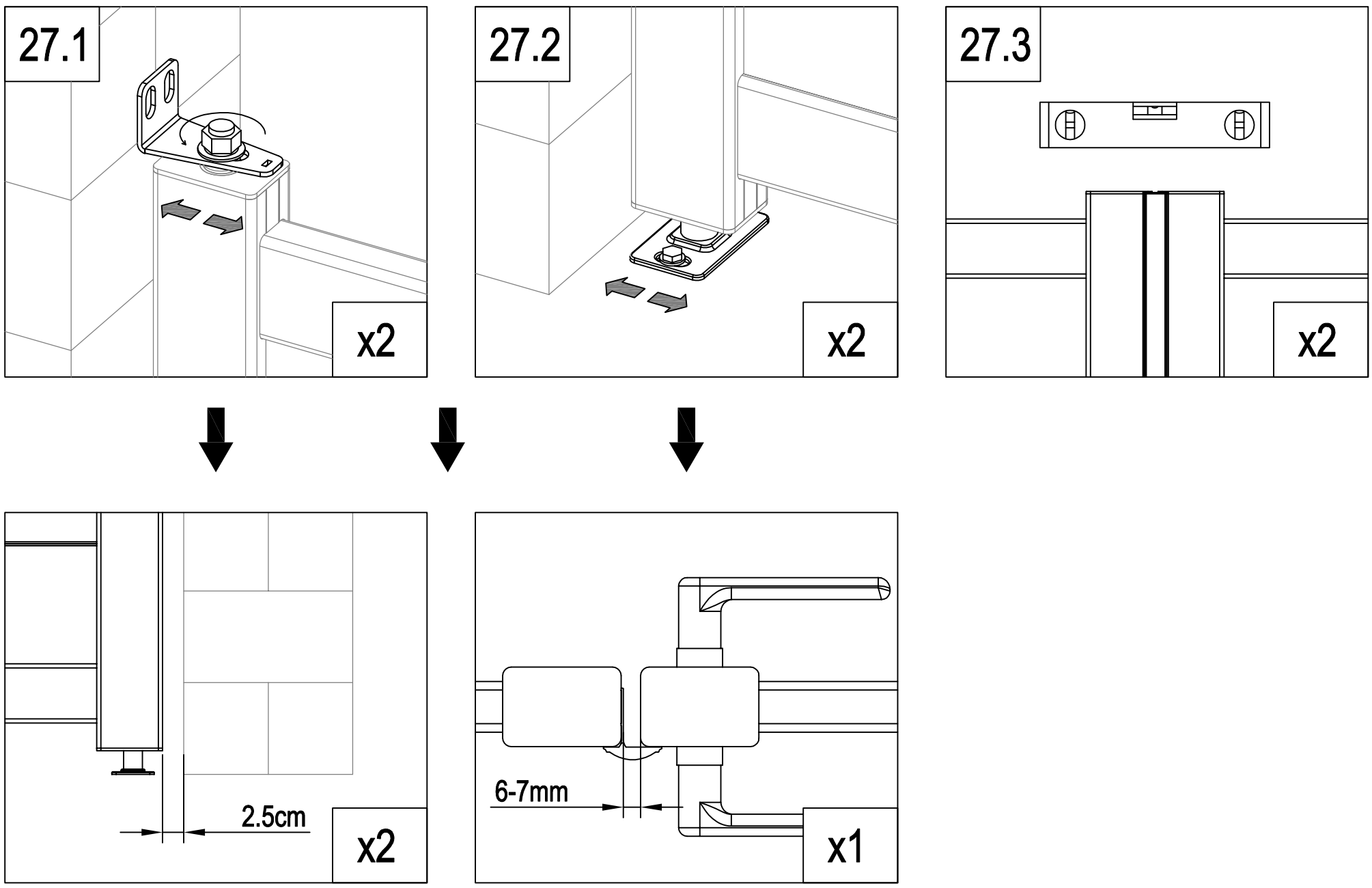
27.1
x2
27.2
x2
27.3
x2
2.5cm
x2
6-7mm
x1

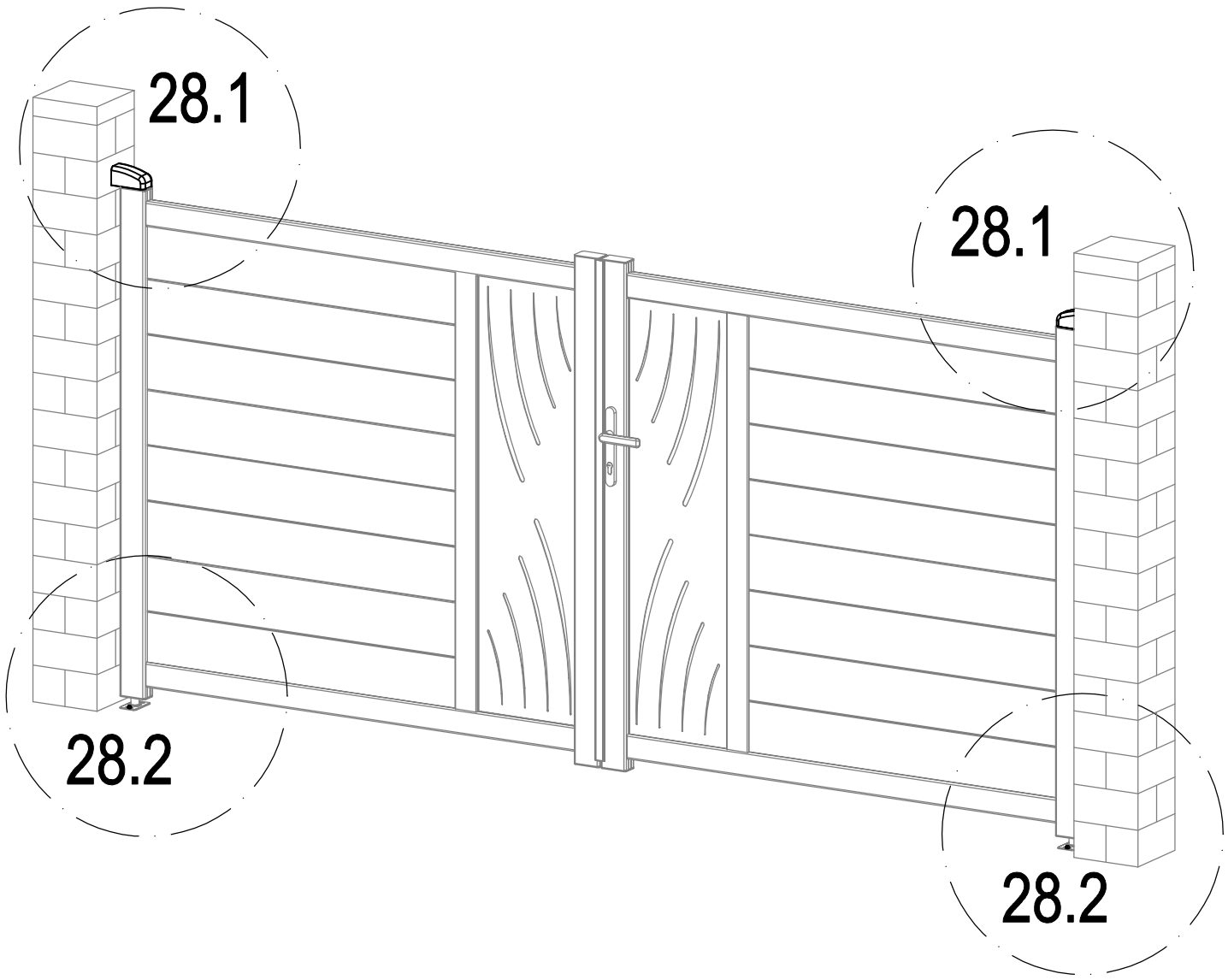

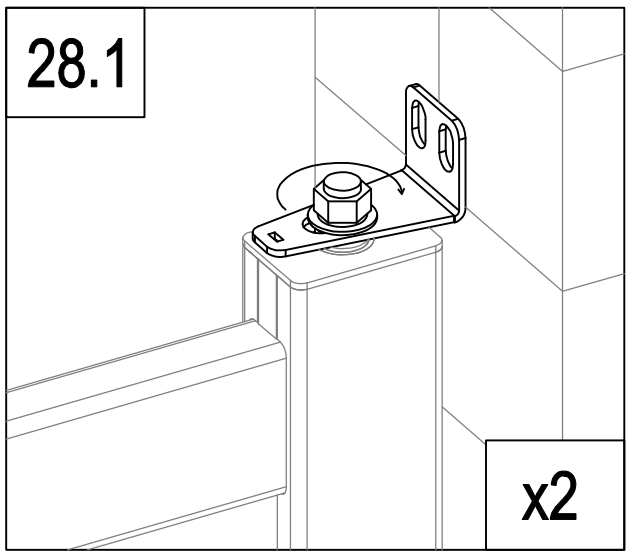

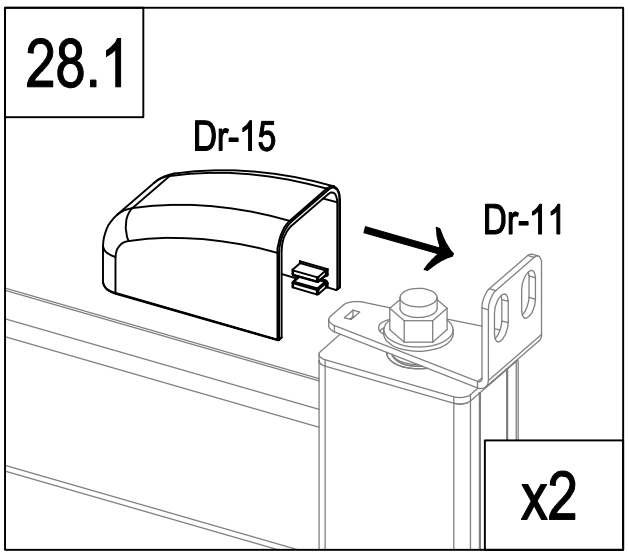

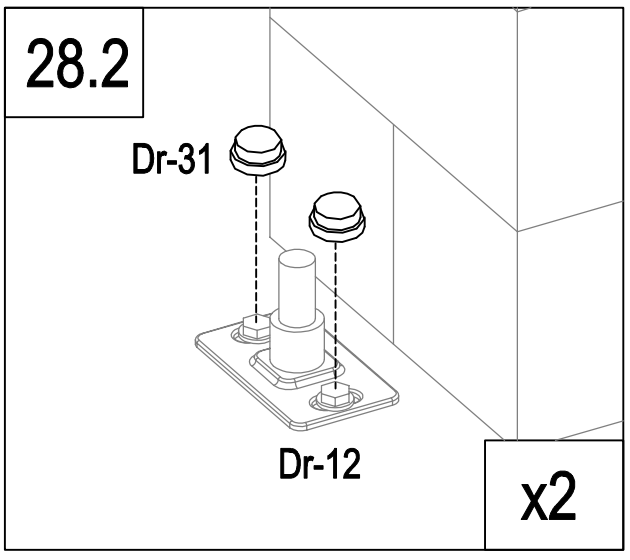

	Dr-15	2
	Dr-31	4

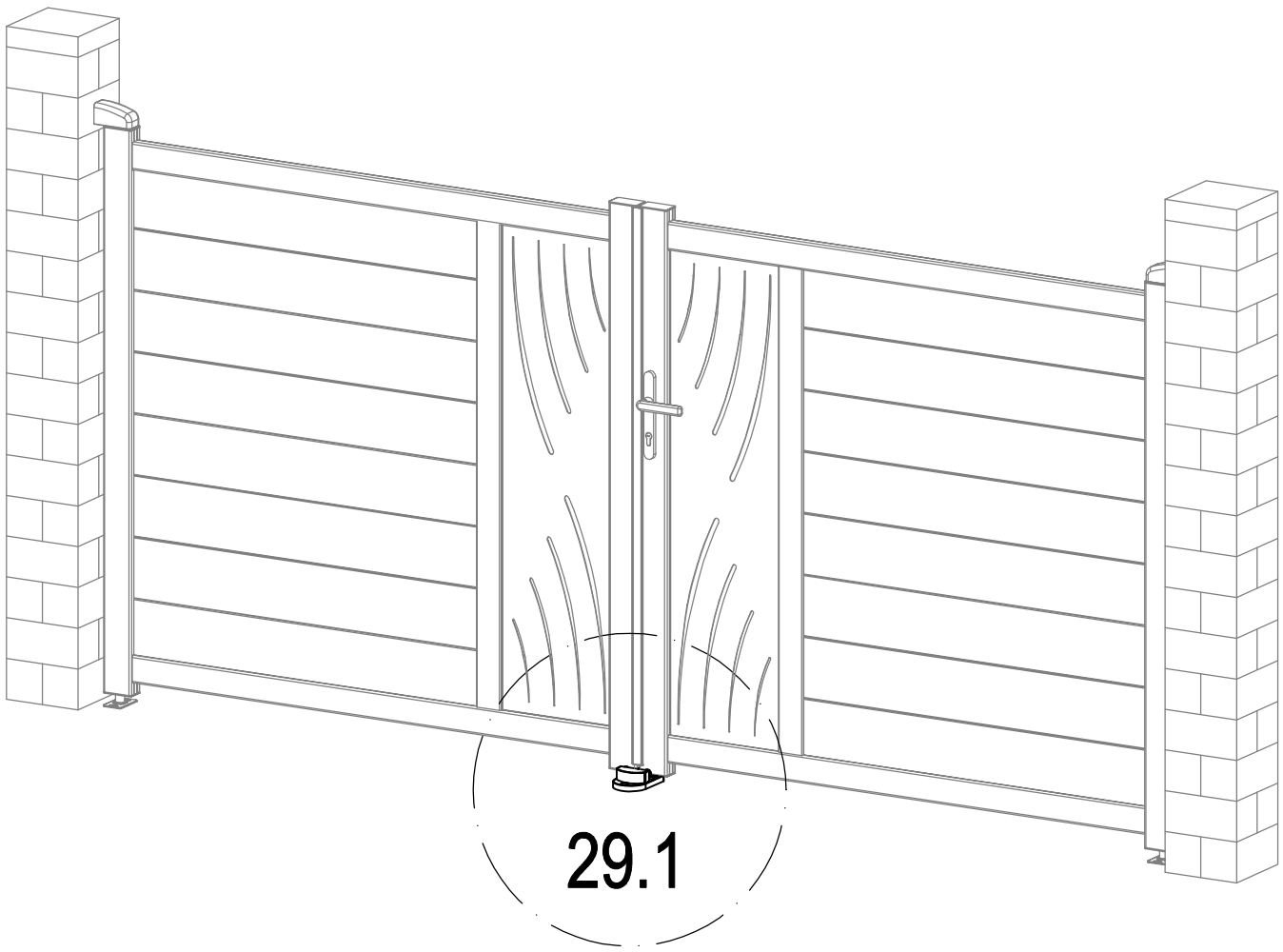

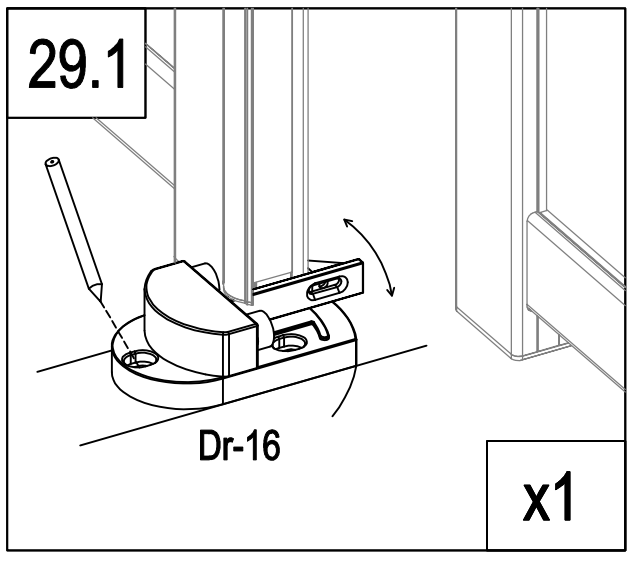

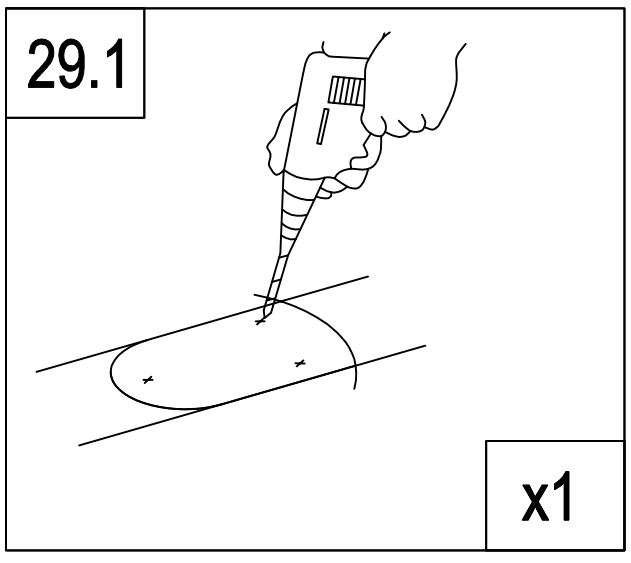

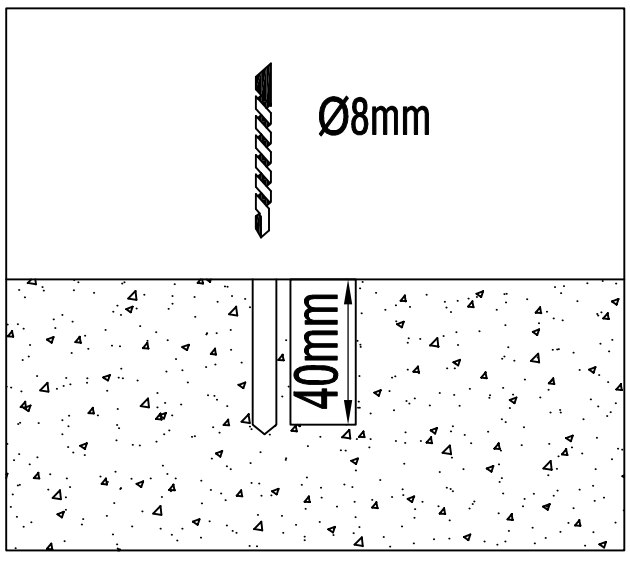

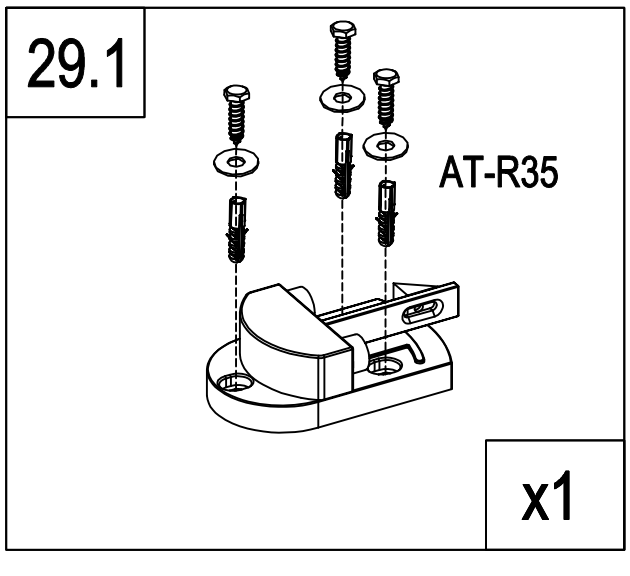

	Dr-16	1
	AT-R34	3
	AT-R35	3

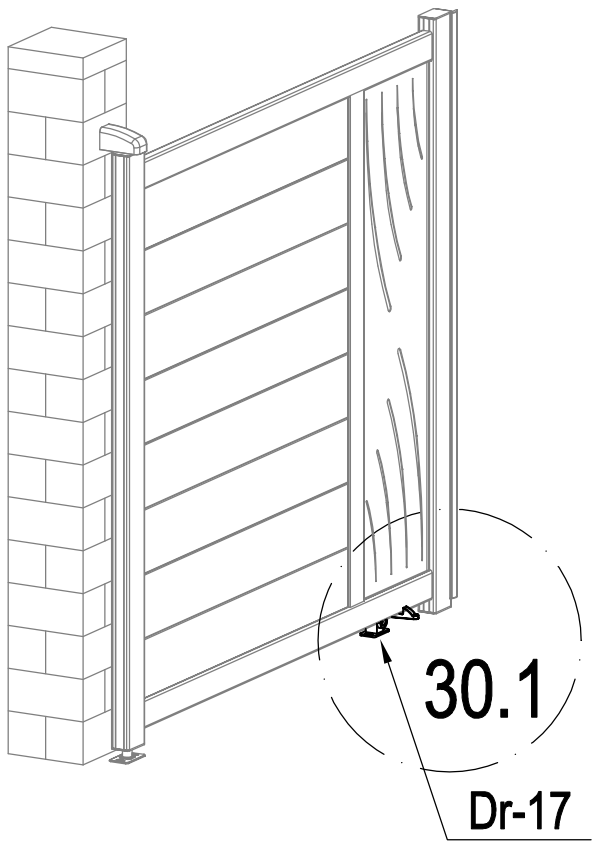

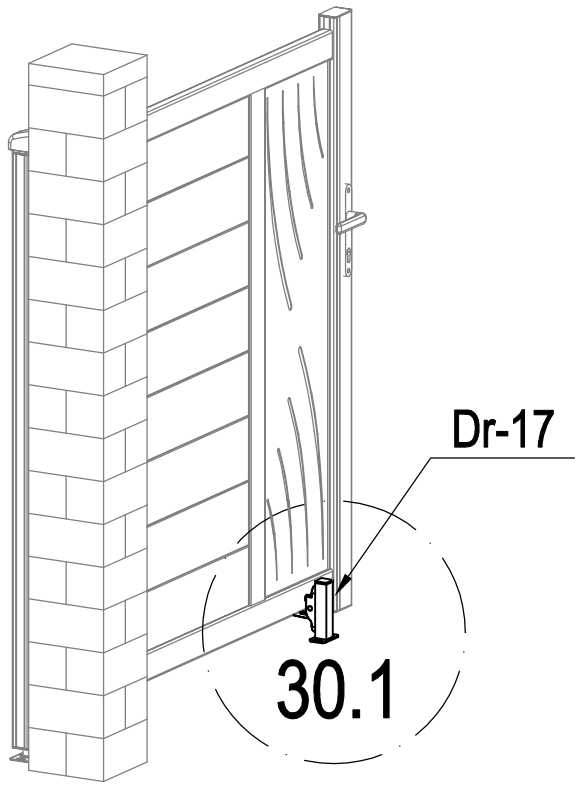

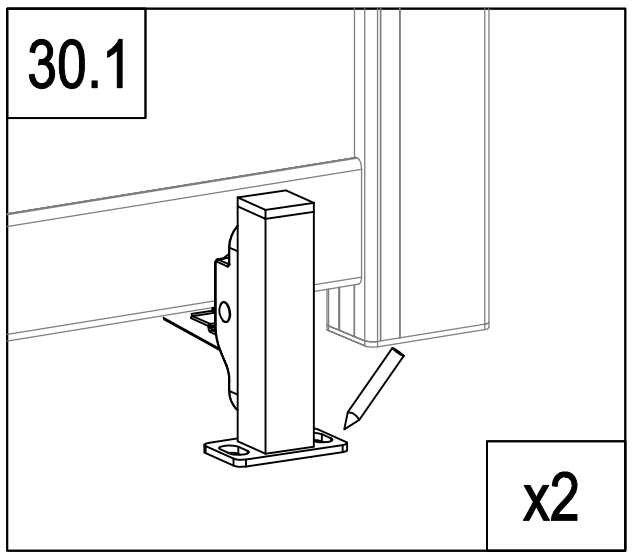

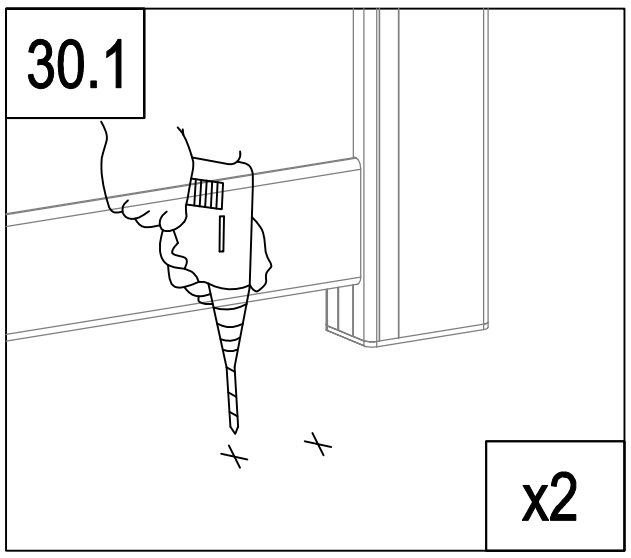

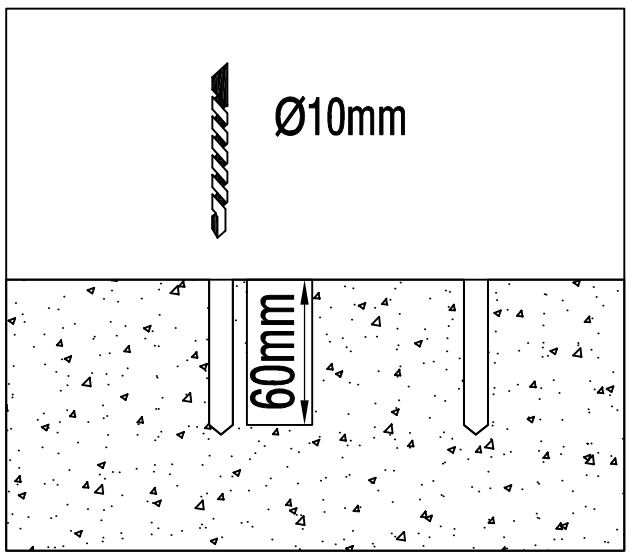

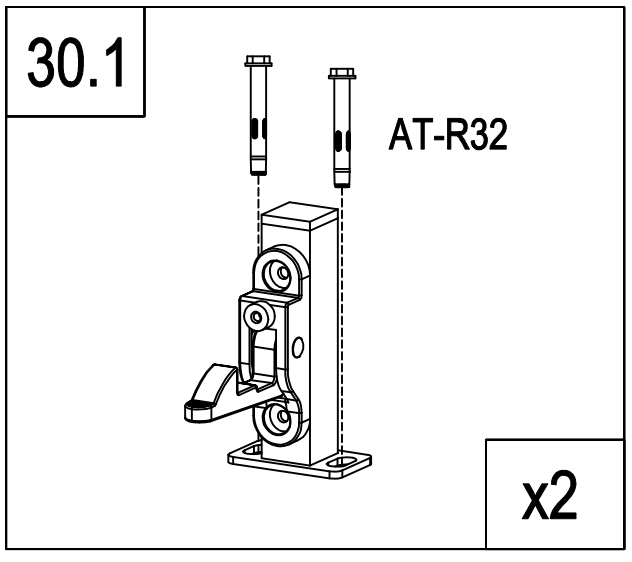

	AT-R32	4
	Dr-17	2