INSTRUCTION MANUAL

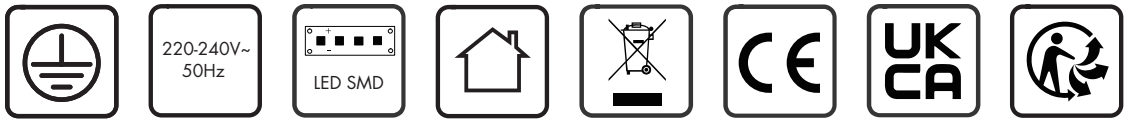

Climo Star CL Black
103505

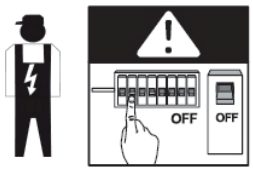

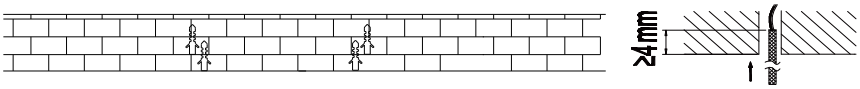

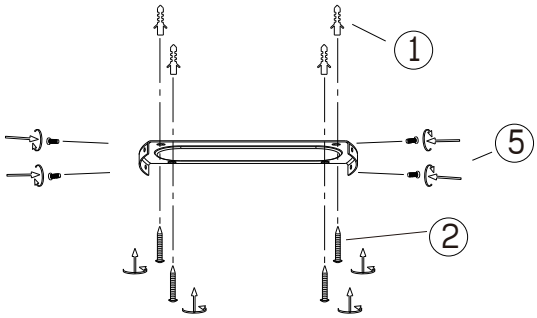

Ceiling Fan lamp
incl.LED QL7001051
6x650lm Module
1600lm Lamp
6x6.6W LED Module
40W Lamp
220-240V~50Hz
3000-6500-4000K
CRI> 80
30000 h
15000 ON/OFF

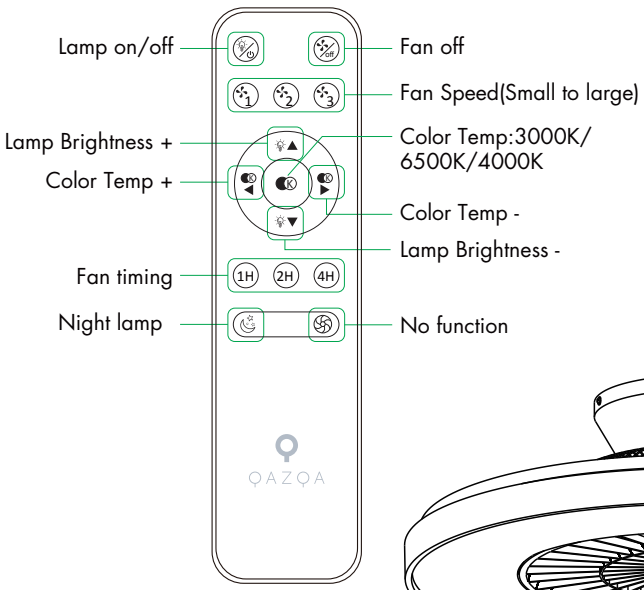

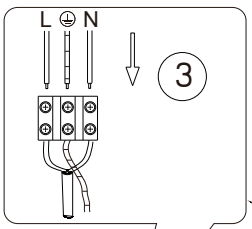

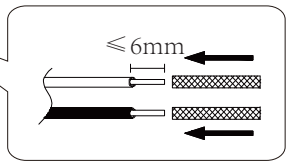

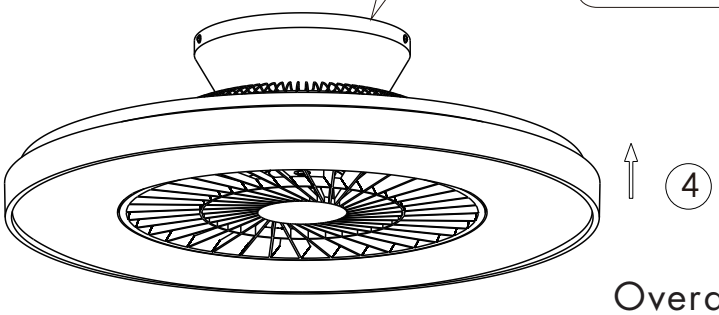

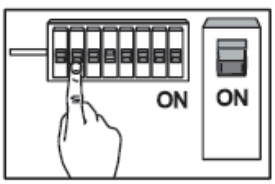

Overall Sizes:

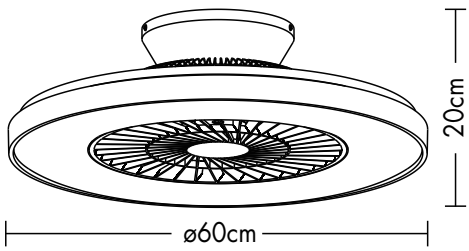

FittinQ B.V.
Smaragdweg 52, 5527 LB Hapert, The Netherlands
www.qazqa.nl

QAZQA

103505

6x6.6W LED
incl. LED Board: QL7001051
220-240V~50Hz

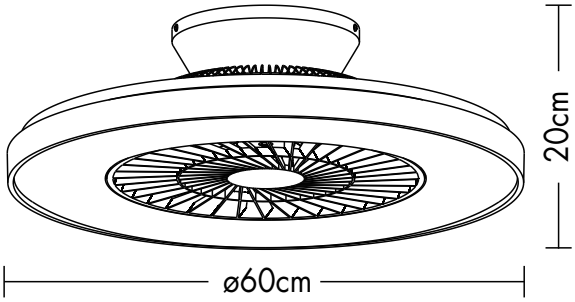

	QR	EAN
(DE) Dieses Produkt enthält eine Lichtquelle der Energieeffizienzklasse F **(EN)** This product contains a light source of energy efficiency class F **(FR)** Ce produit comprend une source de lumière de classe d'efficience énergétique F **(NL)** Dit product bevat een lichtbron van energie-efficiëntieklasse F **(PL)** Produkt ten zawiera źródło światła o klasie efektywności energetycznej F **(NO)** Dette produktet inneholder en lyskilde i energieffektivitetsklasse F **(DK)** Dette produkt indeholder en lyskilde af energieffektklasse F **(SE)** Denna produkt innehåller en ljuskälla i energieffektivitetsklass F **(FI)** Tämä tuote sisältää energiatehokkuusluokan F valonlähteen **(IT)** Questo prodotto contiene una sorgente luminosa della classe di efficienza energetica F **(ES)** Este producto contiene una fuente de luz de la clase de eficiencia energética F **(CZ)** Tento výrobek obsahuje světelný zdroj třídy energetické účinnosti F **(PT)** Este produto contém uma fonte de luz da classe de eficiência energética F **(GR)** Αυτό το προϊόν περιέχει μια φωτεινή πηγή ενεργειακής απόδοσης κλάσης F **(SK)** Tento výrobok obsahuje zdroj svetla triedy energetickej efektivity F		**8718881119064**

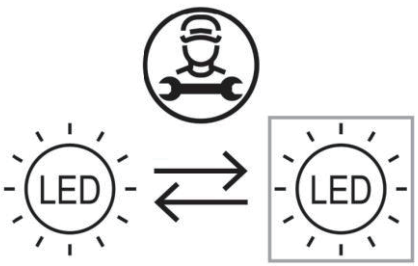	**(DE)** Durch einen Fachmann austauschbare Lichtquelle (nur LED) **(EN)** Replaceable (LED only) light source by a professional. **(FR)** Source de lumière remplaçable (LED uniquement) par un professionnel. **(NL)** Lichtbron (alleen led) te vervangen door een professional. **(PL)** Wymienne (tylko LED) źródło światła wykonane przez profesjonalistę. **(NO)** Utskiftbar (kun LED) lyskilde av en profesjonell. **(DK)** Udskiftelig lyskilde (kun LED), udskiftes af en elektriker. **(SE)** Ljuskälla (endast LED) utbytbar genom fackman. **(FI)** Ammattilainen voi vaihtaa vaihdettavan (vain LED) valonlähteen. **(IT)** Sorgente luminosa (solo LED) sostituibile da un professionista.I **(ES)** Fuente de luz (solo LED) sustituible por un profesional. **(CZ)** Vyměnitelný (pouze LED) světelný zdroj odborníkem. **(PT)** Luz LED (apenas LED) substituível por um profissional. **(GR)** Η πηγή φωτός (μόνο LED) να αντικαθίσταται από επαγγελματία. **(SK)** Zdroj svetla (iba LED) vymeniteľný prostredníctvom odborníka.

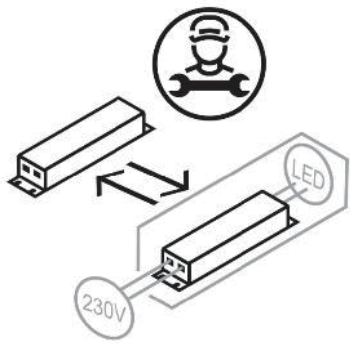	**(DE)** Durch einen Fachmann austauschbares Betriebsgerät. **(EN)** Replaceable control gear by a professional. **(FR)** Contrôleur remplaçable par un professionnel. **(NL)** Voorschakelapparatuur te vervangen door een professional. **(PL)** Wymienny układ sterujący przez profesjonalistę. **(NO)** Utskiftbar kontrollutstyr av en profesjonell. **(DK)** Udskiftelig igangsætter, udskiftes af en elektriker. **(SE)** Styrdon utbytbart genom fackman. **(FI)** Ammattilainen voi vaihtaa vaihdettavat ohjauslaitteet. **(IT)** Dispositivo di controllo sostituibile da un professionista. **(ES)** Dispositivo de control sustituible por un profesional. **(CZ)** Vyměnitelný předřadník odborníkem. **(PT)** Dispositivo de controlo substituível por um profissional. **(GR)** Ο εξοπλισμός ελέγχου να αντικαθίσταται από επαγγελματία. **(SK)** Predradník vymeniteľný prostredníctvom odborníka.

FittinQ B.V.
Smaragdweg 52, 5527 LB Hapert, The Netherlands
www.qazqa.nl

QAZQA