CASANOOV

VELETA 400B120

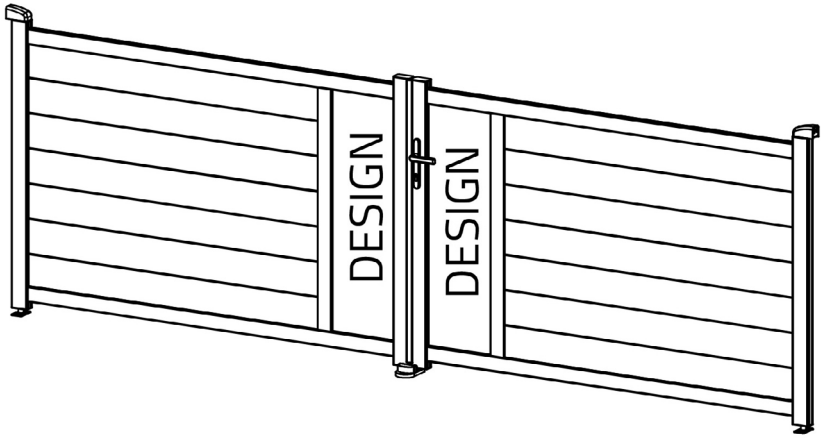

COM-001073 [x1] COM-001075 [x1]	COM-001074 [x1]

7-8H

X 2

EN FR DE ES PT IT NL PL FI SE DK
RO SI SK HU CZ HR GR LT LV

CE

INSTRUCTION MANUAL / NOTICE DE MONTAGE / MONTAGEANLEITUNG / MANUAL DE MONTAJE / MANUAL DE MONTAGEM / MANUALE DI MONTAGGIO / MONTAGEHANDLEIDING / NSTRUKCJA MONTAŻU / KÄYTTÖOHJEET / BRUKSANVISNING / BRUGSANVISNING / INSTRUCȚIUNI DE ASAMBLARE / NAVODILA ZA SESTAVLJANJE / NÁVOD NA MONTÁŽ / ÖSSZESZERELÉSI ÚTMUTATÓ / NÁVOD K MONTÁŽI / UPUTE ZA INSTALACIJU / ΟΔΗΓΙΕΣ ΣΥΝΑΡΜΟΛΟΓΗΣΗΣ / SURINKIMO INSTRUKCIJOS / MONTĀŽAS INSTRUKCIJAS

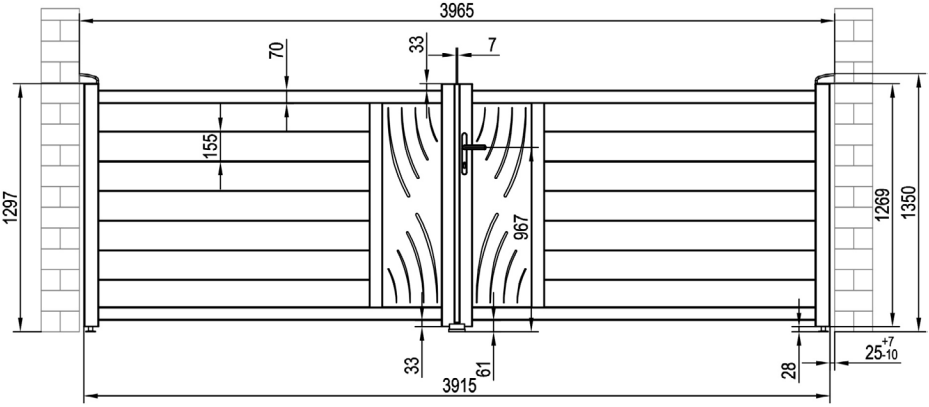
3965
70
33
7
155
1297
967
1269
1350
33
61
3915
28
25+7-10

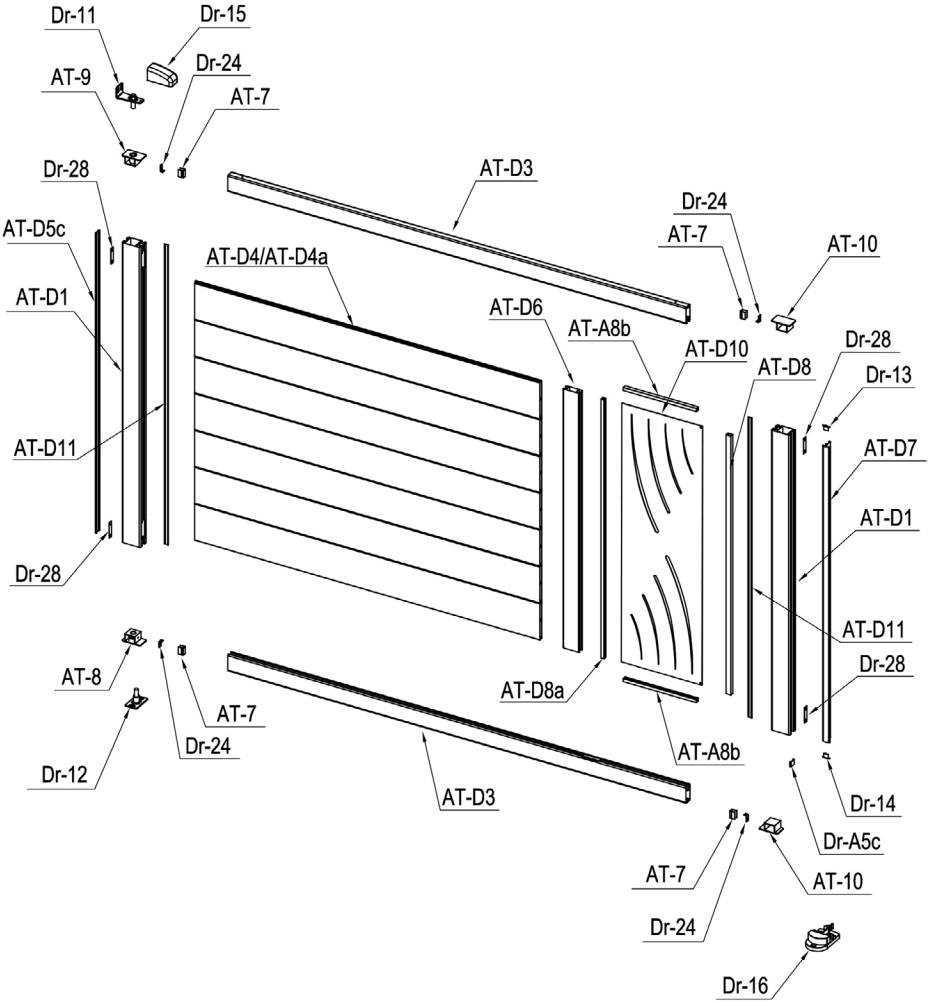
Dr-11
Dr-15
Dr-24
AT-9
AT-7
Dr-28
AT-D3
AT-D5c
Dr-24
AT-7
AT-10
AT-D4/AT-D4a
AT-D1
AT-D6
AT-A8b
AT-D10
Dr-28
AT-D8
Dr-13
AT-D11
AT-D7
AT-D1
Dr-28
AT-D11
Dr-28
AT-8
AT-D8a
AT-7
Dr-24
AT-A8b
Dr-12
AT-D3
Dr-14
Dr-A5c
AT-7
AT-10
Dr-24
Dr-16

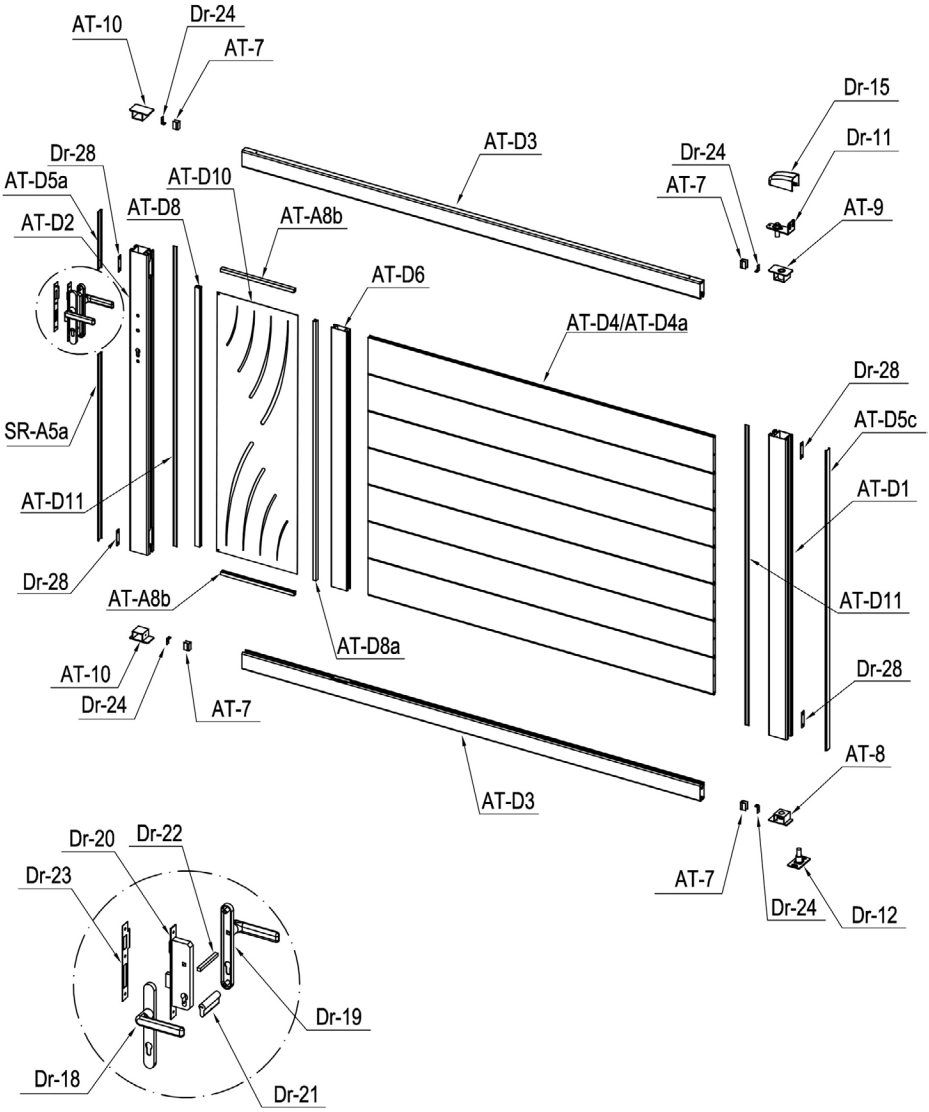
AT-10
Dr-24
AT-7
Dr-15
Dr-11
AT-D3
Dr-28
AT-D5a
AT-D10
Dr-24
AT-7
AT-9
AT-D8
AT-A8b
AT-D2
AT-D6
AT-D4/AT-D4a
Dr-28
AT-D5c
SR-A5a
AT-D1
AT-D11
Dr-28
AT-A8b
AT-D11
AT-D8a
AT-10
Dr-24
AT-7
Dr-28
AT-D3
AT-8
Dr-20
Dr-22
Dr-23
AT-7
Dr-24
Dr-12
Dr-19
Dr-18
Dr-21

PART LIST

IMAGE	NO.	L.(mm)	QTY
	AT-D1	1263	3
	AT-D2	1263	1
	AT-D3	1931	4
	AT-D6	1091	2
	AT-D4	1455	12
	AT-D4a (+AT-D15)	1455	2
	AT-D10	1088	2
	AT-D8	1090	2
	AT-D8a	1090	2
	AT-A8b	308.5	4
	AT-D5c	1263	2
	AT-D5a	240.5	1
	SR-A5a	782	1
	Dr-A5c	19.5	1
	AT-D11	1263	4
	AT-7	29.5	8
	AT-D7	1243	1
	AT-8		2
	AT-9		2
	AT-10		4
	Dr-11		2
	Dr-12		2
	Dr-13		1
	Dr-14		1

IMAGE	NO.	L.(mm)	QTY
	Dr-15		2
	Dr-16		1
	Dr-17		2
	Dr-31		4
	Dr-18		1
	Dr-19		1
	Dr-20		1
	Dr-21		1
	Dr-22		1
	Dr-23		1
	Dr-25		1
	Dr-25a		2
	Dr-26		3
	Dr-27		2
	Dr-24		8
	Dr-28		8
	AT-BM30	ST4x10	8
	AT-BM31	ST4.2x13	8
	AT-BM32	M8x60	12
	AT-BM33	ST5.5x38	16
	AT-BM34	ST6x40	3
	AT-BM35	∅6	3
	AT-BM36	ST4.8x38	50
	AT-BM37	ST4.2x13	8

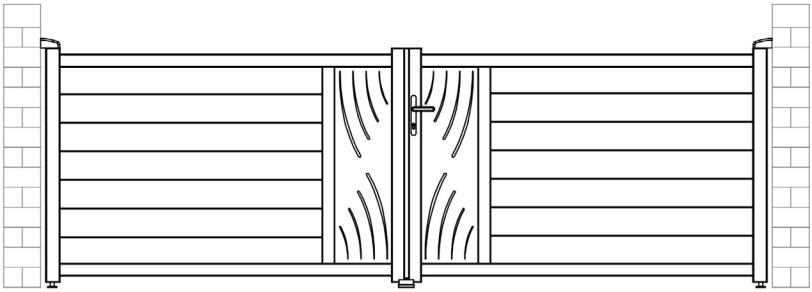

A

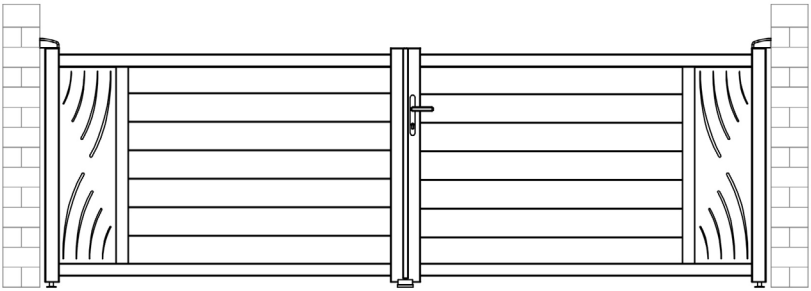

B

A

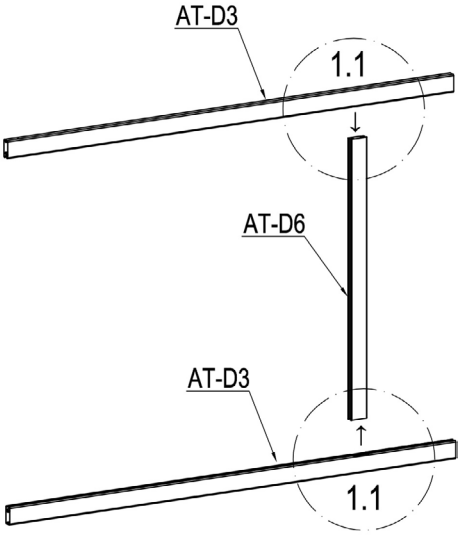

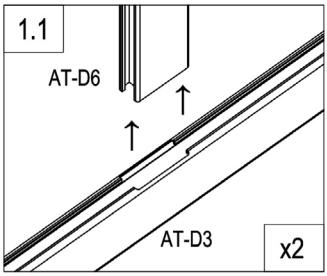

	AT-D6	1
	AT-D3	2

A

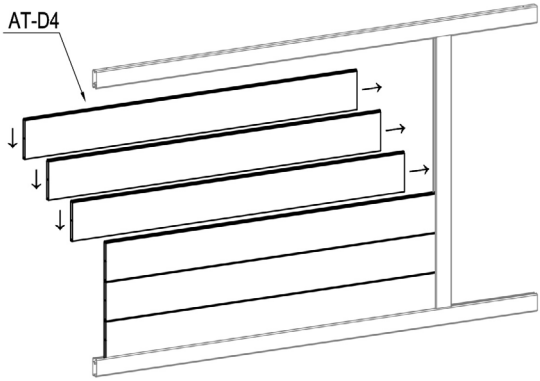

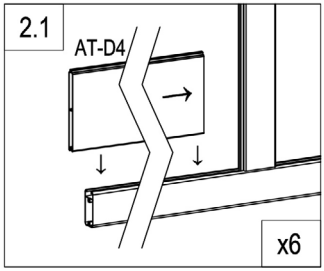

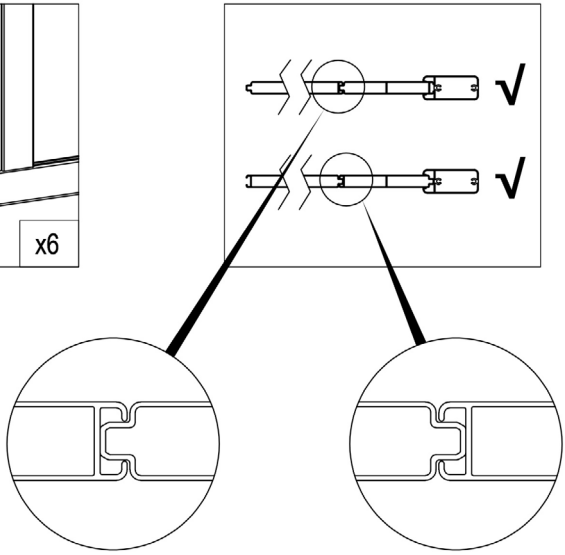

	AT-D4	6

A

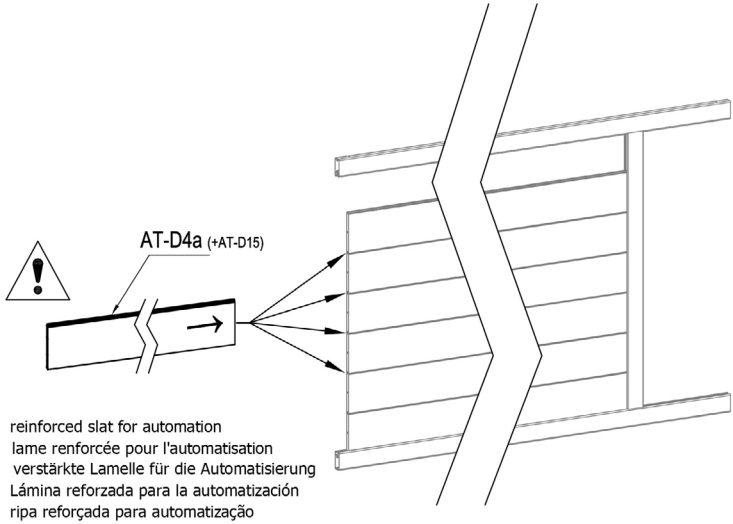

EN: reinforced slat for automation
FR : lame renforcée pour l'automatisation
DE : verstärkte Lamelle für die Automatisierung
ES: Lámina reforzada para la automatización
PT: ripa reforçada para automatização
IT: lamella rinforzata per l'automazione
NL: versterkte lat voor automatisering
PL: wzmocniona listwa do automatyzacji

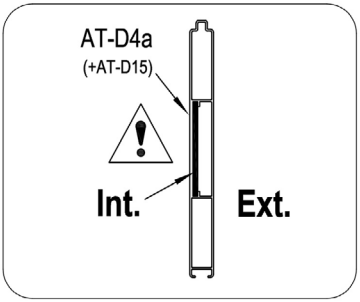

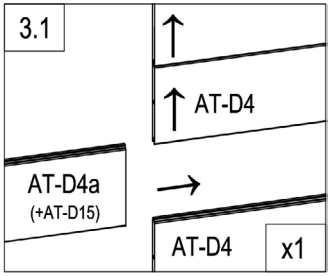

	AT-D4a (+AT-D15)	1

A

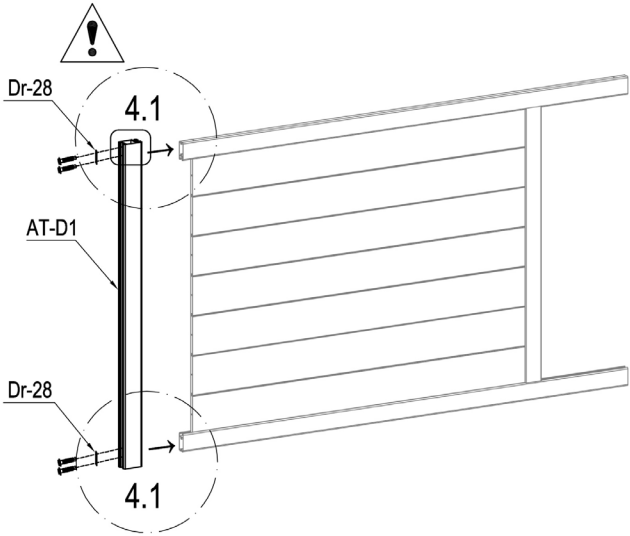

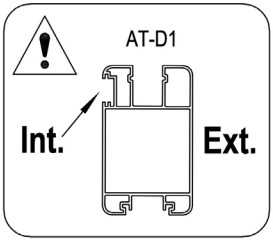

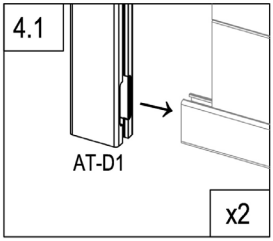

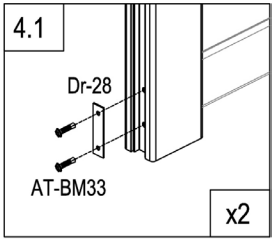

	AT-D1	1
	Dr-28	2
	AT-BM33	4

A

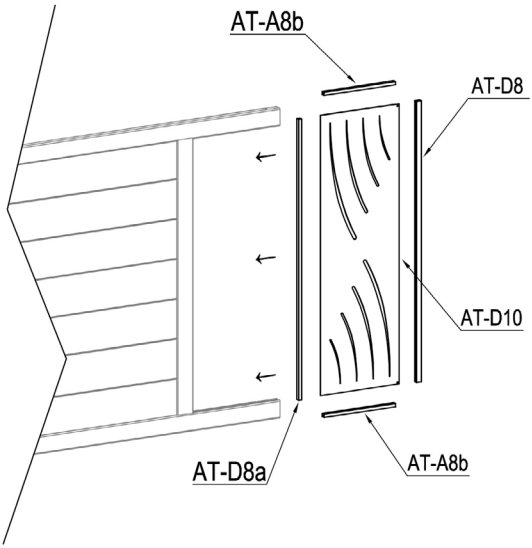

EN :you can flip and switch the direction of this plate to personnalize your gate
FR: vous pouvez retourner et changer la direction de cette plaque pour personnaliser votre portail
DE: Sie können dieses Schild umdrehen und die Richtung wechseln, um Ihr Tor zu personnalisieren.
ES: puedes girar y cambiar la dirección de esta placa para personalizar tu puerta
PT: pode virar e mudar a direcção desta placa para personalizar o seu portão
IT: potete capovolgere e cambiare la direzione di questa piastra per personalizzare il vostro cancello
NL: u kunt de richting van deze plaat omdraaien en veranderen om uw poort te verpersoonlijken...
PL: można obrócić i przełączyć kierunek tej płyty, aby spersonalizować bramę.

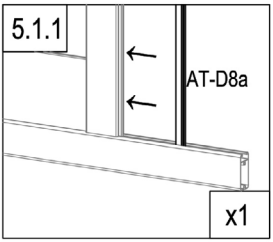

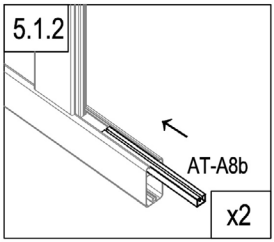

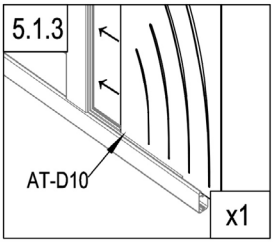

	AT-D8a	1
	AT-A8b	2
	AT-D10	1
	AT-D8	1

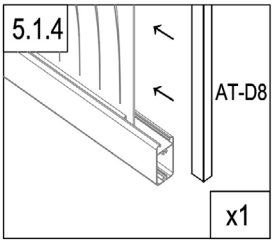

A

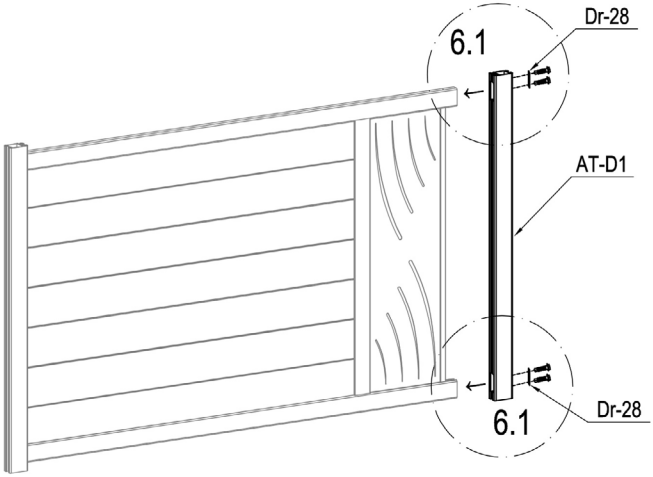

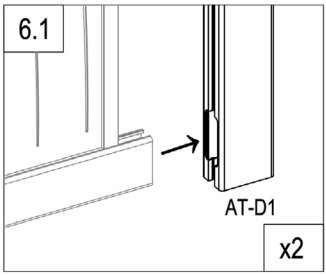

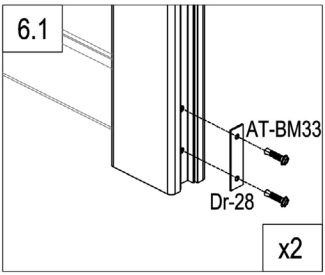

	AT-D1	1
	Dr-28	2
	AT-BM33	4

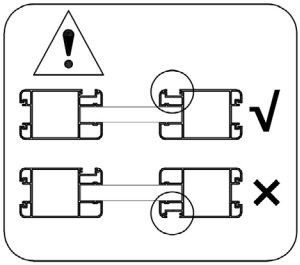

A

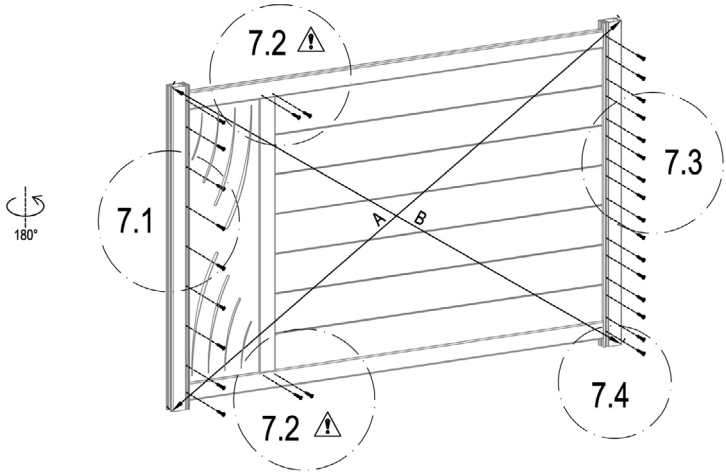

A=B

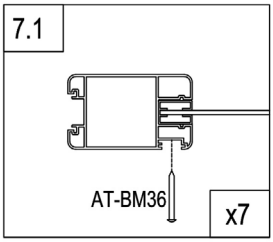

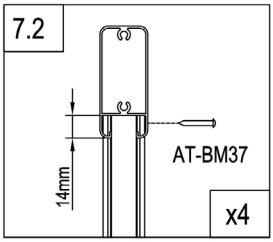

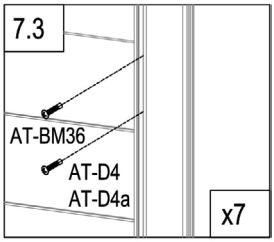

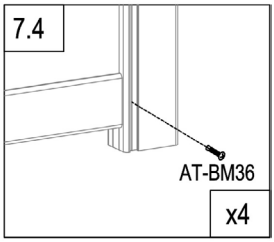

	AT-BM36	25
	AT-BM37	4

A

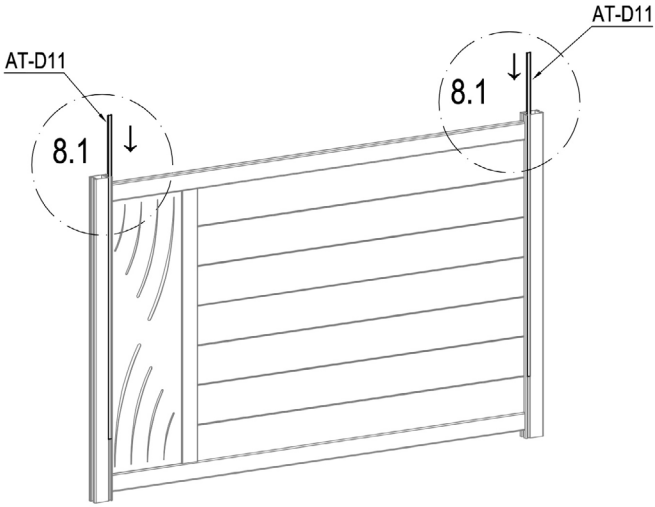

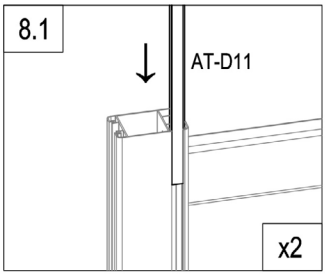

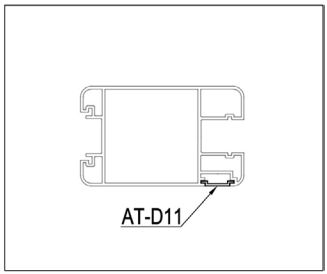

	AT-D11	2

A

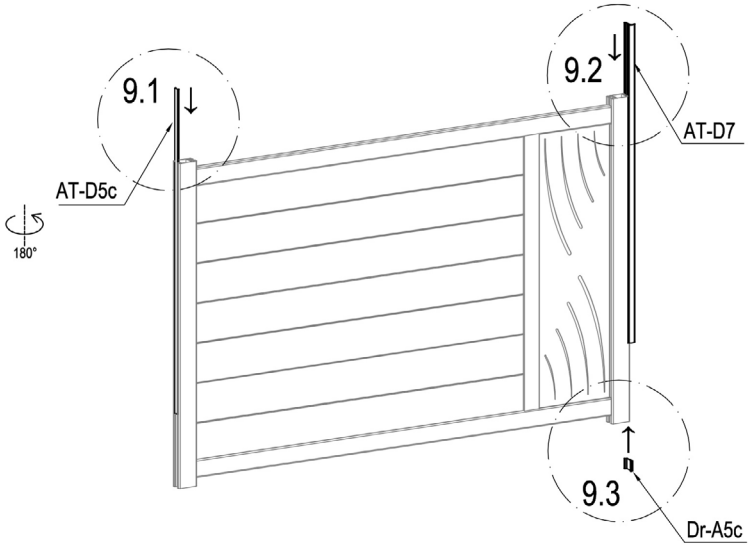

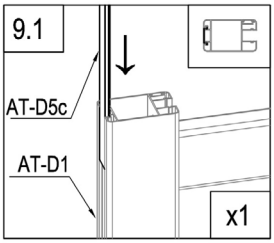

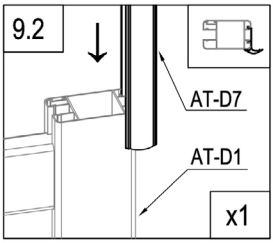

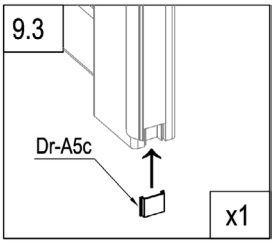

	AT-D5c	1
	Dr-A5c	1
	AT-D7	1

A

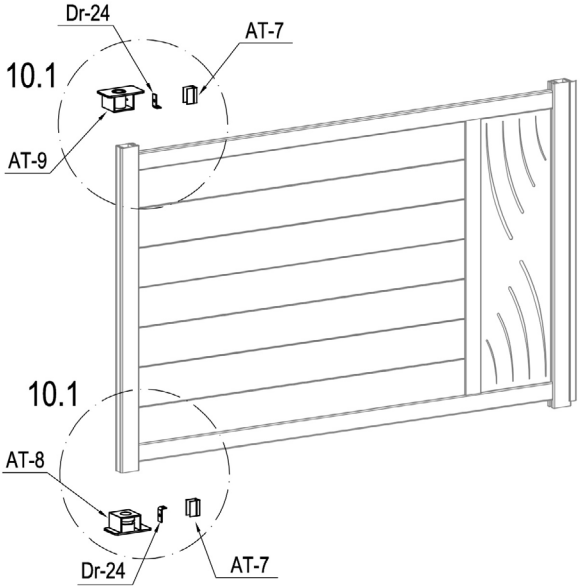

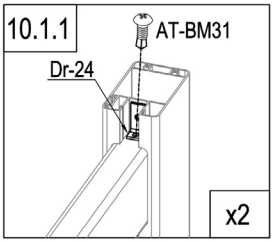

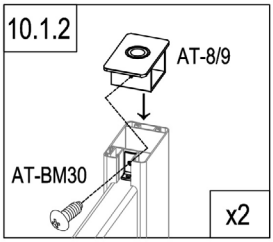

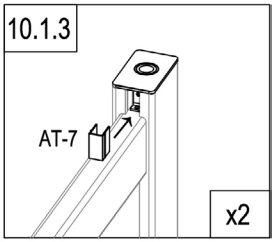

	AT-8	1
	AT-9	1
	Dr-24	2

	AT-7	2
	AT-BM30	2
	AT-BM31	2

A

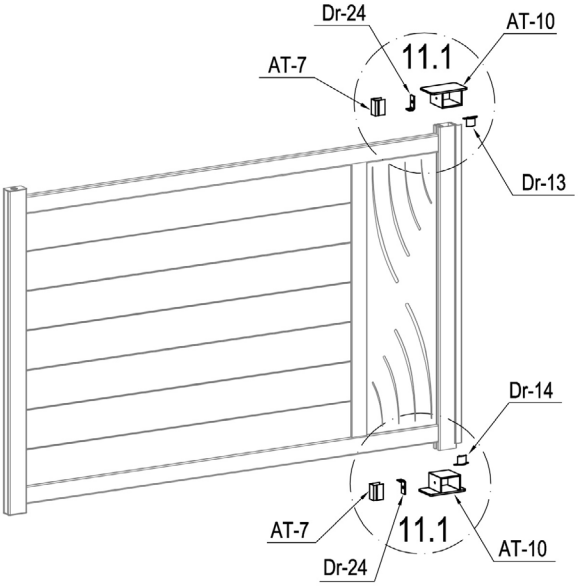

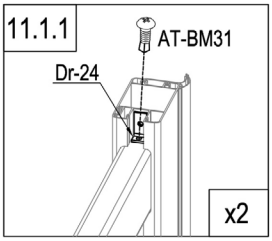

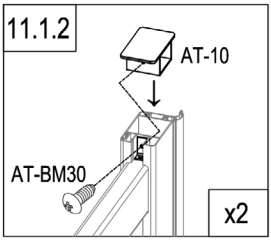

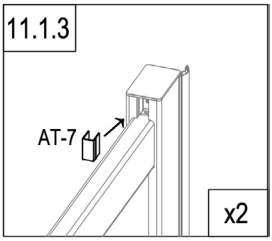

	AT-10	2
	Dr-24	2
	AT-7	2
	Dr-13	1

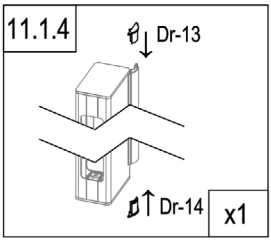

	DR-14	1
	AT-BM30	2
	AT-BM31	2

A

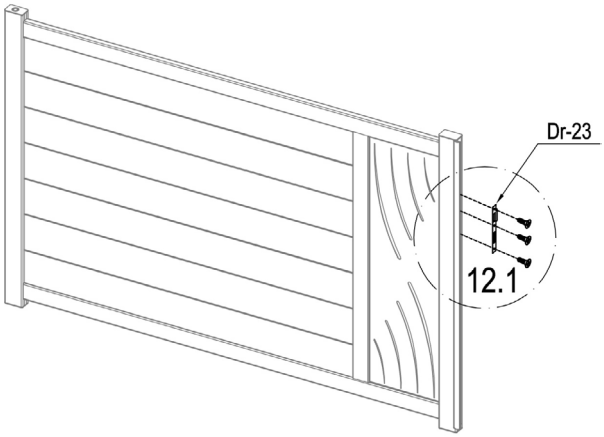

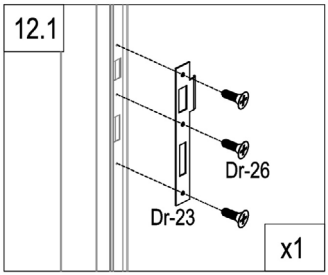

	Dr-23	1
	Dr-26	3

A

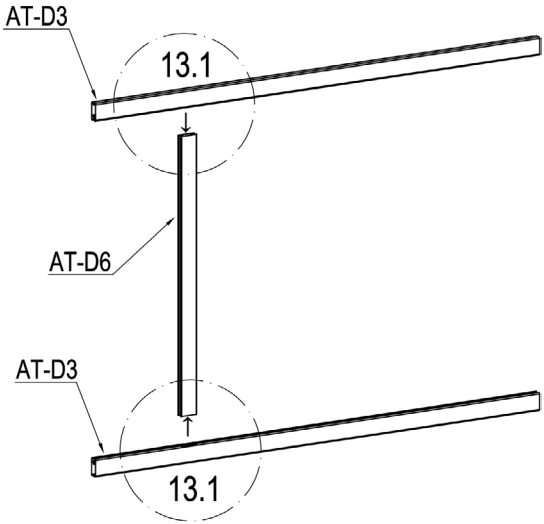

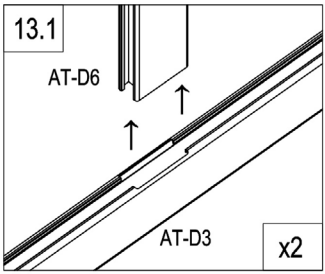

	AT-D6	1
	AT-D3	2

A

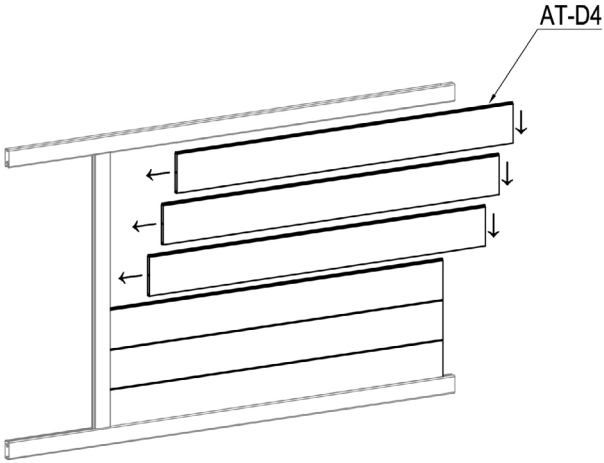

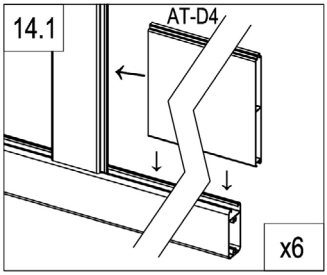

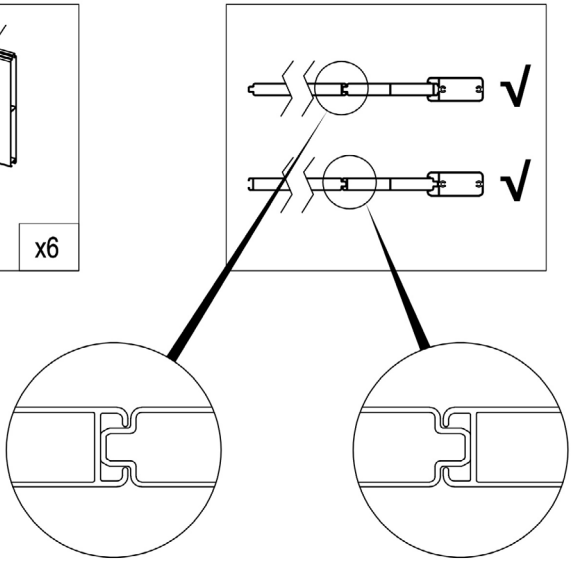

	AT-D4	6

A

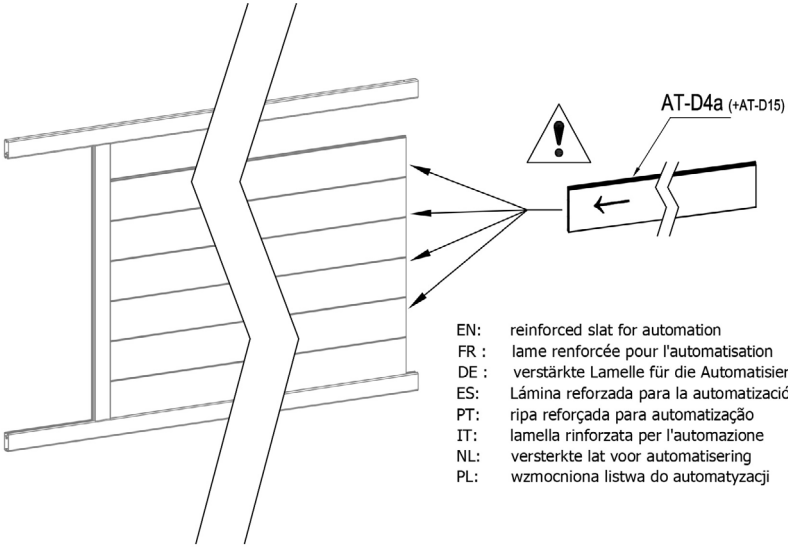

EN: reinforced slat for automation
FR : lame renforcée pour l'automatisation
DE : verstärkte Lamelle für die Automatisierung
ES: Lámina reforzada para la automatización
PT: ripa reforçada para automatização
IT: lamella rinforzata per l'automazione
NL: versterkte lat voor automatisering
PL: wzmocniona listwa do automatyzacji

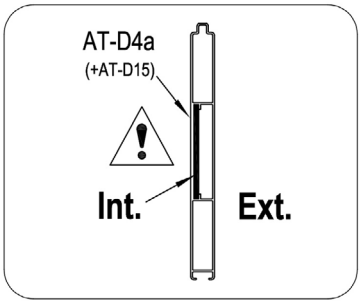

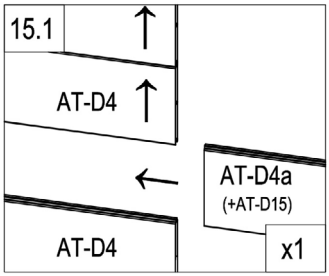

	AT-D4a (+AT-D15)	1

A

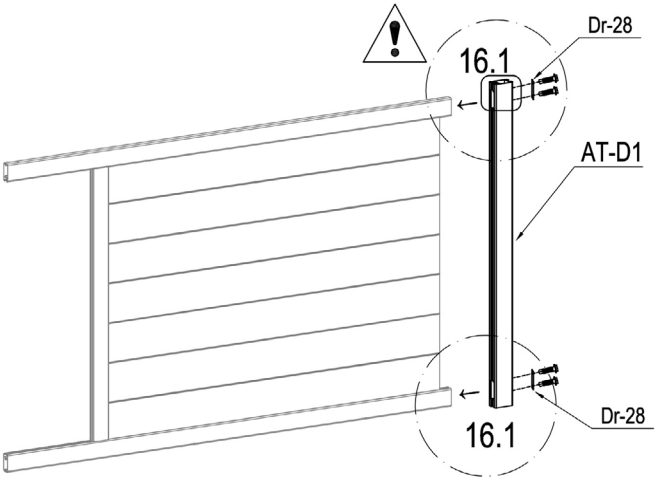

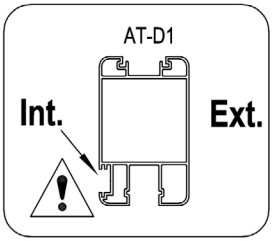

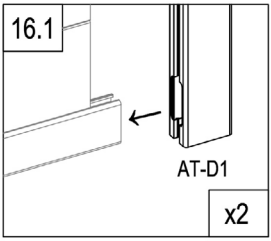

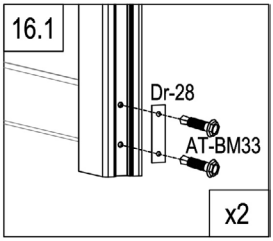

	AT-D1	1
	Dr-28	2
	AT-BM33	4

A

EN :you can flip and switch the direction of this plate to personnalize your gate
FR: vous pouvez retourner et changer la direction de cette plaque pour personnaliser votre portail
DE: Sie können dieses Schild umdrehen und die Richtung wechseln, um Ihr Tor zu personnalisieren.
ES: puedes girar y cambiar la dirección de esta placa para personalizar tu puerta
PT: pode virar e mudar a direcção desta placa para personalizar o seu portão
IT: potete capovolgere e cambiare la direzione di questa piastra per personalizzare il vostro cancello
NL: u kunt de richting van deze plaat omdraaien en veranderen om uw poort te verpersoonlijken...
PL: można obrócić i przełączyć kierunek tej płyty, aby spersonalizować bramę.

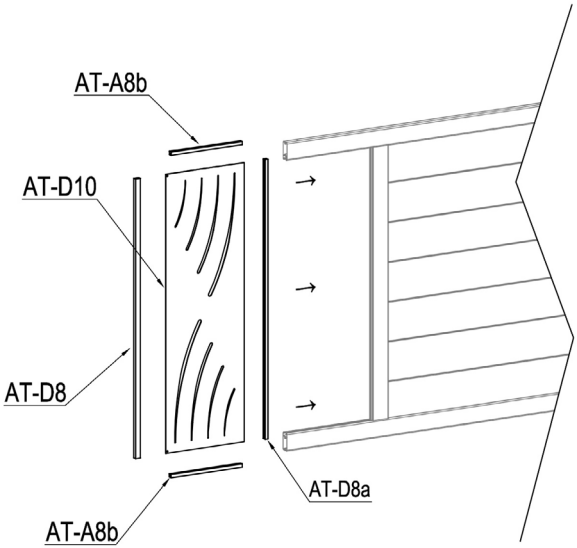

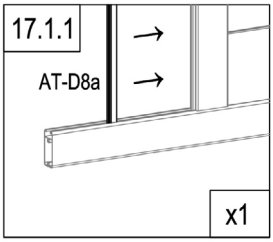

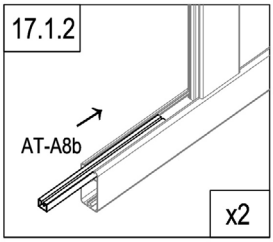

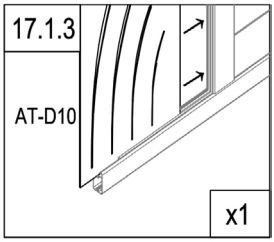

	AT-D8a	1
	AT-A8b	2
	AT-D10	1
	AT-D8	1

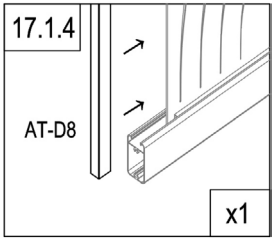

A

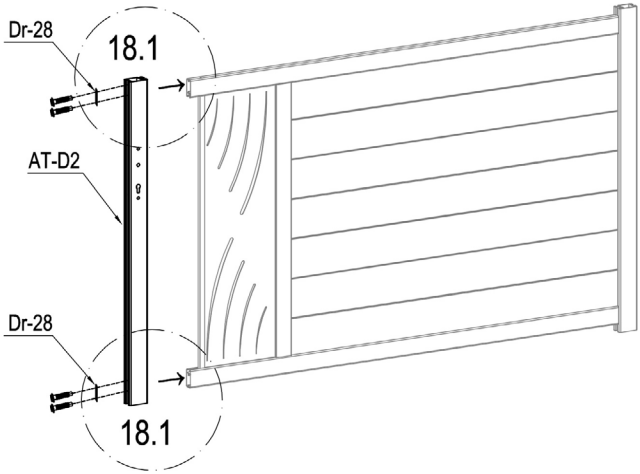

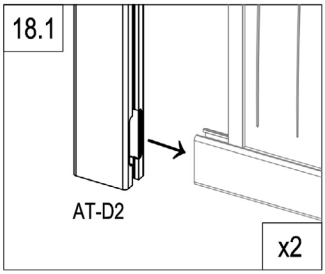

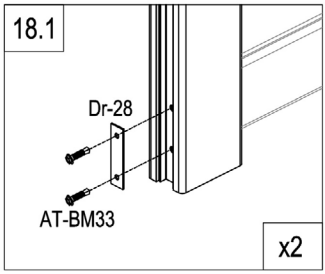

	AT-D2	1
	Dr-28	2
	AT-BM33	4

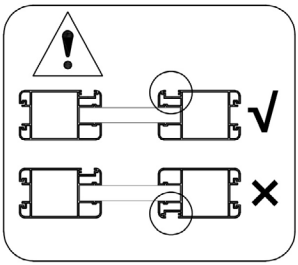

A

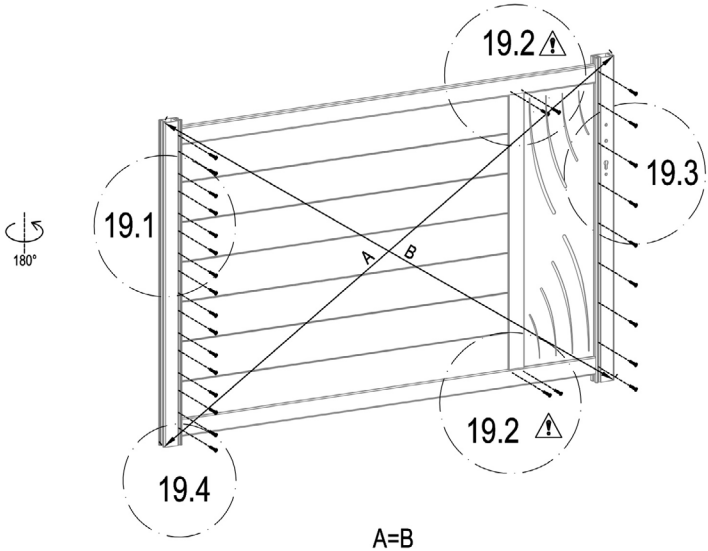

A=B

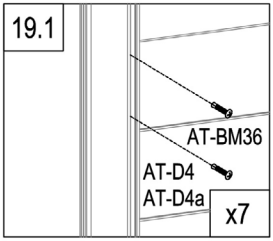

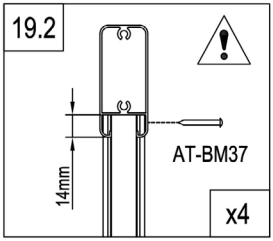

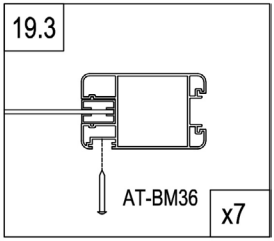

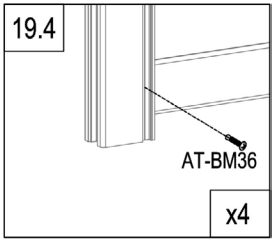

	AT-BM36	25
	AT-BM37	4

A

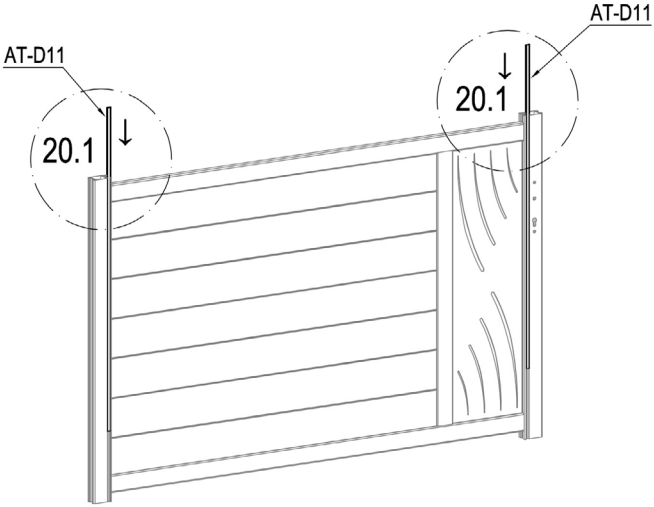

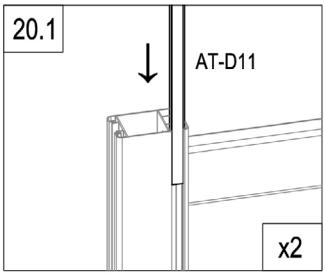

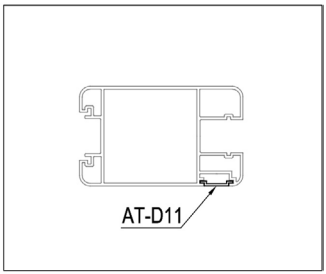

	AT-D11	2

A

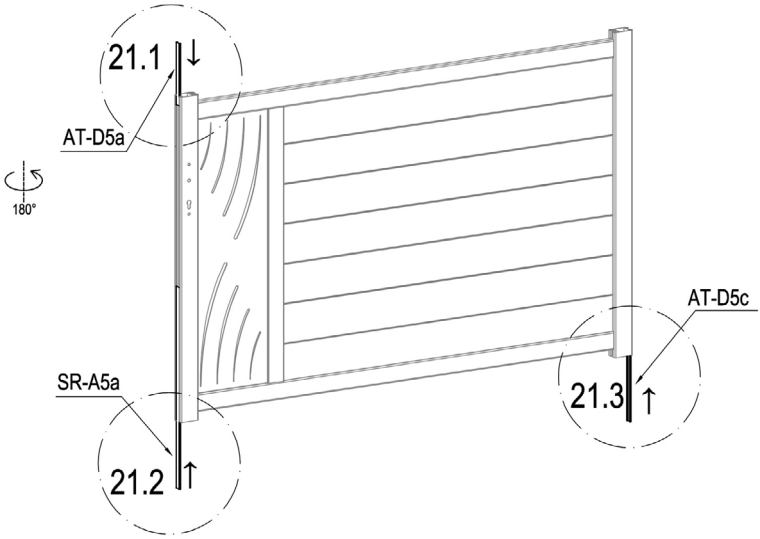

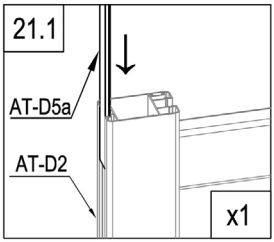

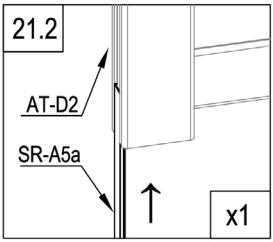

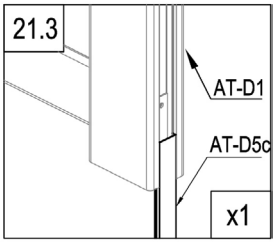

	AT-D5c	1
	AT-D5a	1
	SR-A5a	1

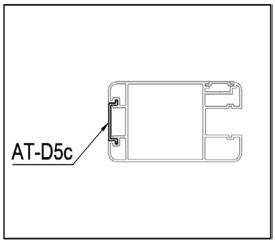

A

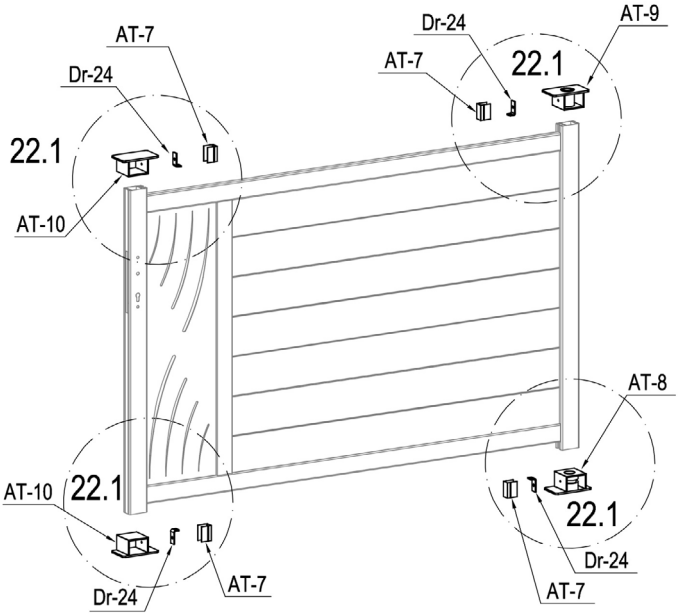

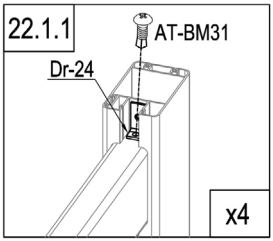

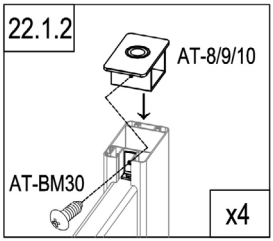

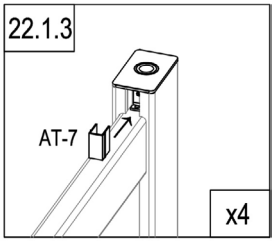

	AT-8	1
	AT-9	1
	AT-10	2
	Dr-24	4

	AT-7	4
	AT-BM30	4
	AT-BM31	4

A

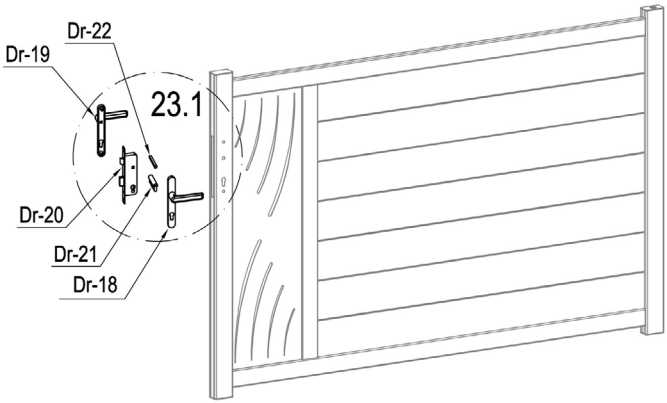

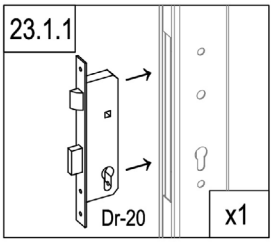

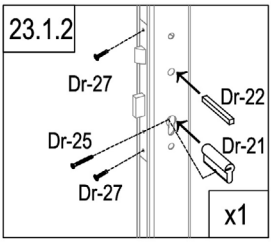

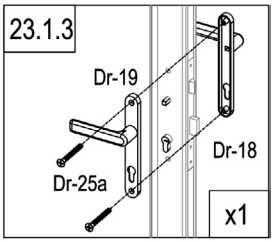

	Dr-20	1
	Dr-21	1
	Dr-22	1
	Dr-25	1

	Dr-18	1
	Dr-19	1
	Dr-25a	2
	Dr-27	2

B

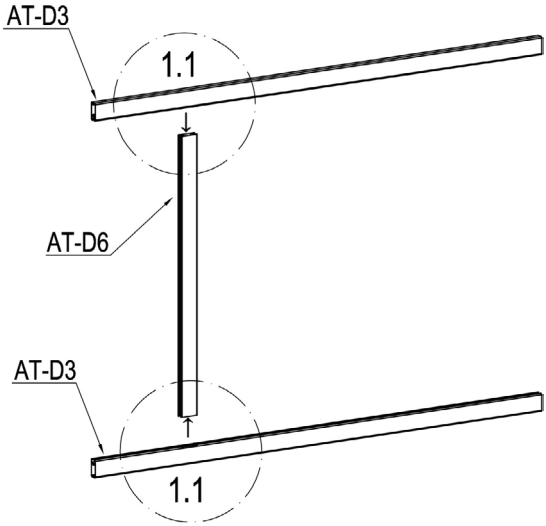

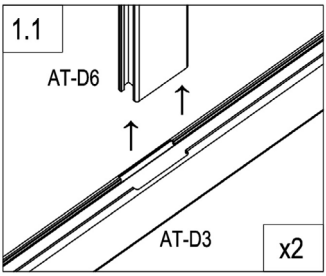

	AT-D6	1
	AT-D3	2

B

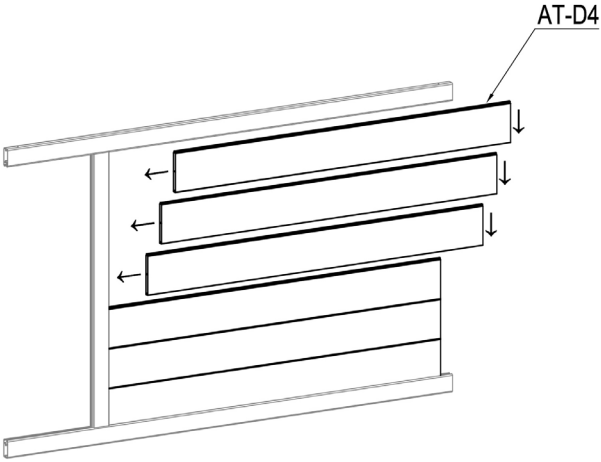

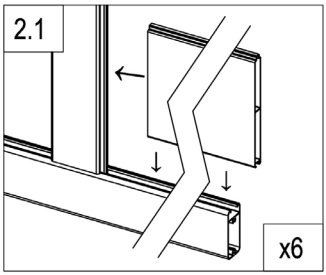

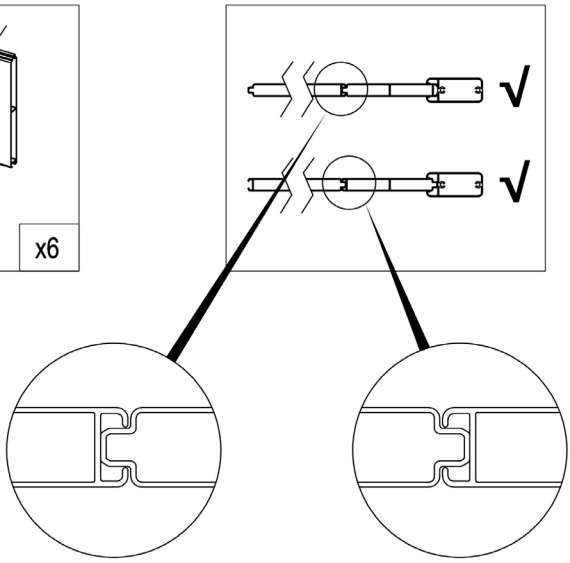

	AT-D4	6

B

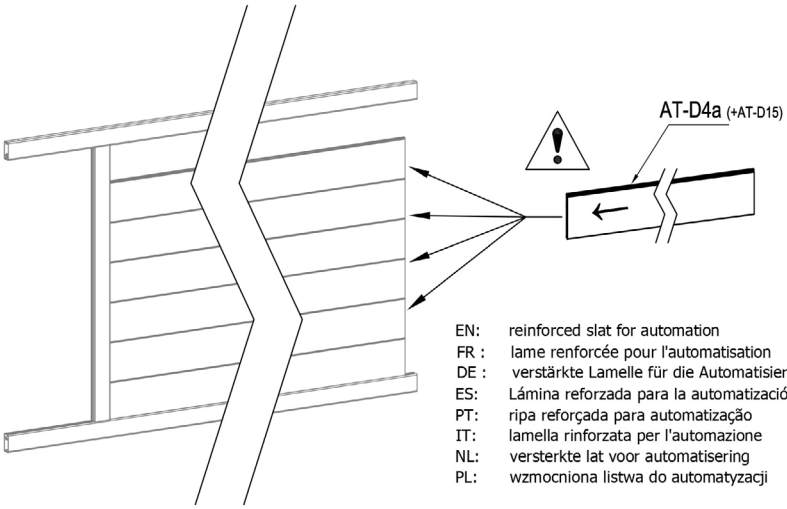

EN: reinforced slat for automation
FR : lame renforcée pour l'automatisation
DE : verstärkte Lamelle für die Automatisierung
ES: Lámina reforzada para la automatización
PT: ripa reforçada para automatização
IT: lamella rinforzata per l'automazione
NL: versterkte lat voor automatisering
PL: wzmocniona listwa do automatyzacji

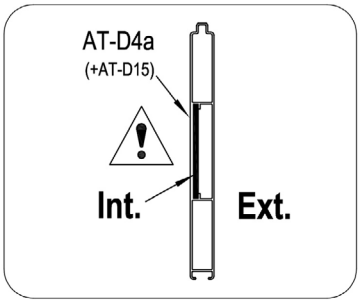

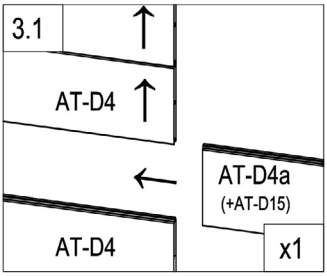

	AT-D4a (+AT-D15)	1

B

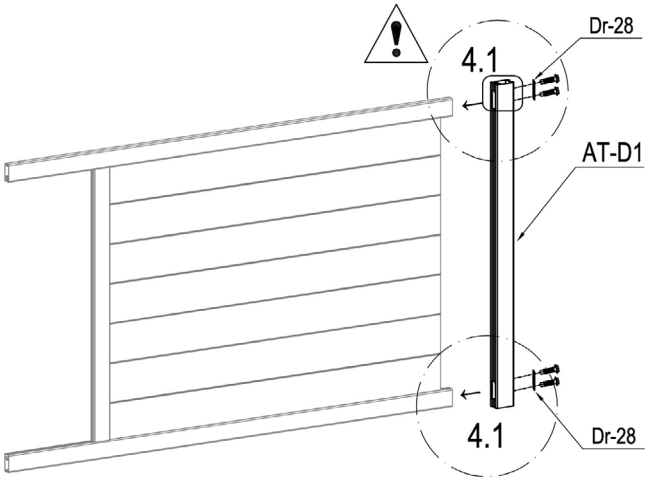

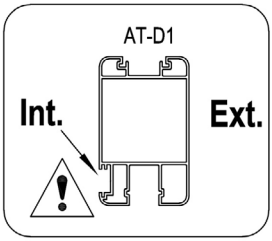

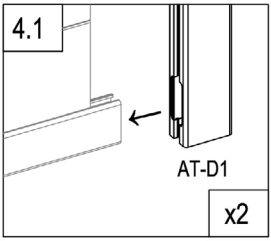

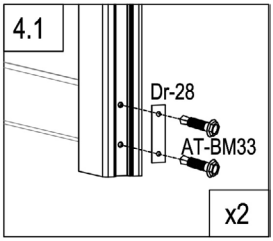

	AT-D1	1
	Dr-28	2
	AT-BM33	4

B

EN :you can flip and switch the direction of this plate to personnalize your gate
FR: vous pouvez retourner et changer la direction de cette plaque pour personnaliser votre portail
DE: Sie können dieses Schild umdrehen und die Richtung wechseln, um Ihr Tor zu personnalisieren.
ES: puedes girar y cambiar la dirección de esta placa para personalizar tu puerta
PT: pode virar e mudar a direcção desta placa para personalizar o seu portão
IT: potete capovolgere e cambiare la direzione di questa piastra per personalizzare il vostro cancello
NL: u kunt de richting van deze plaat omdraaien en veranderen om uw poort te verpersoonlijken...
PL: można obrócić i przełączyć kierunek tej płyty, aby spersonalizować bramę.

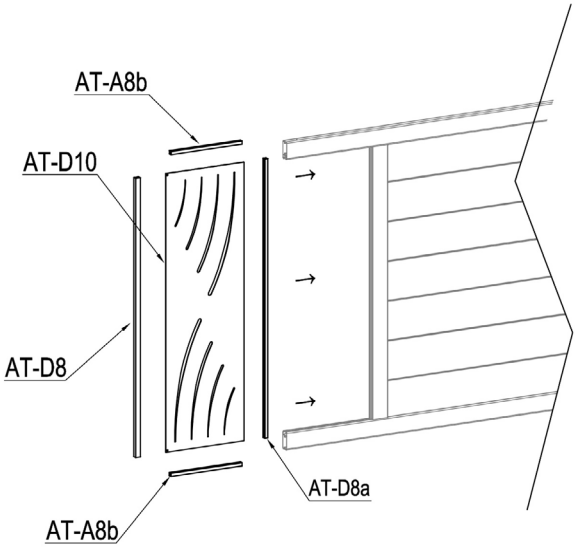

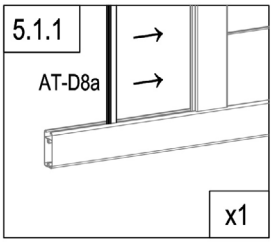

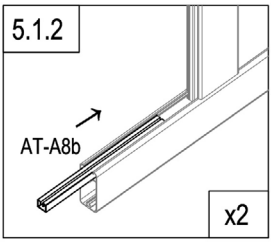

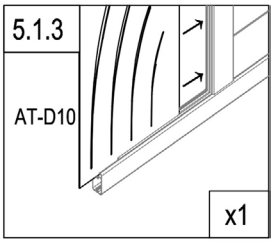

	AT-D8a	1
	AT-A8b	2
	AT-D10	1
	AT-D8	1

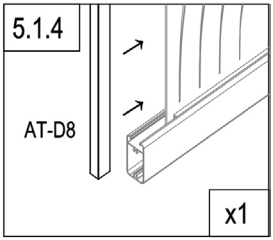

B

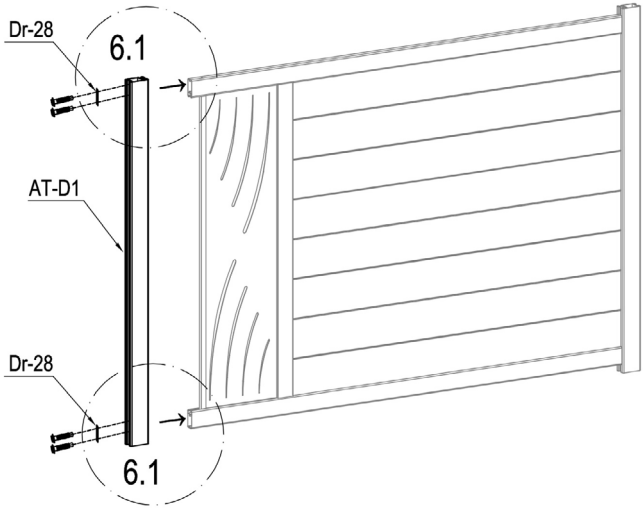

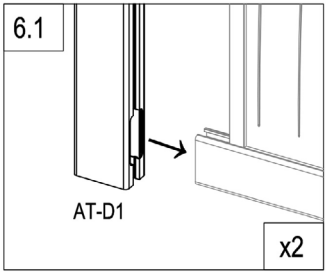

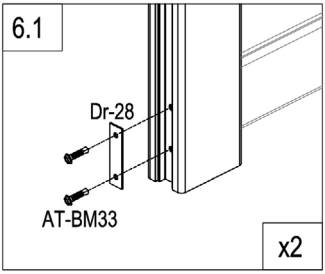

	AT-D1	1
	Dr-28	2
	AT-BM33	4

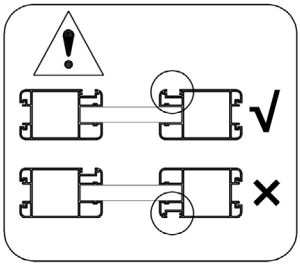

B

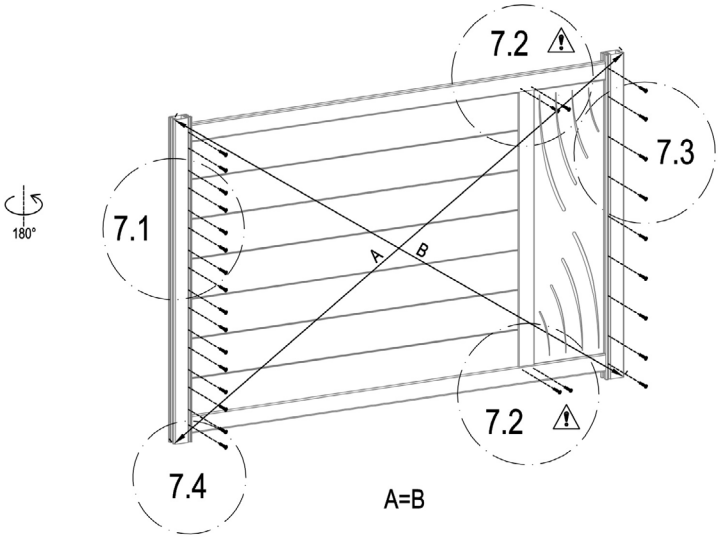

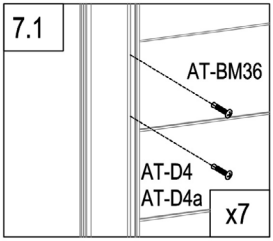

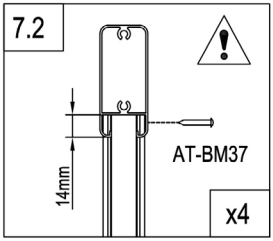

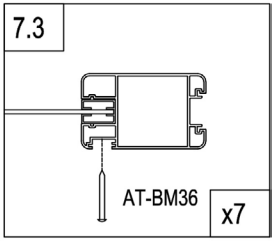

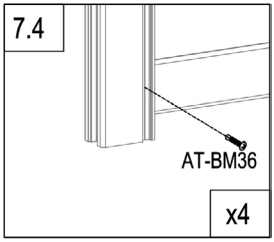

	AT-BM36	25
	AT-BM37	4

B

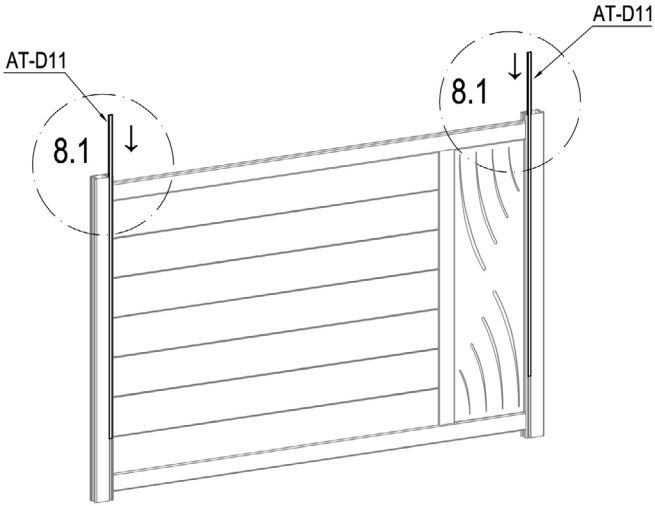

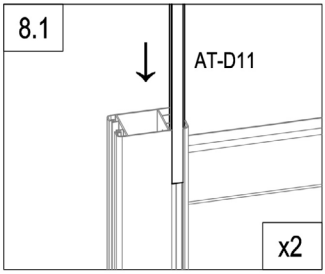

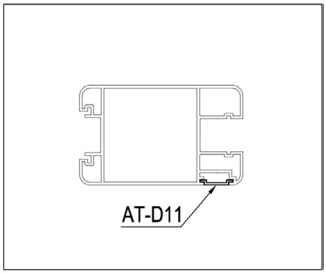

	AT-D11	2

B

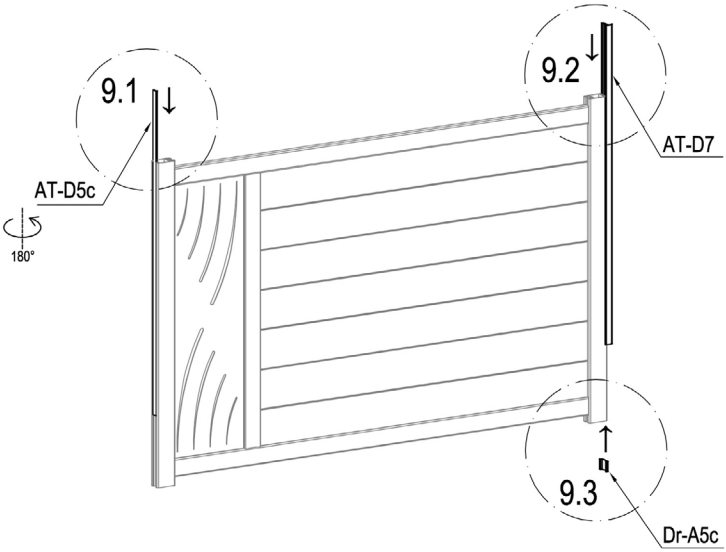

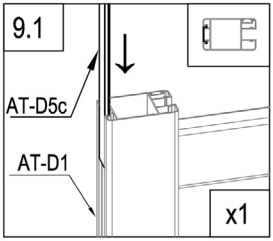

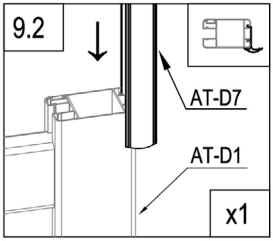

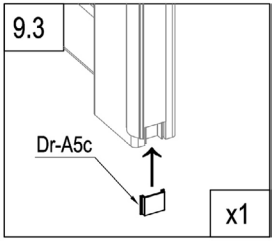

	AT-D5c	1
	Dr-A5c	1
	AT-D7	1

B

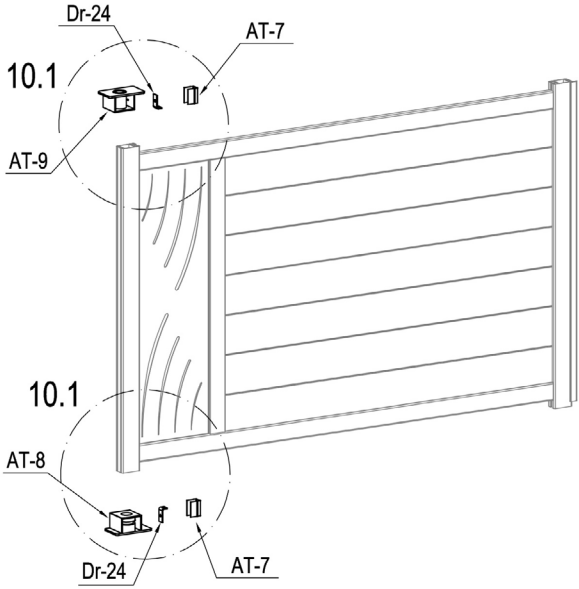

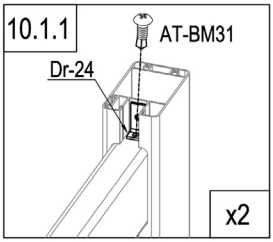

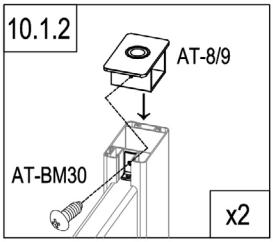

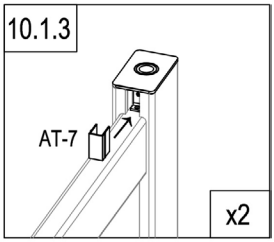

	AT-8	1
	AT-9	1
	Dr-24	2

	AT-7	2
	AT-BM30	2
	AT-BM31	2

B

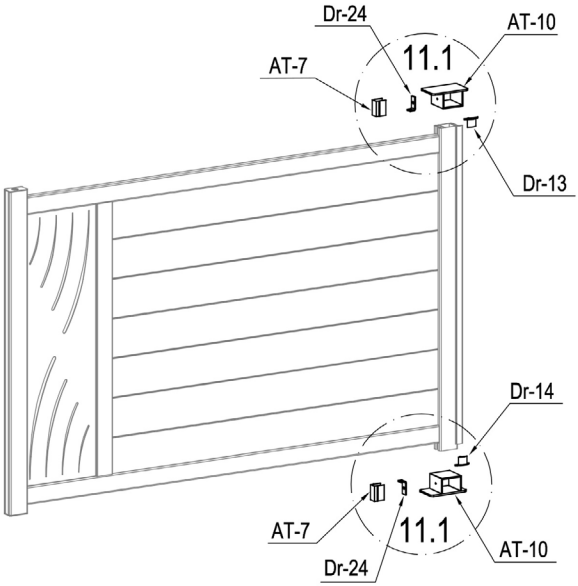

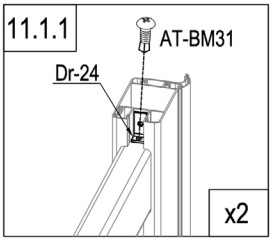

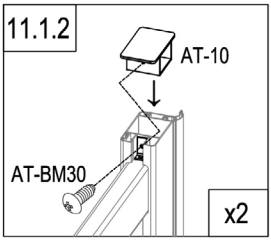

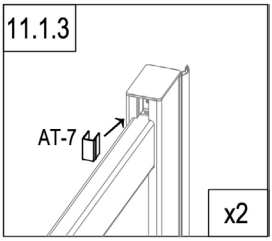

	AT-10	2
	Dr-24	2
	AT-7	2
	Dr-13	1

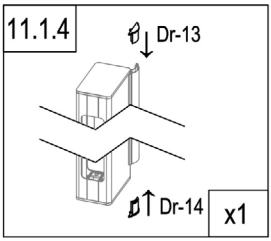

	DR-14	1
	AT-BM30	2
	AT-BM31	2

B

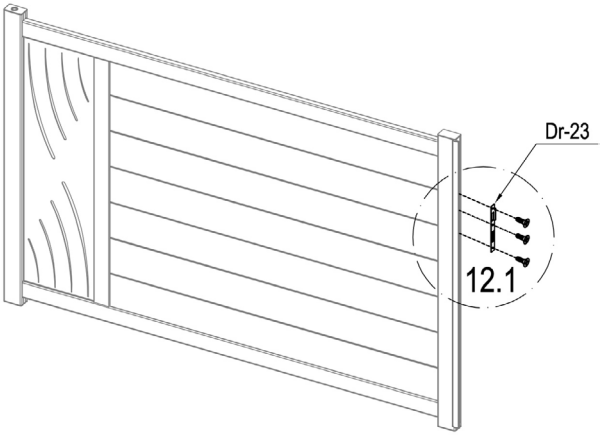

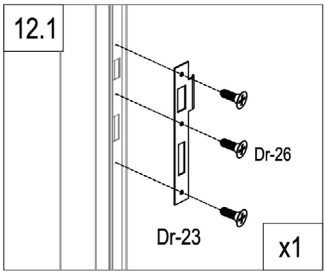

	Dr-23	1
	Dr-26	3

B

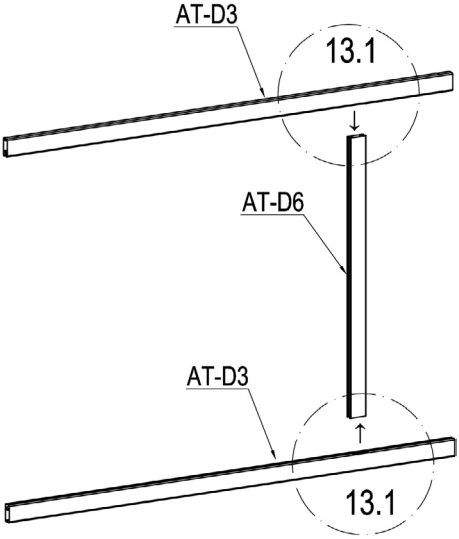

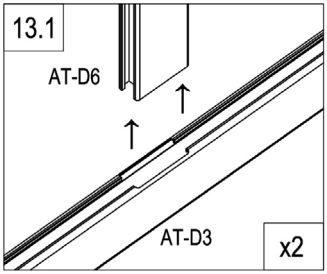

	AT-D6	1
	AT-D3	2

B

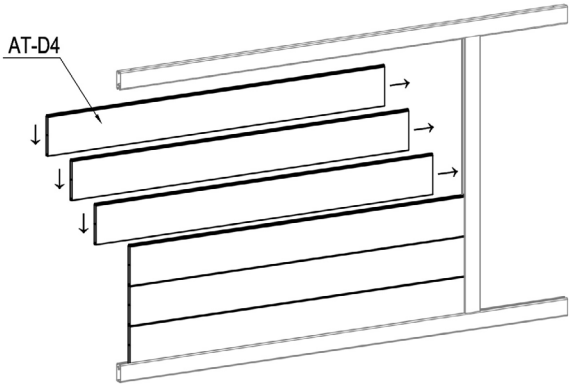

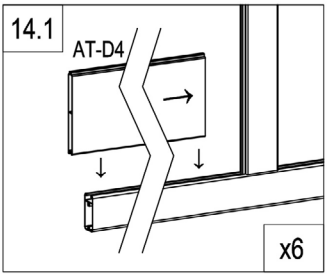

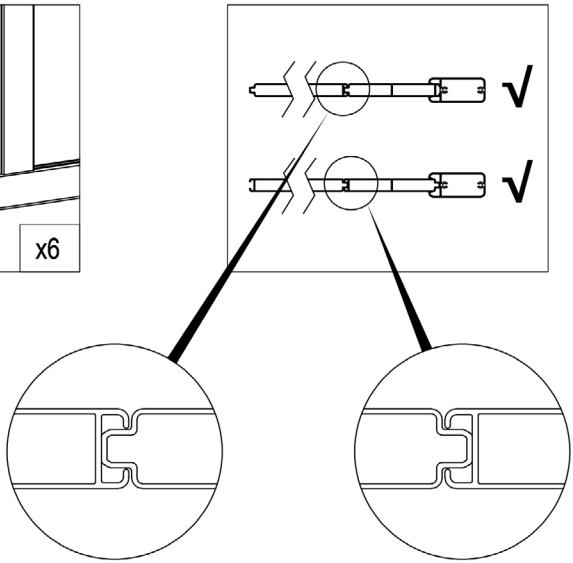

	AT-D4	6

B

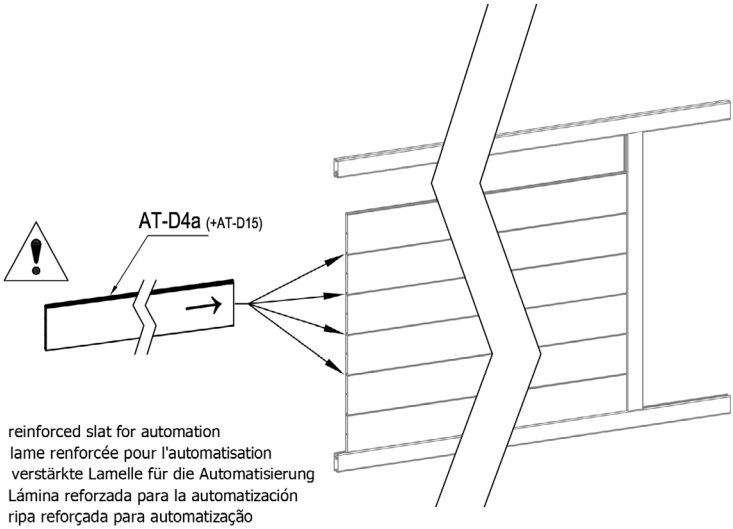

EN: reinforced slat for automation
FR : lame renforcée pour l'automatisation
DE : verstärkte Lamelle für die Automatisierung
ES: Lámina reforzada para la automatización
PT: ripa reforçada para automatização
IT: lamella rinforzata per l'automazione
NL: versterkte lat voor automatisering
PL: wzmocniona listwa do automatyzacji

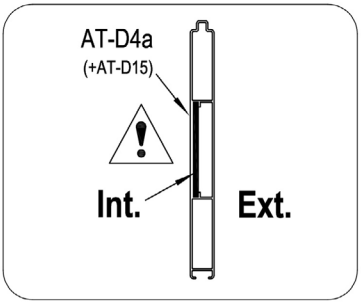

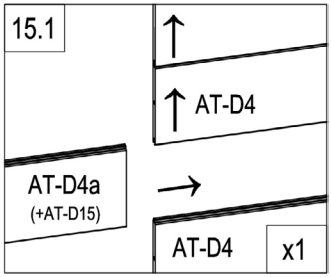

	AT-D4a (+AT-D15)	1

B

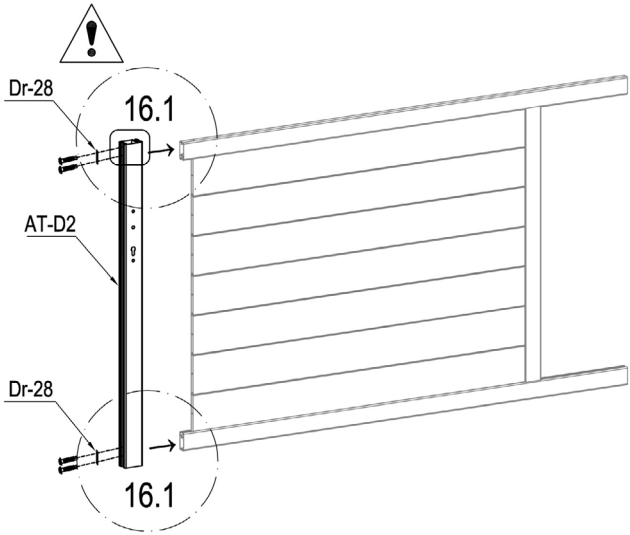

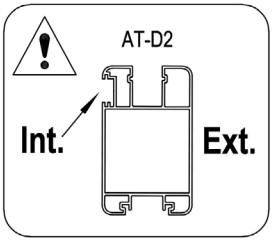

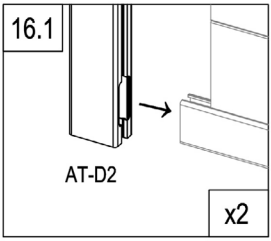

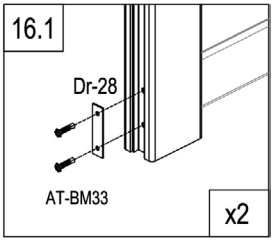

	AT-D2	1
	Dr-28	2
	AT-BM33	4

B

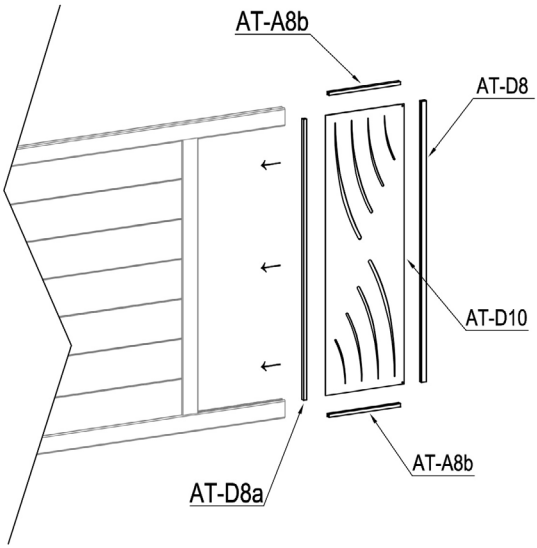

EN :you can flip and switch the direction of this plate to personnalize your gate
FR: vous pouvez retourner et changer la direction de cette plaque pour personnaliser votre portail
DE: Sie können dieses Schild umdrehen und die Richtung wechseln, um Ihr Tor zu personnalisieren.
ES: puedes girar y cambiar la dirección de esta placa para personalizar tu puerta
PT: pode virar e mudar a direcção desta placa para personalizar o seu portão
IT: potete capovolgere e cambiare la direzione di questa piastra per personalizzare il vostro cancello
NL: u kunt de richting van deze plaat omdraaien en veranderen om uw poort te verpersoonlijken...
PL: można obrócić i przełączyć kierunek tej płyty, aby spersonalizować bramę.

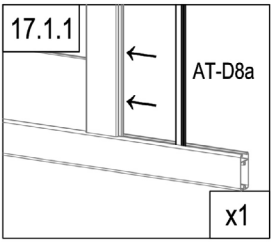

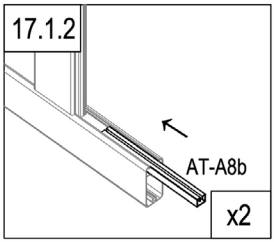

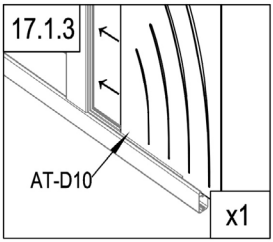

	AT-D8a	1
	AT-A8b	2
	AT-D10	1
	AT-D8	1

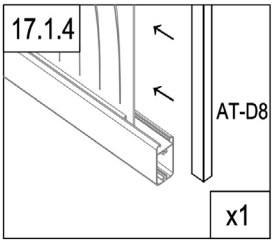

B

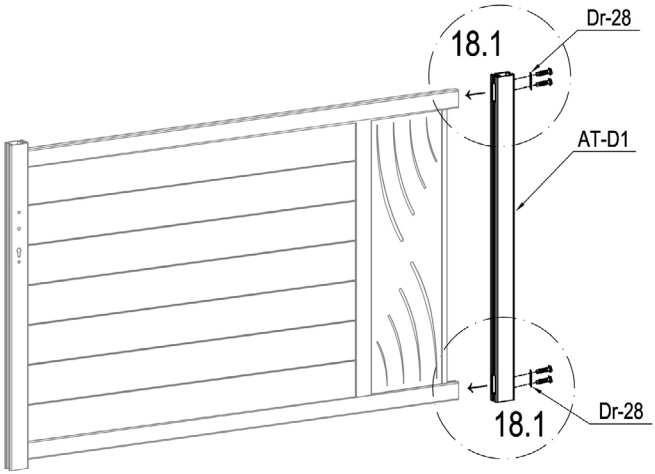

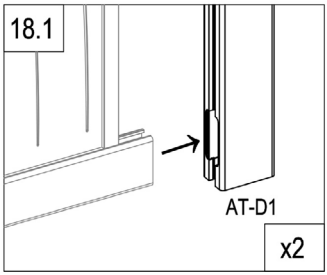

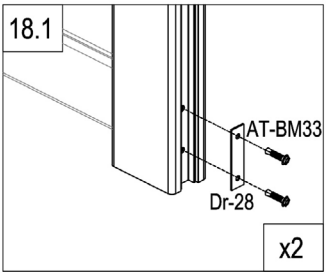

	AT-D1	1
	Dr-28	2
	AT-BM33	4

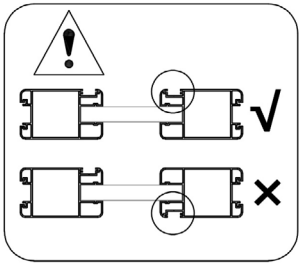

B

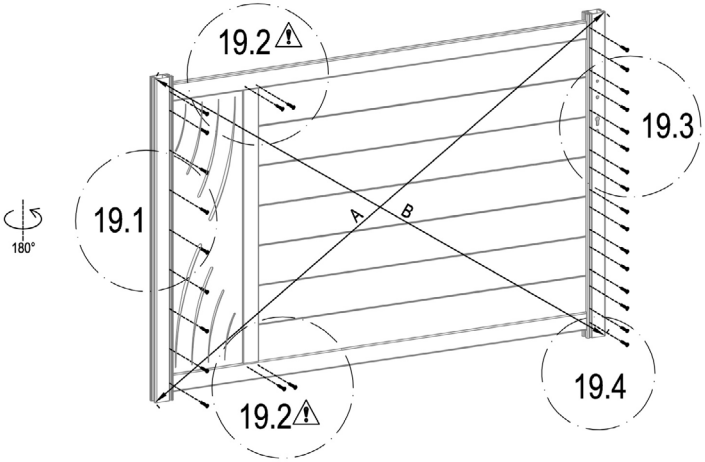

A=B

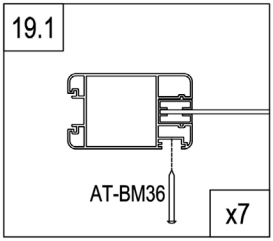

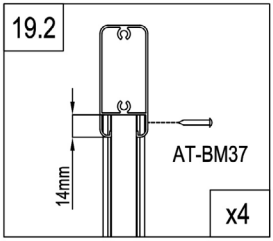

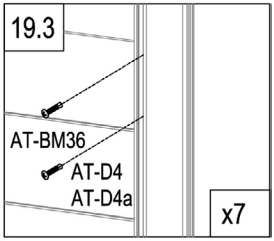

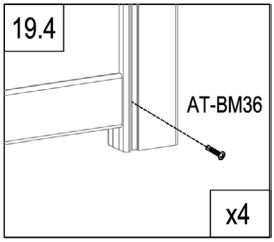

	AT-BM36	25
	AT-BM37	4

B

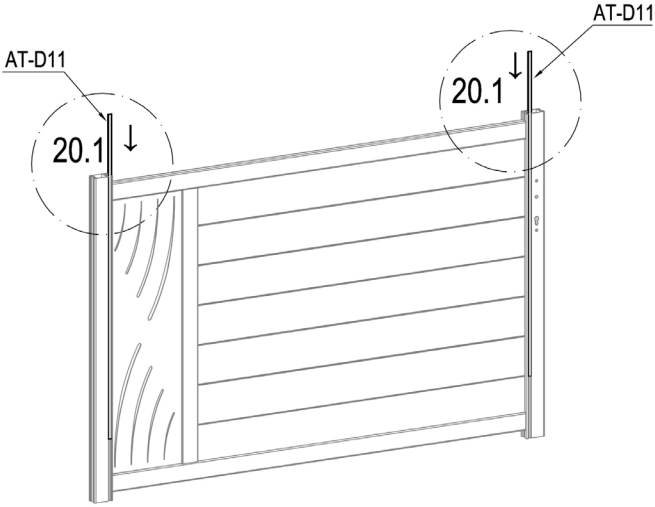

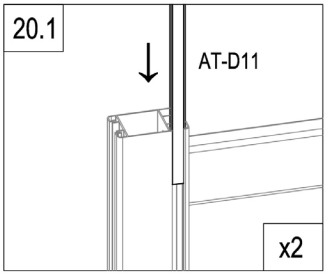

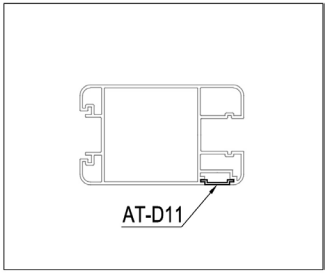

	AT-D11	2

B

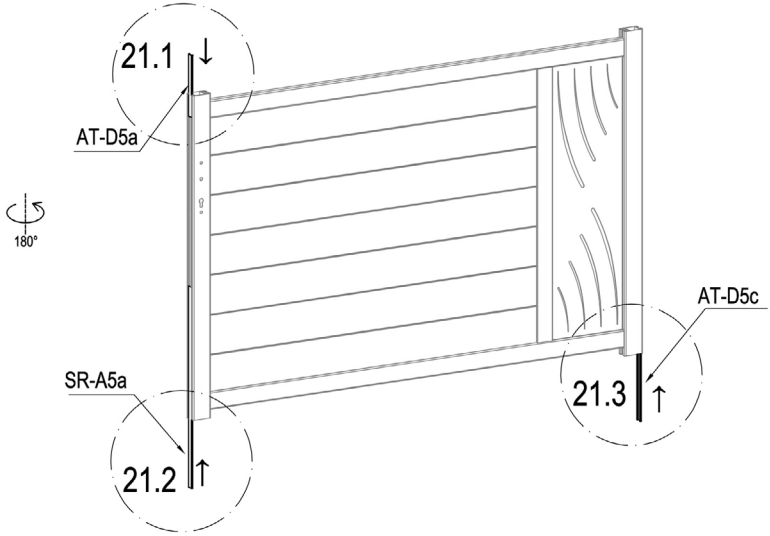

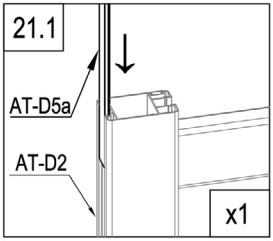

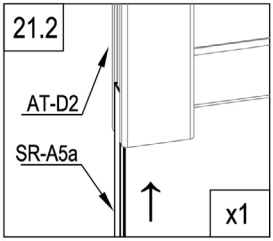

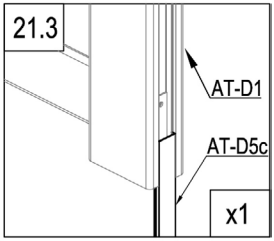

	AT-D5c	1
	AT-D5a	1
	SR-A5a	1

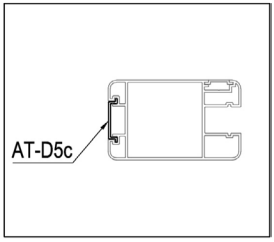

B

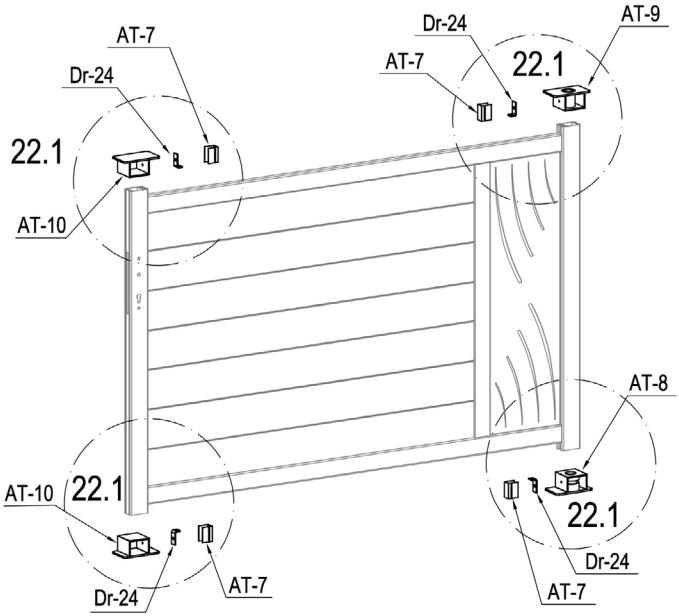

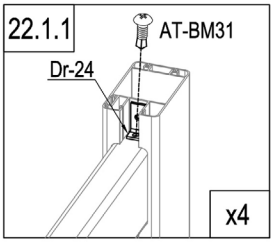

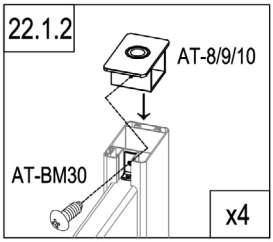

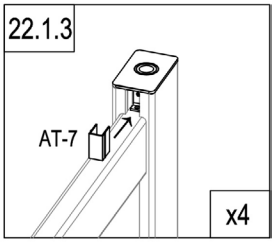

	AT-8	1
	AT-9	1
	AT-10	2
	Dr-24	4

	AT-7	4
	AT-BM30	4
	AT-BM31	4

B

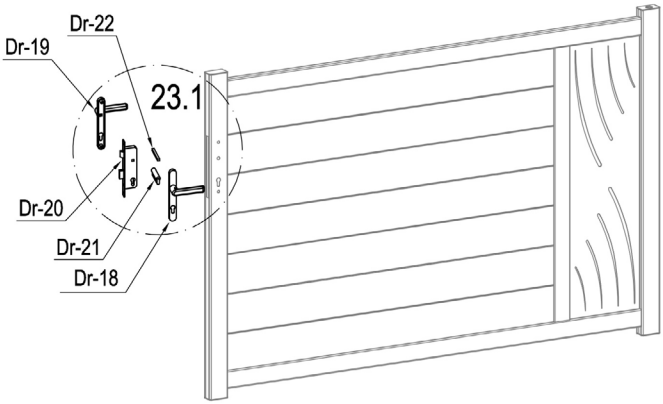

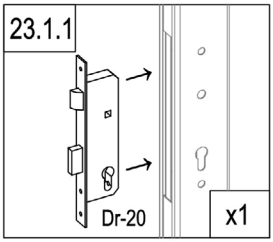

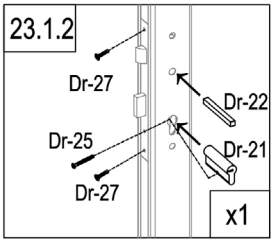

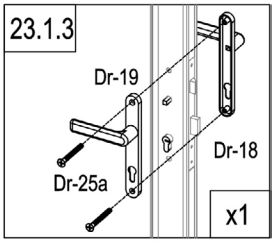

	Dr-20	1
	Dr-21	1
	Dr-22	1
	Dr-25	1

	Dr-18	1
	Dr-19	1
	Dr-25a	2
	Dr-27	2

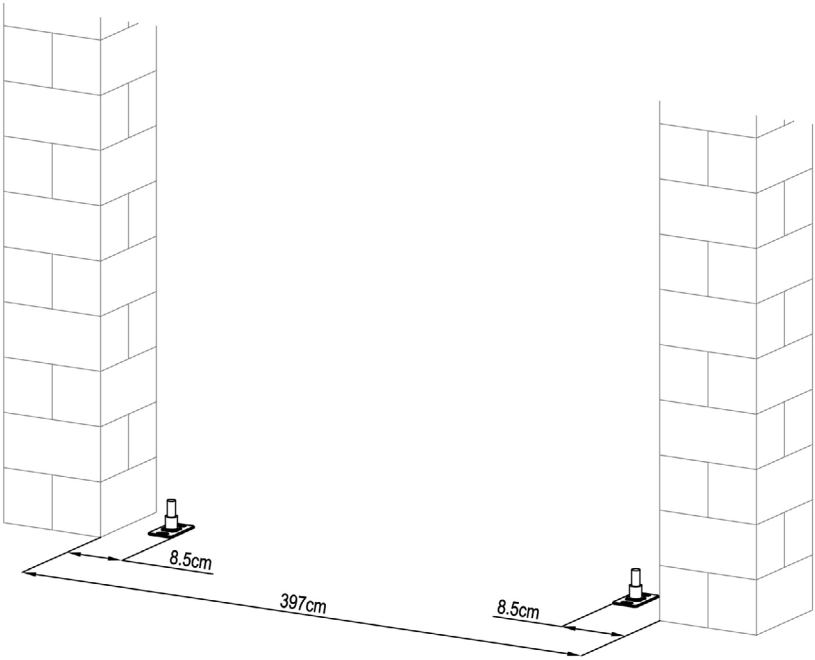

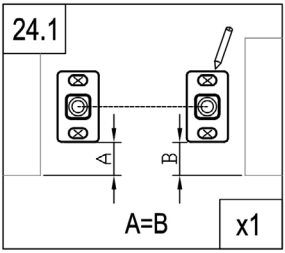

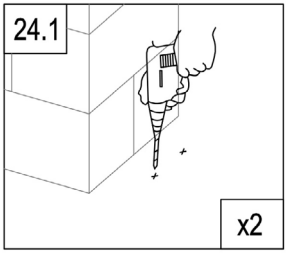

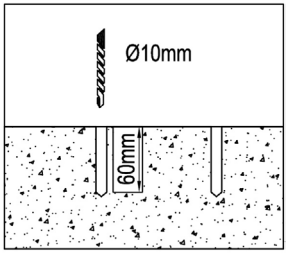

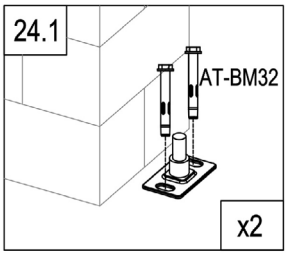

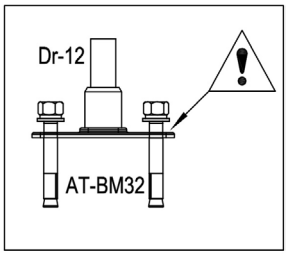

	Dr-12	2
	AT-BM32	4

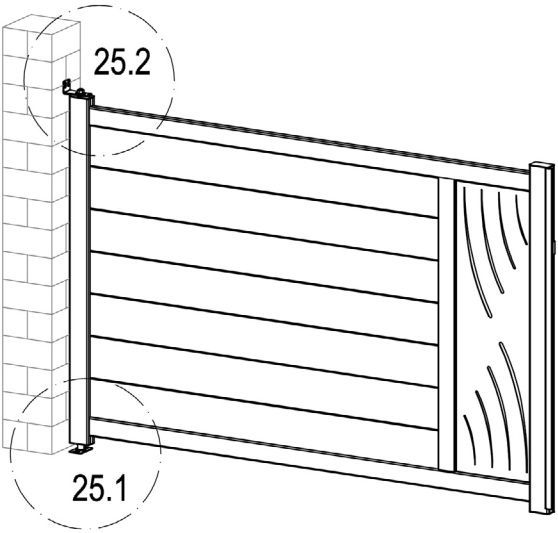

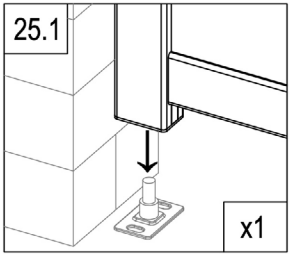

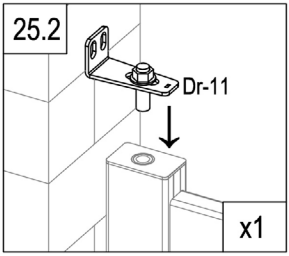

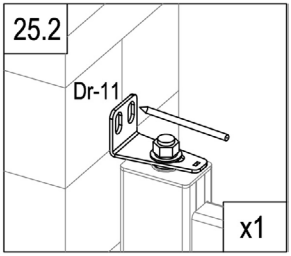

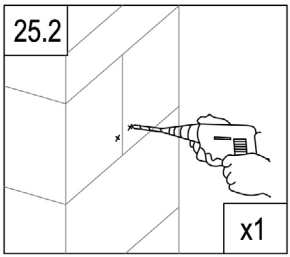

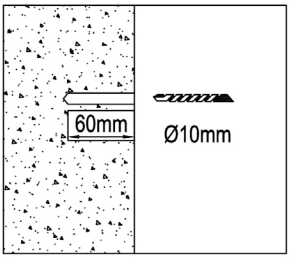

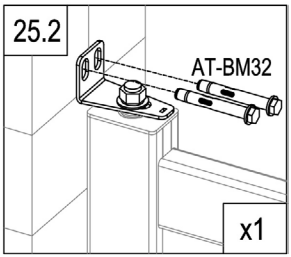

	Dr-11	1
	AT-BM32	2

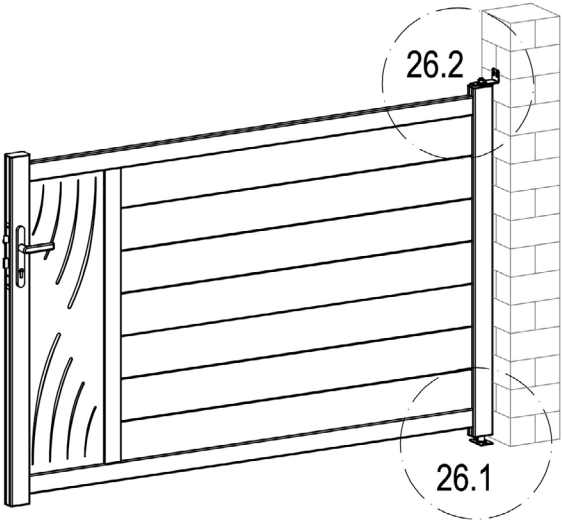

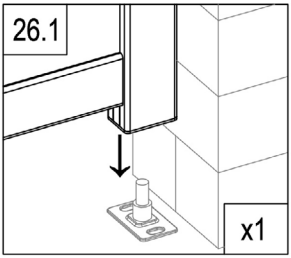

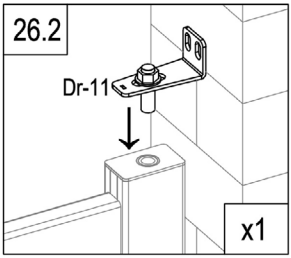

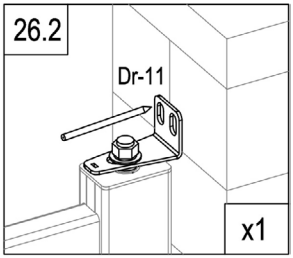

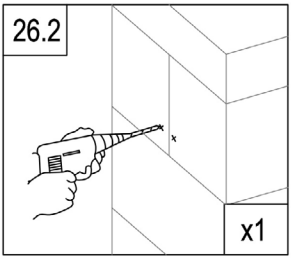

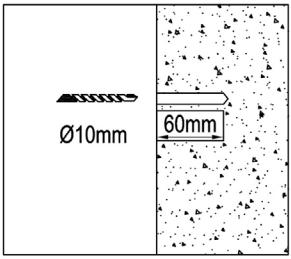

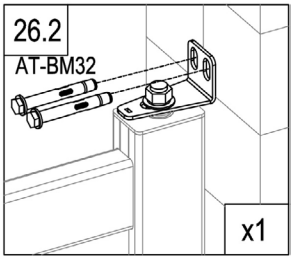

	Dr-11	1
	AT-BM32	2

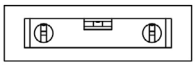

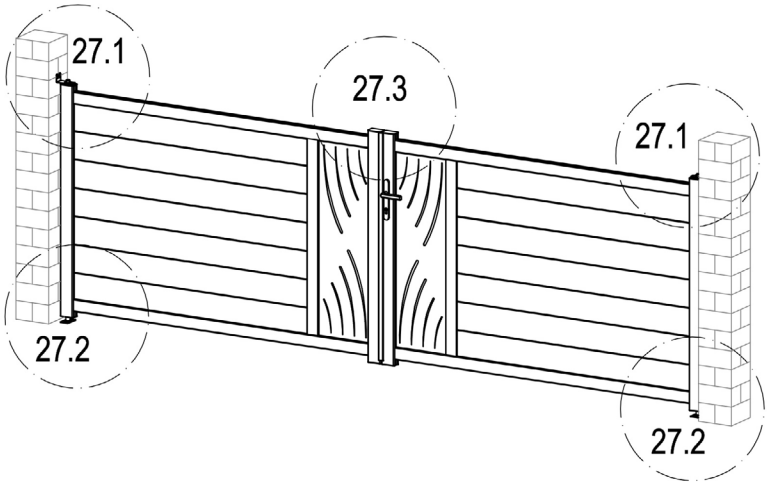
27.1
27.3
27.1
27.2
27.2

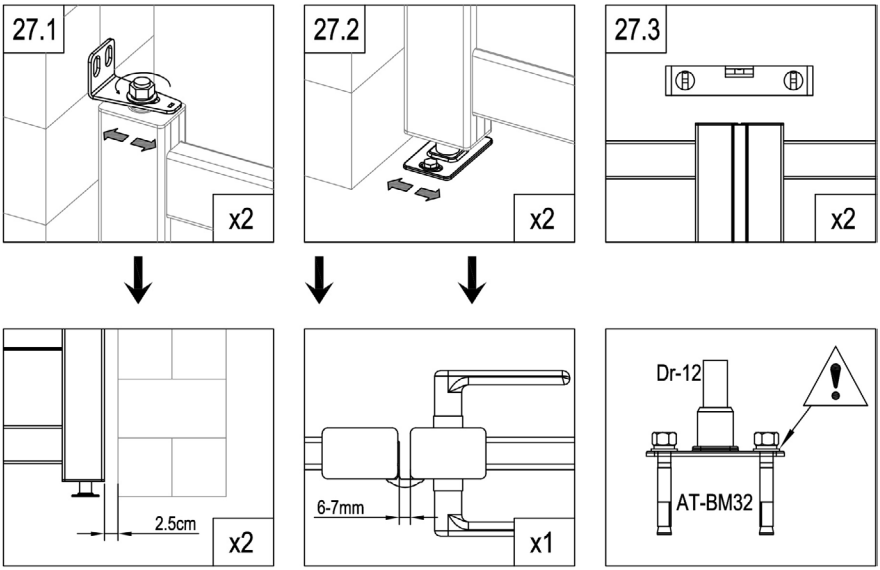
27.1
x2
27.2
x2
27.3
x2
2.5cm
x2
6-7mm
x1
Dr-12
AT-BM32

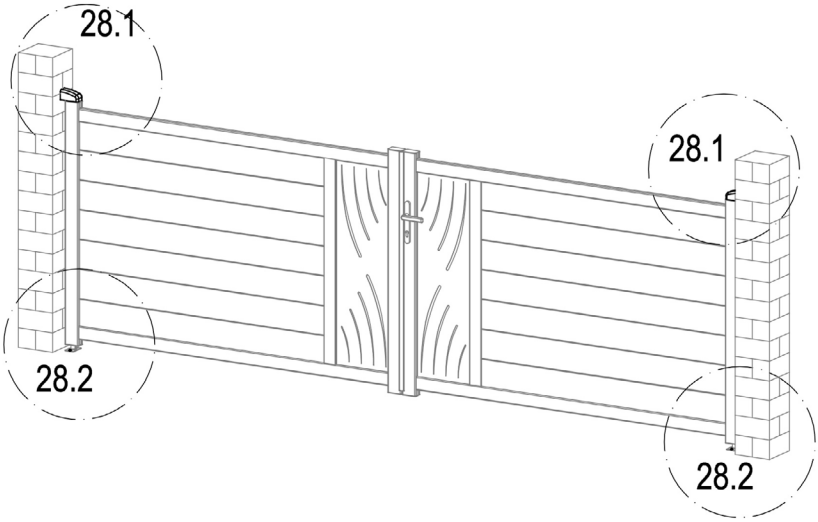

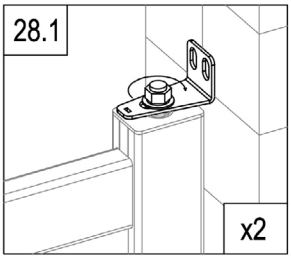

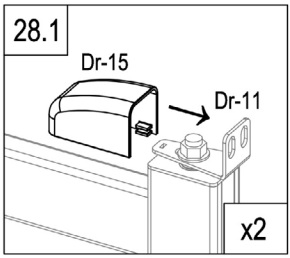

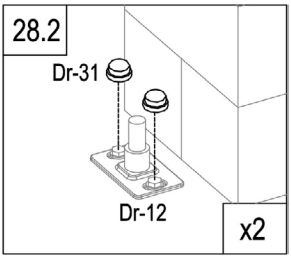

	Dr-15	2
	Dr-31	4

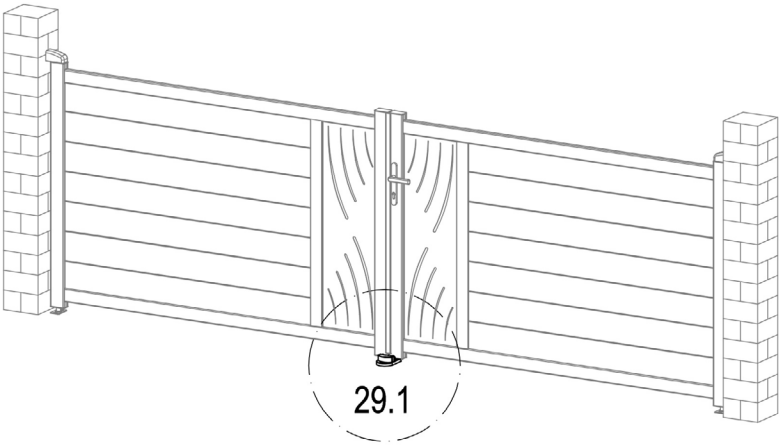

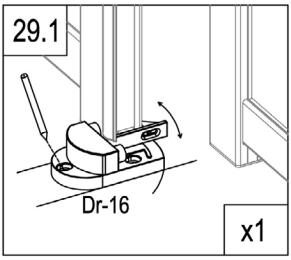

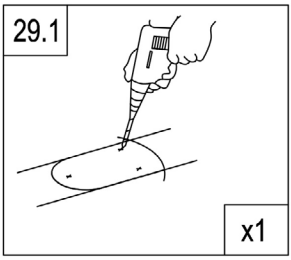

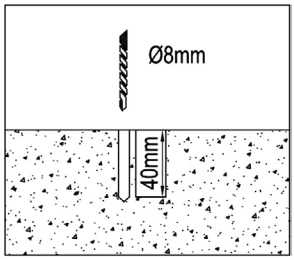

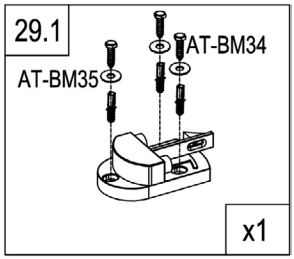

	Dr-16	1
	AT-BM34	3
	AT-BM35	3

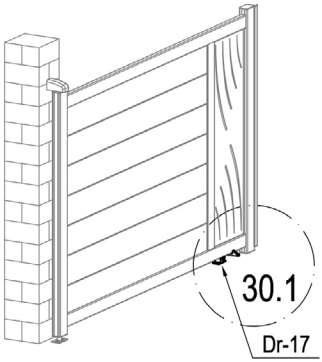

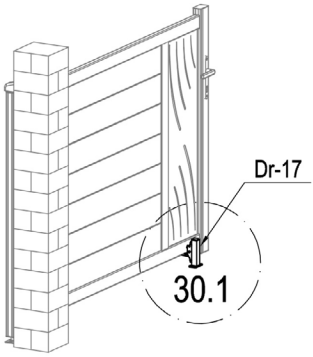

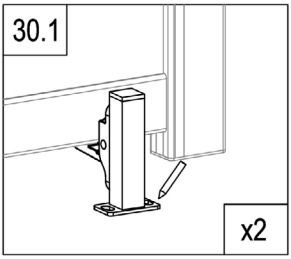

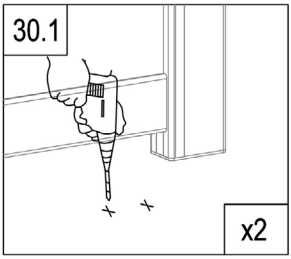

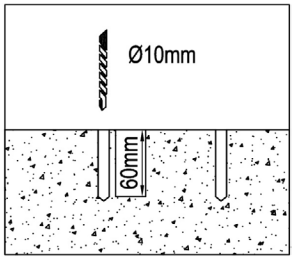

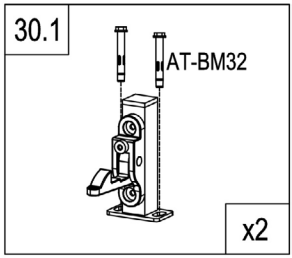

	AT-BM32	4
	Dr-17	2