MOYOLA

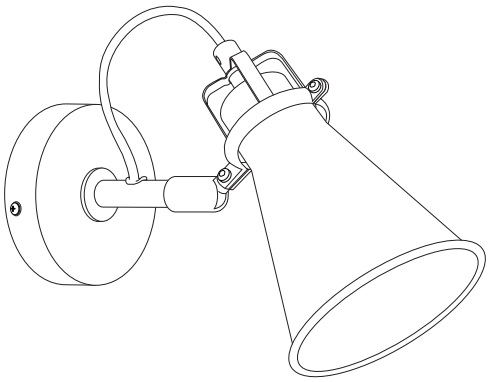

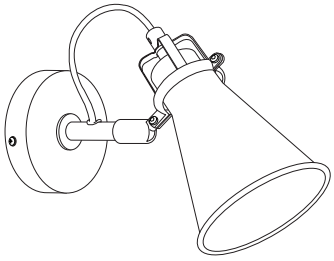

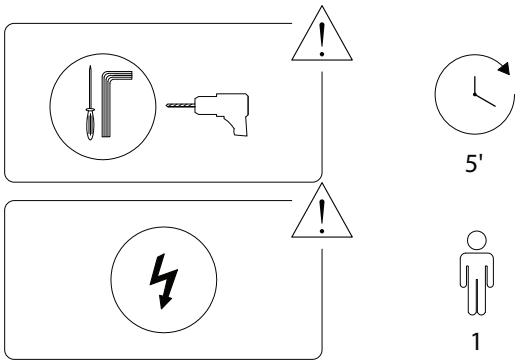

A	B	C	D
x 1	x 1	x 1	x 1

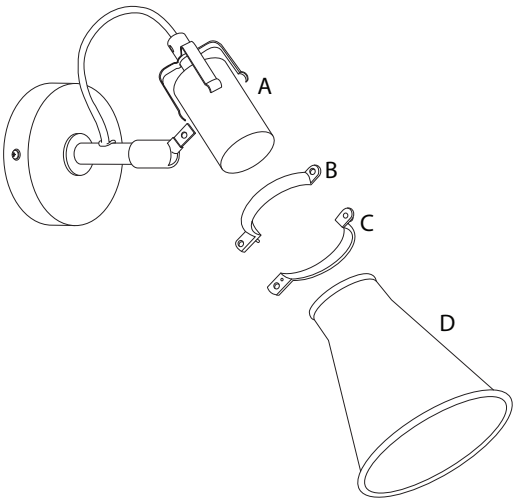

F	G	H	I	J
x 1	x 1	x 1	x 2	x 2

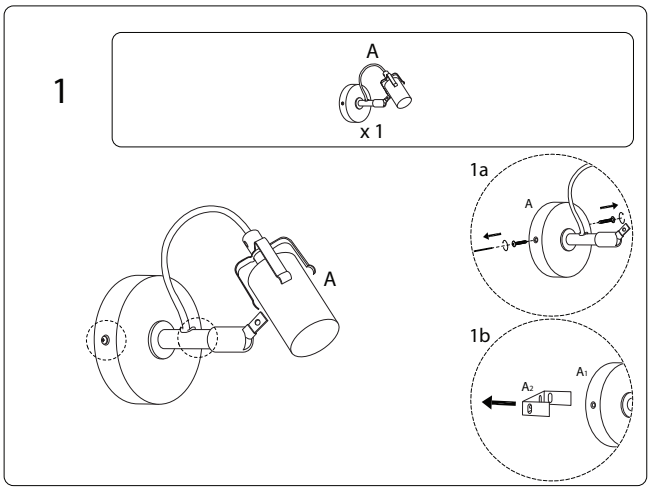

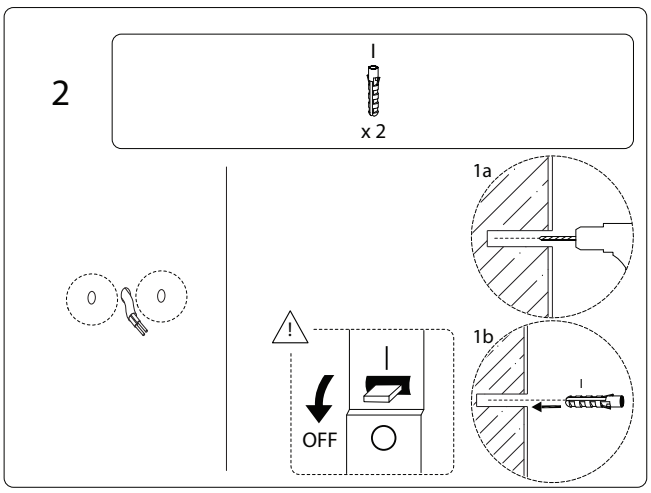

3

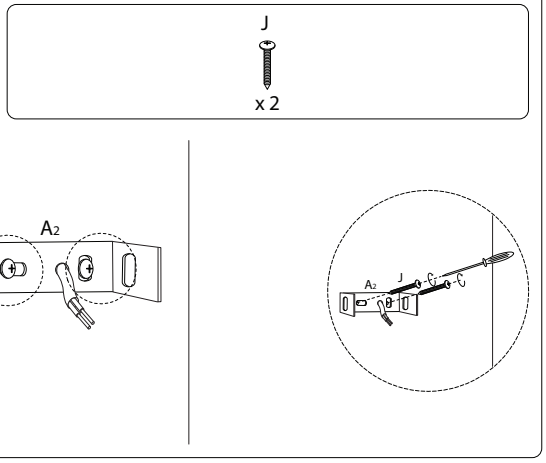
J
x 2
A2
A2
J

5

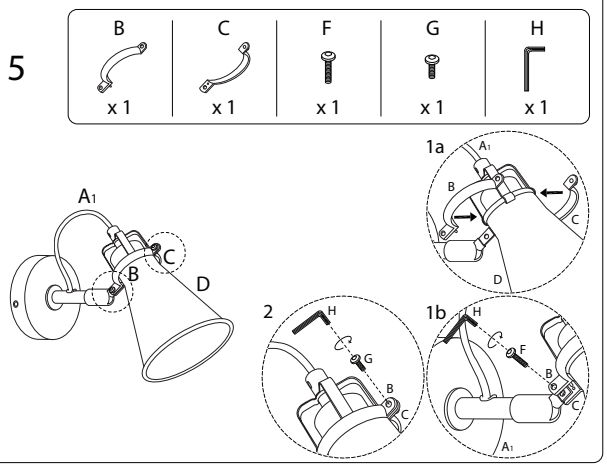
B
x 1
C
x 1
F
x 1
G
x 1
H
x 1
A1
B
C
D
1a
A1
B
C
D
2
H
G
B
C
1b
H
F
B
C
A1

4

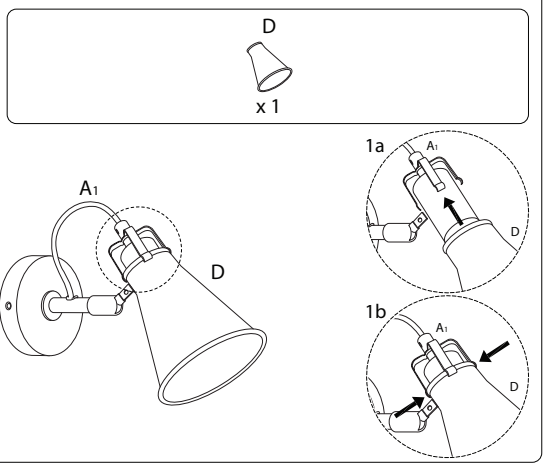
D
x 1
A1
D
1a
A1
D
1b
A1
D

6

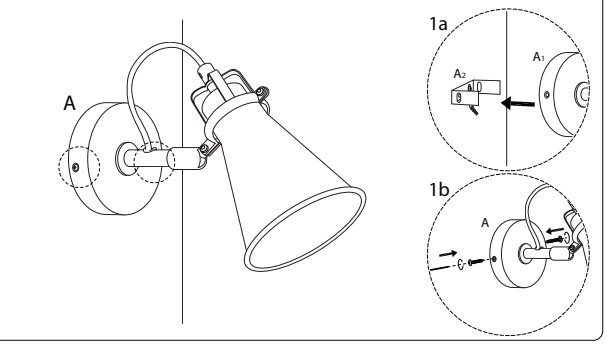
A
1a
A2
A1
1b
A

7

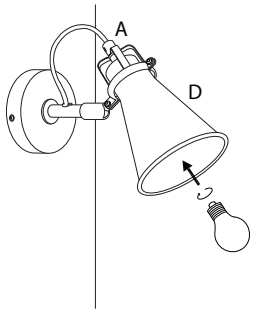
A
D

!

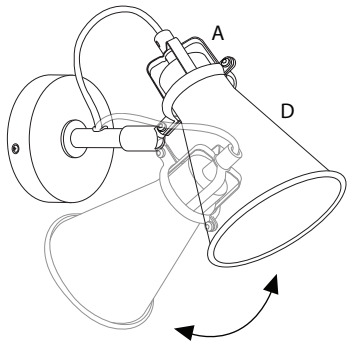
A
D