PARIA

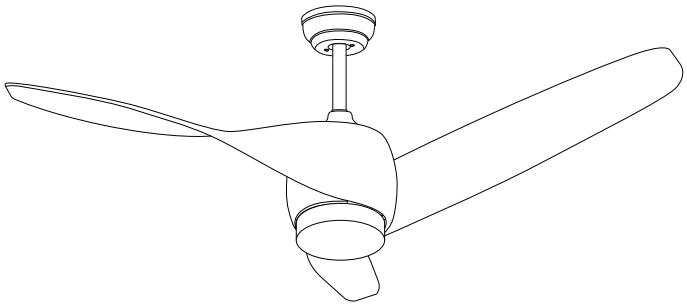

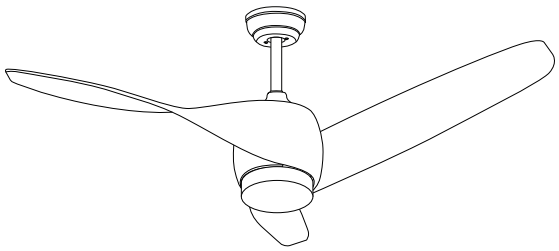

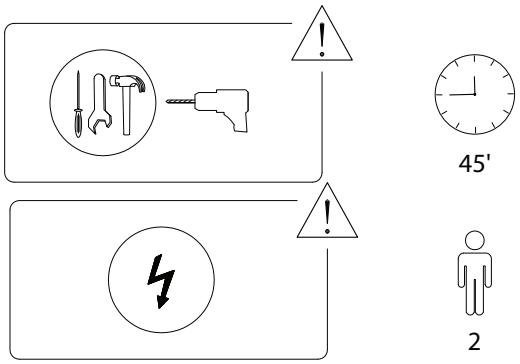

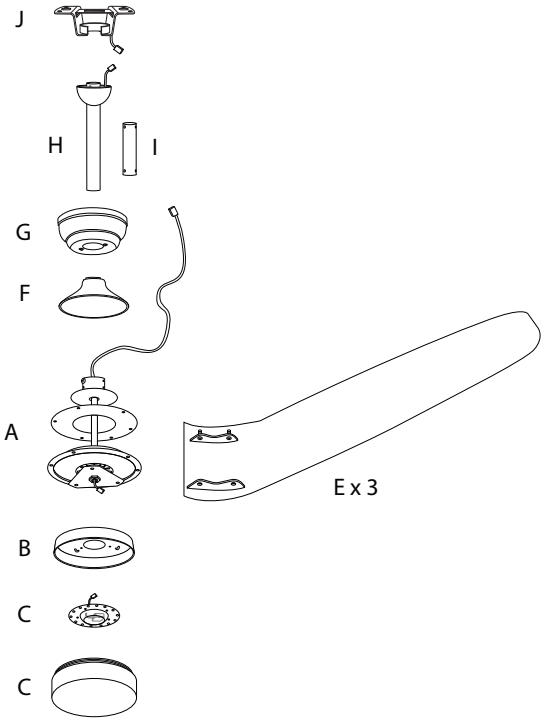

A	B	C	D
	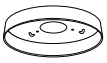		
x 1	x 1	x 1	x 1

E	F	G
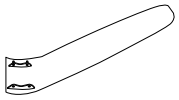		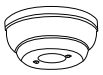
x 3	x 1	x 1
H	**I**	**J**
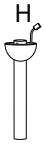		
x 1	x 1	x 1
K	**L**	**M**
x 1	x 2	x 4
N	**O**	**P**
x 4	x 1	x 1
Q		
x 1		

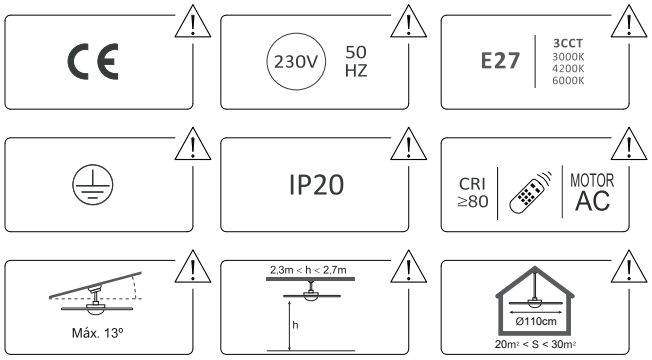
CE
230V
50 HZ
E27
3CCT
3000K
4200K
6000K
IP20
CRI ≥80
MOTOR AC
Máx. 13º
2,3m < h < 2,7m
h
Ø110cm
20m² < S < 30m²

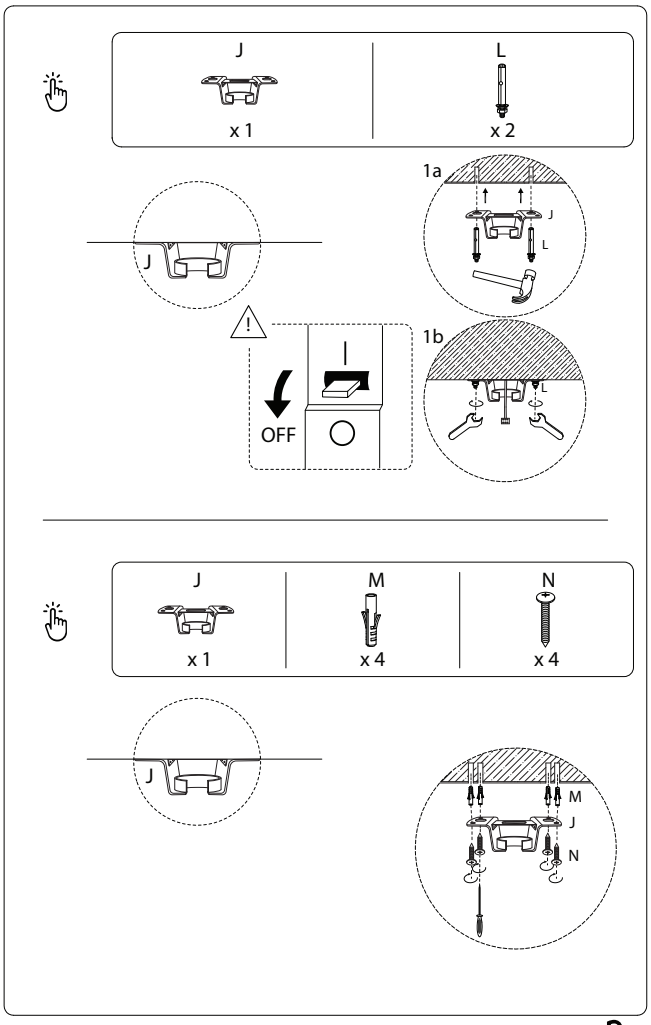
J
x 1
L
x 2
1a
J
L
J
1b
I
OFF
L
J
x 1
M
x 4
N
x 4
J
M
J
N

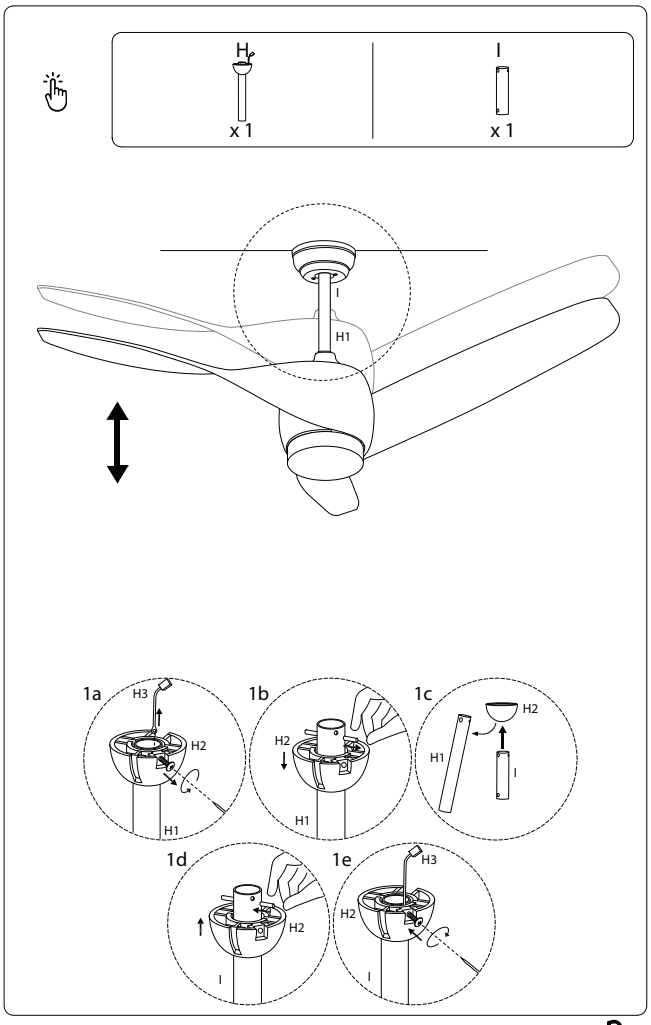
H
x 1
I
x 1
I
H1
1a
H3
H2
H1
1b
H2
H1
1c
H2
H1
I
1d
H2
I
1e
H3
H2
I

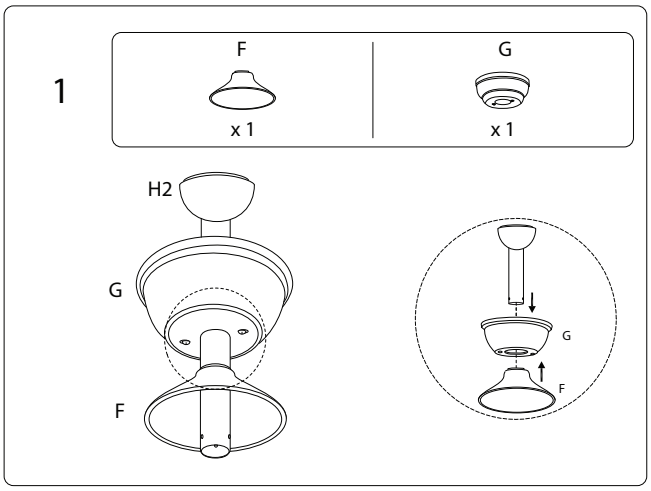
1
F
x 1
G
x 1
H2
G
F
G
F

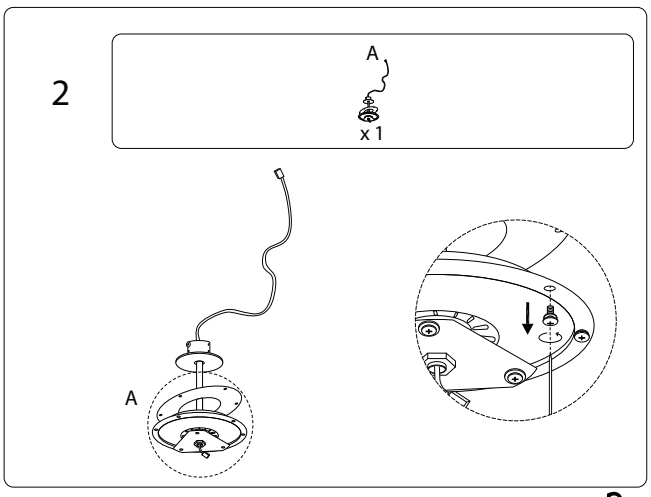
2
A
x 1
A

3

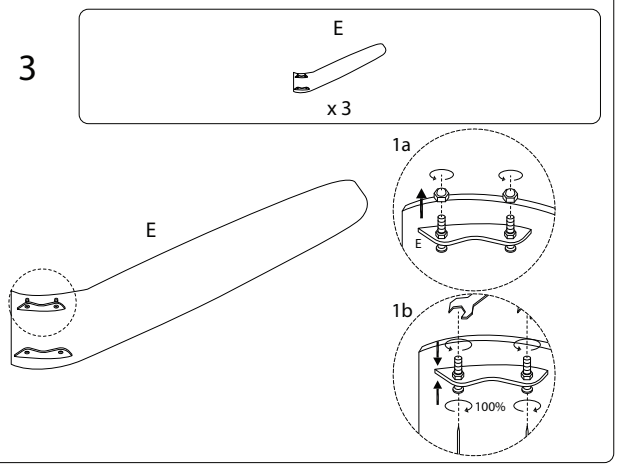

4

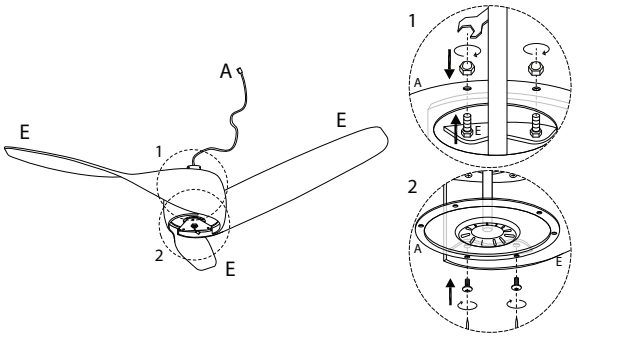

Beliani
1491/PARIA/300623/

5

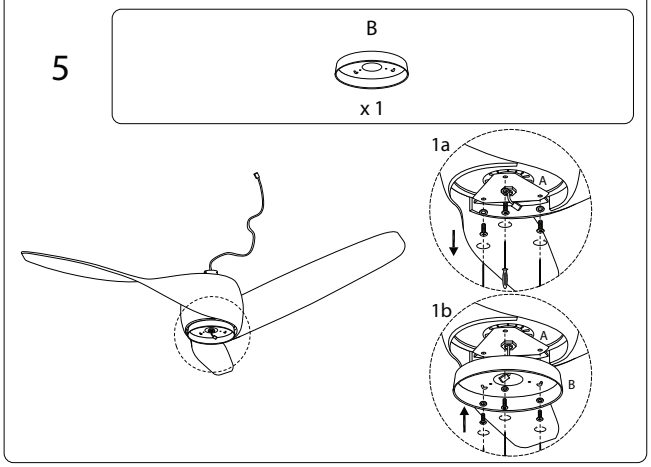

6

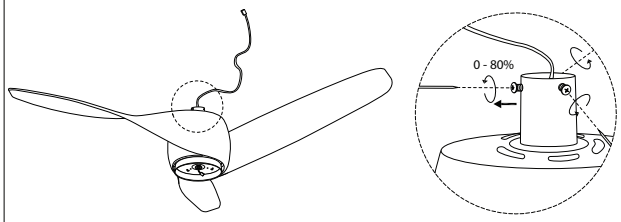

Beliani
1491/PARIA/300623/

7

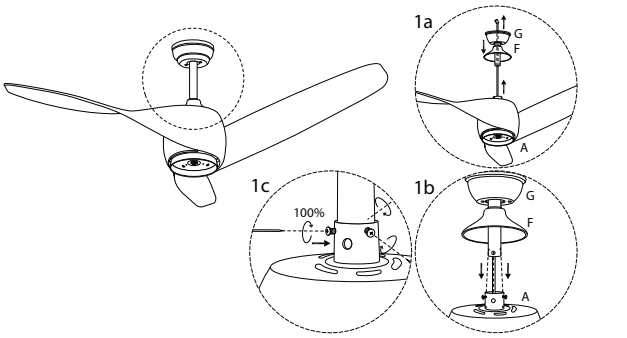

8

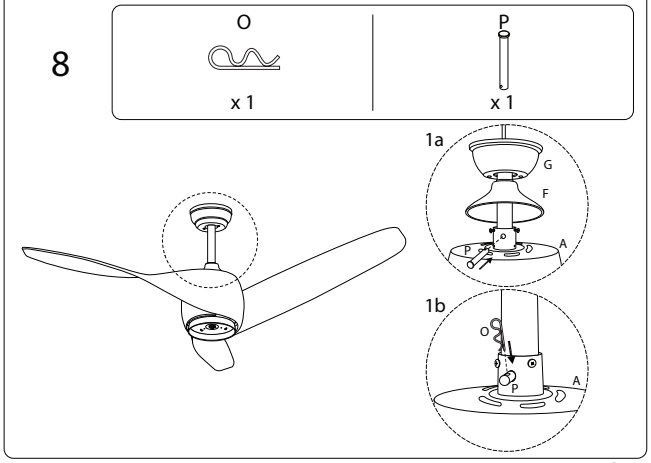

Beliani
1491/PARIA/300623/

9

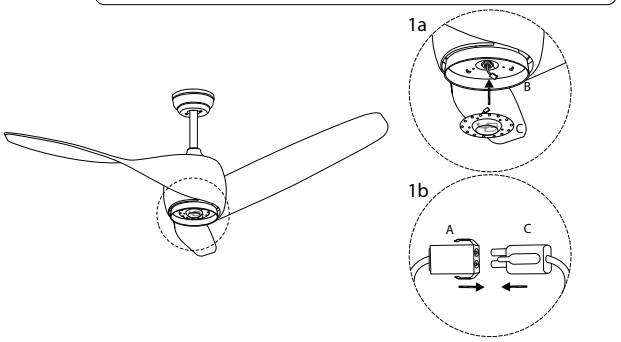

10

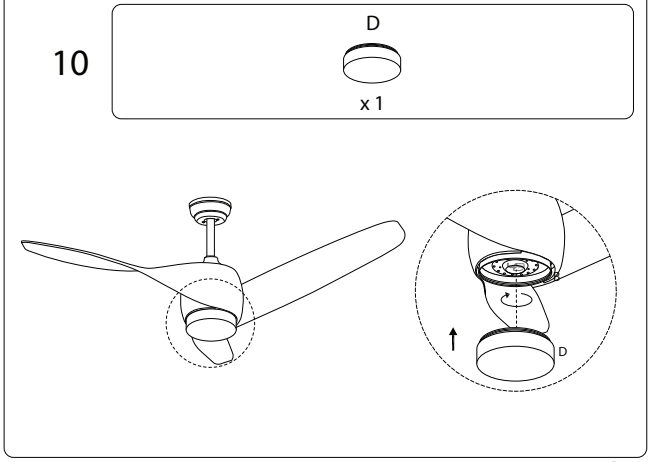

Beliani
1491/PARIA/300623/

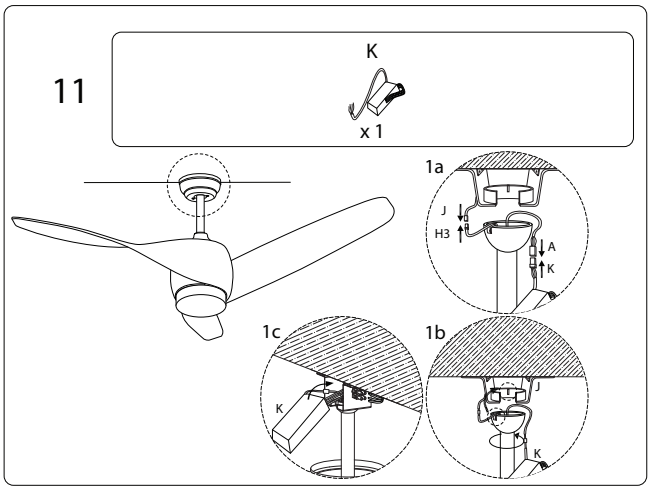

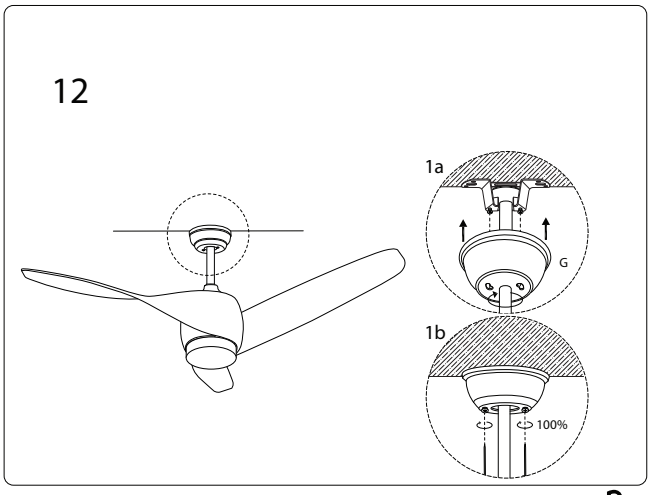

Beliani

1491/PARIA/300623/