Fachbodenregal Stecksystem T-Profil
Beidseitig nutzbar

Produktnummer:
RHO28/29/30/34/35/36/40/41/42

1. Zu deiner Sicherheit

- ▶ Lies dieses Dokument aufmerksam und vollständig.
- ▶ Befolge die Anweisungen und Sicherheitshinweise in diesem Dokument und am Produkt.
- ▶ Verwende das Produkt nur in technisch einwandfreiem Zustand sowie sicherheits- und gefahrenbewusst.
- ▶ Hebe dieses Dokument zum Nachschlagen und zur Weitergabe auf und halte es in der Nähe des Produkts verfügbar.

1.1 Bestimmungsgemäß gebrauchen

Das Produkt ist ausschließlich für den Privatgebrauch entwickelt worden.

- ▶ Nutze das Produkt ausschließlich als Regal zur Aufbewahrung von Gegenständen in geschlossenen Räumen.
- ▶ Verwende das Produkt nur im Originalzustand, mit den gelieferten Originalteilen und/oder vom Hersteller freigegebenen Ersatzteilen

Jede abweichende Nutzung gilt als nicht bestimmungsgemäße Verwendung und kann schwere Personen- und Sachschäden zur Folge haben.

Bei Nichtbeachtung von Sicherheitshinweisen in dieser Anweisung und auf dem Produkt und daraus resultierenden Schäden an Personen und Gegenständen übernehmen wir keine Haftung.

1.2 Nicht bestimmungsgemäß gebrauchen

Das Produkt ist nicht für gewerbliche Zwecke geeignet.
Das Produkt ist kein Spielzeug.

- ▶ Belade das Produkt nicht über die maximal zulässige Gesamt-Belastungsgrenze und die einzelne Belastungsgrenze pro Ebene.
- ▶ Verändere oder modifiziere das Produkt nicht.
- ▶ Benutze das Produkt nicht mit defekten Teilen oder in unvollständigem Zustand.

1.3 Zielgruppe

Benutzer sind ausschließlich Erwachsene, die diese Gebrauchsanleitung und Kennzeichnungen auf dem Produkt gelesen und verstanden oder eine vergleichbare Einweisung hinsichtlich Gebrauch und Sicherheitshinweisen bekommen haben. Nur diese dürfen das Produkt benutzen.

Personen mit körperlich oder geistig eingeschränkten Fähigkeiten dürfen das Produkt nur unter Aufsicht eines erwachsenen Benutzers benutzen.

Montagearbeiten, Wartungsarbeiten und Reinigung dürfen nicht von Kindern ausgeführt werden. Fachpersonal sind mit mechanischer Fachausbildung geschulte Personen wie ausgebildete Handwerker, Metallbauer, etc.

1.4 Warnstufen

⚠ GEFAHR

Warnung vor Gefahren, die bei Missachtung der Maßnahmen unmittelbar zu Tod oder schweren Verletzungen führen.

⚠ WARNUNG

Warnung vor Gefahren, die bei Missachtung der Maßnahmen zu Tod oder schweren Verletzungen führen können.

⚠ VORSICHT

Warnung vor Gefahren, die bei Missachtung der Maßnahmen zu Verletzungen führen können.

ACHTUNG

Warnung vor Gefahren, die bei Missachtung der Maßnahmen zu Sachschäden führen können.

1.7 Symbole

Symbol	Bezeichnung
	Dieses Symbol weist darauf hin, dass der Benutzer vor dem Gebrauch des Produktes die Gebrauchsan- weisung vollständig gelesen und verstanden haben soll.
	Dieses Symbol weist darauf hin, dass die Benutzung von elektrischen Schraubern verboten ist.
A-Z / 1-N	Diese Symbole kennzeichnen ein Bauteil, welches in der Abbildung Verwendung findet.
	Das internationale Recycling-Symbol weist auf wiederverwertbares Material hin.

DE

1.7 Sicherheitshinweise

WARNUNG

Unfallgefahr durch herabfallende Gegenstände oder Umstürzen und Einbrechen des Regales.

Durch herunterfallende Teile können schwere Verletzungen, besonders am Kopfbereich, die Folge sein.

- ▶ Verteile die Ladung gleichmäßig auf die Lagerfläche. Das Regal ist nicht für punktuelle Stoßlasten oder dynamische Lasten geeignet, wie beispielsweise schwere Gegenstände mit einer kleinen Standfläche oder Gegenstände, die hängend gelagert werden.
- ▶ Überschreite niemals das maximal zulässige Belastungsgewicht der einzelnen Ebenen. Überschreite niemals das gesamte maximal zulässige Belastungsgewicht des Produkts.
- ▶ Lagere schwere Gegenstände auf der untersten Ebene.
- ▶ Sichere alle Gegenstände, die keinen festen Stand haben, gegen Wegrollen.
- ▶ Klettere niemals auf das Produkt.

VORSICHT

Schnitt- und Quetschgefahr. Beim Aufbau des Produktes kann es zu Schnittverletzungen an den Händen und Armen kommen.

- ▶ Trage während des Auspackens, der Montage und des Transports des Produkts handelsübliche Schutzhandschuhe.
- ▶ Transportiere das Produkt nur im unbeladenen Zustand.
- ▶ Transportiere und montiere das Produkt mit mindestens einer zweiten Person.

VORSICHT

Verletzungsgefahr und Sachschaden.
Eine Modifizierung des Produktes kann zu Verletzungen und Sachschäden führen.

- ▶ Verwende das Produkt nur mit den gelieferten Originalteilen und im Originalzustand.
- ▶ Verwende nur vom Hersteller freigegebene Ersatz- und Zubehörteile.

2. Auspacken und prüfen

2.1 Produkt auspacken

WARNUNG

Erstickungsgefahr durch Verpackungsmaterial und durch Verschlucken von Kleinteilen.

- ▶ Entsorge das Verpackungsmaterial sofort vorschriftsmäßig im Hausmüll.
- ▶ Bewahre zum Wiederverpacken notwendige Verpackungen und Kleinteile feuchtigkeitsgeschützt sowie für Kinder unzugänglich auf.

ACHTUNG

Sachschaden.
Spitze, scharfe und kratzende Gegenstände können das Produkt beim Öffnen der Verpackung beschädigen.

- ▶ Benutze keine spitzen, scharfen oder kratzenden Gegenstände zum Öffnen der Verpackung.
- ▶ Führe die folgenden Schritte vorsichtig aus.

1. Ziehe Klebe- und Zurrbänder mit der Hand ab oder nutze eine Schere.
2. Stelle den Karton mit den Richtungspfeilen nach oben zeigend auf.
3. Öffne den Verpackungskarton.
4. Entnehme alle Teile aus dem Karton.
5. Lege die Teile nebeneinander auf eine freie, weiche und ebene Fläche.
6. Prüfe den Lieferumfang auf Vollständigkeit und Unversehrtheit.
7. Lies die Bedienungs- & Aufbauanleitung!

2.2 Lieferumfang prüfen

ACHTUNG

Sachschaden.
Der Gebrauch mit fehlenden oder defekten Teilen kann das Produkt beschädigen.

- ▶ Benutze das Produkt nicht unvollständig montiert oder mit defekten Teilen.
- ▶ Prüfe den Lieferumfang auf Vollständigkeit und Unversehrtheit.

DE

3. Montieren

WARNUNG

Unfallgefahr.
Durch ein umstürzendes Regal können schweren Verletzungen die Folge sein.

- ▶ Stelle das Regal auf einen ebenen und festen Untergrund.
- ▶ Richte das Regal lotrecht aus und gleiche Abweichungen durch Unterlegbleche aus.
- ▶ Stelle das Regal mit der Rückseite an eine Wand. (Gilt nicht für freistehende Regale)

ACHTUNG

Beschädigung des Produktes durch fehlerhafte Montage.

- ▶ Baue das Produkt vollständig und sicher auf.

ACHTUNG

Sachschaden.

- ▶ Stelle das Regal nicht in die Nähe von Hitzequellen oder Zündquellen.

VORSICHT

- ▶ Es wird empfohlen, das Regal mit 2 Personen aufzubauen.
- ▶ Trage bei der Montage Schutzhandschuhe.

3.1 Aufstellort wählen

1. Wähle einen geeigneten Aufstellort, der folgende Voraussetzungen erfüllt:

• Der Aufstellort ist trocken und es kann regelmäßig gelüftet werden.
• Der Aufstellort ist nicht permanenter Sonneneinstrahlung und starken Temperaturschwankungen ausgesetzt.
• Der Untergrund des Aufstellortes ist eben und rutschfest.

2. Folge den abgebildeten Montageschritten unter Beachtung der Sicherheitshinweise.

3.2 Lagerregal montieren

Hinweis: Benutze einen Gummihammer für die Befestigung der Streben miteinander. Lege zudem beispielsweise ein Kantholz auf die Schlagfläche, um die Streben nicht zu beschädigen.

- ▶ Überprüfe alle Anbauteile nach jedem Schritt auf einen richtigen und festen Sitz.

Wichtig: Alle Ebenen müssen einen gleichen Abstand zueinander haben, um eine ausreichende Stabilität zu gewährleisten.

4. Transportieren

VORSICHT

Verletzungsgefahr und Sachschäden durch falschen Transport.

- ▶ Trage beim Transport Sicherheitshandschuhe.
- ▶ Schiebe das Produkt nicht über den Untergrund.
- ▶ Hebe das Produkt zum Transportieren mit mindestens einer weiteren Person an.
- ▶ Transportiere das Regal nur unbeladen.

5. Gebrauchen

VORSICHT

Verletzungsgefahr durch unsachgemäßen Gebrauch.

- ▶ Verwende das Produkt entsprechend der bestimmungsgemäßen Verwendung.

VORSICHT

Verletzungsgefahr durch unsachgemäße Benutzung.

- ▶ Lass Kleinkinder nicht unbeaufsichtigt mit dem Produkt.
- ▶ Das Be- und Entladen des Regales darf ausschließlich per Hand erfolgen.

ACHTUNG

Beschädigung des Produktes durch fehlerhafte Nutzung.

- ▶ Vergewissere dich vor dem Gebrauch, dass das Produkt nicht beschädigt ist.
  Die Verwendung eines defekten oder beschädigten Produkts ist verboten.

Wichtig: Beachte bei der Lagerung von Gefahrstoffen die jeweils geltenden gesetzlichen Vorschriften!

Hinweis: Beachte, dass in erdbebengefährdeten Regionen geringere Traglasten gelten.

DE

6. Lagern

ACHTUNG

Sachschaden durch fehlerhaftes Lagern.

- ▶ Decke das Produkt bei längerer Nichtbenutzung mit einer Folie oder Decke gegen Staub ab.
- ▶ Lagere das Produkt montiert und aufrecht oder demontiert und abgedeckt anschließend an einem dunklen, kühlen, trockenen und gut belüfteten Ort.

7. Reinigen und Warten

ACHTUNG

Beschädigung des Produktes durch falsche Reinigungsmittel.

- ▶ Prüfe die Verträglichkeit der Reinigungsmittel mit der Oberfläche an einer unauffälligen Stelle am Produkt.
- ▶ Verwende nur Reinigungstücher und weiche Bürsten.

- ▶ Entferne Staub und leichten Schmutz mit einem nebelfeuchten Tuch oder einer weichen Bürste.
- ▶ Benutze bei gröberen Verschmutzungen einen milden, nicht entflammbaren Reiniger.
- ▶ Prüfe die Anbauteile und Schrauben regelmäßig auf festen Sitz und ziehe die Schrauben bei Bedarf fest.
- ▶ Lass defekte oder beschädigte Teile vom geschulten Fachpersonal und in Rücksprache mit dem Hersteller umgehend austauschen.

Wartungsplan

Frequenz: vor jeder Be- und Entladung

Zustand

- ▶ Kontrolliere den Gesamtzustand des Regales. Es darf nur in einem einwandfreien Zustand benutzt werden.

Anbauteile

- ▶ Kontrolliere den Gesamtzustand des Regales. Es darf nur in einem einwandfreien Zustand benutzt werden.

Zuladung

- ▶ Stelle sicher, dass die Zuladung das maximal zulässige Beladungsgewicht nicht überschreitet.

Frequenz: Monatlich

Zustand Bodenplatten

- ▶ Überprüfe, ob sich die Bodenplatten in einem einwandfreien Zustand befinden. Sie dürfen keine Beschädigungen aufweisen oder durchhängen.

8. Reparieren

ACHTUNG

Beschädigung durch unsachgemäße Reparatur.

- ▶ Lass Reparaturen nur vom Hersteller oder von Fachpersonal durchführen, welches vom Hersteller geschult ist.
- ▶ Verwende nur vom Hersteller freigegebene Ersatzteile.

9. Demontieren

ACHTUNG

Beschädigung des Produktes durch fehlerhaften Abbau.

- ▶ Baue das Produkt vollständig und sicher ab.
- ▶ Benutze keine elektrischen Schrauber bei der Demontage.

- ▶ Demontiere das Produkt in umgekehrter Montages Reihenfolge.

10. Entsorgen

10.1 Verpackung

Das Verpackungsmaterial ist weitgehend wiederverwertbar.

▶ Entsorge die Verpackung umweltgerecht und führe diese der regionalen Wertstoffsammlung zu.

11.2 Gestell und Regalböden

Dieses Produkt gehört nicht in den Hausmüll. Gib es am Ende seiner Lebensdauer an dafür eingerichtete, öffentliche Sammelstellen zurück.

Einzelheiten zur Entsorgung regelt das jeweilige Landesrecht. Wertstoffe werden dem Recyclingkreislauf zugeführt, um daraus neue Rohstoffe zu gewinnen.
Folgende Wertstoffe werden in kommunalen Sammelstellen gesammelt:

• Altglas, Kunststoffe, Altmetalle, Bleche uvm.

Mit dieser Art der Verwertung von Altgeräten leistest du einen wichtigen Beitrag zum Schutz unserer Umwelt.

1. Pour ta sécurité

- Lis ce document attentivement et dans son intégralité.
- Suis les instructions et les consignes de sécurité de ce document et du produit.
- Utilise le produit uniquement en bon état technique et en étant conscient des risques et de la sécurité.
- Garde ce document à portée de main pour consultation et pour le transmettre, et assure-toi qu'il est disponible près du produit.

1.1 Utilisation conforme

Le produit est exclusivement conçu pour un usage privé.

- Utilise le produit exclusivement comme étagère pour le rangement d'objets dans des espaces fermés.
- Utilise le produit uniquement dans son état d'origine, avec les pièces d'origine fournies et/ou les pièces de rechange approuvées par le fabricant.

Toute utilisation différente est considérée comme une utilisation non conforme et peut entraîner des blessures graves et des dommages matériels.

En cas de non-respect des consignes de sécurité de ce manuel et du produit, entraînant des dommages aux personnes et aux objets, nous déclinons toute responsabilité.

1.2 Utilisation non conforme

Le produit n'est pas destiné à des fins commerciales.
Le produit n'est pas un jouet.

- Ne surcharge pas le produit au-delà de la limite de poids maximale autorisée pour l'ensemble du produit et pour chaque niveau.
- Ne modifie pas le produit.
- N'utilise pas le produit avec des pièces défectueuses ou dans un état incomplet.

1.3 Public cible

Les utilisateurs sont exclusivement des adultes qui ont lu et compris ce manuel d'utilisation ainsi que les indications sur le produit, ou qui ont reçu une formation équivalente concernant l'utilisation et les consignes de sécurité. Seules ces personnes peuvent utiliser le produit.

Les personnes ayant des capacités physiques ou mentales limitées ne doivent utiliser le produit que sous la supervision d'un utilisateur adulte.

Les travaux de montage, d'entretien et de nettoyage ne doivent pas être effectués par des enfants. Le personnel qualifié désigne des personnes formées dans des métiers mécaniques, telles que des artisans qualifiés, des métalliers, etc.

1.4 Niveaux d'avertissement

⚠ DANGER

Avertissement des dangers pouvant entraîner immédiatement la mort ou des blessures graves en cas de non-respect des mesures.

⚠ AVERTISSEMENT

Avertissement des dangers pouvant entraîner la mort ou des blessures graves en cas de non-respect des mesures.

⚠ PRUDENCE

Avertissement des dangers pouvant entraîner des blessures en cas de non-respect des mesures.

ATTENTION

Avertissement des dangers pouvant entraîner des dommages matériels en cas de non-respect des mesures.

1.7 Symboles

Symbole	Désignation
	Ce symbole indique que l'utilisateur doit avoir lu et compris l'intégralité du mode d'emploi avant d'utiliser le produit.
	Ce symbole indique que l'utilisation de visseuses électriques est interdite.
A-Z / 1-N	Ces symboles désignent un composant utilisé dans l'illustration.
	Le symbole international de recyclage indique que les matériaux sont recyclables.

FR

1.7 Consignes de sécurité

AVERTISSEMENT

Risque d'accident par la chute d'objets ou le renversement et l'effraction de l'étagère.

La chute d'éléments peut entraîner des blessures graves, notamment au niveau de la tête.

- ▶ Répartissez la charge uniformément sur la surface de stockage. Le rayonnage n'est pas conçu pour supporter des charges ponctuelles par à-coups ou des charges dynamiques, comme par exemple des objets lourds avec une petite surface d'appui ou des objets qui sont stockés en suspension.
- ▶ Ne dépassez jamais le poids de charge maximal autorisé pour chaque niveau. Ne dépassez jamais le poids maximal total autorisé pour le produit.
- ▶ Stockez les objets lourds sur le niveau le plus bas.
- ▶ Sécuriser tous les objets qui ne sont pas stables pour éviter qu'ils ne roulent.
- ▶ Ne grimpe jamais sur le produit.

PRUDENCE

Risque de coupure et d'écrasement. Lors du montage du produit, des coupures peuvent se produire au niveau des mains et des bras.

- ▶ Porte des gants de protection disponibles dans le commerce pendant le déballage, le montage et le transport du produit.
- ▶ Ne transportez le produit que lorsqu'il n'est pas chargé.
- ▶ Transporter et monter le produit avec au moins une deuxième personne.

PRUDENCE

Risque de blessures et de dommages matériels.
Toute modification du produit peut entraîner des blessures et des dommages matériels.

- ▶ N'utilise le produit qu'avec les pièces d'origine livrées et dans leur état d'origine.
- ▶ N'utilise que des pièces de rechange et des accessoires autorisés par le fabricant.

2. Déballer et vérifier

2.1 Déballer le produit

AVERTISSEMENT

Risque d'étouffement dû au matériel d'emballage et à l'ingestion de petites pièces.

- ▶ Elimine immédiatement le matériel d'emballage avec les ordures ménagères, conformément aux prescriptions.
- ▶ Conserve les emballages et les petites pièces nécessaires au réemballage à l'abri de l'humidité et hors de portée des enfants.

ATTENTION

Dommages matériels.
Les objets pointus, tranchants ou qui rayent peuvent endommager le produit lors de l'ouverture de l'emballage.

- ▶ N'utilise pas d'objets pointus, tranchants ou qui grattent pour ouvrir l'emballage.
- ▶ Effectue les étapes suivantes avec précaution.

1. Retire les bandes adhésives et d'arrimage à la main ou utilise des ciseaux.
2. Place le carton avec les flèches de direction vers le haut.
3. Ouvre le carton d'emballage.
4. Retire toutes les pièces du carton.
5. Pose les pièces les unes à côté des autres sur une surface libre, souple et plane.
6. Vérifie que la livraison est complète et en bon état.
7. Lis les instructions d'utilisation et de montage!

- ## 2.2 Vérifier le contenu de la livraison

ATTENTION

Des dommages matériels.
L'utilisation avec des pièces manquantes ou défectueuses peut endommager le produit.

- ▶ N'utilise pas le produit incomplètement monté ou avec des pièces défectueuses.
- ▶ Vérifie que la livraison est complète et en bon état.

FR

3. Monter

AVERTISSEMENT

Risque d'accident.
La chute d'une étagère peut entraîner des blessures graves.

- ▶ Place l'étagère sur une surface plane et solide.
- ▶ Ajuste l'étagère d'aplomb et compense les écarts par des cales.
- ▶ Placez le dos de l'étagère contre un mur. (Ne s'applique pas aux étagères autonomes)

ATTENTION

Endommagement du produit en raison d'un montage incorrect.

- ▶ Construis le produit complètement et en toute sécurité.

ATTENTION

Dommages matériels.

- ▶ Ne place pas l'étagère à proximité d'une source de chaleur ou d'une source d'inflammation.

PRUDENCE

- ▶ Il est recommandé de monter l'étagère à deux personnes.
- ▶ Porte des gants de protection lors du montage.

3.1 Choisir le lieu d'installation

1. Choisis un lieu d'installation approprié qui remplit les conditions suivantes :

• Le lieu d'installation est sec et peut être régulièrement aéré.
• Le lieu d'installation n'est pas exposé en permanence au rayonnement solaire ni à de fortes variations de température.
• Le sol du lieu d'installation est plat et non glissant.

2. Suis les étapes de montage illustrées en respectant les consignes de sécurité.

3.2 Monter un rayonnage de stockage

Remarque : utilise un maillet en caoutchouc pour fixer les entretoises entre elles. Pose par exemple un bois équarri sur la surface de frappe pour ne pas endommager les entretoises.

- ▶ Vérifie après chaque étape que toutes les pièces de montage sont correctement et solidement fixées.

Important : tous les niveaux doivent être à égale distance les uns des autres afin de garantir une stabilité suffisante.

4. Transporter

PRUDENCE

Risque de blessures et de dommages matériels en cas de transport incorrect.

- ▶ Porte des gants de sécurité lors du transport.
- ▶ Ne pousse pas le produit sur le sol.
- ▶ Soulève le produit pour le transporter avec au moins une autre personne.
- ▶ Ne transportez l'étagère que lorsqu'elle est vide.

5. Utiliser

PRUDENCE

Risque de blessure en cas d'utilisation non conforme.

- ▶ Utilise le produit conformément à l'usage auquel il est destiné.

PRUDENCE

Risque de blessure en cas d'utilisation non conforme.

- ▶ Ne laisse pas les jeunes enfants sans surveillance avec le produit.
- ▶ Le chargement et le déchargement de l'étagère doivent se faire exclusivement à la main.

ATTENTION

Endommagement du produit suite à une utilisation incorrecte.

- ▶ Assure-toi que le produit n'est pas endommagé avant de l'utiliser.
  Il est interdit d'utiliser un produit défectueux ou endommagé.

Important : lors du stockage de substances dangereuses, respecte les prescriptions légales en vigueur !

Remarque : notez que dans les régions à risque sismique, les charges admissibles sont moins élevées.

FR

6. Stocker

ATTENTION

Dommages matériels dus à un stockage incorrect.

- ▶ Couvre le produit d'un film ou d'une couverture pour le protéger de la poussière lorsqu'il n'est pas utilisé pendant une longue période.
- ▶ Range le produit monté et à la verticale ou démonté et recouvert ensuite dans un endroit sombre, frais, sec et bien aéré.

7. Nettoyage et entretien

ATTENTION

Endommagement du produit par des produits de nettoyage inappropriés.

- ▶ Vérifie la compatibilité des produits de nettoyage avec la surface à un endroit peu visible du produit.
- ▶ N'utilise que des chiffons de nettoyage et des brosses douces.

- ▶ Enlève la poussière et les salissures légères avec un chiffon humide ou une brosse douce.
- ▶ Pour les salissures plus importantes, utilise un produit de nettoyage doux et ininflammable.
- ▶ Vérifie régulièrement que les pièces rapportées et les vis sont bien fixées et resserre les vis si nécessaire.
- ▶ Fais remplacer immédiatement les pièces défectueuses ou endommagées par un personnel qualifié et formé, en concertation avec le fabricant.

Plan de maintenance. Fréquence : avant chaque chargement et déchargement

État

- ▶ Contrôle l'état général de l'étagère. Elle ne doit être utilisée que si elle est en parfait état.

Pièces rapportées

- ▶ Contrôle l'état général de l'étagère. Elle ne doit être utilisée que si elle est en parfait état.

Charge utile

- ▶ Assure-toi que la charge ne dépasse pas le poids de charge maximal autorisé.

Fréquence : mensuelle

État des dalles de sol

- ▶ Vérifie que les plaques de fond sont en bon état. Elles ne doivent pas être endommagées ni s'affaisser.

8. Réparer

ATTENTION

Dommages causés par une réparation incorrecte.

- ▶ Fais effectuer les réparations uniquement par le fabricant ou par du personnel spécialisé formé par le fabricant.
- ▶ N'utilise que des pièces de rechange autorisées par le fabricant.

9. Démonter

ATTENTION

Endommagement du produit en raison d'un démontage incorrect.

- ▶ Démonte complètement et en toute sécurité le produit.
- ▶ N'utilise pas de visseuse électrique lors du démontage.

- ▶ Démonter le produit dans l'ordre inverse du montage.

Hergestellt für Procommerce Group GmbH - Am Kreutweg 1 - 97204 Höchberg - Germany

10. Mise au rebut

10.1 Emballage

Le matériel d'emballage est en grande partie recyclable.

- ▶ Éliminer l'emballage de manière écologique et le remettre à la collecte régionale des matières recyclables.

11.2 Structure et étagères

Ce produit ne doit pas être jeté avec les ordures ménagères. À la fin de sa durée de vie, il doit être rapporté dans des centres de collecte publics prévus à cet effet.

Les détails de l'élimination sont régis par la législation nationale en vigueur. Les matériaux recyclables sont introduits dans le circuit de recyclage afin d'en extraire de nouvelles matières premières.

Les matériaux recyclables suivants sont collectés dans les points de collecte communaux :

• Verre usagé, plastiques, métaux usagés, tôles, etc.

Avec ce type de recyclage des appareils usagés, tu contribues de manière importante à la protection de notre environnement.

1. Per la vostra sicurezza

- Leggere attentamente e completamente questo documento.
- Seguire le istruzioni e le informazioni di sicurezza contenute in questo documento e sul prodotto.
- Utilizzare il prodotto solo se in perfette condizioni tecniche e in modo sicuro e consapevole dei rischi.
- Conservare questo documento per riferimenti futuri e per trasmetterlo ad altri e tenerlo vicino al prodotto.

1.1 Utilizzo come previsto

Il prodotto è stato sviluppato esclusivamente per uso privato.

- Utilizzare il prodotto solo come scaffale per riporre oggetti in locali chiusi.
- Utilizzare il prodotto solo nelle sue condizioni originali, con le parti originali fornite e/o con i ricambi approvati dal produttore.

Qualsiasi altro uso è da considerarsi improprio e può causare gravi lesioni personali e danni alle cose.

Si declina ogni responsabilità per la mancata osservanza delle istruzioni di sicurezza contenute nel presente manuale e sul prodotto e per eventuali danni a persone o cose.

1.2 Non utilizzare come previsto

Il prodotto non è adatto all'uso commerciale.
Il prodotto non è un giocattolo.

- Non caricare il prodotto oltre il limite di carico totale massimo consentito e il limite di carico individuale per livello.
- Non alterare o modificare il prodotto.
- Non utilizzare il prodotto con parti difettose o in condizioni incomplete.

1.3 Gruppo target

L'uso del prodotto è consentito solo a persone adulte che abbiano letto e compreso le presenti istruzioni per l'uso e l'etichettatura del prodotto o che abbiano ricevuto istruzioni analoghe sull'uso e sulle norme di sicurezza. Solo queste persone possono utilizzare il prodotto.

Le persone con disabilità fisiche o mentali possono utilizzare il prodotto solo sotto la supervisione di un utente adulto.

I lavori di montaggio, manutenzione e pulizia non devono essere eseguiti da bambini. Il personale specializzato è costituito da persone con una formazione meccanica specializzata, come artigiani, operai metallurgici, ecc.

1.4 Livelli di avviso

⚠ PERICOLO

Avvertimento di pericoli che possono portare direttamente alla morte o a gravi lesioni se le misure vengono ignorate.

⚠ CAUTELA

Avvertimento di pericoli che possono causare morte o lesioni gravi se le misure vengono ignorate.

⚠ PRECAUZIONI

Avvisare dei pericoli che possono provocare lesioni se le misure vengono disattese.

ATTENZIONE

Avvertimento di pericoli che possono causare danni materiali se le misure vengono disattese.

1.7 Simboli

Simbolo	Designazione
	Questo simbolo indica che l'utente deve aver letto e compreso appieno le istruzioni per l'uso prima di utilizzare il prodotto.
	Questo simbolo indica che è vietato l'uso di cacciaviti elettrici.
A-Z / 1-N	Questi simboli indicano un componente utilizzato nell'illustrazione.
	Il simbolo internazionale del riciclaggio indica un materiale riciclabile.

1.7 Istruzioni di sicurezza

CAUTELA

Rischio di incidenti dovuti alla caduta di oggetti o al ribaltamento e al crollo del ripiano.

La caduta di oggetti può causare gravi lesioni, soprattutto alla testa.

- ▶ Distribuire il carico in modo uniforme sulla superficie di stoccaggio. La scaffalatura non è adatta a carichi d'impatto puntuali o dinamici, come ad esempio oggetti pesanti con un ingombro ridotto o oggetti conservati appesi.
- ▶ Non superare mai il peso massimo ammissibile dei singoli livelli. Non superare mai il peso totale del carico massimo consentito del prodotto.
- ▶ Conservare gli oggetti pesanti al livello più basso.
- ▶ Assicurare tutti gli oggetti che non hanno un supporto stabile per evitare che si spostino.
- ▶ Non salire mai sul prodotto.

PRECAUZIONI

Rischio di tagli e schiacciamenti. Durante l'assemblaggio del prodotto, esiste il rischio di tagli alle mani e alle braccia.

- ▶ Indossare guanti protettivi standard durante le operazioni di disimballaggio, assemblaggio e trasporto del prodotto.
- ▶ Trasportare il prodotto solo quando è scarico.
- ▶ Trasportare e assemblare il prodotto con almeno un'altra persona.

PRECAUZIONI

Rischio di lesioni e danni materiali.
La modifica del prodotto può provocare lesioni e danni materiali.

- ▶ Utilizzare il prodotto solo con le parti originali fornite e nelle condizioni originali.
- ▶ Utilizzare esclusivamente ricambi e accessori approvati dal produttore.

2. Disimballaggio e controllo

2.1 Disimballaggio del prodotto

CAUTELA

Pericolo di soffocamento a causa del materiale di imballaggio e dell'ingestione di piccole parti.

- ▶ Smaltire immediatamente il materiale d'imballaggio nei rifiuti domestici secondo le norme vigenti.
- ▶ Conservare l'imballaggio e le piccole parti necessarie per il riconfezionamento al riparo dall'umidità e fuori dalla portata dei bambini.

ATTENZIONE

Danni materiali.
Oggetti appuntiti, taglienti e graffianti possono danneggiare il prodotto durante l'apertura della confezione.

- ▶ Non utilizzare oggetti appuntiti, taglienti o graffianti per aprire la confezione.
- ▶ Eseguire con attenzione le seguenti operazioni.

1. Staccare l'adesivo e le cinghie di fissaggio a mano o con le forbici.
2. Posizionare la scatola con le frecce direzionali rivolte verso l'alto.
3. Aprire la scatola di imballaggio.
4. Estrarre tutti i pezzi dalla scatola.
5. Posizionare i pezzi uno accanto all'altro su una superficie libera, morbida e piana.
6. Verificare che la fornitura sia completa e non danneggiata.
7. Leggere le istruzioni per l'uso e il montaggio!

2.2 Controllare la portata della consegna

ATTENZIONE

Danni materiali.
L'utilizzo di parti mancanti o difettose può danneggiare il prodotto.

- ▶ Non utilizzare il prodotto incompleto o con parti difettose.
- ▶ Verificare che la fornitura sia completa e non danneggiata.

IT

3. Montaggio

CAUTELA

Rischio di incidenti.
Un ripiano che si rovescia può provocare gravi lesioni.

- ▶ Posizionare lo scaffale su una superficie piana e solida.
- ▶ Allineare lo scaffale in verticale e compensare eventuali scostamenti con spessori.
- ▶ Posizionare il retro dello scaffale contro una parete. (Non si applica agli scaffali autoportanti).

ATTENZIONE

Danni al prodotto dovuti a un montaggio non corretto.

- ▶ Assemblare il prodotto in modo completo e sicuro.

ATTENZIONE

Danno materiale.

- ▶ Non collocare il ripiano in prossimità di fonti di calore o di accensione.

PRECAUZIONI

- ▶ Si consiglia di assemblare lo scaffale in due persone.
- ▶ Indossare guanti protettivi durante il montaggio.

3.1 Selezionare la posizione di installazione

1. Scegliere un luogo di installazione adatto che soddisfi i seguenti requisiti:

• Il luogo di installazione è asciutto e può essere ventilato regolarmente.
• Il luogo di installazione non è esposto alla luce solare permanente e a forti oscillazioni di temperatura.
• La superficie del sito di installazione è piana e non scivolosa.

2. Seguire le fasi di montaggio illustrate, rispettando le istruzioni di sicurezza.

3.2 Assemblare il rack di stoccaggio

Nota: per fissare i montanti tra loro, utilizzare un martello di gomma. Posizionare anche un legname squadrato, ad esempio, sulla superficie di battuta per evitare di danneggiare i puntoni.

- ▶ Controllare tutti gli accessori dopo ogni fase per assicurarsi che siano correttamente e saldamente inseriti.

Importante: tutti i livelli devono essere equidistanti tra loro per garantire una stabilità sufficiente.

4. Trasporto

PRECAUZIONI

Rischio di lesioni e danni materiali dovuti a un trasporto non corretto.

- ▶ Indossare guanti di sicurezza durante il trasporto.
- ▶ Non spingere il prodotto sulla superficie.
- ▶ Sollevare il prodotto con almeno un'altra persona durante il trasporto.
- ▶ Trasportare il ripiano solo scarico.

5. Utilizzo

PRECAUZIONI

Rischio di lesioni dovuto a un uso improprio.

- ▶ Utilizzare il prodotto in base alla sua destinazione d'uso.

PRECAUZIONI

Rischio di lesioni dovuto a un uso improprio.

- ▶ Non lasciare i bambini piccoli senza sorveglianza con il prodotto.
- ▶ Il ripiano può essere caricato e scaricato solo manualmente.

ATTENZIONE

Danni al prodotto dovuti a un uso non corretto.

- ▶ Assicurarsi che il prodotto non sia danneggiato prima dell'uso.
  È vietato l'uso di un prodotto difettoso o danneggiato.

Importante: osservare le norme di legge vigenti per lo stoccaggio di sostanze pericolose!

Nota: si noti che nelle regioni sismiche si applicano carichi inferiori.

IT

6. Magazzino

ATTENZIONE

Danni al materiale dovuti a uno stoccaggio non corretto.

- ▶ Coprire il prodotto con una pellicola o una coperta per proteggerlo dalla polvere quando non viene utilizzato per lunghi periodi.
- ▶ Conservare il prodotto montato e in posizione verticale o smontato e coperto in un luogo buio, fresco, asciutto e ben ventilato.

7. Pulizia e manutenzione

ATTENZIONE

Danni al prodotto dovuti a detergenti non corretti.

- ▶ Verificare la compatibilità dei detergenti con la superficie su un'area non visibile del prodotto.
- ▶ Utilizzare esclusivamente panni e spazzole morbide.

- ▶ Rimuovere la polvere e lo sporco leggero con un panno umido o una spazzola morbida.
- ▶ Per lo sporco più grossolano, utilizzare un detergente delicato e non infiammabile.
- ▶ Controllare regolarmente la tenuta degli attacchi e delle viti e, se necessario, serrare le viti.
- ▶ Far sostituire immediatamente le parti difettose o danneggiate da personale specializzato addestrato e in accordo con il produttore.

Programma di manutenzione

Frequenza: prima di ogni carico e scarico

Condizione

- ▶ Controllare le condizioni generali del ripiano. Può essere utilizzato solo se è in perfette condizioni.

Allegati

- ▶ Controllare le condizioni generali del ripiano. Può essere utilizzato solo se è in perfette condizioni.

Carico utile

- ▶ Assicurarsi che il carico utile non superi il peso massimo consentito.

Frequenza: mensile

Stato dei pannelli per scaffali

- ▶ Controllare che le piastre di base siano in perfette condizioni. Non devono essere danneggiate o cedevoli.

8. Riparazione

ATTENZIONE

Danni dovuti a riparazioni improprie.

- ▶ Far eseguire le riparazioni solo dal produttore o da personale specializzato addestrato dal produttore.
- ▶ Utilizzare solo ricambi approvati dal produttore.

9. Smantellare

ATTENZIONE

Danni al prodotto dovuti a uno smontaggio non corretto.

- ▶ Smontare il prodotto in modo completo e sicuro.
- ▶ Non utilizzare cacciaviti elettrici per lo smontaggio.

- ▶ Smontare il prodotto in ordine inverso a quello di montaggio.

10. Smaltimento

10.1 Imballaggio

Il materiale di imballaggio è in gran parte riciclabile.

▶ Smaltire l'imballaggio in modo ecologico e portarlo al centro di riciclaggio regionale.

11.2 Struttura e ripiani

Il prodotto non deve essere smaltito con i rifiuti domestici. Al termine della sua vita utile, restituirlo ai punti di raccolta pubblici predisposti a tale scopo.

I dettagli sullo smaltimento sono regolati dalle rispettive leggi statali. I materiali riciclabili vengono immessi nel ciclo di riciclaggio per ottenere nuove materie prime.

Nei centri di raccolta comunali vengono raccolti i seguenti materiali riciclabili:

• Vetro di scarto, plastica, rottami metallici, lamiere e molto altro ancora.

Riciclando i vecchi elettrodomestici in questo modo, darete un importante contributo alla tutela dell'ambiente.

1. For your safety

- ▶ Read this document carefully and completely.
- ▶ Follow the instructions and safety notes in this document and on the product.
- ▶ Use the product only when it is in technically sound condition and with an awareness of safety and potential hazards.
- ▶ Keep this document for reference and for passing on to others, and make it available near the product.

1.1 Use as intended

The product is designed exclusively for private use.

- ▶ Use the product exclusively as a shelf for storing items indoors.
- ▶ Only use the product in its original condition, with the original parts provided and/or replacement parts approved by the manufacturer.

Any use deviating from this intended purpose is considered improper use and may result in serious personal injury and property damage.

We assume no liability for damages to persons or property resulting from failure to follow the safety instructions in this manual and on the product.

1.2 Do not use improperly

The product is not suitable for commercial purposes.
The product is not a toy.

- ▶ Do not load the product beyond the maximum allowable total load limit or the individual load limit per level.
- ▶ Do not alter or modify the product.
- ▶ Do not use the product with damaged parts or in an incomplete condition.

1.3 Target Group

The users are exclusively adults who have read and understood this user manual and the labels on the product or have received similar instructions regarding usage and safety guidelines. Only these individuals are allowed to use the product.

Persons with physical or mental impairments may only use the product under the supervision of an adult user.

Assembly, maintenance, and cleaning work must not be carried out by children. Skilled personnel are individuals with mechanical training, such as trained craftsmen, metalworkers, etc.

1.4 Warning Levels

⚠ DANGER

Warning of hazards that, if the precautions are not followed, could result in death or serious injury.

⚠ WARNING

Warning of hazards that, if the precautions are not followed, could lead to death or serious injury.

⚠ CAUTION

Warning of hazards that, if the precautions are not followed, could lead to injuries.

ATTENTION

Warning of hazards that, if the precautions are not followed, could lead to property damage.

1.7 Symbols

Symbol	Designation
	This symbol indicates that the user should have read and understood the user manual completely before using the product.
	This symbol indicates that the use of electric screwdrivers is prohibited.
A-Z / 1-N	These symbols mark a component that is used in the illustration.
	The international recycling symbol indicates recyclable material.

EN

1.7 Sicherheitshinweise

WARNING

Risk of injury from falling objects or the shelf tipping over and collapsing.

Falling parts can cause serious injuries, especially to the head area.

- ▶ Distribute the load evenly across the storage surface. The shelf is not suitable for point loads or dynamic loads, such as heavy items with a small base area or items stored hanging.
- ▶ Never exceed the maximum allowable load weight per level. Never exceed the total maximum allowable load weight of the product.
- ▶ Store heavy items on the lowest level.
- ▶ Secure any items that do not have a stable base to prevent rolling.
- ▶ Never climb on the product.

CAUTION

Risk of cuts and pinching. During assembly of the product, there is a risk of cuts to the hands and arms.

- ▶ Wear standard protective gloves during unpacking, assembly, and transportation of the product.
- ▶ Transport the product only in an unladen state.
- ▶ Transport and assemble the product with at least one other person.

CAUTION

Risk of injury and property damage.
Modifying the product may lead to injuries and property damage.

- ▶ Use the product only with the original parts provided and in its original condition.
- ▶ Only use replacement and accessory parts approved by the manufacturer.

2. Unpack and check

2.1 Unpacking the product

WARNING

Choking hazard due to packaging material and swallowing small parts.

- ▶ Dispose of the packaging material immediately in the household waste in accordance with the regulations.
- ▶ Keep the packaging and small parts required for repackaging away from moisture and out of the reach of children.

ATTENTION

Material damage.

Pointed, sharp and scratching objects can damage the product when opening the packaging.

- ▶ Do not use sharp, pointed, or abrasive objects to open the packaging.
- ▶ Perform the following steps carefully.

1. Remove adhesive and securing tapes by hand or use scissors.
2. Place the carton with the direction arrows pointing upward.
3. Open the packaging box.
4. Take all parts out of the box.
5. Lay the parts side by side on a clean, soft, and flat surface.
6. Check the contents for completeness and integrity.
7. Read the user and assembly instructions!

2.2 Check the contents of the delivery.

ATTENTION

Property damage.
Using the product with missing or defective parts may damage the product.

- ▶ Do not use the product if it is incompletely assembled or with defective parts.
- ▶ Check the contents for completeness and integrity.

EN

3. Assemble

WARNING

Risk of accident.
A falling shelf can result in serious injuries.

- ▶ Place the shelf on a flat and stable surface.
- ▶ Align the shelf vertically and correct any deviations with shims.
- ▶ Place the shelf with the back against a wall. (This does not apply to freestanding shelves.)

ATTENTION

Damage to the product due to incorrect assembly.

- ▶ Assemble the product completely and securely.

ATTENTION

Property damage.

- ▶ Do not place the shelf near heat sources or ignition sources.

CAUTION

- ▶ It is recommended to assemble the shelf with two people.
- ▶ Wear protective gloves during assembly.

3.1 Choose the installation location.

1. Choose a suitable installation location that meets the following requirements:

• The installation location is dry and can be aired regularly.
• The installation location is not exposed to permanent sunlight and strong temperature fluctuations.
• The surface of the installation site is level and non-slip.

2. Follow the illustrated installation steps while observing the safety instructions.

3.2 Assemble storage rack

Note: Use a rubber mallet to fasten the struts together. Also place a piece of squared timber on the striking surface, for example, to avoid damaging the struts.

- ▶ Check all attachments after each step to ensure that they are correctly and firmly seated.

Important: All levels must be at the same distance from each other to ensure sufficient stability.

4. Transportation

CAUTION

Risk of injury and material damage due to incorrect transportation.

- ▶ Wear safety gloves during transportation.
- ▶ Do not push the product over the ground.
- ▶ Lift the product with at least one other person for transportation.
- ▶ Only transport the shelf unloaded.

5. Use

CAUTION

Risk of injury due to improper use.

- ▶ Use the product in accordance with its intended use.

CAUTION

Risk of injury due to improper use.

- ▶ Do not leave small children unattended with the product.
- ▶ The shelf may only be loaded and unloaded by hand.

ATTENTION

Damage to the product due to incorrect use.

- ▶ Before use, make sure that the product is not damaged.
  The use of a defective or damaged product is prohibited.

Important: Observe the applicable legal regulations when storing hazardous substances!

Note: Please note that lower loads apply in earthquake-prone regions.

EN

6. Storage

ATTENTION

Material damage due to incorrect storage.

- ▶ Cover the product with a film or blanket to protect it from dust when not in use for long periods.
- ▶ Store the product assembled and upright or disassembled and covered in a dark, cool, dry and well-ventilated place.

7. Cleaning and maintenance

ATTENTION

Damage to the product due to incorrect cleaning agents.

- ▶ Check the compatibility of the cleaning agents with the surface on an inconspicuous area of the product.
- ▶ Only use cleaning cloths and soft brushes.

- ▶ Remove dust and light dirt with a damp cloth or a soft brush.
- ▶ For coarser dirt, use a mild, non-flammable cleaner.
- ▶ Check the attachments and screws regularly for tightness and tighten the screws if necessary.
- ▶ Have defective or damaged parts replaced immediately by trained specialist personnel and in consultation with the manufacturer.

Maintenance schedule

Frequency: before each loading and unloading

Zustand

- ▶ Check the overall condition of the shelf. It may only be used if it is in perfect condition.

Attachments

- ▶ Check the overall condition of the shelf. It may only be used if it is in perfect condition.

Payload

- ▶ Make sure that the payload does not exceed the maximum permissible load weight.

Frequency: Monthly

Condition of floor panels

- ▶ Check that the base plates are in perfect condition. They must not be damaged or sagging.

8. Repair

ATTENTION

Damage due to improper repair.

- ▶ Only have repairs carried out by the manufacturer or by specialist personnel who have been trained by the manufacturer.
- ▶ Only use spare parts approved by the manufacturer.

9. Dismantle

ATTENTION

Damage to the product due to incorrect dismantling.

- ▶ Dismantle the product completely and safely.
- ▶ Do not use electric screwdrivers for disassembly.

- ▶ Dismantle the product in reverse order of assembly.

EN

10. Disposal

10.1 Packaging

The packaging material is largely recyclable.

▶ Dispose of the packaging in an environmentally friendly manner and return it to the regional recycling collection.

11.2 Frame and shelves

This product should not be disposed of with household waste. At the end of its service life, return it to public collection points set up for this purpose.

Details on disposal are regulated by the respective state law. Recyclable materials are fed into the recycling cycle in order to obtain new raw materials.

The following recyclable materials are collected at municipal collection points:

• Waste glass, plastics, scrap metal, sheet metal and much more.

By recycling old appliances in this way, you are making an important contribution to protecting our environment.

Vielen Dank, dass Du dich für Proregal und für unser Fachbodenregal Stecksystem T-Profil entschieden hast.

Wir hoffen, dass das Regal deinen Erwartungen entspricht und freuen uns darauf dich bald wieder beliefern zu dürfen.

Wir versenden schwere Regale, daher kann es leider in seltenen Fällen zu Transportschäden durch den Versand kommen. Falls Du davon betroffen bist, kontaktiere unsere Regalexperten für eine schnelle und unkomplizierte Lösung:

info@procommerce-group.de ☎ 0931 73047470

PROREGAL – Wir sind die Profis für Regale, Werkbänke, Betriebsausstattung und vieles mehr. Über 20.000 qualitativ hochwertige und preiswerte Produkte findest Du unter

www.proregal.de

Light-Duty

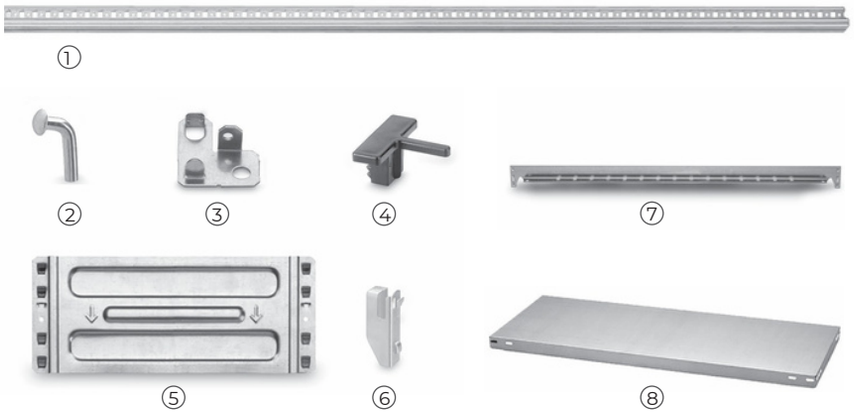

H =	2000 mm	2500 mm	3000 mm
Qmax.:	2100 kg	2100 kg	2400 kg
①	4 x	4 x	4 x
②	24 x	28 x	3 6 x
③	4 x	4 x	4 x
④	4 x	4 x	4 x
⑤	6 x	6 x	8 x
⑥	8 x	8 x	8 x
⑦	6 x	8 x	1 0 x
⑧	5 x	6 x	7 x

H =	2000 mm	2500 mm	3000 mm
Qmax.:	2100 kg	2100 kg	2400 kg
①	2 x	2 x	2 x
②	18 x	22 x	28 x
③	2 x	2 x	2 x
④	2 x	2 x	2 x
⑤	3 x	3 x	4 x
⑥	8 x	8 x	8 x
⑦	6 x	8 x	10 x
⑧	5 x	6 x	7 x

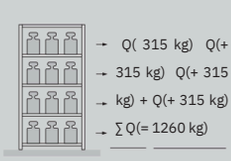

! ΣQ ≤ Qmax. !

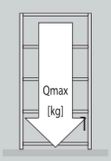

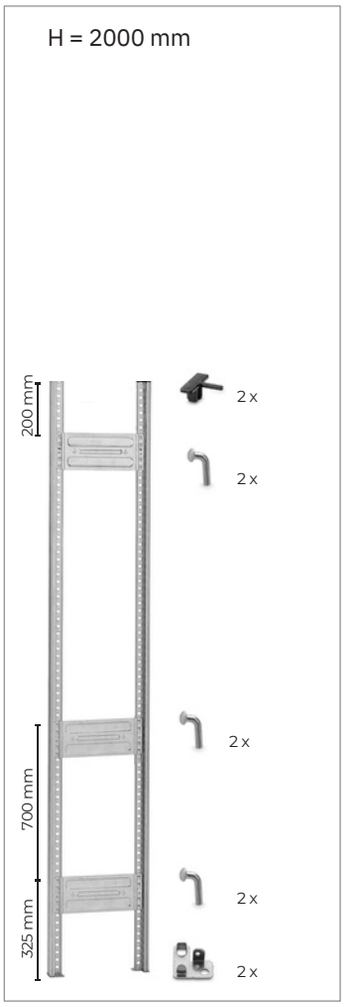
H = 2000 mm
200 mm
700 mm
325 mm
2 x
2 x
2 x
2 x
2 x

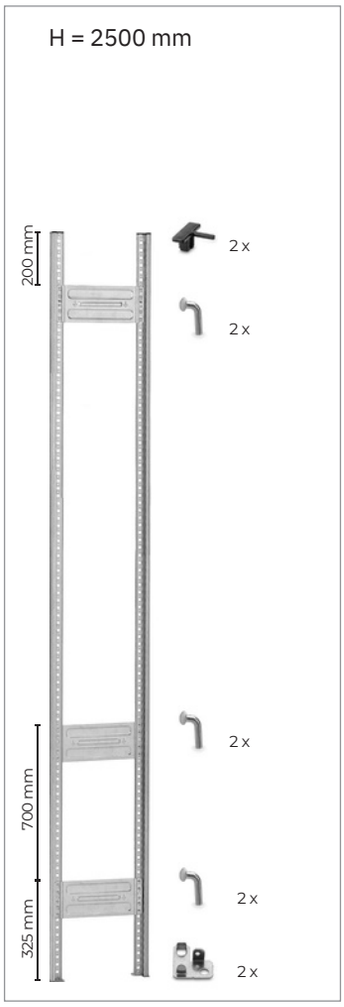
H = 2500 mm
200 mm
700 mm
325 mm
2 x
2 x
2 x
2 x
2 x

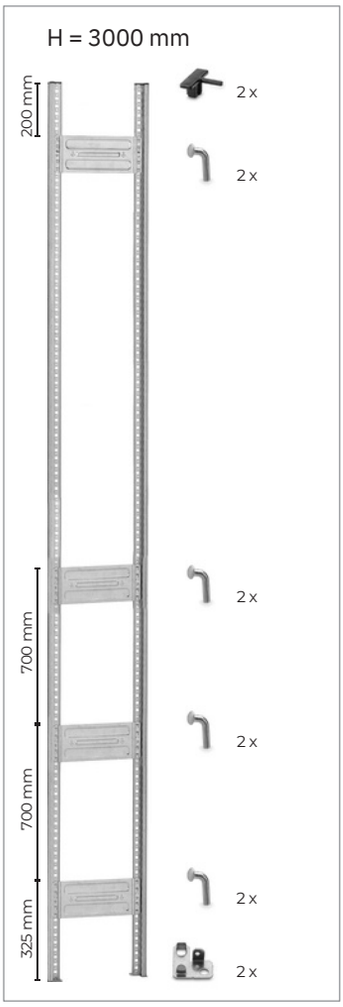
H = 3000 mm
200 mm
700 mm
700 mm
325 mm
2 x
2 x
2 x
2 x
2 x
2 x

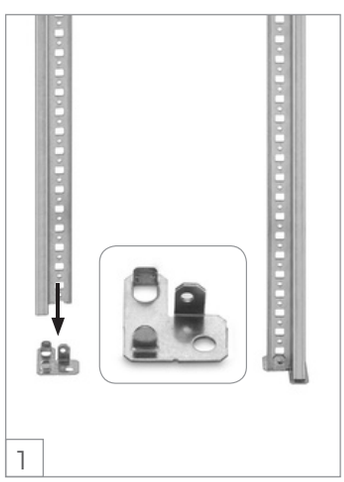
1

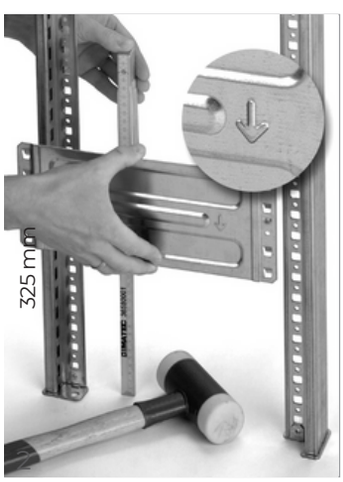
325 mm

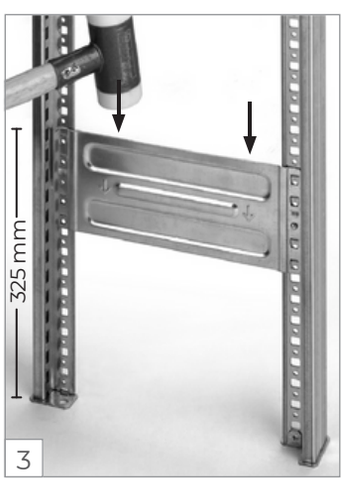
325 mm
3

4

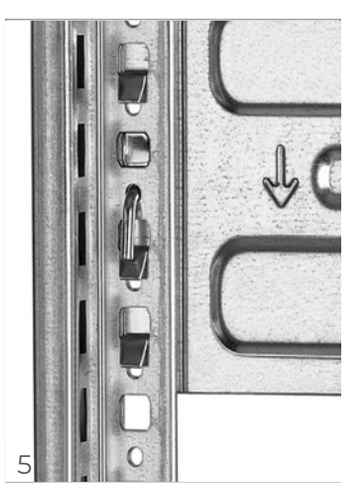
5

200 mm

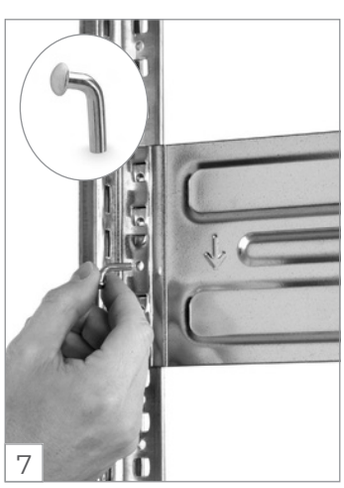
7

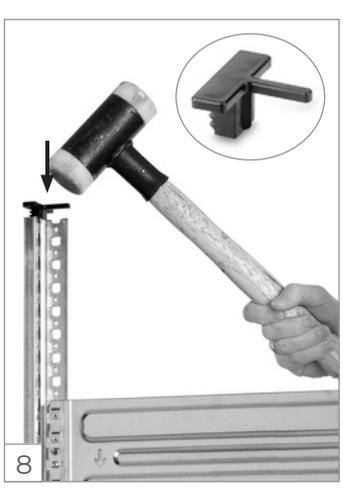
8

9

10

11

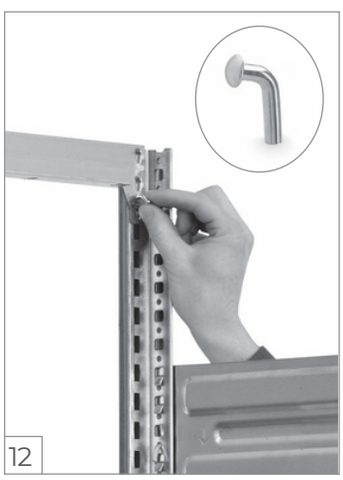
12

max.!
100 mm
13

14

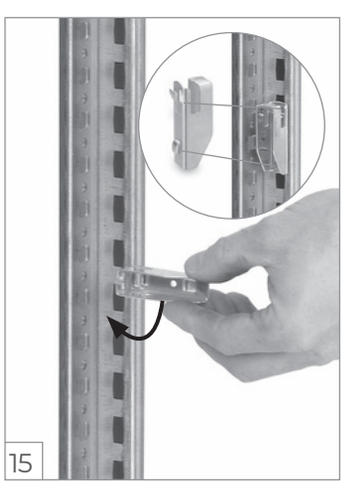
15

16

17

18

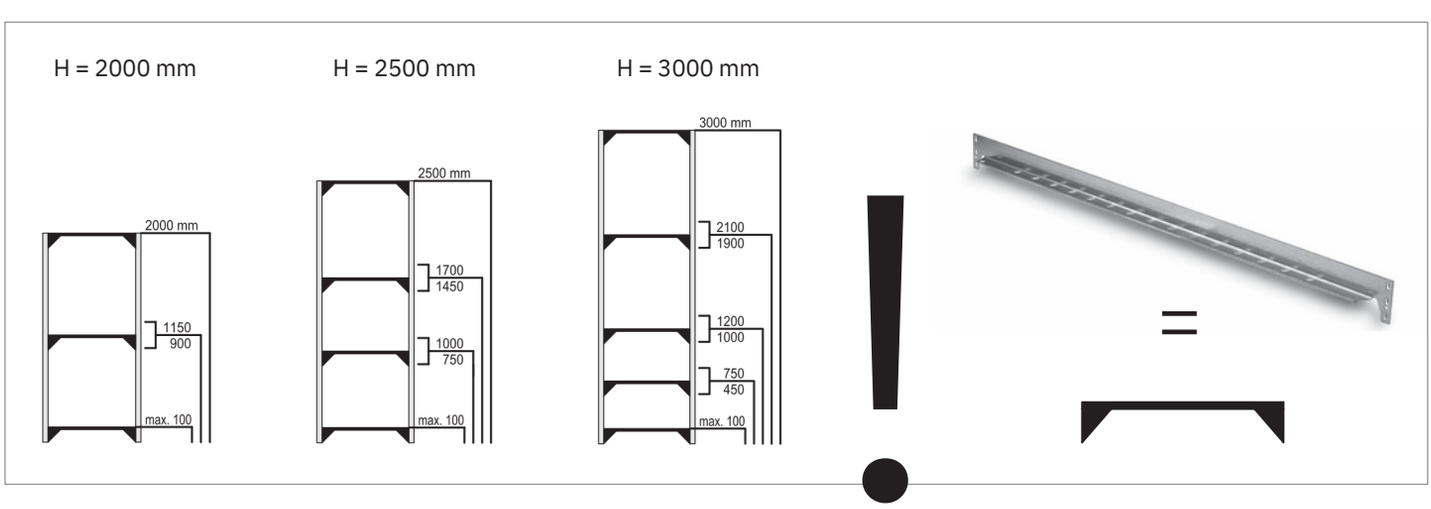
H = 2000 mm
H = 2500 mm
H = 3000 mm
2000 mm
1150
900
max. 100
2500 mm
1700
1450
1000
750
max. 100
3000 mm
2100
1900
1200
1000
750
450
max. 100
!
=

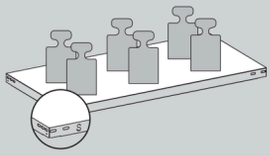

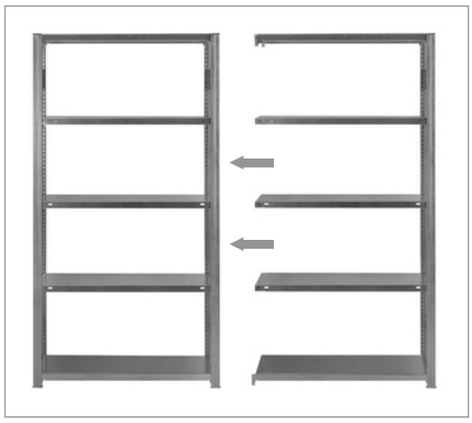

D Die Anbauregale werden gleichmäßig rechts und links an das Grundregal angebaut.

CZ Regálové nástavby instalujte vpravo a vlevo k základnímu regálu.

DK Påbyggingsreolene påbygges basisreolen jevnt på venstre og høyre side.

E Las estanterías adosadas se instalan uniformemente a la derecha y a la izquierda contra la estantería básica.

EST Lisamoodulid paigaldatakse sümmeetriliselt põhiriiulist paremale ja vasa kule poole.

F Les étagères supplémentaires sont fixées identiquement à droite et à gauche à l'étagère de base.

GB The add on racks are joined equally to the right and left of the basic shelf.

H A toldatállványokat a jobb és bal oldalon egyaránt hozzá kell toldani az alapállványhoz.

I L'assemblaggio degli scaffali componibili a quello base deve avvenire contemporaneamente sul lato destro e su qu

N Påbyggingsreolene påbygges basisreolen jevnt på venstre og høyre side.

NL De aanbouwstellingen worden gelijkmatig zowel rechts als links aan de basisstelling gemonteerd.

P As estantes adicionais são acrescentadas uniformemente no lado direito e no lado esquerdo da estante básica.

PL Segmenty dobudowywane rega³u s¹ montowane równomiernie po prawej i lewej stronie segmentu podstawowego rega³u.

RO Extensiile de rafturi se montează ca şi rafturile de bază verticale.

RUS Приставные стеллажи монтируются одинаковым образом на установленном в вертикальном п базовом стеллаже.

S Tillbyggnadshyllorna monteras jämnt fördelade till höger och vänster om grundhyllan.

SF Hyllyn lisäosia voi asentaa tasapuolisesta perushyllyn oikealle ja vasemmalle puolelle.

SK Prídavné regály sa pristavujú rovnomerne vpravo a v¾avo na základný regál.

SLO Prikljuèni regali se postavijo enakomerno desno in levo od osnovnega regala. ca.

TR Ýlave raflarý eþit biçimde saðdan ve soldan temel rafa monte edilir.

D **Sicherheitshinweis:** Um Verletzungen bei der Montage zu vermeiden, empfehlen wir Ihnen zwingend das Tragen von Arbeitshandschuhen!

CZ **Bezpeènostní pokyn:** Aby se pøi montáži zabránilo možným úrazùm, naléhavì doporuèujeme používání pracovních rukavic.

DK **Sikkerhedsanvisning:** Det anbefales på det kraftigste at benytte arbejdshandsker for at undgå tilskadekomst if montering!

E **Indicación de seguridad:** Para evitar lesiones durante el montaje, recomendamos llevar obligatoriamente guant detrabajo.

EST **Ohutusjuhis:** Vigastuste vältimiseks montaaži ajal soovitame tungivalt kasutada töökindaid!

F **Consigne de sécurité:** Afin d'éviter des blessures lors du montage, nous vous recommandonsinstamment de porter des gants de travail!

GB **Safety note:** In order to avoid injuries during assembly, we strongly recommend wearing work gloves!

H **Biztonsági tudnivaló:** A szerelés közbeni sérülések elkerülése érdekében használjon munkakesztyût!

I **Avvertenza di sicurezza:** Per evitare lesioni durante il montaggio, consigliamo vivamente di indossare guanti di pro- tezione.

N **Sikkerhetsråd:** For å unngå personskader under monteringen anbefaler på det sterkeste å bruke arbeidshansker!

NL **Veiligheidsaanwijzing:** Om verwondingen bij de montage te vermijden, bevelen wij u met drang aan werkhandschoenen te dragen!

P **Indicação de segurança:** Para evitar lesões durante a montagem, é aconselhável usar imperativamente luvas de trabalho!

PL **Wskazówka dotycz¹ca bezpieczeñstwa:** Aby unikn¹æ obra¿eñ w czasie monta¿u, zaleca siê noszenie rêkawic roboczych.

RO **Indicaţie de siguranţă:** Pentru evitarea accidentelor în timpul montajului, recomandăm purtarea obligatorie a încălţămintei de protecţie!

RUS **Указания по технике безопасности:** Чтобы избежать травм при монтаже, мы настоятельно рекомендуем использовать рабочие перчатки!ring!

S **Säkerhetsanvisning:** För att undvika personskador vid montaget, är det absolut nödvändigt att använda arbetshandskar!

SF **Bezpeènostný pokyn:** Dôrazne vám odporúèame používa pri montáži pracovné rukavice, aby ste sa vyhli poraneniam!

SK **Turvaohje:** Loukkaantumisten estämiseksi asennuksen aikana, suosittelemme ehdottomasti työkäsineiden käyttöä!

SLO **Varnostni napotek:** Priporoèamo obvezno uporabo delovnih zašèitnih rokavic! Tako boste prepreèili nevarnost telesnih poškodb pri montaži

TR

Light-Duty

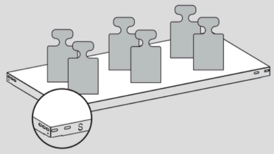

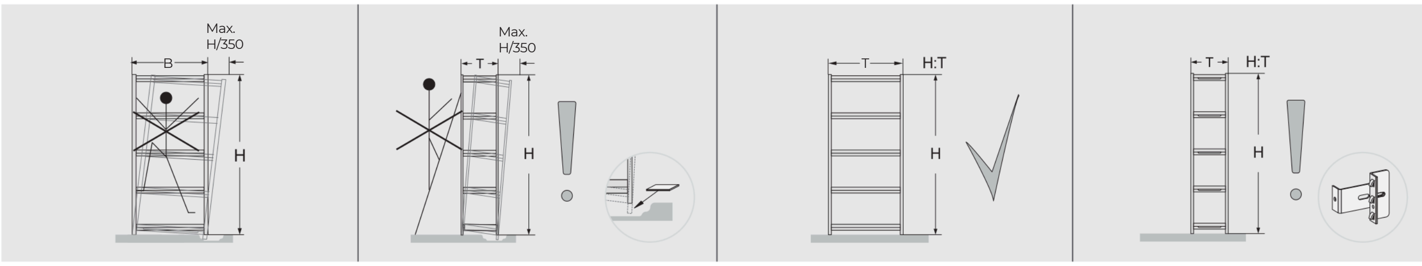

D Beachten Sie bitte, dass die Stützrahmen senkrecht stehen. Eine Abweichung um ein Dreihundertfünfzigstel der Höhe kann toleriert werden, ggf. sind Unterlegplatten erforderlich. Als standsicher gelten von Hand be- und entladene Regale, wenn der Wert: Höhe geteilt durch Tiefe kleiner oder gleich 5 ist. Falls das Ergebnis größer als 5 ist, sind die Regale durch geeig- nete Maßnahmen zu sichern (DGUV Regel 108-007 - ehemals BGR 234). Sollten Sie bezüglich der erforderlichen Sicherungen Fragen haben, rufen Sie uns bitte an.

CZ Nesmí být pøekroèeno vychýlení v rozsahu V/350, pøípadnì je nezbytné použít podložky. Za bezpeèné jsou považovány regály s ruènì zakládanými a odebíranými materiály, je-li pomìr V:H menší než 4:1. V opaèném pøípadì je nutno realizovat zvláštní zajištení (DIN EN 15635). Obsluha regálù pomocí pojízdných nebo opìrných žebøíkù je bez zvláštníno zajištení a statické kontroly zásadne zakázána.

DK Sørg for, at støtterammerne kommer til at stå lodret. En afvigelse på 1/350 i højden kan tole- reres, evt. er der brug for underlagsplader. Hylder, der fyldes eller tømmes manuelt, kan betragtes som stabile i det øjeblik værdien svarer til: Højde divideret med dybde mindre eller lig med 4. Hvis værdien er større end 4, skal der træffes egnede foranstaltninger til sikring af hylderne (DIN EN 15635). Hvis du har spørgsmål desangående, er du velkommen til at kon- takte os.

E Procure que los bastidores estén en posición perpendicular. No se puede superar una variación de H/305 (altura). Dado el caso pueden ser necesarias placas espaciadoras. Las estanterías para cargas y descargas manuales con consideradas estables cuando la proporción de la altura a la profundidad sea inferior a 4:1. En caso contrario deberían integrarse dispositivos especiales de seguridad (DIN EN 15635). Se prohíbe expresamente cargar y descargar las estanterías con la ayuda de escaleras móviles o de pared sin haber incorporado dispositivos especiales de seguridad y sin una verificación estática.

EST Jälgige, et tugiraam asetseks vertikaalselt. Kõrvalekaldeid võib tolereerida umbes üks kolmesa-javiiekümnendik kõrgusest, vajaduse korral on vajalik kasutada alusplaate. Käsitsi täidetavad ja tühjendatavad riiulid loetakse stabiilseks, kui: kõrguse ja sügavuse jagatis on 4 või väiksem. Kui tulemus on suurem kui 4, tuleb riiulid vastavate abimeetmete abil kindlustada (DIN EN 15635). Vajalikke kindlustusvahendeid puudutavate küsimuste korral helistage meile.

F Veillez à ce que les châssis d'appui soient parfaitement verticaux. Un écart de un trois cent cinquantième de la hauteur est admissible, le cas échéant des cales d'épaisseur sont indispen-sables. On considère que des étagères (dé) chargées à la main sont stables si la hauteur divisée par la profondeur est plus petite ou égale à 4. Si le résultat de cette division est plus grand que 4, il faut prendre des mesures appropriées afin de stabiliser les étagères (DIN EN 15635). Si vous avez des questions au sujet des sécurités requises, n'hésitez pas à nous contacter.

GB Please make sure that the support frames are vertical. A deviation of a three hundred and fif-tieths of the height can be tolerated; shims may be necessary. Shelves which can be loaded and unloaded by hand are considered to be stable when the value of: the height divided by the depth is less than or equal to 4. The shelves need to be suitably secured if the value is greater than 4 (DIN EN 15635). Don't hesitate to ring us for any questions you may have about the type of securing required.

H Figyeljen rá, hogy a támasztókeret függõlegesen álljon. Legfeljebb a magasság háromszázöt-vened részével térhet el tõle, ellenkezõ esetben alátétlemezeket kell alkalmazni. A kézi rako- dású állványok állása biztonságosnak tekinthetõ, ha a magasság osztva a mélységgel 4-nél kisebb vagy 4-el egyenlõ értéket ad. Amennyiben az eredmény 4-nél nagyobb, az állványokat biztosítani kell alkalmas intézkedésekkel. Ha kérdései lennének a szükséges biztosításokkal kapcsolatban, hívjon minket (DIN EN 15635). Az állványok mozgó- vagy nekitámasztott létrá- król történõ kiszolgálása külön biztosítások és statikai vizsgálat nélkül alapvetõen tilos.

I Prestare attenzione al fatto che i telai di supporto siano a piombo. Lo scarto non deve essere superiore a H/350. Eventualmente occorrono gli spessori. Gli scaffali caricati / scaricati manual-mente risultano stabili quando il rapporto H:T è inferiore rispetto a 4:1. E altrimenti necessario adottare misure di sicurezza speciali (DIN EN 15635). L'utilizzo degli scaffali per mezzo di scale di movimentazione o ad aggancio è fondamentalmente vietato senza adottare particolari misure di sicurezza e senza un controllo di stabilità.

N Pass vennligst på at støtterammen står loddrett. Et avvik på en trehundre og femtiendedel av høyden kan tolereres, evt. kan man benytte underlagsplater. Standsikkerheten for reoler ved inn- og utlegging for hånd gjelder når verdien er: Høyde delt på dybde er mindre enn eller lik 4. Hvis resultatet er større enn 4 må en ta tilsvarende forholdsregler for å sikre reolene (DIN EN 15635).
Hvis du skulle ha spørsmål angående nødvendig sikring, ber vi deg om å ringe oss.

NL Gelieve ervoor te zorgen dat de steunframes loodrecht staan. Een afwijking van H/350 kan worden getolereerd, evt. zijn er onderlegplaten nodig. Met de hand in- en uitgeladen rekken gelden als stabiel, als de waarde:hoogte gedeeld door diepte kleiner dan of gelijk aan 4 is. Indien het resultaat groter dan 4 is, moeten de rekken door gepaste maatregelen worden verstevigd (DIN EN 15635). Indien u vragen zou hebben gelieve ons op te bellen.

P Por favor tome nota de que os quadros de apoio se encontram na posição vertical. Pode toler- ar-se um desvio de trezentos e cinquenta centésimos na altura, eventualmente são necessárias chapas de apoio. Considera-se que as estantes carregadas e descarregadas manualmente são estáveis, se o valor: altura dividida pela profundidade for inferior ou igual a 4. Se o resultado for superior a 4, as estantes deverão ser fixadas por meio de medidas adequadas. Se tiver questões relacionadas com os dispositivos de fixação necessários, por favor telefonenos (DIN EN 15635). Em princípio, não é permitida a manipulação das estantes com escadas móveis ou escadas de encosto sem dispositivos de segurança especiais e sem controlo estático.

PL Ramy podpory nale¿y ustawiæ w pozycji pionowej. Nie wolno przekraczaæ odchylenia wys./350. W przeciwnym razie konieczne s¹ podk³adki. Za stabilne s¹ uznawane rêcznie zaladowywane i roz³adowywane rega³y, w których stosunek wysokoœci do g³êbokoœci jest mniejszy od 4:1. W przeciwnym razie nale¿y wykonaæ szczególne zabezpieczenia (DIN EN 15635). Bez zabezpieczeñ tego typu oraz bez sprawdzenia statyki jest zakazane stosowanie do rega³ów drabin.

RO Vă rugăm să vă asiguraţi de poziţia perfect dreaptă a cadrului de susţinere. O abatere de 1/350 din înălţime poate fi tolerată, dacă este cazul, adăugaţi plăcile suport necesare. Raftul trebuie asigurat împotriva căderi atunci când înălţimea acestuia este de peste 4 ori mai mare decât grosimea acestuia (DIN EN 15635). Folosirea rafturilor prin intermediul scărilor şi al traverselor este în principiu interzisă în lipsa siguranţelor speciale şi fără o verificare statică.

RUS Просьба проследить, чтобы опорные рамы стояли вертикально. Отклонение тристапятидесятую часть высоты может считаться допуском, при необходимо подкладные пластины. Загружаемые и выгружаемые вручную стеллажи счи устойчивыми, если величина от деления высоты на глубину меньше или р результат превышает значение 4, необходимо обеспечить безопасность стел помощью соответствующих мер (DIN EN 15635). Если у Вас возникли вопрось необходимых мер защиты, просьба обращаться к нам.

S Var vänlig och ser till att stödramarna står lodrätt. En avvikelse på en trehundrafemtiodel på höjden kan tolereras, ev. krävs underläggsplattor. Hyllor som har lastats på och lastats av för hand anses vara stabila om värdet: av höjden delad med djupet är mindere eller lika med 4. Om resultatet är större än 4 skall hyllorna säkras med hjälp av lämpliga åtgärder (DIN EN 15635). Skulle ni ha frågor angående de nödvändiga säkerhetsanordningarna, så ring gärna till oss.

SF Tarkasta, että tukirungot seisovat pystysuorassa. Poikkeavuus saa olla enintään kolmessadas-viideskymmenesosa korkeudesta (H/350), tarvittaessa on käytettävä aluslaattoja. Tarvittaess on käytettävä aluslaattoja. Tukevasti seisovaksi katsotaan täytettyjä tai tyhjiä hyllyjä, mikäli ar Korkeus jaettuna syvyyden tulos =/< 4. Jos tulos on > 4, täytyy hyllyt varmistaa vastaavin toimenpitein (DIN EN 15635). Soittakaa meille, jos varmistamisen suhteen esiintyy kysymyksiä

SK Dbajte, prosím, na to, aby oporné rámy stáli zvisle. Odchýlka o jednu tristopäťdesiatinu výšky sa môže tolerovať, prípadne sú potrebné podložky. Stabilné sú regály plnené a vyprázdòované ruène, keï je hodnota: výška delená håbkou menšia alebo sa rovná 4. Ak je výsledok väèší než 4, treba regály zabezpeèiť vhodnými opatreniami (DIN EN 15635). Ak by ste mali otázky oh¾adom potrebných zabezpeèení, zavolajte nám prosím.

SLO Oporni okviri morajo stati navpièno. Dopustno je odstopanje za eno tristopetdesetino višine. V nasprotnem primeru je treba uporabiti podložne plošèe. Za regale, ki se roèno polnijo in razk-ladajo, velja, da so stojno stabilni, èe je rezultat deljenja višine z globino 4 ali manj. Èe je omenjeni rezultat veèji kot 4, je treba regale pritrditi s pomoèjo ustreznih ukrepov. Èe imate na podroèju potrebnih pritrditev kakršnakoli vprašanja, nas prosimo, poklièite (DIN EN 15635). Pri delu z regali je uporaba pomiènih in prislonskih lestev brez posebnih varoval in brez statiènega preverjanja naèeloma prepovedana.

TR Lütfen destek çerçevelerinin dik olarak durmasýna dikkat edin. Yüksekliðin üç yüzde birinden (1/350) bir sapmaya izin verilebilir, aksi takdirde bir zemin plakasý gereklidir. Elle yüklenen veya boþaltýlan raflar þu deðerlerde saðlam olarak kabul edilir: Yükseklik bölü derinlik deðeri 4'e eþit veya bu deðerden küçük. Sonucun 4'ten büyük olmasý halinde raflar uygun önlemlerle sabit-lenmelidir. Gerekli sabitlemeler hakkýnda sorularýnýz varsa, lütfen bizi arayýn (DIN EN 15635). Raflarýn kayan veya yaslanan merdivenlerle kullanýlmasý, özel önlemler ve statik kontrol olmadan kesinlikle yasaktýr.

Light-Duty

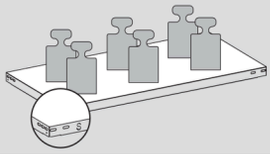

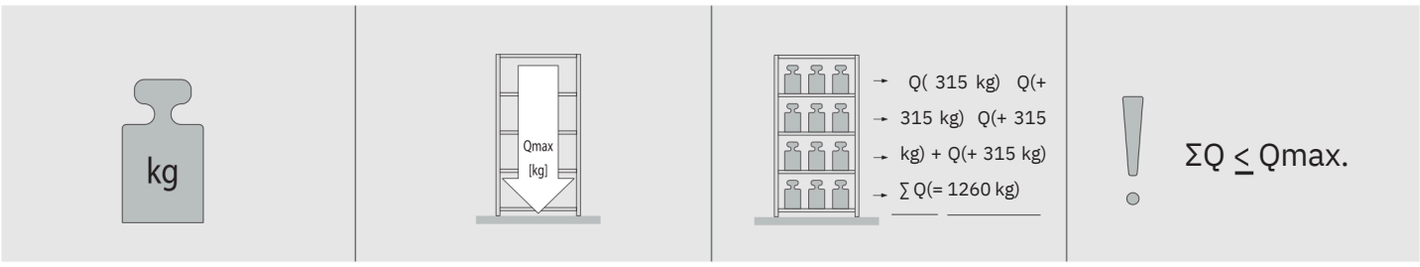

D Fachbodenregal mit Aussteifungstraversen
CZ Policový regál s výztužnými príæníky
DK Profilreol med afstivningstraverser
E Estantería de baldas con travesaños de refuerzo
EST Riiul tugevdustaladega
F Rayonnages à étagères avec des traverses de raidissement
GB Shelf system with reinforcing cross-arms
H Polcosállvány merevítõbordákkal
I Scaffale a ripiani con traverse di rinforzo
N Hyllegulvreol med avstivingstraverser
NL Leggerplank met stutdwarsbalken
P Estante com prateleiras com travessas de reforço
PL Rega³ z pó³kami komorowymi z poprzecznicami usztywniaj¹cymi
RO Biblioraft cu raft de bază inferior cu traverse de rigidizare
RUS Стеллаж с траверсами жесткости
S Fackhylla med förstärkningstraverser
SF Hyllykö vahvistuspalkkien kanssa
SK Policový regál s vystužovacími prieènymi nosníkmi
SLO Regali s policami z ojaèitvenimi preèniki
TR Güçlendirici kiriþli raf

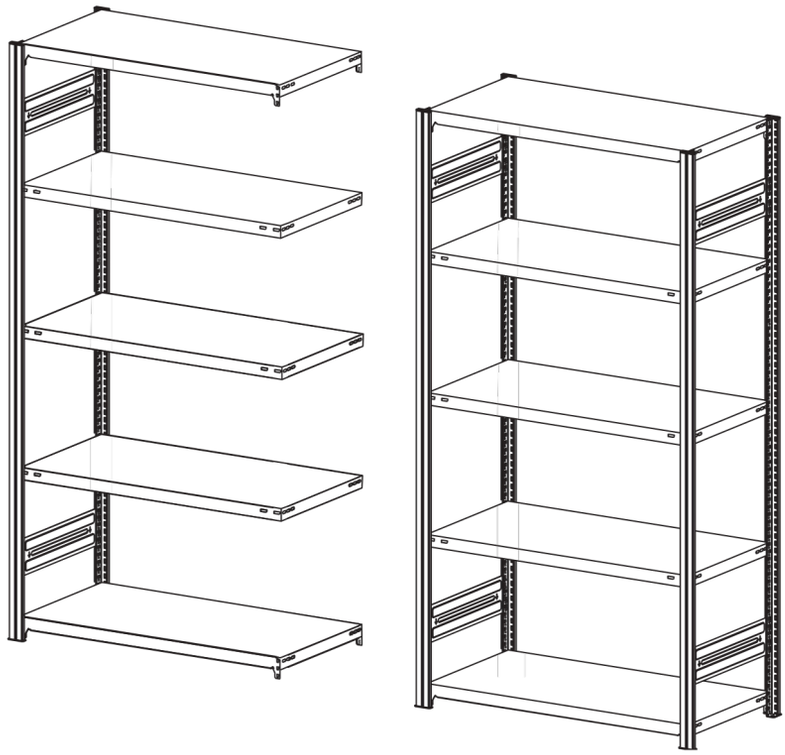

D **Lastangaben!**
CZ **Údaje o nosnosti!**
DK **Belastningsangivelser!**
E **Datos de carga!**
EST **Andmed koormuse kohta!**
F **Indications de charge!**
GB **Permissible loading!**
H **Teheradatok!**
I **Indicazioni sulla portata!**
N **Lastangivelser!**
NL **Opgave van de belasting!**
P **Indicações de carga!**
PL **Dane obci¹¿enia!**
RO **Date privind sarcinile suportate!**
RUS **Данные по нагрузке!**
S **Lastuppgifter!**
SF **Kuormitustiedot!**
SK **Údaje o nosnosti!**
SLO **Podatki o obremenitvi!**
TR **Yük bilgileri!**

H	[mm]	2000 mm	2500 mm	3000 mm
Qmax.	[kg]	2100 kg	2100 kg	2400 kg

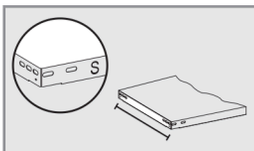	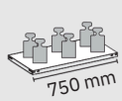 750 mm	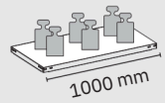 1000 mm	1300 mm
300 mm	300 kg	300	300
400 mm	300 kg	kg 315	kg 315
500 mm	300 kg	kg	kg
600 mm	300 kg	330	330
700 mm	300 kg	kg	kg
800 mm	300 kg	330	330
900 mm	-	kg	kg
1000 mm	-	330	330
		kg	kg
		330	330
		kg 315	kg 315

Light-Duty

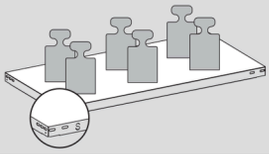

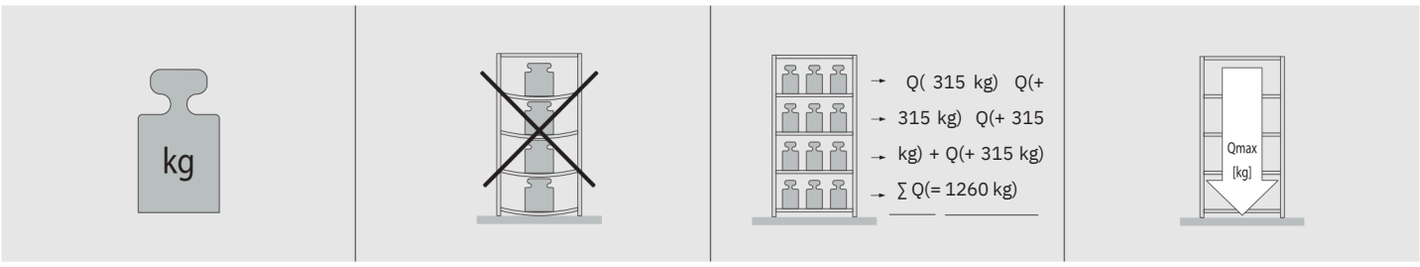

D Die angegebenen maximalen Tragfähigkeiten für Fachböden [Q] gelten bei jeweils gleichmäßig verteilter Last. Die Summe der Fachlasten [ΣQ] in einem Regalfeld muss kleiner gleich der unten angegebenen Feldlast [Qmax.] sein. Bei Aufstellung von weniger als 3 Regalfeldern reduziert sich die jeweils angegebene Feldlast um 10%. Der Gesamtschwerpunkt darf in jedem Fall nicht über der halben Regalhöhe liegen.

CZ Uvedené maximální nosnosti pro police [Q] platí vždy pøi rovnomìrnì rozložené záteži. Souèet zatížiní jednotlivých polic [∑Q] v jednom regálovém poli musí být menší nebo roven níže uvedenému zatížení pole [Qmax.]. Pøi sestavení ménì než 3 regálových polí se snižuje uvede- né zatížení pole o 10%. Celkové tìžištì nesmí v žádném pøípadì ležet nad polovinou výšky regálu.

DK Den opførte maks. bæreevne for hylderne [Q] gælder kun ved jævn fordelt belastning. Summen af hyldernes belastning [∑Q] i et element skal være mindre end den nedenfor opfør- te elementbelastning [Qmax.]. Ved opstilling af mindre end 3 elementer reduceres den opførte elementbelastning med 10%. Det samlede tyngdepunkt må i hvert fald ikke ligge over halv reolhøjde.

E Los datos máximos de carga para baldas [Q] son válidos si la carga está repartida de forma uniforme. La suma de las cargas [∑Q] de un compartimiento de estantería debe ser igual o inferior al peso por superficie [Qmax.] indicado. Cuando se colocan menos de tres comparti- mientos de estantería, el peso por superficie indicado de cada compartimiento se reduce en un 10%. En ningún caso el centro de gravedad de la carga total debe hallarse en la mitad superior de la estantería.

EST Riiuliplaatide märgitud maksimaalsed kandevõimed [Q] kehtivad vastavalt ühtlaselt jaotunud koormuse korral. Osakoormuste summa [ΣQ] peab ühel riiulimoodulil olema väiksem/võrdne allpool märgitud kogukoormusest [Qmax.]. Vähem kui 3 riiulimooduli paigaldamisel alaneb vastavalt märgitud kogukoormus 10% võrra. Raskuskese ei tohi igatahes olla kõrgemal kui pool riiuli kõrgust.

F Les données maximales de support de charge pour sols spéciaux (Q) sont valables dans le cas d'un partage régulier de la charge. La somme des charges spéciales [ΣQ] sur un plan d'étagère doit être égale ou inférieure au poids/surface [Qmax.]. Das les cas ou le montage comporte moins de 3 plans d'étagères, le poids/surface se réduit de 10%. La totalité de la charge ne doit en aucun cas dépasser la moitié de la hauteur.

GB The maximum carrying loads listed for compartment floors [Q] apply when the load is evenly distributed in each case. The sum of compartment loads [ΣQ] in a shelf bay must be smaller or equivalent to the bay load [Qmax.] stated below. In cases where fewer than 3 shelf bays are erected, the bay load listed is reduced by 10% in each case. The overall centre of gravity must not under any circumstances be above half the height of the shelving.

H A megadott maximális polc-teherbírások [Q] egyenletesen megoszló tehelésre vonatkoznak. A polcterhelések összege [∑Q] egy állványmezőben az alább megadott mezőterhelésnél [Qmax.] kisebb/egyenlő lehet. Kevesebb mint 3 állványmező felállítása esetén a megadott mezőterhelés 10%-kal lecsökken. Az össz-súlypont semmi esetre sem eshet a fél-állványmagasság fölé.

I Le capacità di carico massime specificate per i ripiani [Q] hanno valore nel caso in cui il carico sia uniformemente ripartito. La somma dei carichi degli scomparti [∑Q] nella campata dello scaffale deve essere minore o uguale al carico della campata indicato di seguito [Qmax.]. Montando meno di 3 campate dello scaffale si riduce del 10% il carico della campata indicato. Il baricentro gene- rale non deve trovarsi in nessun caso sopra alla metà dell'altezza dello scaffale.

N Angitt maks. bæreevne for hyllebunn [Q] gjelder ved jevnt fordelt last. Summen av hyllebelastningene [∑Q] i et reolområde må være mindre enn eller lik feltbelastningen [Qmax.] som er angitt nedenfor. Ved oppstilling av mindre enn 3 reolområder, reduseres den angitte områdebelastningen med 10 %. Det totale tyngdepunktet må under ingen omstendighet ligge over halve reolhøyden.

NL Het opgegeven maximale draagvermogen voor leggers [Q] geldt bij telkens gelijkmatig ver- deelde belasting. De som van de belasting van de leggers [ΣQ] in één stellingveld moet kleiner of gelijk zijn aan de onderstaande veldbelasting [Qmax.]. Bij opstelling van minder dan 3 stellingvelden wordt de telkens opgegeven veldbelasting met 10% gereduceerd. Het algemene zwaartepunt mag in elk geval niet boven de helft van de stellinghoogte liggen.

P A capacidade de carga máxima indicada para as prateleiras [Q] é válida para a carga distribuí- da uniformemente. A soma das cargas da prateleira [∑Q] num vão da estante deve ser inferi- or ou equivalente à carga do vão indicada em baixo [Qmax.]. Nos casos em que a montagem comporta menos de 3 vãos, a carga do vão indicada reduz em 10%. O centro de gravidade total não deve situar-se nunca acima da metade da altura da estante.

PL Podane maksymalne noœnoœci pó³ek [Q] odnosz¹ siê do równomiernie roz³o¿onych ciê¿arów. Suma obci¹¿eñ pó³ek [∑Q] w jednym segmencie rega³u musi byæ mniejsza lub równa ni¿ej podanemu obzi¹¿eniu [Qmax.]. W przypadku ustawienia mniej ni¿ 3 segmentów rega³u poda- ne obzi¹¿enia nale¿y zredukowaæ o 10%. Punkt ciê¿-koœci nie mo¿e znajdowaæ siê powy¿ej po³owy wysokoœci rega³u.

RO Capacitatea portantă specificată a rafturilor [Q] este valabilă în condițiile supunerii la sarcini distribuite uniform. Suma sarcinilor pe rafturi [SQ] în câmpul unui raft trebuie să fie mai mică sau egală cu sarcina câmpului specificată mai jos [Qmax.]. La dispunerea a mai puțin de 3 câmpuri de rafturi se reduce corespunzător şi sarcina specificată pe câmp, cu 10%. Centrul total de greutate nu trebuie să se afle în niciun caz peste jumătatea înălțimii raftului.

RUS Указанные максимальные несущие способности для уровней полок [Q] справедливы в случае равномерного распределения нагрузки. Сумма нагрузок полок [∑Q] в стеллажной секции должна быть меньше или равна указанной нагрузке для секции между опорами [Qmax.]. При размещении менее 3 стеллажных секций указанная нагрузка на секцию между опорами уменьшается соответственно на 10%. Общий центр тяжести ни в коем случае не должен лежать выше половины высоты стеллажа.

S Den angivna maximala bärförmågan för hyllorna [Q] gäller vid respektive jämnt fördelad last. Summan av hyllornas belastning [∑Q] i ett hyllfält måste vara mindre eller lika med nedan angivna fältlast [Qmax.]. Vid uppställning av mindre än 3 hyllfält reduceras den respektive angivna fältlasten med 10%. Den totala tyngdpunkten får i varje fall inte ligga högre än på hyllans halva höjd.

SF Annetut hyllyjen enimmäiskantavuudet [Q] pätevät, kun paino on jaettu tasaisesti. Painon yhteismäärä [∑Q] hyllyllä on oltava pienempi tai sama kuin alla annettu paino [Qmax]. Jos hyllykössä on alle 3 hyllyä, alla annettu kantavuus pienenee aina 10 %. Painopisteen keskus ei saa olla koskaan hyllykön korkeuden puolivälin yläpuolella.

SK Uvedené maximálne nosnosti pre police [Q] platia vždy pri rovnomerne rozdelenej záťaži. Súèet záťaží prieèinkov [∑Q] v jednom regálovom poli musí byť menší alebo rovnaký ako dole uvedená záťaž po¾a [Qmax.]. Pri zostavení menej ako 3 regálových polí sa znižuje vždy uve- dená záťaž po¾a o 10%. Celkové ťažisko v každom prípade nesmie ležať nad polovièonou výškou regála.

SLO Navedene maksimalne vrednosti za nosilnosti polic [Q] veljajo pri enakomerno porazdeljenem bremenu. Vsota nosilnosti polic [∑Q] v regalnem bloku mora biti manjša ali enaka spodaj navedeni obremenitvi bloka [Qmax.]. Pri postavitvi manj kot 3 regalnih blokov se zmanjša navedena obremenitev bloka za 10%. Skupno težišèe se ne sme nahajati nad polovico višine regala.

TR Raflar için verilen maksimum taþýma kapasitesi [Q] dengeli biçimde daðýtýlmýþ yükler için geçerlidir. Bir raf alanýndaki raf yüklerinin toplamý [∑Q] aþaðýda bildirilen alan yükünden [Qmax.] düþük veya eþit olmalýdýr. 3 raf alanýndan daha az kurulduðunda belirtilen alan yükü her seferinde %10 azalmaktadýr. Toplam aðýrlýk noktasý hiçbir seferinde raf yüksekliðinin yarýsýnýn altýnda olmamalýdýr.

Light-Duty

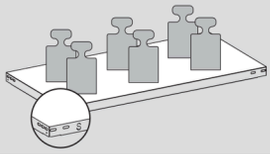

D Deckböden ohne seitliche Absturzsicherung sind ungeeignet zur Lagergutablage. Bei unter- schiedlichen Fachlasten sollten die höheren Lasten im unteren Bereich des Regals konzentriert werden. Der Betreiber muss gewährleisten, dass der Fußboden die Lasten aus dem Stützrahmen sicher aufnehmen kann. Die Fußbodenbeschaffenheit muss den Forderungen der DIN 18202 Pkt. 4, Tab. 3, Zeile 3 entsprechen. Ist der Fußboden magnesitgebunden, müssen Kunststoffplatten unterlegt werden.

CZ Horní krycí police nejsou bez boèního zajištìní proti pádu vhodné pro ukládání prìdmìtù. Pøi rozdílném zatížení polic by mìla být vyšší zátež umístìna v dolní èásti regálu. Provozovatel musí zajistit, aby podlaha vydržela zatížení nosného rámu. Kvalita podlahy musí odpovídat požadavkùm DIN 18202 bod. 4, tab. 3, øádek 3. Obsahuje-li podlaha magnesit, musí být regál opatøen plastovými podložkami.

DK Øverste hylder uden nedstyrtningssikring i siderne er ikke egnet til opbevaring af arkivmateriale. Ved forskellig belastning af hylderne bør den største belastning koncentreres på reolens neder- ste hylder. Ejeren skal sikre, at gulvet kan bære belastningen med gavlen. Gulvets beskaffenhed skal svare til kravene i DIN 18202 pkt. 4, tab. 3, linie 3. Hvis gulvet er magnesitbundet skal der lægges underlagsplader af plast under reolen.

E Las baldas de cierre que no disponen de una protección lateral contra la posible caída de objetos no son aptas para el almacenamiento. Cuando la carga repartida en las baldas no es homogénea es conveniente colocar las cargas más pesadas en el tercio inferior de la estantería. El usuario debe garantizar que el suelo tiene la estabilidad suficiente para soportar la carga derivada de la estantería. La estructura del suelo debe cumplir las exigencias de la DIN 18202, punto 4, tabla 3, línea 3. Si el suelo contiene magnesio deben colocarse placas de plástico debajo de los pies de la estantería.

EST Ülemine, ilma külgmise kukkumiskaitseta riiuliplaat, ei sobi esemete hoiukohaks. Riiulite erine- va koormuse puhul tuleks suuremad koormused paigutada riiuli alumisse ossa. Ettevõtja peab tagama, et põrand kannatab kindlalt tugiraamidel hoitavaid koormuseid. Põranda omadused peavad vastama standardi DIN 18202 punkti 4, tabel 3, 3. lõigu nõudmistele. Kui põrand on magnesiidiga seotud, tuleb plastikplaadid riiuli alla panna.

F Les tablettes supérieures sans protection latérale contre le chutes ne sont pas adaptés au stokage. Lorsque les charges sont inégales, il est recommandé de concentrer les charges les plus importantes sur les rayons situés vers le bas des étagères. L'utilisateur doit s'assurer que le sol est assez solide pour supporter les forces porteuses des étagères. La structure du sol doit sataisfaire aux exigences selon DIN 18202, p.4, tab. 3, linge 3. Si le sol contient de la magnésite, il faut placer des plaques en matière plastique sous les pieds.

GB Top shelves without side barriers are unsuitable as storage space. Differences in shelf loading should be exploited to place heavier loads on the lower shelves. The user must ensure that the floor is safely able to carry the load from the supporting frames. The floor structure must fulfil the requirements set out in DIN 18202 point 4, table 3, line 3. If the floor is magnesitie bonded, plastic tiles are required between it and the shelves.

H Az oldalsó leesésvédelem nélküli fedõpolcok nem alkalmasak tárolásra. Különbözõ polcterhe- lések esetén a nagyobb terheket az állvány alsó részére kell koncentrálni. Az üzemeltetõnek biztosítania kell, hogy a padozat az oszlopkeretekbõl származó terheket biztonságosan el tudja bírni. A padozatnak meg kell felelnie a DIN 18202 szabvány 4. pont, 3. táblázat, 3. sorban foglalt követelményeknek. Magnezitpadlók esetén mûanyag lapokat kell alátenni.

I I ripiani privi di protezioni laterali contro eventuali cadute non sono adatti per essere impiegati come spazio per lo stoccaggio di materiali. In caso di carichi diversi, i pesi maggiori dovrebbe- ro concentrarsi negli spazi inferiori delle librerie. L'utente deve assicurarsi che il pavimento riesca a sopportare in maniera sicura i carichi dei telai di supporto. Le proprietà del pavimento devono soddisfare i requisiti della normativa DIN 18202 punto 4, tabella 3, riga 3. Se il pavi- mento contiene magnesite, è necessario disporre delle piastre di plastica sotto ai piedini dello scaffale.

N Hyller uten fallsikring på siden er ikke egnet for arkivering av lagergods. Ved forskjellige hylle- belastninger skal de høyere lastene plasseres nederst i reolen. Eieren må kontrollere at gulvet tåler belastningene fra støtterammen. Gulvets beskaffenhet må oppfylle kravene i DIN 18202 pkt. 4, tab. 3, linje 3. Hvis gulvet er magnesittbundet, må man legge plastplater under.

NL Hed bovenste legbord dient als afdekplaat en mag in principe slechts belast worden als de er op liggende goe deren beveiligd worden tegen het naar beneden vallen. Bij verschillende vaklasten zouden de hogere lasten in de beneden liggende vakken van de stelling geconcentreerd worden. De gebruiker moet garanderen, dat de vloer, waarop de stelling geplaatst worden, voldoende stevig is, om de krachten die onstaan onder stijlen van het beladen rek te dragen. De toestand van de vloer moet aan de vorderingen overeenkomstig DIN 18202, punt 4, tab. 3, regel 3 beantwoorden. Is er in de vloer magnesiet aanwezig, dan moeten er onder de voetplaten onderlegplaatjes in kunstof gelegd worden.

P As prateleiras de cobertura sem dispositivo de segurança lateral contra queda não são adequa das para depositar mercadorias. Em caso de cargas diferentes nas prateleiras, as cargas mais elevadas devem ser concentradas na área inferior da estante. O utilizador deve assegurar que o chão absorva com segurança as cargas provenientes da armação de apoio. A estrutura do chão tem de satisfazer os requisitos da norma DIN 18202 ponto 4, tab. 3, linha 3. Se o chão fo ligado com magnesite, é necessário colocar placas de calçar em plástico.

PL Pó³ki bez bocznych zabezpieczeñ przed wypadniêciem nie nadaj¹ siê do tego typu rega³ów. W przypadku zró¿nicowanego obci¹¿ania pó³ek wiêksze obci¹¿enia nale¿y grupowaæ w dolny- ch zakresach rega³ów. U¿ytkownik musi zapewniæ stabilne oparcie ciê¿aru ramy na pod³o¿u. W³aæciwosci pod³o¿a musi odpowiadaæ wymaganiom DIN 18202 punkt 4, tabela 3, linia 3. Jeœli pod³o¿e zawiera magnezyt, nale¿y zastosowaæ p³ytki z tworzywa sztucznego.

RO Rafturile tip plafon nu sunt destinate depozitării obiectelor. În cazul sarcinilor diferite pe rafturi, sarcinile mai mari trebuie concentrate în zona inferioară a raftului. Utilizatorul trebuie să asigu- re faptul că rafturile pot susține în condiții de siguranță sarcinile de la cadrul de susținere. Rezistența rafturilor trebuie să corespundă cerințelor conform DIN 18202, pct. 4, tab. 3, rândul 3. Dacă raftul de bază este din aliaj de magnezit, sub acesta trebuie dispuse plăcuțe din plastic.

RUS Верхние перекрывающие панели без боковых средств защиты от падения не пригодны для укладки складируемого груза. В случае различных нагрузок на полки максимальные грузы следует сосредотачивать в нижней зоне стеллажа. Эксплуатирующее предприятие, должно обеспечить, чтобы пол позволял устойчиво воспринимать нагрузки от опорной рамы. Характеристики пола должны отвечать требованиям стандарта DIN 18202 пункт 4, табл. 3, строка 3. Если пол имеет магнезитное связующее, необходимо подложить пластмассовые пластины

S Hyllor utan nerstörtningssäkring på sidan är olämpliga för förvaring. Vid olika belastning av hyllorna bör de högre belastningarna koncentreras till nedre delen av hyllan. Användaren måste säkerställa, att golvet tål belastningen från stödramarna. Golvets beskaffenhet måste uppfylla kraven enligt DIN 18202 punkt. 4, tab. 3, rad 3. Är golvet magnesitbundet, måste plastplattor läggas under.

SF Ylähyllyä ei saa käyttää säilytykseen, jos siinä ei ole sivuvarmistuksia. Hyllyä täytettäessä paina- vat esineet on laitettava hyllyn alaosaan. Käyttäjän on varmistettava, että lattia kestää varmasti tukitelineiden ja niille asetettujen esineiden painon. Lattian rakenteen on vastattava standardin DIN 18202 kohdan 4 taulukon 3 rivin 3 vaatimuksia. Jos lattia on magnesiittisitoinen, on käy- tettävä muovisia laattoja.

SK Vrchné police bez boèného zabezpeèenia proti pádu sú nevhodné pre odkladanie skladované- ho materiálu. Pri rôznych záťažiach prieèinkov by mali byť vyššie záťaže koncentrované v spodnej oblasti regála. Prevádzkovate¾ musí zabezpeèiť, aby mohla podlaha bezpeène zachytiť záťaže z oporného rámu. Charakter podlahy musí zodpovedať požiadavkám DIN 18202 bod 4, tab. 3, riadok 3. Ak je podlaha spájaná magnezitom, musia sa podložiť plastové platne.

SLO Vrhnje police brez stranskih varoval pred padcem so neprimerne za odlaganje predmetov v regale. Pri razlièni razporeditvi bremen je treba najveèja bremena namestiti v spodnjem obmoèju regala. Uporabnik mora zagotoviti, da tla lahko varno prenašajo obremenitev, ki se prenaša preko opornih okvirov. Lastnosti tal morajo ustrezati zahtevam po DIN 18202 tè. 4, tab. 3, vrstica 3. èe so tla magnezitna, je treba podložiti plošèe iz umetne mase.

TR Yanda düþmeye karþý korumasý bulunmayan üst raflar malzeme saklamak için uygun deðildir. Farklý raf yüklerinde daha aðýr yükler rafýn alt bölümünde yoðunlaþtýrýlmalýdýr. Kullanýcý zeminin destek çerçevesinden kaynaklanan yükleri karþýlayabileceðini garantilemelidir. Zemin özellikleri DIN 18202 Madde 4, Tablo 3, satýr 3 gereksinimlerine uygun olmalýdýr. Zemin magnezitle döþenmiþse zeminle raflar arasýna plastik plakalar yerleþtirilmelidir.

Medium-Duty

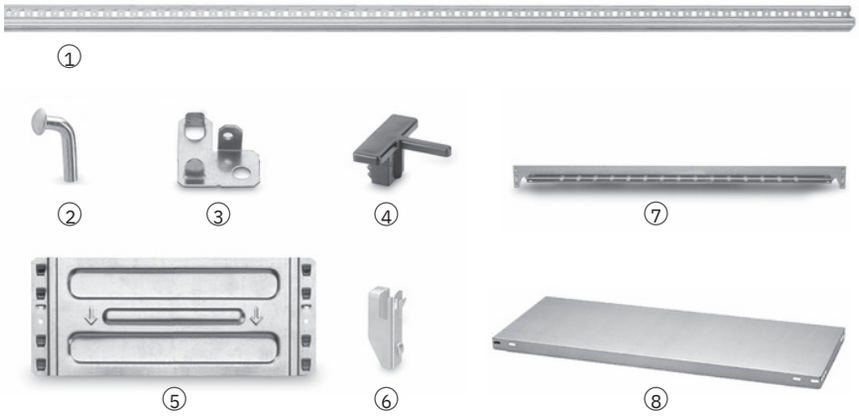

H =	2000 mm	2500 mm	3000 mm
Qmax.:	1600 kg	1800 kg	1700 kg
①	4 x	4 x	4 x
②	20 x	24 x	28 x
③	4 x	4 x	4 x
④	4 x	4 x	4 x
⑤	4 x	6 x	6 x
⑥	8 x	12 x	12 x
⑦	6 x	6 x	8 x
⑧	5 x	6 x	7 x

H =	2000 mm	2500 mm	3000 mm
Qmax.:	1600 kg	1800 kg	1700 kg
①	2 x	2 x	2 x
②	16 x	18 x	22 x
③	2 x	2 x	2 x
④	2 x	2 x	2 x
⑤	2 x	3 x	3 x
⑥	8 x	12 x	12 x
⑦	6 x	6 x	8 x
⑧	5 x	6 x	7 x

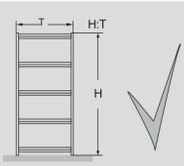

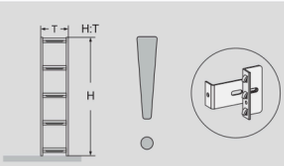

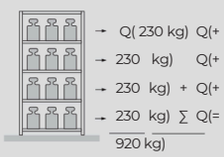

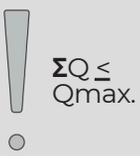

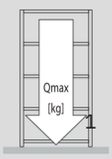

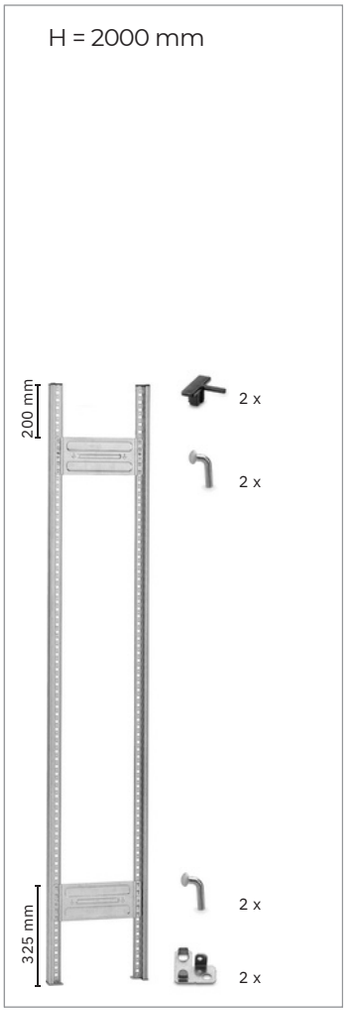
H = 2000 mm
200 mm
325 mm
2 x
2 x
2 x
2 x

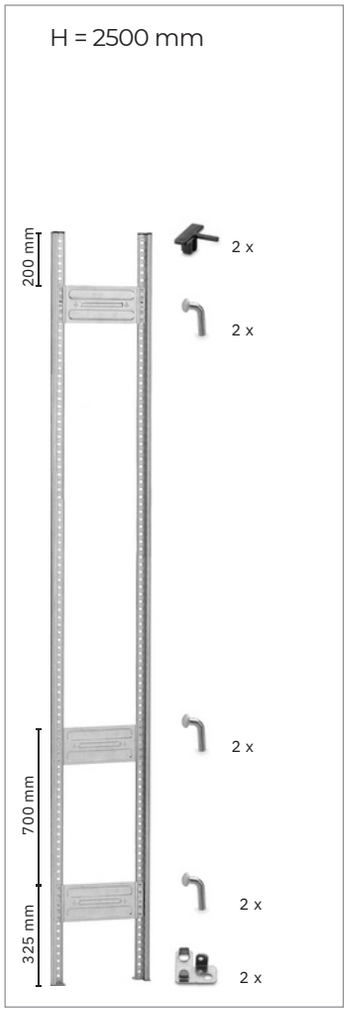
H = 2500 mm
200 mm
700 mm
325 mm
2 x
2 x
2 x
2 x
2 x

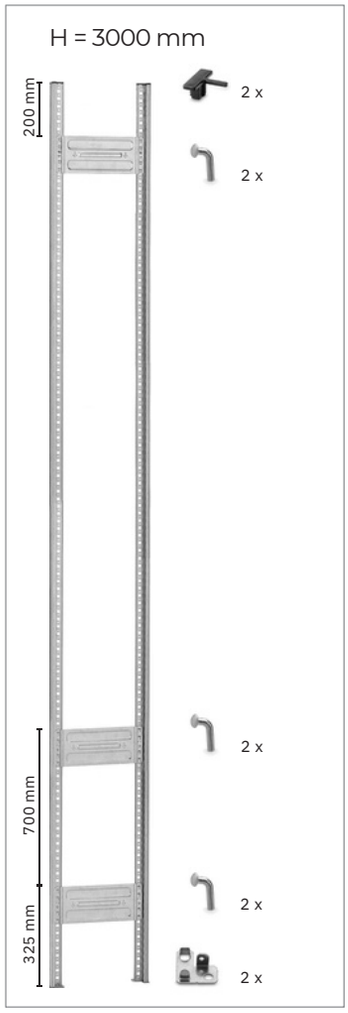
H = 3000 mm
200 mm
700 mm
325 mm
2 x
2 x
2 x
2 x
2 x

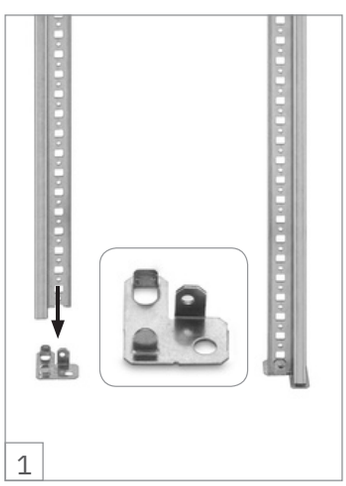
1

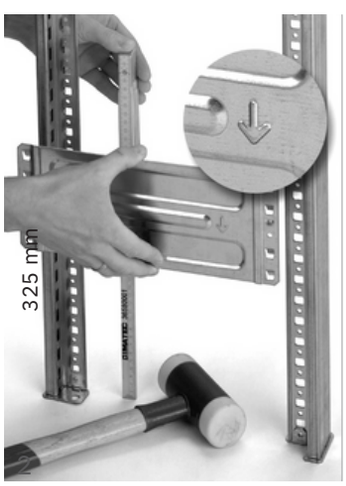
325 mm

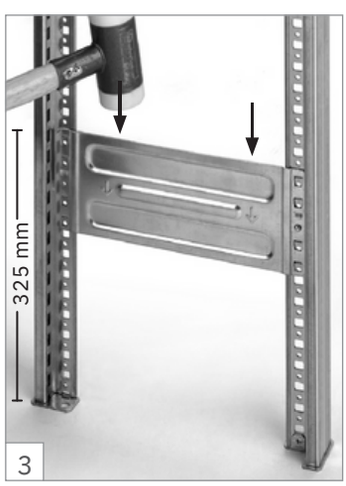
325 mm
3

4

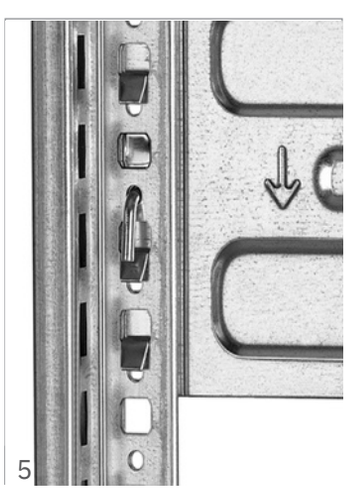
5

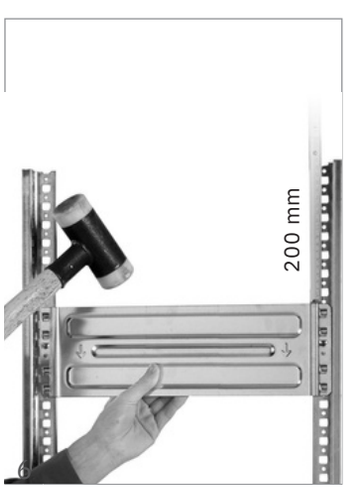
200 mm
6

7

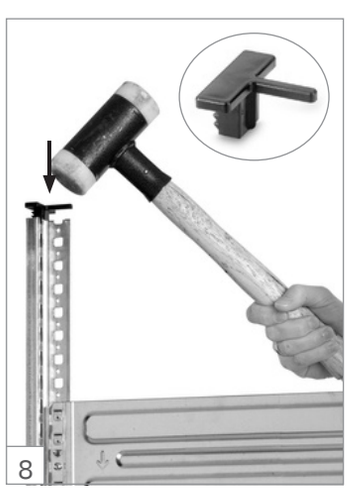
8

9

10

11

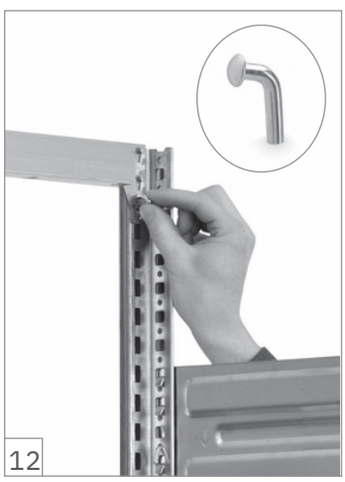
12

max.!
100 mm
13

14

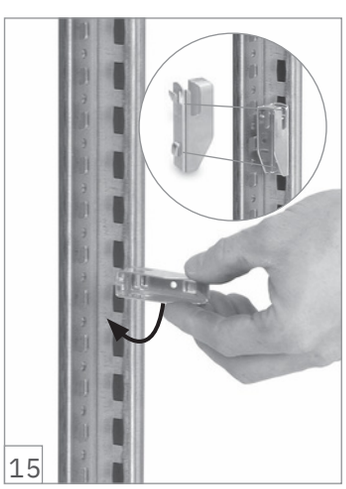
15

16

17

18

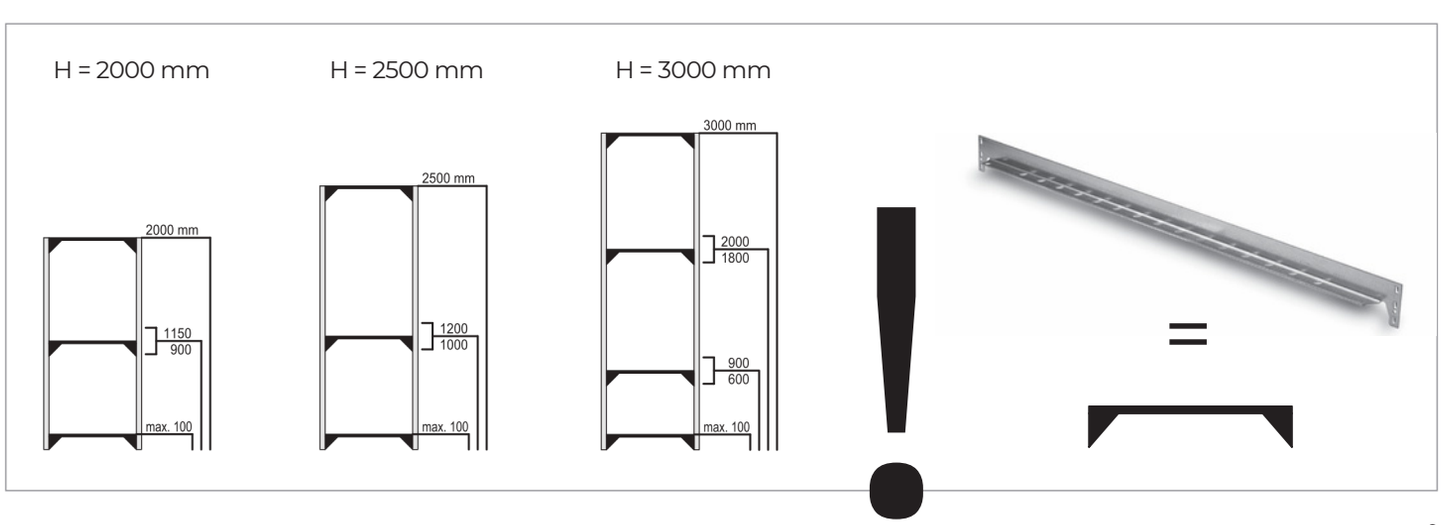
H = 2000 mm
H = 2500 mm
H = 3000 mm
2000 mm
1150
900
max. 100
2500 mm
1200
1000
max. 100
3000 mm
2000
1800
900
600
max. 100
!
=

Medium-Duty

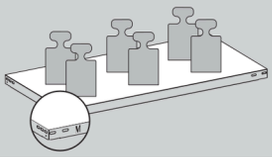

D Die Anbauregale werden gleichmäßig rechts und links an das Grundregal angebaut.

CZ Regálové nástavby instalujte vpravo a vlevo k základnímu regálu.

DK Påbyggingsreolene påbygges basisreolen jevnt på venstre og høyre side.

E Las estanterías adosadas se instalan uniformemente a la derecha y a la izquierda contra la estantería básica.

EST Lisamoodulid paigaldatakse sümmeetriliselt põhiriiulist paremale ja vasa kule poole.

F Les étagères supplémentaires sont fixées identiquement à droite et à gauche à l'étagère de base.

GB The add on racks are joined equally to the right and left of the basic shelf.

H A toldatállványokat a jobb és bal oldalon egyaránt hozzá kell toldani az alapállványhoz.

I L'assemblaggio degli scaffali componibili a quello base deve avvenire contemporaneamente sul lato destro e su quello sinistro.

N Påbyggingsreolene påbygges basisreolen jevnt på venstre og høyre side.

NL De aanbouwstellingen worden gelijkmatig zowel rechts als links aan de basisstelling gemonteerd.

P As estantes adicionais são acrescentadas uniformemente no lado direito e no lado esquerdo da estante básica.

PL Segmenty dobudowywane rega³u s¹ montowane równomiernie po prawej i lewej stronie segmentu podstawowego rega³u.

RO Extensiile de rafturi se montează ca şi rafturile de bază verticale.

RUS Приставные стеллажи монтируются одинаковым образом на установленном в вертикальном положении базовом стеллаже.

S Tillbyggnadshyllorna monteras jämnt fördelade till höger och vänster om grundhyllan.

SF Hyllyn lisäosia voi asentaa tasapuolisesta perushyllyn oikealle ja vasemmalle puolelle.

SK Prídavné regály sa pristavujú rovnomerne vpravo a v¾avo na základný regál.

SLO Prikljuèni regali se postavijo enakomerno desno in levo od osnovnega regala. ca.

TR Ýlave raflarý eþit biçimde saðdan ve soldan temel rafa monte edilir.

D **Sicherheitshinweis:** Um Verletzungen bei der Montage zu vermeiden, empfehlen wir Ihnen zwingend das Tragen von Arbeitshandschuhen!

CZ **Bezpeènostní pokyn:** Aby se pøi montáži zabránilo možným úrazùm, naléhavì doporuèujeme používání pracovních rukavic.

DK **Sikkerhedsanvisning:** Det anbefales på det kraftigste at benytte arbejdshandsker for at undgå tilskadekomst ifm. montering!

E **Indicación de seguridad:** Para evitar lesiones durante el montaje, recomendamos llevar obligatoriamente guantes detrabajo.

EST **Ohutusjuhis:** Vigastuste vältimiseks montaaži ajal soovitame tungivalt kasutada töökindaid!

F **Consigne de sécurité:** Afin d'éviter des blessures lors du montage, nous vous recommandonsinstamment de porter des gants de travail!

GB **Safety note:** In order to avoid injuries during assembly, we strongly recommend wearing work gloves!

H **Biztonsági tudnivaló:** A szerelés közbeni sérülések elkerülése érdekében használjon munkakesztyût!

I **Avvertenza di sicurezza:** Per evitare lesioni durante il montaggio, consigliamo vivamente di indossare guanti di protezione.

N **Sikkerhetsråd:** For å unngå personskader under monteringen anbefaler på det sterkeste å bruke arbeidshansker!

NL **Veiligheidsaanwijzing:** Om verwondingen bij de montage te vermijden, bevelen wij u met drang aan werkhandschoenen te dragen!

P **Indicação de segurança:** Para evitar lesões durante a montagem, é aconselhável usar imperativamente luvas de trabalho!

PL **Wskazówka dotycz¹ca bezpieczeñstwa:** Aby unikn¹æ obra¿eñ w czasie monta¿u, zaleca siê noszenie rêkawic roboczych.

RO **Indicaţie de siguranţă:** Pentru evitarea accidentelor în timpul montajului, recomandăm purtarea obligatorie a încălţămintei de protecţie!

RUS **Указания по технике безопасности:** Чтобы избежать травм при монтаже, мы настоятельно рекомендуем использовать рабочие перчатки!ring!

S **Säkerhetsanvisning:** För att undvika personskador vid montaget, är det absolut nödvändigt att använda arbetshandskar!

SF **Bezpeènostný pokyn:** Dôrazne vám odporúèame používa pri montáži pracovné rukavice, aby ste sa vyhli poraneniam!

SK **Turvaohje:** Loukkaantumisten estämiseksi asennuksen aikana, suosittelemme ehdottomasti työkäsineiden käyttöä!

SLO **Varnostni napotek:** Priporoèamo obvezno uporabo delovnih zašèitnih rokavic! Tako boste prepreèili nevarnost telesnih poškodb pri montaži.

TR **Güvenlik bilgisi:** Montaj sýrasýnda yaralanmalarý önlemek için mutlaka iþ eldivenleri kullanmanýzý öneriyoruz.

Medium-Duty

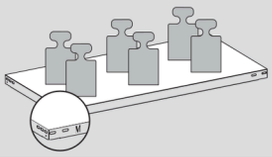

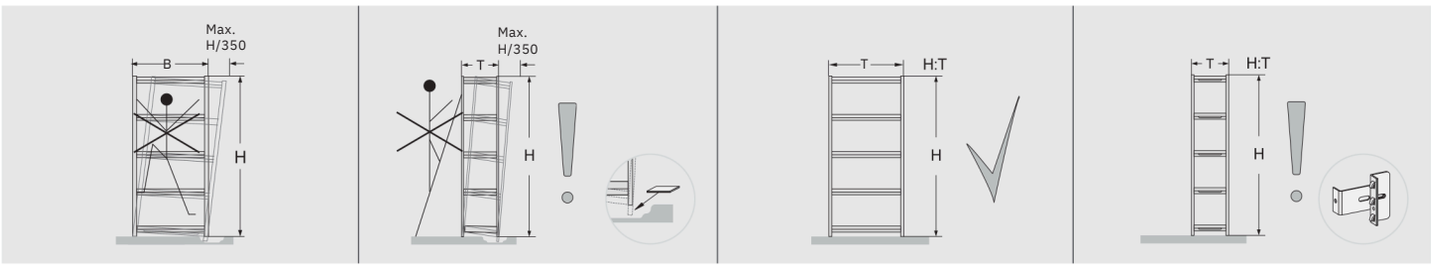

D Beachten Sie bitte, dass die Stützrahmen senkrecht stehen. Eine Abweichung um ein Dreihundertfünfzigstel der Höhe kann toleriert werden, ggf. sind Unterlegplatten erforderlich. Als standsicher gelten von Hand be- und entladene Regale, wenn der Wert: Höhe geteilt durch Tiefe kleiner oder gleich 5 ist. Falls das Ergebnis größer als 5 ist, sind die Regale durch geeig- nete Maßnahmen zu sichern (DGUV Regel 108-007 - ehemals BGR 234). Sollten Sie bezüglich der erforderlichen Sicherungen Fragen haben, rufen Sie uns bitte an.

CZ Nesmí být pøekroèeno vychýlení v rozsahu V/350, pøípadnì je nezbytné použít podložky. Za bezpeèné jsou považovány regály s ruènì zakládanými a odebíranými materiály, je-li pomìr V:H menší než 4:1. V opaèném pøípadì je nutno realizovat zvláštní zajištení (DIN EN 15635).
Obsluha regálù pomocí pojízdných nebo opìrných žebøíkù je bez zvláštníno zajištení a statické kontroly zásadne zakázána.

DK Sørg for, at støtterammerne kommer til at stå lodret. En afvigelse på 1/350 i højden kan tole- reres, evt. er der brug for underlagsplader. Hylder, der fyldes eller tømmes manuelt, kan betragtes som stabile i det øjeblik værdien svarer til: Højde divideret med dybde mindre eller lig med 4. Hvis værdien er større end 4, skal der træffes egnede foranstaltninger til sikring af hylderne (DIN EN 15635). Hvis du har spørgsmål desangående, er du velkommen til at kon- takte os.

E Procure que los bastidores estén en posición perpendicular. No se puede superar una variación de H/305 (altura). Dado el caso pueden ser necesarias placas espaciadoras. Las estanterías para cargas y descargas manuales con consideradas estables cuando la proporción de la altura a la profundidad sea inferior a 4:1. En caso contrario deberían integrarse dispositivos especiales de seguridad (DIN EN 15635). Se prohíbe expresamente cargar y descargar las estanterías con la ayuda de escaleras móviles o de pared sin haber incorporado dispositivos especiales de seguridad y sin una verificación estática.

EST Jälgige, et tugiraam asetseks vertikaalselt. Kõrvalekaldeid võib tolereerida umbes üks kolmesa- javiiekümnendik kõrgusest, vajaduse korral on vajalik kasutada alusplaate. Käsitsi täidetavad ja tühjendatavad riiulid loetakse stabiilseks, kui: kõrguse ja sügavuse jagatis on 4 või väiksem. Kui tulemus on suurem kui 4, tuleb riiulid vastavate abimeetmete abil kindlustada (DIN EN 15635). Vajalikke kindlustusvahendeid puudutavate küsimuste korral helistage meile.

F Veillez à ce que les châssis d'appui soient parfaitement verticaux. Un écart de un trois cent cinquantième de la hauteur est admissible, le cas échéant des cales d'épaisseur sont indispen- sables. On considère que des étagères (dé) chargées à la main sont stables si la hauteur divisée par la profondeur est plus petite ou égale à 4. Si le résultat de cette division est plus grand que 4, il faut prendre des mesures appropriées afin de stabiliser les étagères (DIN EN 15635). Si vous avez des questions au sujet des sécurités requises, n'hésitez pas à nous contacter.

GB Please make sure that the support frames are vertical. A deviation of a three hundred and fif- tieths of the height can be tolerated; shims may be necessary. Shelves which can be loaded and unloaded by hand are considered to be stable when the value of: the height divided by the depth is less than or equal to 4. The shelves need to be suitably secured if the value is greater than 4 (DIN EN 15635). Don't hesitate to ring us for any questions you may have about the type of securing required.

H Figyeljen rá, hogy a támasztókeret függõlegesen álljon. Legfeljebb a magasság háromszázöt- vened részével térhet el tõle, ellenkezõ esetben alátétlemezeket kell alkalmazni. A kézi rako- dású állványok állása biztonságosnak tekinthetõ, ha a magasság osztva a mélységgel 4-nél kisebb vagy 4-el egyenlõ értéket ad. Amennyiben az eredmény 4-nél nagyobb, az állványokat biztosítani kell alkalmas intézkedésekkel. Ha kérdései lennének a szükséges biztosításokkal kapcsolatban, hívjon minket (DIN EN 15635). Az állványok mozgó- vagy nekitámasztott létrá- król történõ kiszolgálása külön biztosítások és statikai vizsgálat nélkül alapvetõen tilos.

I Prestare attenzione al fatto che i telai di supporto siano a piombo. Lo scarto non deve essere superiore a H/350. Eventualmente occorrono gli spessori. Gli scaffali caricati / scaricati manual- mente risultano stabili quando il rapporto H:T è inferiore rispetto a 4:1. È altrimenti necessario adottare misure di sicurezza speciali (DIN EN 15635).
L'utilizzo degli scaffali per mezzo di scale di movimentazione o ad aggancio è fondamentalmente vietato senza adottare particolari misure di sicurezza e senza un controllo di stabilita.

N Pass vennligst på at støtterammen står loddrett. Et avvik på en trehundre og femtiendedel av høyden kan tolereres, evt. kan man benytte underlagsplater. Standsikkerheten for reoler ved inn- og utlegging for hånd gjelder når verdien er: Høyde delt på dybde er mindre enn eller lik 4. Hvis resultatet er større enn 4 må en ta tilsvarende forholdsregler for å sikre reolene (DIN EN 15635).
Hvis du skulle ha spørsmål angående nødvendig sikring, ber vi deg om å ringe oss.

NL Gelieve ervoor te zorgen dat de steunframes loodrecht staan. Een afwijking van H/350 kan worden getolereerd, evt. zijn er onderlegplaten nodig. Met de hand in- en uitgeladen rekken gelden als stabiel, als de waarde:hoogte gedeeld door diepte kleiner dan of gelijk aan 4 is. Indien het resultaat groter dan 4 is, moeten de rekken door gepaste maatregelen worden verstevigd (DIN EN 15635). Indien u vragen zou hebben gelieve ons op te bellen.

P Por favor tome nota de que os quadros de apoio se encontram na posição vertical. Pode toler- ar-se um desvio de trezentos e cinquenta centésimos na altura, eventualmente são necessárias chapas de apoio. Considera-se que as estantes carregadas e descarregadas manualmente são estáveis, se o valor: altura dividida pela profundidade for inferior ou igual a 4. Se o resultado for superior a 4, as estantes deverão ser fixadas por meio de medidas adequadas. Se tiver questões relacionadas com os dispositivos de fixação necessários, por favor telefonenos (DIN EN 15635). Em princípio, não é permitida a manipulação das estantes com escadas móveis ou escadas de encosto sem dispositivos de segurança especiais e sem controlo estático.

PL Ramy podpory nale¿y ustawiæ w pozycji pionowej. Nie wolno przekraczaæ odchylenia wys./350. W przeciwnym razie konieczne s¹ podk³adki. Za stabilne s¹ uznawane rêcznie zaladowywane i roz³adowywane rega³y, w których stosunek wysokoœci do g³ębokoœci jest mniejszy od 4:1. W przeciwnym razie nale¿y wykonaæ szczególne zabezpieczenia (DIN EN 15635). Bez zabezpieczeñ tego typu oraz bez sprawdzenia statyki jest zakazane stosowanie do rega³ów drabin.

RO Vă rugăm să vă asiguraţi de poziţia perfect dreaptă a cadrului de susţinere. O abatere de 1/350 din înălţime poate fi toleratră, dacă este cazul, adăugaţi plăcile suport necesare. Raftul trebuie asigurat împotriva căderi atunci când înălţimea acestuia este de peste 4 ori mai mare decât grosimea acestuia (DIN EN 15635). Folosirea rafturilor prin intermediul scărilor şi al traverselor este în principiu interzisă în lipsa siguranţelor speciale şi fără o verificare statică.

RUS Просьба проследить, чтобы опорные рамы стояли вертикально. Отклонение на тристапятидесятую часть высоты может считаться допуском, при необходимости требуются подкладные пластины. Загружаемые и выгружаемые вручную стеллажи считаются устойчивыми, если величина от деления высоты на глубину меньше или равна 4. Если результат превышает значение 4, необходимо обеспечить безопасность стеллажей с помощью соответствующих мер (DIN EN 15635). Если у Вас возникли вопросы по поводу необходимых мер защиты, просьба обращаться к нам.

S Var vänlig och ser till att stödramarna står lodrätt. En avvikelse på en trehundrafemtiodel på höjden kan tolereras, ev. krävs underläggsplattor. Hyllor som har lastats på och lastats av för hand anses vara stabila om värdet: av höjden delad med djupet är mindere eller lika med 4. Om resultatet är större än 4 skall hyllorna säkras med hjälp av lämpliga åtgärder (DIN EN 15635). Skulle ni ha frågor angående de nödvändiga säkerhetsanordningarna, så ring gärna till oss.

SF Tarkasta, että tukirungot seisovat pystysuorassa. Poikkeavuus saa olla enintään kolmessadas- viideskymmenesosa korkeudesta (H/350), tarvittaessa on käytettävä aluslaattoja. Tarvittaessa on käytettävä aluslaattoja. Tukevasti seisovaksi katsotaan täytettyjä tai tyhjiä hyllyjä, mikäli arvo: Korkeus jaettuna syvyyden tulos =/< 4. Jos tulos on > 4, täytyy hyllyt varmistaa vastaavin toimenpitein (DIN EN 15635). Soittakaa meille, jos varmistamisen suhteen esiintyy kysymyksiä.

SK Dbajte, prosím, na to, aby oporné rámy stáli zvisle. Odchýlka o jednu tristopäťdesiatinu výšky sa môže tolerovať, prípadne sú potrebné podložky. Stabilné sú regály plnené a vyprázdòované ruène, keï je hodnota: výška delená hâbkou menšia alebo sa rovná 4. Ak je výsledok väèší než 4, treba regály zabezpeèiť vhodnými opatreniami (DIN EN 15635). Ak by ste mali otázky oh¾adom potrebných zabezpeèení, zavolajte nám prosím.

SLO Oporni okviri morajo stati navpièno. Dopustno je odstopanje za eno tristopetdesetino višine. V nasprotnem primeru je treba uporabiti podložne plošèe. Za regale, ki se roèno polnijo in razk- ladajo, velja, da so stojno stabilni, èe je rezultat deljenja višine z globino 4 ali manj. Èe je omenjeni rezultat veèji kot 4, je treba regale pritrditi s pomoèjo ustreznih ukrepov. Èe imate na podroèju potrebnih pritrditev kakršnakoli vprašanja, nas prosimo, poklièite (DIN EN 15635). Pri delu z regali je uporaba pomiènih in prislonskih lestev brez posebnih varoval in brez statiènega preverjanja naèeloma prepovedana.

TR Lütfen destek çerçevelerinin dik olarak durmasýna dikkat edin. Yüksekliðin üç yüzde birinden (1/350) bir sapmaya izin verilebilir, aksi takdirde bir zemin plakasý gereklidir. Elle yüklenen veya boþaltýlan raflar þu deðerlerde saðlam olarak kabul edilir: Yükseklik bölü derinlik deðeri 4'e eþit veya bu deðerden küçük. Sonucun 4'ten büyük olmasý halinde raflar uygun önlemlerle sabit- lenmelidir. Gerekli sabitlemeler hakkýnda sorularýnýz varsa, lütfen bizi arayýn (DIN EN 15635). Raflarýn kayan veya yaslanan merdivenlerle kullanýlmasý, özel önlemler ve statik kontrol olmadan kesinlikle yasaktýr.

Medium-Duty

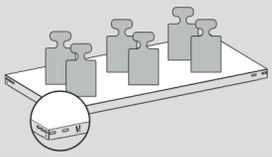

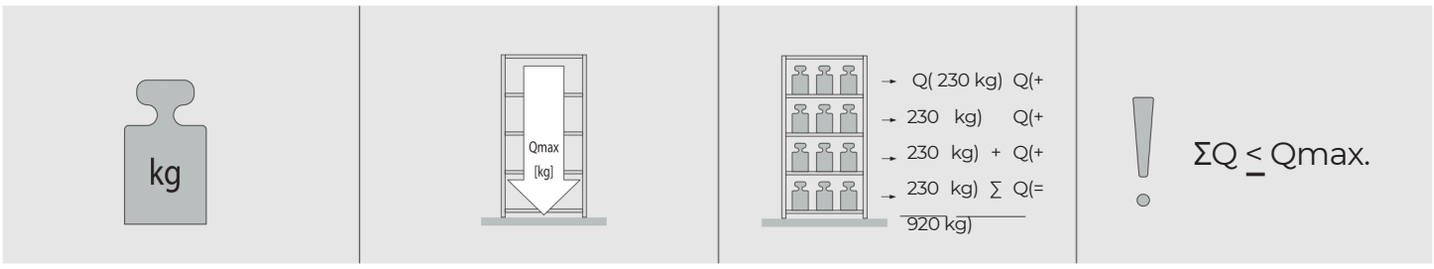

D Fachbodenregal mit Aussteifungstraversen
CZ Policový regál s výztužnými príæníky
DK Profilreol med afstivningstraverser
E Estantería de baldas con travesaños de refuerzo
EST Riiul tugevdustaladega
F Rayonnages à étagères avec des traverses de raidissement
GB Shelf system with reinforcing cross-arms
H Polcosállvány merevítőbordákkal
I Scaffale a ripiani con traverse di rinforzo
N Hyllegulvreol med avstivingstraverser
NL Leggerplank met stutdwarsbalken
P Estante com prateleiras com travessas de reforço
PL Estante com prateleiras com travessas de reforço
RO Rega³ z pó³kami komorowymi z poprzecznicami usztywniaj¹cymi
RUS Biblioraft cu raft de bază inferior cu traverse de rigidizare
S Стеллаж с траверсами жесткости
SF Fackhylla med förstärkningstraverser
SK Hyllykö vahvistuspalkkien kanssa
SLO Policový regál s vystužovacími prieènymi nosníkmi
Regali s policami z ojaèitvenimi preèniki
TR Güçlendirici kiriþli raf

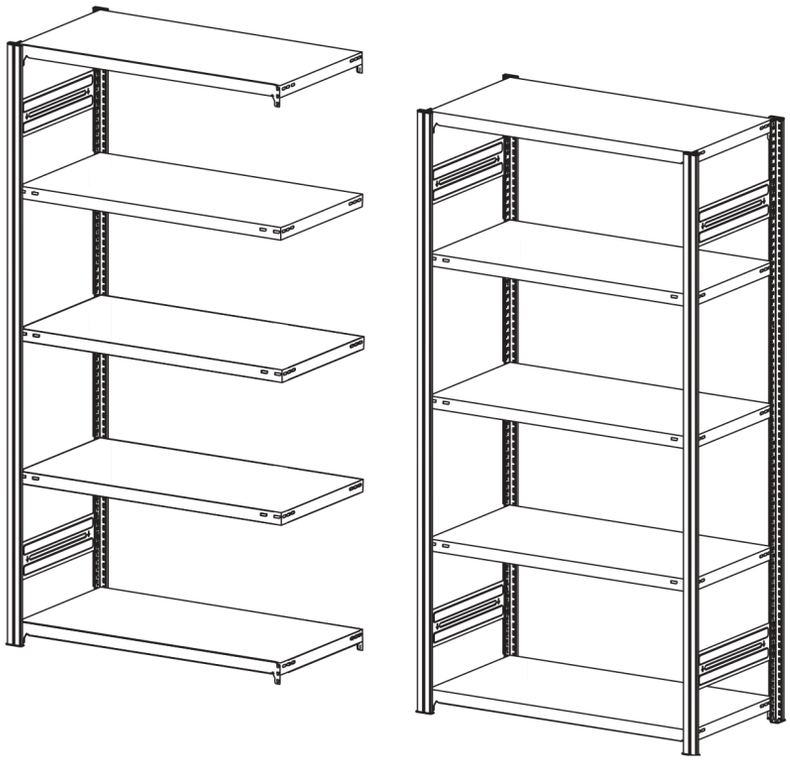

D Lastangaben!
CZ Údaje o nosnosti!
DK Belastningsangivelser!
E Datos de carga!
EST Andmed koormuse kohta!
F Indications de charge!
GB Permissible loading!
H Teheradatok!
I Indicazioni sulla portata!
N Lastangivelser!
NL Opgave van de belasting!
P Indicações de carga!
PL Dane obci¹¿enia!
RO Date privind sarcinile suportate!
RUS Данные по нагрузке!
Lastuppgifter!
Kuormitustiedot!
S Údaje o nosnosti!
SF Podatki o obremenitvi!
SK Yük bilgileri!
SLO
TR

H	[mm]	2000 mm	2500 mm	3000 mm
Qmax.	[kg]	1600 kg	1800 kg	1700 kg

	Q 750 mm	Q 1000 mm	Q 1300 mm
300 mm	220 kg	220	200
400 mm	225 kg	kg	kg
500 mm	230 kg	225	215
600 mm	240 kg	kg	kg
700 mm	230 kg	230	230
800 mm	230 kg	kg	kg
900 mm	-	240	240
1000 mm	-	kg	kg
		230	240
		kg	kg

Medium-Duty

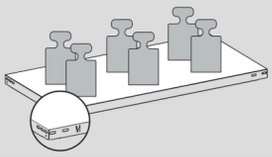

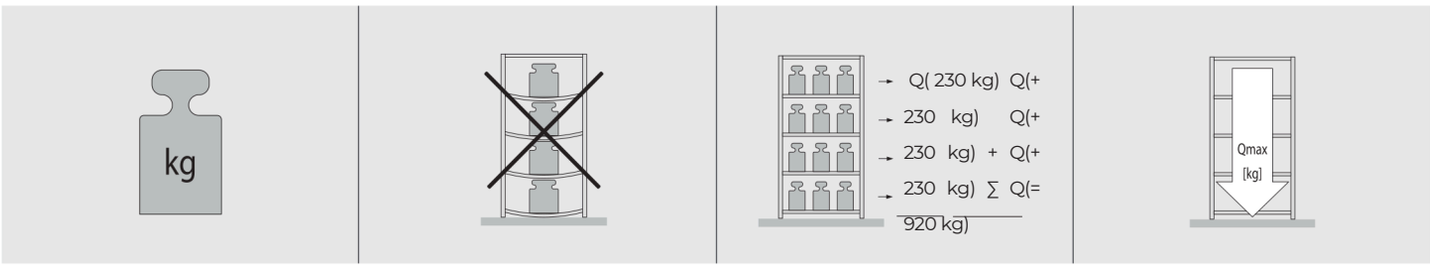

D Die angegebenen maximalen Tragfähigkeiten für Fachböden [Q] gelten bei jeweils gleichmäßig verteilter Last. Die Summe der Fachlasten [ΣQ] in einem Regalfeld muss kleiner gleich der unten angegebenen Feldlast [Qmax.] sein. Bei Aufstellung von weniger als 3 Regalfeldern reduziert sich die jeweils angegebene Feldlast um 10%. Der Gesamtschwerpunkt darf in jedem Fall nicht über der halben Regalhöhe liegen.

CZ Uvedené maximální nosnosti pro police [Q] platí vždy pøi rovnomìrnì rozložené záteži. Souèet zatížiní jednotlivých polic [∑Q] v jednom regálovém poli musí být menší nebo roven níže uvedenému zatížení pole [Qmax.]. Pøi sestavení ménì než 3 regálových polí se snižuje uvede- né zatížení pole o 10%. Celkové tìžištì nesmí v žádném pøípadì ležet nad polovinou výšky regálu.

DK Den opførte maks. bæreevne for hylderne [Q] gælder kun ved jævn fordelt belastning. Summen af hyldernes belastning [∑Q] i et element skal være mindre end den nedenfor opfør- te elementbelastning [Qmax.]. Ved opstilling af mindre end 3 elementer reduceres den opførte elementbelastning med 10%. Det samlede tyngdepunkt må i hvert fald ikke ligge over halv reolhøjde.

E Los datos máximos de carga para baldas [Q] son válidos si la carga está repartida de forma uniforme. La suma de las cargas [∑Q] de un compartimiento de estantería debe ser igual o inferior al peso por superficie [Qmax.] indicado. Cuando se colocan menos de tres compartimientos de estantería, el peso por superficie indicado de cada compartimiento se reduce en un 10%. En ningún caso el centro de gravedad de la carga total debe hallarse en la mitad superior de la estantería.

EST Riiuliplaatide märgitud maksimaalsed kandevõimed [Q] kehtivad vastavalt ühtlaselt jaotunud koormuse korral. Osakoormuste summa [ΣQ] peab ühel riiulimoodulil olema väiksem/võrdne allpool märgitud kogukoormusest [Qmax.]. Vähem kui 3 riiulimooduli paigaldamisel alaneb vastavalt märgitud kogukoormus 10% võrra. Raskuskese ei tohi igatahes olla kõrgemal kui pool riiuli kõrgust.

F Les données maximales de support de charge pour sols spéciaux (Q) sont valables dans le cas d'un partage régulier de la charge. La somme des charges spéciales [ΣQ] sur un plan d'étagère doit être égale ou inférieure au poids/surface [Qmax.]. Das les cas ou le montage comporte moins de 3 plans d'étagères, le poids/surface se réduit de 10%. La totalité de la charge ne doit en aucun cas dépasser la moitié de la hauteur.

GB The maximum carrying loads listed for compartment floors [Q] apply when the load is evenly distributed in each case. The sum of compartment loads [ΣQ] in a shelf bay must be smaller or equivalent to the bay load [Qmax.] stated below. In cases where fewer than 3 shelf bays are erected, the bay load listed is reduced by 10% in each case. The overall centre of gravity must not under any circumstances be above half the height of the shelving.

H A megadott maximális polc-teherbírások [Q] egyenletesen megoszló tehelésre vonatkoznak. A polcterhelések összege [∑Q] egy állványmezőben az alább megadott mezőterhelésnél [Qmax.] kisebb/egyenlő lehet. Kevesebb mint 3 állványmező felállítása esetén a megadott mezőterhelés 10%-kal lecsökken. Az össz-súlypont semmi esetre sem eshet a fél-állványmagasság fölé.

I Le capacità di carico massime specificate per i ripiani [Q] hanno valore nel caso in cui il carico sia uniformemente ripartito. La somma dei carichi degli scomparti [∑Q] nella campata dello scaffale deve essere minore o uguale al carico della campata indicato di seguito [Qmax.]. Montando meno di 3 campate dello scaffale si riduce del 10% il carico della campata indicato. Il baricentro generale non deve trovarsi in nessun caso sopra alla metà dell'altezza dello scaffale.

N Angitt maks. bæreevne for hyllebunn [Q] gjelder ved jevnt fordelt last. Summen av hyllebelastningene [∑Q] i et reolområde må være mindre enn eller lik feltbelastningen [Qmax.] som er angitt nedenfor. Ved oppstilling av mindre enn 3 reolområder, reduseres den angitte områdebelastningen med 10 %. Det totale tyngdepunktet må under ingen omstendighet ligge over halve reolhøyden.

NL Het opgegeven maximale draagvermogen voor leggers [Q] geldt bij telkens gelijkmatig verdeelde belasting. De som van de belasting van de leggers [ΣQ] in één stellingveld moet kleiner of gelijk zijn aan de onderstaande veldbelasting [Qmax.]. Bij opstelling van minder dan 3 stellingvelden wordt de telkens opgegeven veldbelasting met 10% gereduceerd. Het algemene zwaartepunt mag in elk geval niet boven de helft van de stellinghoogte liggen.

P A capacidade de carga máxima indicada para as prateleiras [Q] é válida para a carga distribuí- da uniformemente. A soma das cargas da prateleira [∑Q] num vão da estante deve ser inferi- or ou equivalente à carga do vão indicada em baixo [Qmax.]. Nos casos em que a montagem comporta menos de 3 vãos, a carga do vão indicada reduz em 10%. O centro de gravidade total não deve situar-se nunca acima da metade da altura da estante.

PL Podane maksymalne noœnoœci pó³ek [Q] odnosz¹ siê do równomiernie roz³o¿onych ciê¿arów. Suma obci¹¿eñ pó³ek [∑Q] w jednym segmencie rega³u musi byæ mniejsza lub równa ni¿ej podanemu obzi¹¿eniu [Qmax.]. W przypadku ustawienia mniej ni¿ 3 segmentów rega³u poda- ne obzi¹¿enia nale¿y zredukowaæ o 10%. Punkt ciê¿-koœci nie mo¿e znajdowaæ siê powy¿ej po³owy wysokoœci rega³u.

RO Capacitatea portantă specificată a rafturilor [Q] este valabilă în condiţiile supunerii la sarcini distribuite uniform. Suma sarcinilor pe rafturi [SQ] în câmpul unui raft trebuie să fie mai mică sau egală cu sarcina câmpului specificată mai jos [Qmax.]. La dispunerea a mai puţin de 3 câmpuri de rafturi se reduce corespunzător şi sarcina specificată pe câmp, cu 10%. Centrul total de greutate nu trebuie să se afle în niciun caz peste jumătatea înălţimii raftului.

RUS Указанные максимальные несущие способности для уровней полок [Q] справедливы в случае равномерного распределения нагрузки. Сумма нагрузок полок [∑Q] в стеллажной секции должна быть меньше или равна указанной нагрузке для секции между опорами [Qmax.]. При размещении менее 3 стеллажных секций указанная нагрузка на секцию между опорами уменьшается соответственно на 10%. Общий центр тяжести ни в коем случае не должен лежать выше половины высоты стеллажа.

S Den angivna maximala bärförmågan för hyllorna [Q] gäller vid respektive jämnt fördelad last. Summan av hyllornas belastning [∑Q] i ett hyllfält måste vara mindre eller lika med nedan angivna fältlast [Qmax.]. Vid uppställning av mindre än 3 hyllfält reduceras den respektive angivna fältlasten med 10%. Den totala tyngdpunkten får i varje fall inte ligga högre än på hyllans halva höjd.

SF Annetut hyllyjen enimmäiskantavuudet [Q] pätevät, kun paino on jaettu tasaisesti. Painon yhteismäärä [∑Q] hyllyllä on oltava pienempi tai sama kuin alla annettu paino [Qmax]. Jos hyllykössä on alle 3 hyllyä, alla annettu kantavuus pienenee aina 10 %. Painopisteen keskus ei saa olla koskaan hyllykön korkeuden puolivälin yläpuolella.

SK Uvedené maximálne nosnosti pre police [Q] platia vždy pri rovnomerne rozdelenej záťaži. Súèet záťaží prieèinkov [ΣQ] v jednom regálovom poli musí byť menší alebo rovnaký ako dole uvedená záťaž po¾a [Qmax.]. Pri zostavení menej ako 3 regálových polí sa znižuje vždy uvedená záťaž po¾a o 10%. Celkové ťažisko v každom prípade nesmie ležať nad polovièou výškou regála.

SLO Navedene maksimalne vrednosti za nosilnosti polic [Q] veljajo pri enakomerno porazdeljenem bremenu. Vsota nosilnosti polic [∑Q] v regalnem bloku mora biti manjša ali enaka spodaj navedeni obremenitvi bloka [Qmax.]. Pri postavitvi manj kot 3 regalnih blokov se zmanjša navedena obremenitev bloka za 10%. Skupno težišèe se ne sme nahajati nad polovico višine regala.

TR Raflar için verilen maksimum taþýma kapasitesi [Q] dengeli biçimde daðýtýlmýþ yükler için geçerlidir. Bir raf alanýndaki raf yüklerinin toplamý [∑Q] aþaðýda bildirilen alan yükünden [Qmax.] düþük veya eþit olmalýdýr. 3 raf alanýndan daha az kurulduðunda belirtilen alan yükü her seferinde %10 azalmaktadýr. Toplam aðýrlýk noktasý hiçbir seferinde raf yüksekliðinin yarýsýnýn altýnda olmamalýdýr.

Heavy-Duty

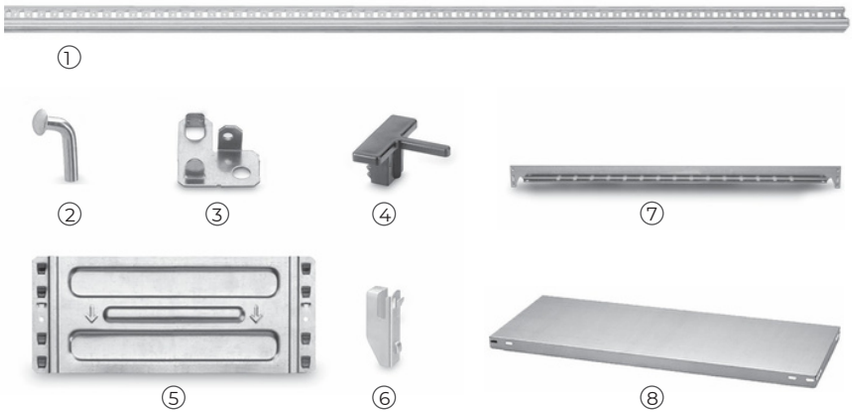

H =	2000 mm	2500 mm	3000 mm
Qmax.:	1200 kg	1000 kg	1300 kg
①	4 x	4 x	4 x
②	16 x	20 x	2 4 x
③	4 x	4 x	4 x
④	4 x	4 x	4 x
⑤	4 x	4 x	6 x
⑥	12 x	12 x	1 6 x
⑦	4 x	6 x	6 x
⑧	5x	6 x	7 x

H =	2000 mm	2500 mm	3000 mm
Qmax.:	1200 kg	1000 kg	1300 kg
①	2 x	2 x	2 x
②	12 x	16 x	18 x
③	2 x	2 x	2 x
④	2 x	2 x	2 x
⑤	2 x	2 x	3 x
⑥	12 x	12 x	16 x
⑦	4 x	6 x	6 x
⑧	5 x	6 x	7 x

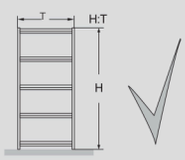

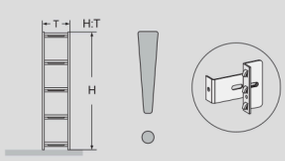

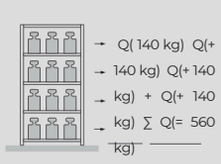

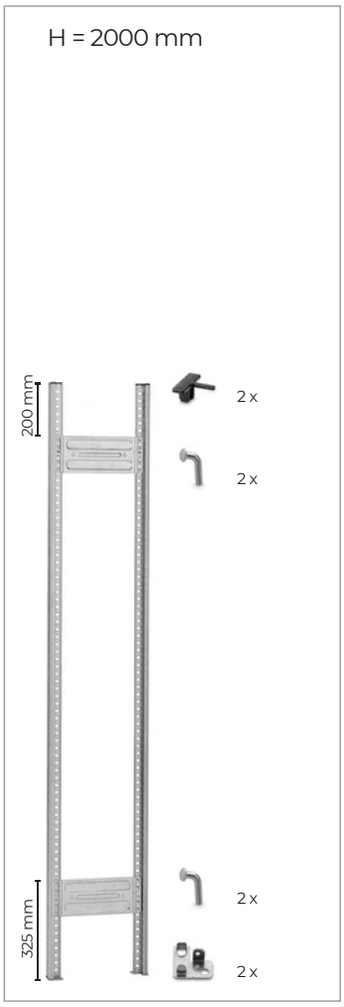
H = 2000 mm
200 mm
2 x
2 x
325 mm
2 x
2 x

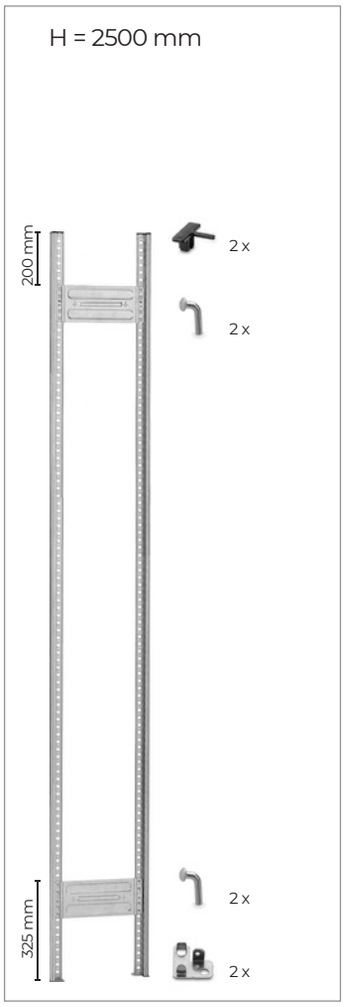
H = 2500 mm
200 mm
2 x
2 x
325 mm
2 x
2 x

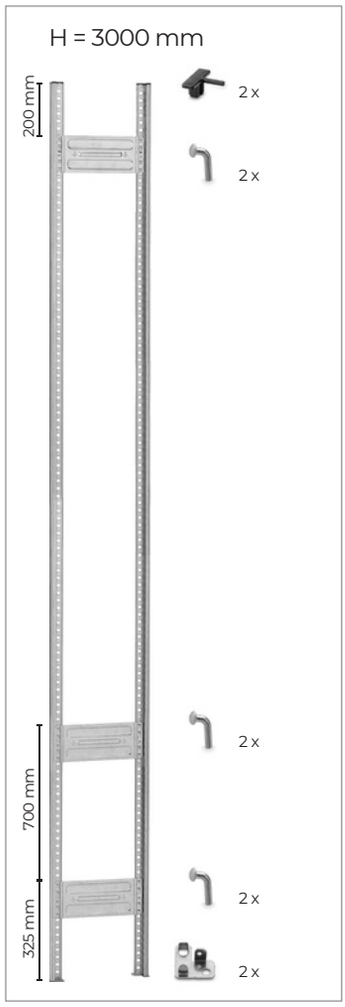
H = 3000 mm
200 mm
2 x
2 x
700 mm
2 x
325 mm
2 x
2 x

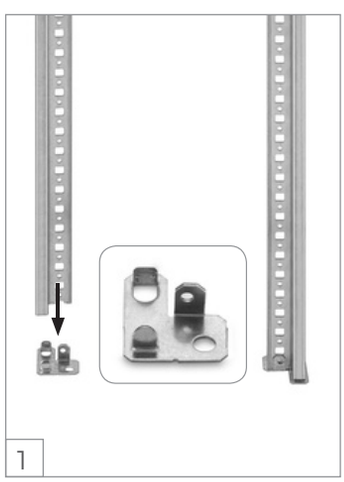
1

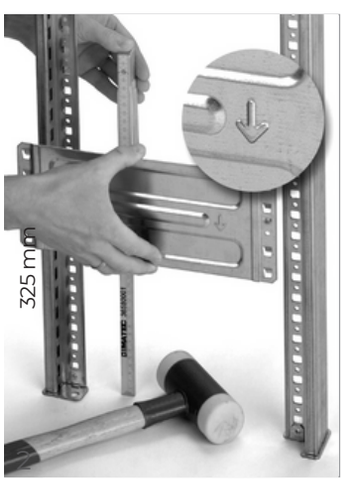
325 mm

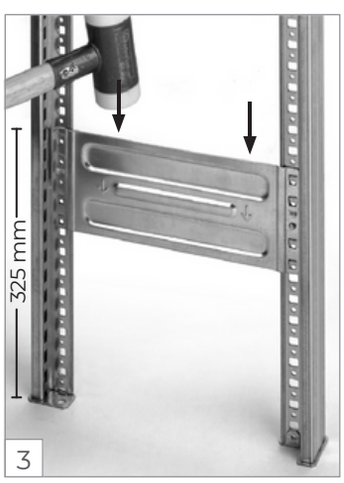
325 mm
3

4

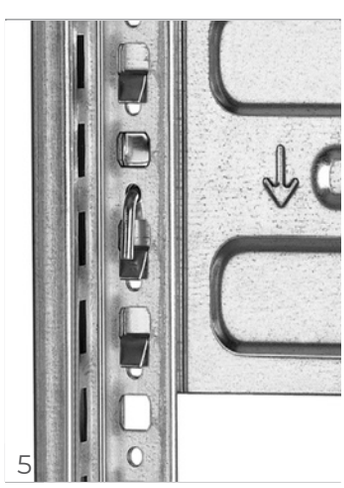
5

200 mm

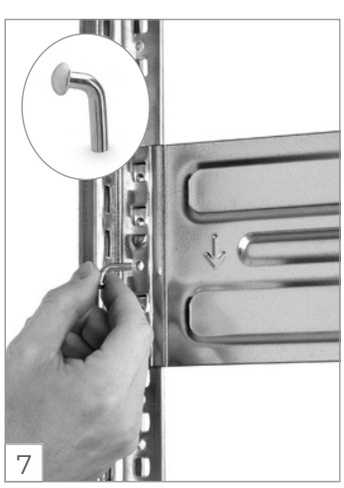
7

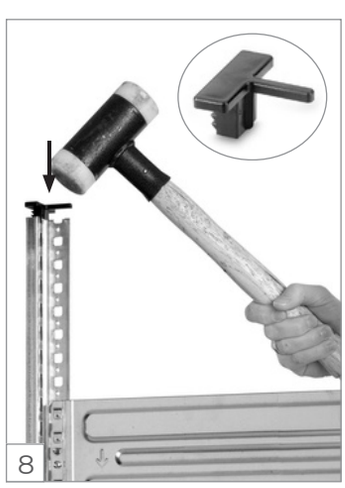
8

9

10

11

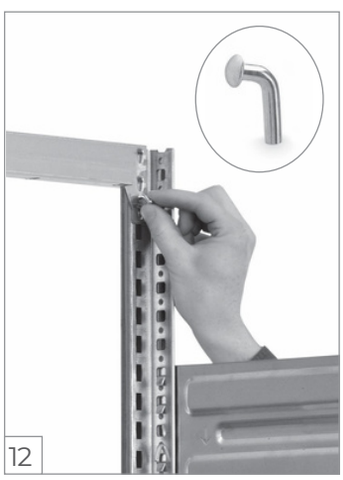
12

max.!
100 mm
13

14

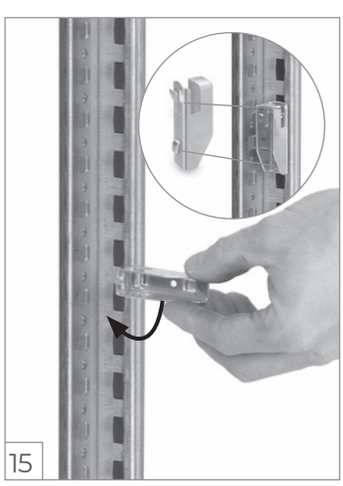
15

16

17

18

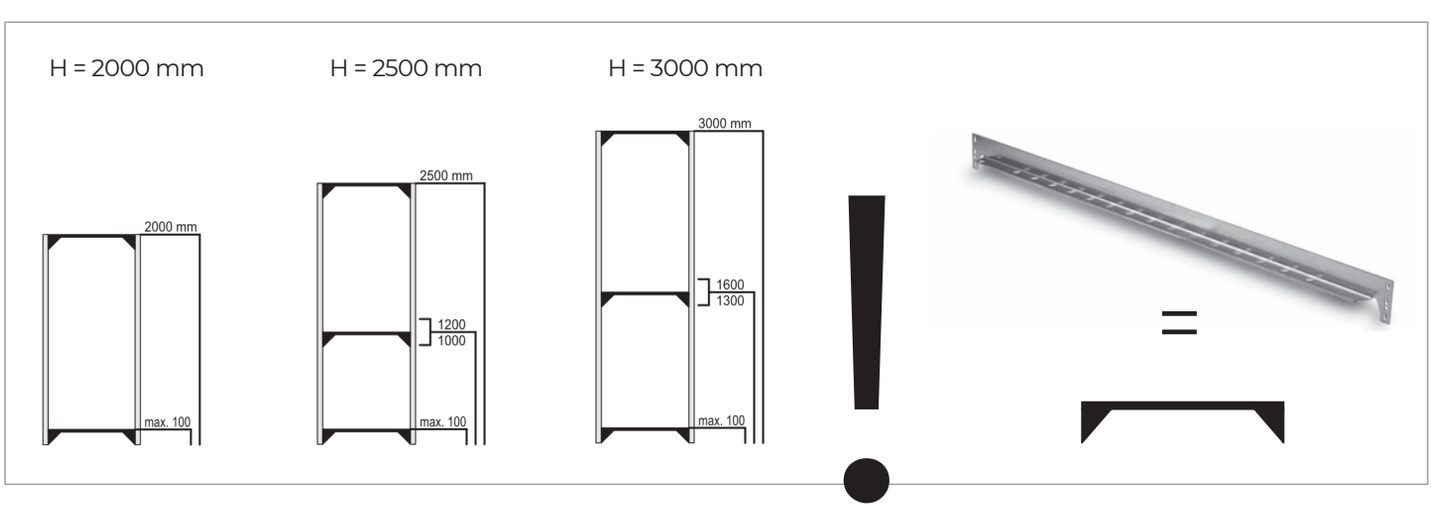
H = 2000 mm
2000 mm
max. 100
H = 2500 mm
2500 mm
1200
1000
max. 100
H = 3000 mm
3000 mm
1600
1300
max. 100
!
=

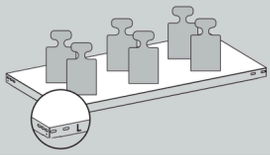

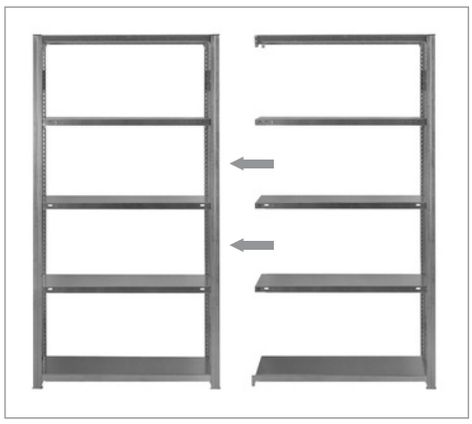

D Die Anbauregale werden gleichmäßig rechts und links an das Grundregal angebaut.

CZ Regálové nástavby instalujte vpravo a vlevo k základnímu regálu.

DK Påbyggingsreolene påbygges basisreolen jevnt på venstre og høyre side.

E Las estanterías adosadas se instalan uniformemente a la derecha y a la izquierda contra la estantería básica.

EST Lisamoodulid paigaldatakse sümmeetriliselt põhiriiulist paremale ja vasa kule poole.

F Les étagères supplémentaires sont fixées identiquement à droite et à gauche à l'étagère de base.

GB The add on racks are joined equally to the right and left of the basic shelf.

H A toldatállványokat a jobb és bal oldalon egyaránt hozzá kell toldani az alapállványhoz.

I L'assemblaggio degli scaffali componibili a quello base deve avvenire contemporaneamente sul lato destro e su quello sinistro.

N Påbyggingsreolene påbygges basisreolen jevnt på venstre og høyre side.

NL De aanbouwstellingen worden gelijkmatig zowel rechts als links aan de basisstelling gemonteerd.

P As estantes adicionais são acrescentadas uniformemente no lado direito e no lado esquerdo da estante básica.

PL Segmenty dobudowywane rega³u s¹ montowane równomiernie po prawej i lewej stronie segmentu podstawowego rega³u.

RO Extensiile de rafturi se montează ca şi rafturile de bază verticale.

RUS Приставные стеллажи монтируются одинаковым образом на установленном в вертикальном положении базовом стеллаже.

S Tillbyggnadshyllorna monteras jämnt fördelade till höger och vänster om grundhyllan.

SF Hyllyn lisäosia voi asentaa tasapuolisesta perushyllyn oikealle ja vasemmalle puolelle.

SK Prídavné regály sa pristavujú rovnomerne vpravo a v¾avo na základný regál.

SLO Prikljuèni regali se postavijo enakomerno desno in levo od osnovnega regala. ca.

TR Ýlave raflarý eþit biçimde saðdan ve soldan temel rafa monte edilir.

D **Sicherheitshinweis:** Um Verletzungen bei der Montage zu vermeiden, empfehlen wir Ihnen zwingend das Tragen von Arbeitshandschuhen!

CZ **Bezpeènostní pokyn:** Aby se pøi montáži zabránilo možným úrazùm, naléhavì doporuèujeme používání pracovních rukavic.

DK **Sikkerhedsanvisning:** Det anbefales på det kraftigste at benytte arbejdshandsker for at undgå tilskadekomst ifm. montering!

E **Indicación de seguridad:** Para evitar lesiones durante el montaje, recomendamos llevar obligatoriamente guantes detrabajo.

EST **Ohutusjuhis:** Vigastuste vältimiseks montaaži ajal soovitame tungivalt kasutada töökindaid!

F **Consigne de sécurité:** Afin d'éviter des blessures lors du montage, nous vous recommandonsinstamment de porter des gants de travail!

GB **Safety note:** In order to avoid injuries during assembly, we strongly recommend wearing work gloves!

H **Biztonsági tudnivaló:** A szerelés közbeni sérülések elkerülése érdekében használjon munkakesztyût!

I **Avvertenza di sicurezza:** Per evitare lesioni durante il montaggio, consigliamo vivamente di indossare guanti di protezione.

N **Sikkerhetsråd:** For å unngå personskader under monteringen anbefaler på det sterkeste å bruke arbeidshansker!

NL **Veiligheidsaanwijzing:** Om verwondingen bij de montage te vermijden, bevelen wij u met drang aan werkhandschoenen te dragen!

P **Indicação de segurança:** Para evitar lesões durante a montagem, é aconselhável usar imperativamente luvas de trabalho!

PL **Wskazówka dotycz¹ca bezpieczeñstwa:** Aby unikn¹æ obra¿eñ w czasie monta¿u, zaleca siê noszenie rêkawic roboczych.

RO **Indicaţie de siguranţă:** Pentru evitarea accidentelor în timpul montajului, recomandăm purtarea obligatorie a încălţămintei de protecţie!

RUS **Указания по технике безопасности:** Чтобы избежать травм при монтаже, мы настоятельно рекомендуем использовать рабочие перчатки!ring!

S **Säkerhetsanvisning:** För att undvika personskador vid montaget, är det absolut nödvändigt att använda arbetshandskar!

SF **Bezpeènostný pokyn:** Dôrazne vám odporúèame používa pri montáži pracovné rukavice, aby ste sa vyhli poraneniam!

SK **Turvaohje:** Loukkaantumisten estämiseksi asennuksen aikana, suosittelemme ehdottomasti työkäsineiden käyttöä!

SLO **Varnostni napotek:** Priporoèamo obvezno uporabo delovnih zašèitnih rokavic! Tako boste prepreèili nevarnost telesnih poškodb pri montaži.

TR **Güvenlik bilgisi:** Montaj sýrasýnda yaralanmalarý önlemek için mutlaka iþ eldivenleri kullanmanýzý öneriyoruz.

Heavy-Duty

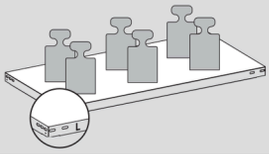

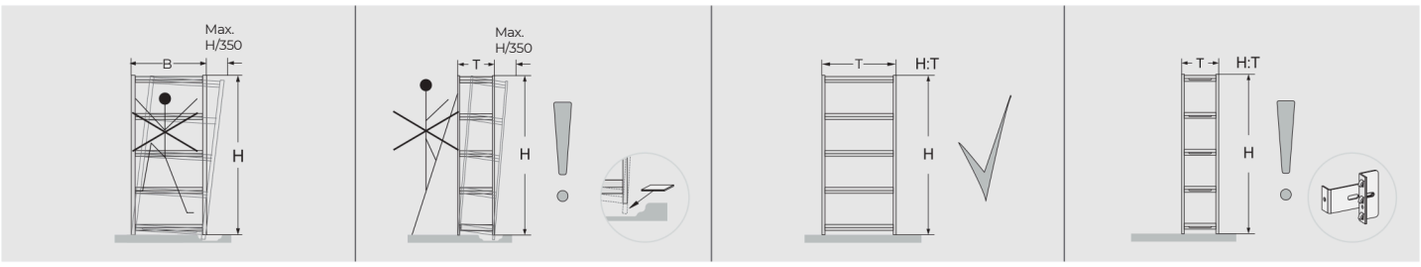

D Beachten Sie bitte, dass die Stützrahmen senkrecht stehen. Eine Abweichung um ein Dreihundertfünfzigstel der Höhe kann toleriert werden, ggf. sind Unterlegplatten erforderlich. Als standsicher gelten von Hand be- und entladene Regale, wenn der Wert: Höhe geteilt durch Tiefe kleiner oder gleich 5 ist. Falls das Ergebnis größer als 5 ist, sind die Regale durch geeig- nete Maßnahmen zu sichern (DGUV Regel 108-007 - ehemals BGR 234). Sollten Sie bezüglich der erforderlichen Sicherungen Fragen haben, rufen Sie uns bitte an.

CZ Nesmí být pøekroèeno vychýlení v rozsahu V/350, pøípadnì je nezbytné použít podložky. Za bezpeèné jsou považovány regály s ruènì zakládanými a odebíranými materiály, je-li pomìr V:H menší než 4:1. V opaèném pøípadì je nutno realizovat zvláštní zajištení (DIN EN 15635).
Obsluha regálù pomocí pojízdných nebo opìrných žebøíkù je bez zvláštníno zajištení a statické kontroly zásadne zakázána.

DK Sørg for, at støtterammerne kommer til at stå lodret. En afvigelse på 1/350 i højden kan tole- reres, evt. er der brug for underlagsplader. Hylder, der fyldes eller tømmes manuelt, kan betragtes som stabile i det øjeblik værdien svarer til: Højde divideret med dybde mindre eller lig med 4. Hvis værdien er større end 4, skal der træffes egnede foranstaltninger til sikring af hylderne (DIN EN 15635). Hvis du har spørgsmål desangående, er du velkommen til at kon- takte os.

E Procure que los bastidores estén en posición perpendicular. No se puede superar una variación de H/305 (altura). Dado el caso pueden ser necesarias placas espaciadoras. Las estanterías para cargas y descargas manuales con consideradas estables cuando la proporción de la altura a la profundidad sea inferior a 4:1. En caso contrario deberían integrarse dispositivos especiales de seguridad (DIN EN 15635). Se prohíbe expresamente cargar y descargar las estanterías con la ayuda de escaleras móviles o de pared sin haber incorporado dispositivos especiales de seguridad y sin una verificación estática.

EST Jälgige, et tugiraam asetseks vertikaalselt. Kõrvalekaldeid võib tolereerida umbes üks kolmesa- javiiekümnendik kõrgusest, vajaduse korral on vajalik kasutada alusplaate. Käsitsi täidetavad ja tühjendatavad riiulid loetakse stabiilseks, kui: kõrguse ja sügavuse jagatis on 4 või väiksem. Kui tulemus on suurem kui 4, tuleb riiulid vastavate abimeetmete abil kindlustada (DIN EN 15635). Vajalikke kindlustusvahendeid puudutavate küsimuste korral helistage meile.

F Veillez à ce que les châssis d'appui soient parfaitement verticaux. Un écart de un trois cent cinquantième de la hauteur est admissible, le cas échéant des cales d'épaisseur sont indispen- sables. On considère que des étagères (dé) chargées à la main sont stables si la hauteur divisée par la profondeur est plus petite ou égale à 4. Si le résultat de cette division est plus grand que 4, il faut prendre des mesures appropriées afin de stabiliser les étagères (DIN EN 15635). Si vous avez des questions au sujet des sécurités requises, n'hésitez pas à nous contacter.

GB Please make sure that the support frames are vertical. A deviation of a three hundred and fif- tieths of the height can be tolerated; shims may be necessary. Shelves which can be loaded and unloaded by hand are considered to be stable when the value of: the height divided by the depth is less than or equal to 4. The shelves need to be suitably secured if the value is greater than 4 (DIN EN 15635). Don't hesitate to ring us for any questions you may have about the type of securing required.

H Figyeljen rá, hogy a támasztókeret függõlegesen álljon. Legfeljebb a magasság háromszázöt- vened részével térhet el tõle, ellenkezõ esetben alátétlemezeket kell alkalmazni. A kézi rako- dású állványok állása biztonságosnak tekinthetõ, ha a magasság osztva a mélységgel 4-nél kisebb vagy 4-el egyenlõ értéket ad. Amennyiben az eredmény 4-nél nagyobb, az állványokat biztosítani kell alkalmas intézkedésekkel. Ha kérdései lennének a szükséges biztosításokkal kapcsolatban, hívjon minket (DIN EN 15635). Az állványok mozgó- vagy nekitámasztott létrá- król történõ kiszolgálása külön biztosítások és statikai vizsgálat nélkül alapvetõen tilos.

I Prestare attenzione al fatto che i telai di supporto siano a piombo. Lo scarto non deve essere superiore a H/350. Eventualmente occorrono gli spessori. Gli scaffali caricati / scaricati manual- mente risultano stabili quando il rapporto H:T è inferiore rispetto a 4:1. È altrimenti necessario adottare misure di sicurezza speciali (DIN EN 15635).
L'utilizzo degli scaffali per mezzo di scale di movimentazione o ad aggancio è fondamentalmente vietato senza adottare particolari misure di sicurezza e senza un controllo di stabilita.

N Pass vennligst på at støtterammen står loddrett. Et avvik på en trehundre og femtiendedel av høyden kan tolereres, evt. kan man benytte underlagsplater. Standsikkerheten for reoler ved inn- og utlegging for hånd gjelder når verdien er: Høyde delt på dybde er mindre enn eller lik 4. Hvis resultatet er større enn 4 må en ta tilsvarende forholdsregler for å sikre reolene (DIN EN 15635).
Hvis du skulle ha spørsmål angående nødvendig sikring, ber vi deg om å ringe oss.

NL Gelieve ervoor te zorgen dat de steunframes loodrecht staan. Een afwijking van H/350 kan worden getolereerd, evt. zijn er onderlegplaten nodig. Met de hand in- en uitgeladen rekken gelden als stabiel, als de waarde:hoogte gedeeld door diepte kleiner dan of gelijk aan 4 is. Indien het resultaat groter dan 4 is, moeten de rekken door gepaste maatregelen worden verstevigd (DIN EN 15635). Indien u vragen zou hebben gelieve ons op te bellen.

P Por favor tome nota de que os quadros de apoio se encontram na posição vertical. Pode toler- ar-se um desvio de trezentos e cinquenta centésimos na altura, eventualmente são necessárias chapas de apoio. Considera-se que as estantes carregadas e descarregadas manualmente são estáveis, se o valor: altura dividida pela profundidade for inferior ou igual a 4. Se o resultado for superior a 4, as estantes deverão ser fixadas por meio de medidas adequadas. Se tiver questões relacionadas com os dispositivos de fixação necessários, por favor telefonenos (DIN EN 15635). Em princípio, não é permitida a manipulação das estantes com escadas móveis ou escadas de encosto sem dispositivos de segurança especiais e sem controlo estático.

PL Ramy podpory nale¿y ustawiæ w pozycji pionowej. Nie wolno przekraczaæ odchylenia wys./350. W przeciwnym razie konieczne s^1 podk^{3}adki. Za stabilne s^1 uznawane rêcznie zaladowywane i roz^{3}adowywane rega^{3}y, w których stosunek wysokoœci do g^{3}êbokoœci jest mniejszy od 4:1. W przeciwnym razie nale¿y wykonaæ szczególne zabezpieczenia (DIN EN 15635). Bez zabezpieczeñ tego typu oraz bez sprawdzenia statyki jest zakazane stosowanie do rega^{3}ów drabin.

RO Vă rugăm să vă asiguraţi de poziţia perfect dreaptă a cadrului de susţinere. O abatere de 1/350 din înălţime poate fi tolerată, dacă este cazul, adăugaţi plăcile suport necesare. Raftul trebuie asigurat împotriva căderi atunci când înălţimea acestuia este de peste 4 ori mai mare decât grosimea acestuia (DIN EN 15635). Folosirea rafturilor prin intermediul scărilor şi al traverselor este în principiu interzisă în lipsa siguranţelor speciale şi fără o verificare statică.

RUS Просьба проследить, чтобы опорные рамы стояли вертикально. Отклонение на тристапятидесятую часть высоты может считаться допуском, при необходимости требуются подкладные пластины. Загружаемые и выгружаемые вручную стеллажи считаются устойчивыми, если величина от деления высоты на глубину меньше или равна 4. Если результат превышает значение 4, необходимо обеспечить безопасность стеллажей с помощью соответствующих мер (DIN EN 15635). Если у Вас возникли вопросы по поводу необходимых мер защиты, просьба обращаться к нам.

S Var vänlig och ser till att stödramarna står lodrätt. En avvikelse på en trehundrafemtiodel på höjden kan tolereras, ev. krävs underläggsplattor. Hyllor som har lastats på och lastats av för hand anses vara stabila om värdet: av höjden delad med djupet är mindere eller lika med 4. Om resultatet är större än 4 skall hyllorna säkras med hjälp av lämpliga åtgärder (DIN EN 15635). Skulle ni ha frågor angående de nödvändiga säkerhetsanordningarna, så ring gärna till oss.

SF Tarkasta, että tukirungot seisovat pystysuorassa. Poikkeavuus saa olla enintään kolmessadas- viideskymmenesosa korkeudesta (H/350), tarvittaessa on käytettävä aluslaattoja. Tarvittaessa on käytettävä aluslaattoja. Tukevasti seisovaksi katsotaan täytettyjä tai tyhjiä hyllyjä, mikäli arvo: Korkeus jaettuna syvyyden tulos =/< 4. Jos tulos on > 4, täytyy hyllyt varmistaa vastaavin toimenpitein (DIN EN 15635). Soittakaa meille, jos varmistamisen suhteen esiintyy kysymyksiä.

SK Dbajte, prosím, na to, aby oporné rámy stáli zvisle. Odchýlka o jednu tristopäťdesiatinu výšky sa môže tolerovať, prípadne sú potrebné podložky. Stabilné sú regály plnené a vyprázdòované ruène, keï je hodnota: výška delená hâbkou menšia alebo sa rovná 4. Ak je výsledok väèší než 4, treba regály zabezpeèiť vhodnými opatreniami (DIN EN 15635). Ak by ste mali otázky oh¾adom potrebných zabezpeèení, zavolajte nám prosím.

SLO Oporni okviri morajo stati navpièno. Dopustno je odstopanje za eno tristopetdesetino višine. V nasprotnem primeru je treba uporabiti podložne plošèe. Za regale, ki se roèno polnijo in razk- ladajo, velja, da so stojno stabilni, èe je rezultat deljenja višine z globino 4 ali manj. Èe je omenjeni rezultat veèji kot 4, je treba regale pritrditi s pomoèjo ustreznih ukrepov. Èe imate na podroèju potrebnih pritrditev kakršnakoli vprašanja, nas prosimo, pokliète (DIN EN 15635). Pri delu z regali je uporaba pomièn ih in prislonskih lestev brez posebnih varoval in brez statièn ega preverjanja naèeloma prepovedana.

TR Lütfen destek çerçevelerinin dik olarak durmasýna dikkat edin. Yüksekliðin üç yüzde birinden (1/350) bir sapmaya izin verilebilir, aksi takdirde bir zemin plakasý gereklidir. Elle yüklenen veya boþaltýlan raflar þu deðerlerde saðlam olarak kabul edilir: Yükseklik bölü derinlik deðeri 4'e eþit veya bu deðerden küçük. Sonucun 4'ten büyük olmasý halinde raflar uygun önlemlerle sabit- lenmelidir. Gerekli sabitlemeler hakkýnda sorularýnýz varsa, lütfen bizi arayýn (DIN EN 15635). Raflarýn kayan veya yaslanan merdivenlerle kullanýlmasý, özel önlemler ve statik kontrol olmadan kesinlikle yasaktýr.

Heavy-Duty

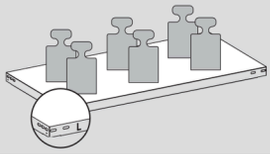

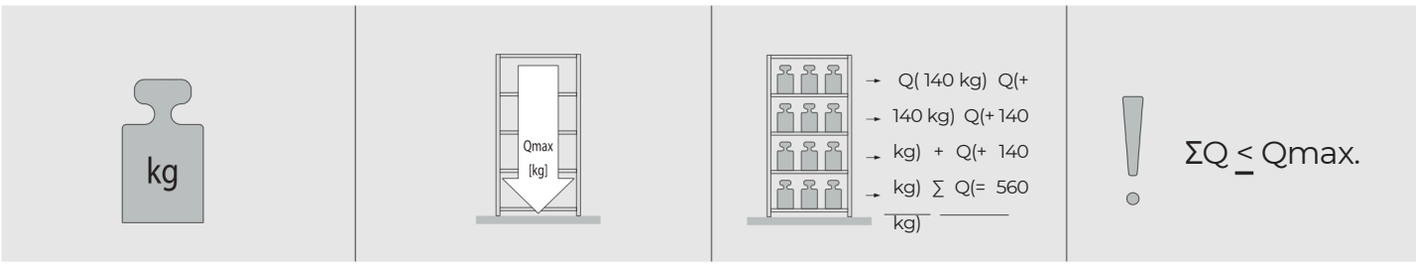

D Fachbodenregal mit Aussteifungstraversen
CZ Policový regál s výztužnými príæníky
DK Profilreol med afstivningstraverser
E Estantería de baldas con travesaños de refuerzo
EST Riiul tugevdustaladega
F Rayonnages à étagères avec des traverses de raidissement
GB Shelf system with reinforcing cross-arms
H Polcosállvány merevítõbordákkal
I Scaffale a ripiani con traverse di rinforzo
N Hyllegulvreol med avstivingstraverser
NL Leggerplank met stutdwarsbalken
P Estante com prateleiras com travessas de reforço
PL Rega³ z pó³kami komorowymi z poprzecznicami usztywniaj¹cymi
RO Biblioraft cu raft de bază inferior cu traverse de rigidizare
RUS Стеллаж с траверсами жесткости
S Fackhylla med förstärkningstraverser
SF Hyllykö vahvistuspalkkien kanssa
SK Policový regál s vystužovacími prieènymi nosníkmi
SLO Regali s policami z ojaèitvenimi preèniki
TR Güçlendirici kiriþli raf

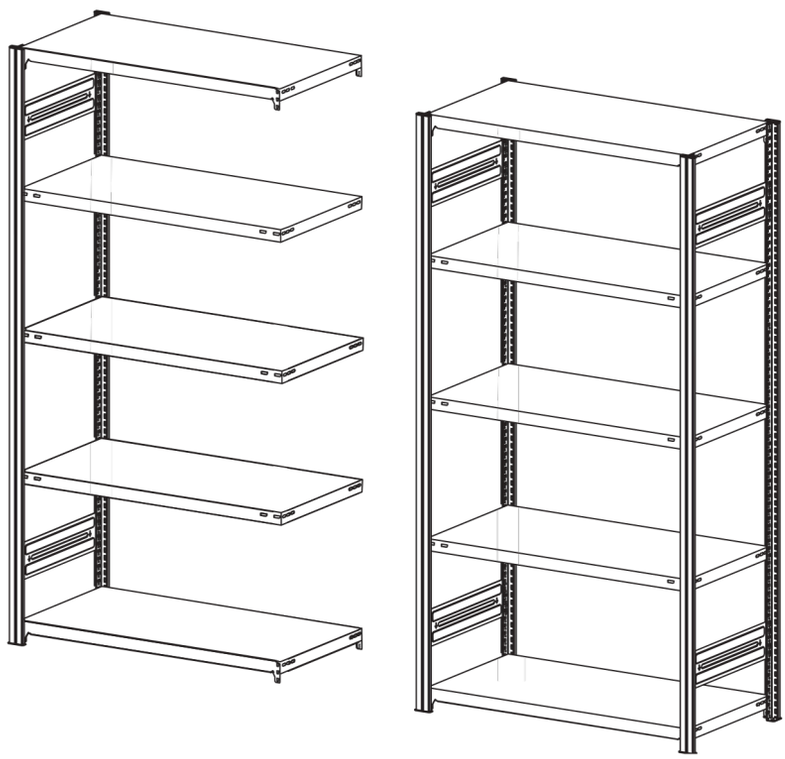

D Lastangaben!
CZ Údaje o nosnosti!
DK Belastningsangivelser!
E Datos de carga!
EST Andmed koormuse kohta!
F Indications de charge!
GB Permissible loading!
H Teheradatok!
I Indicazioni sulla portata!
N Lastangivelser!
NL Opgave van de belasting!
P Indicações de carga!
PL Dane obci¹¿enia!
RO Date privind sarcinile suportate!
RUS Данные по нагрузке!
S Lastuppgifter!
SF Kuormitustiedot!
SK Údaje o nosnosti!
SLO Podatki o obremenitvi!
TR Yük bilgileri!

H	[mm]	2000 mm	2500 mm	3000 mm
Qmax.	[kg]	1200 kg	1000 kg	1300 kg

	Q 750 mm	Q 1000 mm	Q 1300 mm
300 mm	150 kg	150 kg	175 kg
400 mm	145 kg	145 kg	180 kg
500 mm	140 kg	140 kg	185 kg
600 mm	140 kg	140 kg	190 kg
700 mm	135 kg	135 kg	190 kg
800 mm	130 kg	130 kg	190 kg
900 mm	-	-	190 kg
1000 mm	-	-	180 kg

Heavy-Duty

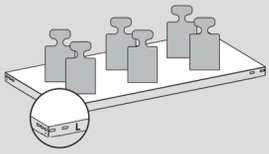

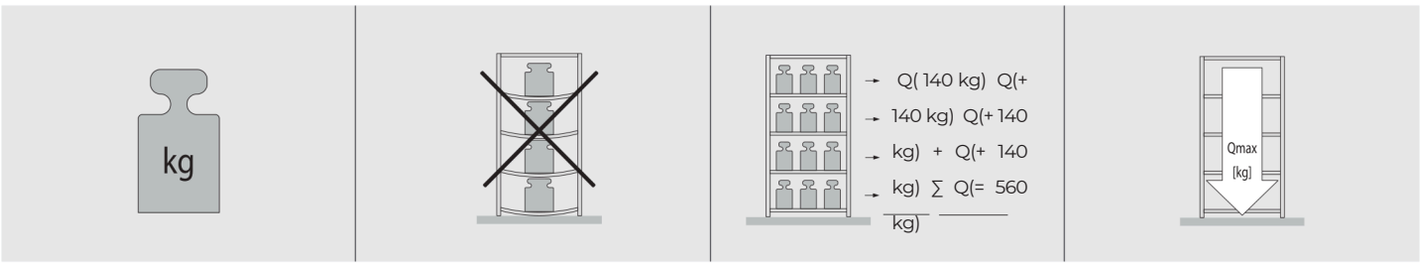

D Die angegebenen maximalen Tragfähigkeiten für Fachböden [Q] gelten bei jeweils gleichmäßig verteilter Last. Die Summe der Fachlasten [ΣQ] in einem Regalfeld muss kleiner gleich der unten angegebenen Feldlast [Qmax.] sein. Bei Aufstellung von weniger als 3 Regalfeldern reduziert sich die jeweils angegebene Feldlast um 10%. Der Gesamtschwerpunkt darf in jedem Fall nicht über der halben Regalhöhe liegen.

CZ Uvedené maximální nosnosti pro police [Q] platí vždy pøi rovnomìrnì rozložené záteži. Souèet zatížiní jednotlivých polic [∑Q] v jednom regálovém poli musí být menší nebo roven níže uvedenému zatížení pole [Qmax.]. Pøi sestavení ménì než 3 regálových polí se snižuje uvede- né zatížení pole o 10%. Celkové tìžištì nesmí v žádném pøípadì ležet nad polovinou výšky regálu.

DK Den opførte maks. bæreevne for hylderne [Q] gælder kun ved jævn fordelt belastning. Summen af hyldernes belastning [∑Q] i et element skal være mindre end den nedenfor opfør- te elementbelastning [Qmax.]. Ved opstilling af mindre end 3 elementer reduceres den opførte elementbelastning med 10%. Det samlede tyngdepunkt må i hvert fald ikke ligge over halv reolhøjde.

E Los datos máximos de carga para baldas [Q] son válidos si la carga está repartida de forma uniforme. La suma de las cargas [∑Q] de un compartimiento de estantería debe ser igual o inferior al peso por superficie [Qmax.] indicado. Cuando se colocan menos de tres compartimientos de estantería, el peso por superficie indicado de cada compartimiento se reduce en un 10%. En ningún caso el centro de gravedad de la carga total debe hallarse en la mitad superior de la estantería.

EST Riiuliplaatide märgitud maksimaalsed kandevõimed [Q] kehtivad vastavalt ühtlaselt jaotunud koormuse korral. Osakoormuste summa [ΣQ] peab ühel riiulimoodulil olema väiksem/võrdne allpool märgitud kogukoormusest [Qmax.]. Vähem kui 3 riiulimooduli paigaldamisel alaneb vastavalt märgitud kogukoormus 10% võrra. Raskuskese ei tohi igatahes olla kõrgemal kui pool riiuli kõrgust.

F Les données maximales de support de charge pour sols spéciaux (Q) sont valables dans le cas d'un partage régulier de la charge. La somme des charges spéciales [ΣQ] sur un plan d'étagère doit être égale ou inférieure au poids/surface [Qmax.]. Das les cas ou le montage comporte moins de 3 plans d'étagères, le poids/surface se réduit de 10%. La totalité de la charge ne doit en aucun cas dépasser la moitié de la hauteur.

GB The maximum carrying loads listed for compartment floors [Q] apply when the load is evenly distributed in each case. The sum of compartment loads [ΣQ] in a shelf bay must be smaller or equivalent to the bay load [Qmax.] stated below. In cases where fewer than 3 shelf bays are erected, the bay load listed is reduced by 10% in each case. The overall centre of gravity must not under any circumstances be above half the height of the shelving.

H A megadott maximális polc-teherbírások [Q] egyenletesen megoszló tehelésre vonatkoznak. A polcterhelések összege [∑Q] egy állványmezõben az alább megadott mezõterhelésnél [Qmax.] kisebb/egyenlõ lehet. Kevesebb mint 3 állványmezõ felállítása esetén a megadott mezõterhelés 10%-kal lecsökken. Az össz-súlypont semmi esetre sem eshet a fél-állványmagasság fölé.

I Le capacità di carico massime specificate per i ripiani [Q] hanno valore nel caso in cui il carico sia uniformemente ripartito. La somma dei carichi degli scomparti [∑Q] nella campata dello scaffale deve essere minore o uguale al carico della campata indicato di seguito [Qmax.]. Montando meno di 3 campate dello scaffale si riduce del 10% il carico della campata indicato. Il baricentro generale non deve trovarsi in nessun caso sopra alla metà dell'altezza dello scaffale.

N Angitt maks. bæreevne for hyllebunn [Q] gjelder ved jevnt fordelt last. Summen av hyllebelastningene [∑Q] i et reolområde må være mindre enn eller lik feltbelastningen [Qmax.] som er angitt nedenfor. Ved oppstilling av mindre enn 3 reolområder, reduseres den angitte områdebelastningen med 10 %. Det totale tyngdepunktet må under ingen omstendighet ligge over halve reolhøyden.

NL Het opgegeven maximale draagvermogen voor leggers [Q] geldt bij telkens gelijkmatig verdeelde belasting. De som van de belasting van de leggers [ΣQ] in één stellingveld moet kleiner of gelijk zijn aan de onderstaande veldbelasting [Qmax.]. Bij opstelling van minder dan 3 stellingvelden wordt de telkens opgegeven veldbelasting met 10% gereduceerd. Het algemene zwaartepunt mag in elk geval niet boven de helft van de stellinghoogte liggen.

P A capacidade de carga máxima indicada para as prateleiras [Q] é válida para a carga distribuí- da uniformemente. A soma das cargas da prateleira [∑Q] num vão da estante deve ser inferi- or ou equivalente à carga do vão indicada em baixo [Qmax.]. Nos casos em que a montagem comporta menos de 3 vãos, a carga do vão indicada reduz em 10%. O centro de gravidade total não deve situar-se nunca acima da metade da altura da estante.

PL Podane maksymalne noœnoœci pó³ek [Q] odnosz¹ siê do równomiernie roz³o¿onych ciê¿arów. Suma obci¹¿eñ pó³ek [∑Q] w jednym segmencie rega³u musi byæ mniejsza lub równa ni¿ej podanemu obzi¹¿eniu [Qmax.]. W przypadku ustawienia mniej ni¿ 3 segmentów rega³u poda- ne obzi¹¿enia nale¿y zredukowaæ o 10%. Punkt ciê¿-koœci nie mo¿e znajdowaæ siê powy¿ej po³owy wysokoœci rega³u.

RO Capacitatea portantă specificată a rafturilor [Q] este valabilă în condiţiile supunerii la sarcini distribuite uniform. Suma sarcinilor pe rafturi [SQ] în câmpul unui raft trebuie să fie mai mică sau egală cu sarcina câmpului specificată mai jos [Qmax.]. La dispunerea a mai puţin de 3 câmpuri de rafturi se reduce corespunzător şi sarcina specificată pe câmp, cu 10%. Centrul total de greutate nu trebuie să se afle în niciun caz peste jumătatea înălţimii raftului.

RUS Указанные максимальные несущие способности для уровней полок [Q] справедливы в случае равномерного распределения нагрузки. Сумма нагрузок полок [∑Q] в стеллажной секции должна быть меньше или равна указанной нагрузке для секции между опорами [Qmax.]. При размещении менее 3 стеллажных секций указанная нагрузка на секцию между опорами уменьшается соответственно на 10%. Общий центр тяжести ни в коем случае не должен лежать выше половины высоты стеллажа.

S Den angivna maximala bärförmågan för hyllorna [Q] gäller vid respektive jämnt fördelad last. Summan av hyllornas belastning [∑Q] i ett hyllfält måste vara mindre eller lika med nedan angivna fältlast [Qmax.]. Vid uppställning av mindre än 3 hyllfält reduceras den respektive angivna fältlasten med 10%. Den totala tyngdpunkten får i varje fall inte ligga högre än på hyllans halva höjd.

SF Annetut hyllyjen enimmäiskantavuudet [Q] pätevät, kun paino on jaettu tasaisesti. Painon yhteismäärä [∑Q] hyllyllä on oltava pienempi tai sama kuin alla annettu paino [Qmax]. Jos hyllykössä on alle 3 hyllyä, alla annettu kantavuus pienenee aina 10 %. Painopisteen keskus ei saa olla koskaan hyllykön korkeuden puolivälin yläpuolella.

SK Uvedené maximálne nosnosti pre police [Q] platia vždy pri rovnomerne rozdelenej záťaži. Súèet záťaží prieèinkov [ΣQ] v jednom regálovom poli musí byť menší alebo rovnaký ako dole uvedená záťaž po¾a [Qmax.]. Pri zostavení menej ako 3 regálových polí sa znižuje vždy uvedená záťaž po¾a o 10%. Celkové ťažisko v každom prípade nesmie ležať nad polovièonou výškou regála.

SLO Navedene maksimalne vrednosti za nosilnosti polic [Q] veljajo pri enakomerno porazdeljenem bremenu. Vsota nosilnosti polic [∑Q] v regalnem bloku mora biti manjša ali enaka spodaj navedeni obremenitvi bloka [Qmax.]. Pri postavitvi manj kot 3 regalnih blokov se zmanjša navedena obremenitev bloka za 10%. Skupno težišèe se ne sme nahajati nad polovico višine regala.

TR Raflar için verilen maksimum taþýma kapasitesi [Q] dengeli biçimde daðýtýlmýþ yükler için geçerlidir. Bir raf alanýndaki raf yüklerinin toplamý [∑Q] aþaðýda bildirilen alan yükünden [Qmax.] düþük veya eþit olmalýdýr. 3 raf alanýndan daha az kurulduðunda belirtilen alan yükü her seferinde %10 azalmaktadýr. Toplam aðýrlýk noktasý hiçbir seferinde raf yüksekliðinin yarýsýnýn altýnda olmamalýdýr.

Heavy-Duty

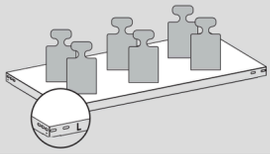

D Deckböden ohne seitliche Absturzsicherung sind ungeeignet zur Lagergutablage. Bei unterschiedlichen Fachlasten sollten die höheren Lasten im unteren Bereich des Regals konzentriert werden. Der Betreiber muss gewährleisten, dass der Fußboden die Lasten aus dem Stützrahmen sicher aufnehmen kann. Die Fußbodenbeschaffenheit muss den Forderungen der DIN 18202 Pkt. 4, Tab. 3, Zeile 3 entsprechen. Ist der Fußboden magnesitgebunden, müssen Kunststoffplatten unterlegt werden.

CZ Horní krycí police nejsou bez boèního zajištìní proti pádu vhodné pro ukládání prìdmìtù. Pøi rozdílném zatížení polic by mìla být vyšší zátež umístìna v dolní èásti regálu. Provozovatel musí zajistit, aby podlaha vydržela zatížení nosného rámu. Kvalita podlahy musí odpovídat požadavkùm DIN 18202 bod. 4, tab. 3, øádek 3. Obsahuje-li podlaha magnesit, musí být regál opatøen plastovými podložkami.

DK Øverste hylder uden nedstyrtningssikring i siderne er ikke egnet til opbevaring af arkivmateriale. Ved forskellig belastning af hylderne bør den største belastning koncentreres på reolens neder- ste hylder. Ejeren skal sikre, at gulvet kan bære belastningen med gavlen. Gulvets beskaffenhed skal svare til kravene i DIN 18202 pkt. 4, tab. 3, linie 3. Hvis gulvet er magnesitbundet skal der lægges underlagsplader af plast under reolen.

E Las baldas de cierre que no disponen de una protección lateral contra la posible caída de objetos no son aptas para el almacenamiento. Cuando la carga repartida en las baldas no es homogénea es conveniente colocar las cargas más pesadas en el tercio inferior de la estantería. El usuario debe garantizar que el suelo tiene la estabilidad suficiente para soportar la carga derivada de la estantería. La estructura del suelo debe cumplir las exigencias de la DIN 18202, punto 4, tabla 3, línea 3. Si el suelo contiene magnesio deben colocarse placas de plástico debajo de los pies de la estantería.

EST Ülemine, ilma külgmise kukkumiskaitseta riiuliplaat, ei sobi esemete hoiukohaks. Riiulite erine- va koormuse puhul tuleks suuremad koormused paigutada riiuli alumisse ossa. Ettevõtja peab tagama, et põrand kannatab kindlalt tugiraamidel hoitavaid koormuseid. Põranda omadused peavad vastama standardi DIN 18202 punkti 4, tabel 3, 3. lõigu nõudmistele. Kui põrand on magnesiidiga seotud, tuleb plastikplaadid riiuli alla panna.

F Les tablettes supérieures sans protection latérale contre le chutes ne sont pas adaptés au stokage. Lorsque les charges sont inégales, il est recommandé de concentrer les charges les plus importantes sur les rayons situés vers le bas des étagères. L'utilisateur doit s'assurer que le sol est assez solide pour supporter les forces porteuses des étagères. La structure du sol doit sataisfaire aux exigences selon DIN 18202, p.4, tab. 3, linge 3. Si le sol contient de la magnésite, il faut placer des plaques en matière plastique sous les pieds.

GB Top shelves without side barriers are unsuitable as storage space. Differences in shelf loading should be exploited to place heavier loads on the lower shelves. The user must ensure that the floor is safely able to carry the load from the supporting frames. The floor structure must fulfil the requirements set out in DIN 18202 point 4, table 3, line 3. If the floor is magnesitie bonded, plastic tiles are required between it and the shelves.

H Az oldalsó leesésvédelem nélküli fedõpolcok nem alkalmasak tárolásra. Különbözõ polcterhelések esetén a nagyobb terheket az állvány alsó részére kell koncentrálni. Az üzemeltetõnek biztosítania kell, hogy a padozat az oszlopkeretekbõl származó terheket biztonságosan el tudja bírni. A padozatnak meg kell felelnie a DIN 18202 szabvány 4. pont, 3. táblázat, 3. sorban foglalt követelményeknek. Magnezitpadlók esetén mûanyag lapokat kell alátenni.

I I ripiani privi di protezioni laterali contro eventuali cadute non sono adatti per essere impiegati come spazio per lo stoccaggio di materiali. In caso di carichi diversi, i pesi maggiori dovrebbe- ro concentrarsi negli spazi inferiori delle librerie. L'utente deve assicurarsi che il pavimento riesca a sopportare in maniera sicura i carichi dei telai di supporto. Le proprietà del pavimento devono soddisfare i requisiti della normativa DIN 18202 punto 4, tabella 3, riga 3. Se il pavi- mento contiene magnesite, è necessario disporre delle piastre di plastica sotto ai piedini dello scaffale.

N Hyller uten fallsikring på siden er ikke egnet for arkivering av lagergods. Ved forskjellige hyllebelastninger skal de høyere lastene plasseres nederst i reolen. Eieren må kontrollere at gulvet tåler belastningene fra støtterammen. Gulvets beskaffenhet må oppfylle kravene i DIN 18202 pkt. 4, tab. 3, linje 3. Hvis gulvet er magnesittbundet, må man legge plastplater under.

NL Hed bovenste legbord dient als afdekplaat en mag in principe slechts belast worden als de er op liggende goe deren beveiligd worden tegen het naar beneden vallen. Bij verschillende vaklasten zouden de hogere lasten in de beneden liggende vakken van de stelling geconcentreerd worden. De gebruiker moet garanderen, dat de vloer, waarop de stelling geplaatst worden, voldoende stevig is, om de krachten die onstaan onder stijlen van het beladen rek te dragen. De toestand van de vloer moet aan de vorderingen overeenkomstig DIN 18202, punt 4, tab. 3, regel 3 beantwoorden. Is er in de vloer magnesiet aanwezig, dan moeten er onder de voetplaten onderlegplaatjes in kunstof gelegd worden.

P As prateleiras de cobertura sem dispositivo de segurança lateral contra queda não são adequadas para depositar mercadorias. Em caso de cargas diferentes nas prateleiras, as cargas mais elevadas devem ser concentradas na área inferior da estante. O utilizador deve assegurar que o chão absorva com segurança as cargas provenientes da armação de apoio. A estrutura do chão tem de satisfazer os requisitos da norma DIN 18202 ponto 4, tab. 3, linha 3. Se o chão for ligado com magnesite, é necessário colocar placas de calçar em plástico.

PL Pó³ki bez bocznych zabezpieczeñ przed wypadniêciem nie nadaj¹ siê do tego typu rega³ów. W przypadku zró¿nicowanego obci¹¿ania pó³ek wiêksze obci¹¿enia nale¿y grupowaæ w dolny- ch zakresach rega³ów. U¿ytkownik musi zapewniæ stabilne oparcie ciê¿aru ramy na pod³o¿u. W³aæciwosci pod³o¿a musi odpowiadaæ wymaganiom DIN 18202 punkt 4, tabela 3, linia 3. Jeœli pod³o¿e zawiera magnezyt, nale¿y zastosowaæ p³ytki z tworzywa sztucznego.

RO Rafturile tip plafon nu sunt destinate depozitării obiectelor. În cazul sarcinilor diferite pe rafturi, sarcinile mai mari trebuie concentrate în zona inferioară a raftului. Utilizatorul trebuie să asigu- re faptul că rafturile pot susţine în condiţii de siguranţă sarcinile de la cadrul de susţinere. Rezistenţa rafturilor trebuie să corespundă cerinţelor conform DIN 18202, pct. 4, tab. 3, rândul 3. Dacă raftul de bază este din aliaj de magnezit, sub acesta trebuie dispuse plăcuţe din plastic.

RUS Верхние перекрывающие панели без боковых средств защиты от падения не пригодны для укладки складируемого груза. В случае различных нагрузок на полки максимальные грузы следует сосредотачивать в нижней зоне стеллажа. Эксплуатирующее предприятие, должно обеспечить, чтобы пол позволял устойчиво воспринимать нагрузки от опорной рамы. Характеристики пола должны отвечать требованиям стандарта DIN 18202 пункт 4, табл. 3, строка 3. Если пол имеет магнезитное связующее, необходимо подложить пластмассовые пластины

S Hyllor utan nerstörtningssäkring på sidan är olämpliga för förvaring. Vid olika belastning av hyllorna bör de högre belastningarna koncentreras till nedre delen av hyllan. Användaren måste säkerställa, att golvet tål belastningen från stödramarna. Golvets beskaffenhet måste uppfylla kraven enligt DIN 18202 punkt. 4, tab. 3, rad 3. Är golvet magnesitbundet, måste plastplattor läggas under.

SF Ylähyllyä ei saa käyttää säilytykseen, jos siinä ei ole sivuvarmistuksia. Hyllyä täytettäessä paina- vat esineet on laitettava hyllyn alaosaan. Käyttäjän on varmistettava, että lattia kestää varmasti tukitelineiden ja niille asetettujen esineiden painon. Lattian rakenteen on vastattava standardin DIN 18202 kohdan 4 taulukon 3 rivin 3 vaatimuksia. Jos lattia on magnesiittisitoinen, on käytettävä muovisia laattoja.

SK Vrchné police bez boèného zabezpeèenia proti pádu sú nevhodné pre odkladanie skladované- ho materiálu. Pri rôznych záťažiach prieèinkov by mali byť vyššie záťaže koncentrované v spodnej oblasti regála. Prevádzkovate¾ musí zabezpeèiť, aby mohla podlaha bezpeène zachytiť záťaže z oporného rámu. Charakter podlahy musí zodpovedať požiadavkám DIN 18202 bod 4, tab. 3, riadok 3. Ak je podlaha spájaná magnezitom, musia sa podložiť plastové platne.

SLO Vrhnje police brez stranskih varoval pred padcem so neprimerne za odlaganje predmetov v regale. Pri razlièni razporeditvi bremen je treba najveèja bremena namestiti v spodnjem obmoèju regala. Uporabnik mora zagotoviti, da tla lahko varno prenašajo obremenitev, ki se prenaša preko opornih okvirov. Lastnosti tal morajo ustrezati zahtevam po DIN 18202 tè. 4, tab. 3, vrstica 3. èe so tla magnezitna, je treba podložiti plošèe iz umetne mase.

TR Yanda düþmeye karþý korumasý bulunmayan üst raflar malzeme saklamak için uygun deðildir. Farklý raf yüklerinde daha aðýr yükler rafýn alt bölümünde yoðunlaþtýrýlmalýdýr. Kullanýcý zeminin destek çerçevesinden kaynaklanan yükleri karþýlayabileceðini garantilemelidir. Zemin özellikleri DIN 18202 Madde 4, Tablo 3, satýr 3 gereksinimlerine uygun olmalýdýr. Zemin magnezitle döþenmiþse zeminle raflar arasýna plastik plakalar yerleþtirilmelidir.