BRUNO®

Der Werkstattofen!

Le four d'atelier !

The workshop stove!

Dílenská kamna!

Bedienungsanleitung
Mode d'emploi
Instruction manual
Návod k obsluze

Bruno® Mini | Bruno® Pyro

INHALTSVERZEICHNIS

WICHTIGE INFORMATIONEN 4

Hinweise 4
Aufstellort 4
Verbrennungsluftversorgung 4
Schornstein 5
Zulässige Brennstoffe 6
Emissionen 6
Typenschild 6

TECHNISCHE DATEN UND MASSE 7

AUFBAU 9

Aufbauanleitung / Zubehör 9

HEIZBETRIEB 16

Erste Inbetriebnahme 16
Anfeuern 16
Nachlegen 17

BEDIENUNG UND WARTUNG 17

Verbrennungsluftregelung 17
Asche 17
Reinigung 17
Hinweis bei Schornsteinbrand 17
Verfahren bei Störfällen - sichere Außerbetriebnahme 18

GEWÄHRLEISTUNG 18

Warnung vor nicht erlaubter Veränderung der Feuerstätte 18

ECO DESIGN 19

DE

WICHTIGE INFORMATIONEN

Hinweise

Vielen Dank, dass Sie sich für einen Bruno® Kaminofen entschieden haben. Lesen Sie bitte vor der ersten Benutzung dieses Handbuch sorgfältig durch. Es enthält wichtige Hinweise und Informationen der Einzelraumfeuerungsanlage und deren Anschluss für den Aufbau, den Betrieb und die sichere Benutzung. Bei der Aufstellung der Bruno® Mini und Pyro Kaminöfen und deren Anschluss an Abgasanlagen sind die einschlägigen, öffentlich-rechtlichen, europäischen, nationalen und örtlichen Vorschriften, insbesondere die Bestimmungen der Landesbauordnungen und hierzu erlassenen Feuerungsverordnungen beim Betrieb und der Installation zu beachten.

Aufstellort

Halten Sie die folgenden Abstände zu brennbaren Materialien ein, da sonst Brandgefahr droht:

nach vorn	seitlich mit SB* / ohne SB*	nach hinten	nach oben
60 cm	60 cm / 80 cm	60 cm	75 cm

*SB = Seitenblech

Brennbare Bodenbeläge sind vollflächig durch feuerfestes Material zu schützen, wenn der Ofen ohne ein Untergestell aufgebaut wird. Zusätzlich muss dieses Material mindestens 80 cm zur Vorderseite und mindestens 60 cm seitlich des Brennraumes verlegt werden. Wenn der Ofen auf einem passenden Untergestell platziert wird, ist eine Vorlegeplatte nach der gültigen Feuerstättenverordnung ausreichend. Achten Sie darauf, dass der Untergrund eine zu Ofen und Untergestell passende Tragfähigkeit aufweist.

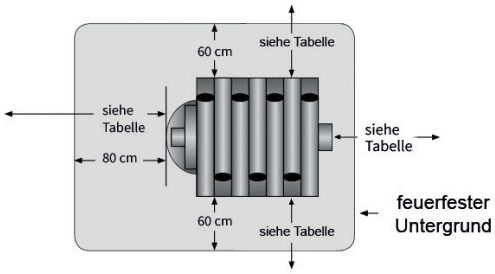

Hinweis: Der Kaminofen sowie die montierten Hitzeschutzbleche werden bei Inbetriebnahme heiß, dadurch besteht Verbrennungsgefahr. Während des Betriebes die Sichtscheibe und Außenflächen nicht berühren!

Verbrennungsluftversorgung

Für die Bruno® Mini und Pyro Kaminöfen ist die Verbrennungsluftversorgung ausreichend, wenn der Aufstellraum mindestens eine Tür ins Freie oder ein Fenster hat. Das Fenster/die Tür sollten geöffnet werden können und einen Querschnitt von mindestens 150 cm^2 haben. Der Aufstellraum sollte einen Rauminhalt von mindestens 4 m^3 je kW Nennwärmeleistung haben. Bei Nichtbenutzung der Feuerungsanlage kann der Primärluftschieber geschlossen werden.

Schornstein

Alle Bruno® Mini und Bruno® Pyro Warmluftöfen sind für eine Mehrfachbelegung des Schornsteins zugelassen. Die feuertechnische Bemessung erfolgt nach DIN EN 13384-2 vom Juni 2015 Teil 1, 2 und 3 mit dem in Tabelle 1 angegebenen Wertetripel.

Hinweis: Wir können die Betriebssicherheit und die Nennwärmeleistungen unserer Warmluftöfen nur dann garantieren, wenn die ausreichende feuertechnische Bemessung des Schornsteins durch eine Berechnung nach DIN 13384 Teil 1, 2 und 3 nachgewiesen ist und von einem Bezirksschornsteinfegermeister bescheinigt wurde.

Tabelle 1:
Wertetripel zur Berechnung von Schornsteinen nach DIN EN 13384-2 vom Juni 2015 Teil 1, 2 + 3. Die im folgenden angegebenen Werte wurden auf Grundlage der DIN EN 13240:2005-10 ermittelt.

Bruno®	Mini I / Mini I mit Herdplatte	Mini II / Mini II mit Herdplatte	Mini III / Mini III mit Herdplatte
Nennwärmeleistung (kW)	8	10	12
Wirkungsgrad (%)	75,1	79,94	77,47
Abgastemperatur (°C)	260	267	287
CO (mg/Nm^3)	699	748	633
Abgasmassenstrom (g/s)	7,25	6,78	8,47
Staub (mg/Nm^3)	26	20	27
Mindestkaminzug (Pa)	14	14	14

Bruno®	Pyro I / Pyro I mit Herdplatte	Pyro II / Pyro II mit Herdplatte	Pyro III / Pyro III mit Herdplatte	Pyro IV / Pyro IV mit Herdplatte	Pyro V / Pyro V mit Herdplatte
Nennwärmeleistung (kW)	13,11	16,05	19,05	22,11	25,22
Wirkungsgrad (%)	75,13	73,78	73,5	74,34	76,23
Abgastemperatur (°C)	319	356	373	371	349
CO (mg/Nm^3)	894	943	969	971	949
Abgasmassenstrom (g/s)	9,09	10,93	12,6	14,12	15,46
Staub (mg/Nm^3)	11	18	21	20	16
Mindestkaminzug (Pa)	17	17	19	19	20

DE

Tabelle 2:
Leistungsdaten

Bruno®	Mini I / Mini I mit Herdplatte	Mini II / Mini II mit Herdplatte	Mini III / Mini III mit Herdplatte
Brennstoffverbrauch (kg/h)	2,7	3,1	3,7
max. Scheitholzlänge (cm)	33	35	45
max. beheizbarer Raum* (m^3)	250	320	380

Bruno®	Pyro I / Pyro I mit Herdplatte	Pyro II / Pyro II mit Herdplatte	Pyro III / Pyro III mit Herdplatte	Pyro IV / Pyro IV mit Herdplatte	Pyro V / Pyro V mit Herdplatte
Brennstoffverbrauch (kg/h)	3,7	4,7	5,5	6,3	7,1
max. Scheitholzlänge (cm)	35	50	65	80	95
max. beheizbarer Raum* (m^3)	400	500	600	700	800

* abhängig von der Bausubstanz, Isolierung, etc.

Zulässige Brennstoffe

Verwenden Sie als Brennstoff ausschließlich lufttrockenes, naturbelassenes Scheitholz. Geprüft wurde die Bruno®-Serie mit Buchenscheitholz, welches eine Länge von 25 cm und einen Umfang von 21 - 28 cm aufwies. Unsere Emissionen wurden mit den oben genannten Angaben ermittelt, zudem sollte der Wassergehalt weniger als 20% betragen. Verwenden Sie kein verunreinigtes Restholz, niemals behandeltes oder kunststoffbeschichtetes Holz, Spanplatten, Sägemehl, Holzspäne, Kohle, Koks oder Ähnliches! Keine ungeeigneten Brennstoffe verwenden. Das Scheitholz sollte mindestens zwei Jahre trocken gelagert werden, bevor Sie es als Brennstoff verwenden.

Emissionen

Mit Katalysator erfüllen Bruno® Öfen die Anforderungen der ersten BImSchV Stufe 2 und können ohne Einschränkungen oder Nachrüstung als Raumheizer mit Flachfeuerung betrieben werden.

Typenschild

Das Typenschild befindet sich auf der Rückseite des Ofens und darf nicht entfernt werden. Es bestätigt die Prüfung des Kaminofens und ist für die Abnahme sowie die jährliche Überprüfung durch den Schornsteinfeger notwendig.

DE

TECHNISCHE DATEN UND MAßE

Bruno®	Mini I / Mini I mit Herdplatte	Mini II / Mini II mit Herdplatte	Mini III / Mini III mit Herdplatte
Gesamtleistung (kW)	8	10	12
Raumheizvermögen (m^3)*	250	320	380
Rauchrohranschluss (mm)	130		
Maße H x B x T (cm)	62 x 51 x 62 / 57 x 51 x 62	62 x 51 x 71	62 x 51 x 81
Sichtscheibe H x B (cm)	16 x 24,5	16 x 24,5	
Abgastemperatur (°C)	260	267	287
Max. Scheitholzlänge	33	35	45
Abgasmassenstrom (g/s)	7,25	6,78	8,47
Gewicht (kg)	75	85	95
Mindestkaminzug (Pa)	14		
DIN EN Nummer	EN13240:2001/A2:2004		
Betriebsart geschlossen	✓		
Primär-, Sekundärluft	✓		
Scheibenspülung	✓		
Scheitholz, Holzbrikett	✓		
1. BImSchV Stufe 2	nur mit Katalysator		
AT §15a B-VG Norm	×		
CE Zeichen	✓		

* abhängig von der Bausubstanz, Isolierung, etc.
Irrtümer, Druckfehler und technische Änderungen vorbehalten.

DE

Bruno®	Pyro I / Pyro I mit Herdplatte	Pyro II / Pyro II mit Herdplatte	Pyro III / Pyro III mit Herdplatte	Pyro IV / Pyro IV mit Herdplatte	Pyro V / Pyro V mit Herdplatte
Gesamtleistung (kW)	13,11	16,05	19,05	22,11	25,22
Raumheizvermögen (m^3)*	400	500	600	700	800
Rauchrohranschluss (mm)	150				
Maße H x B x T (cm)	86 x 57 x 70 / 76 x 57 x 70	86 x 57 x 85	86 x 57 x 100	86 x 57 x 115	86 x 57 x 130
Sichtscheibe H x B (cm)	20 x 30				
Abgastemperatur (°C)	319	356	373	371	349
Max. Scheitholzlänge	35	50	65	80	95
Abgasmassenstrom (g/s)	9,09	10,93	12,6	14,12	15,46
Gewicht (kg)	90	110	140	160	185
Mindestkaminzug (Pa)	17	17	19	19	20
DIN EN Nummer	EN13240:2001/A2:2004				
Betriebsart geschlossen	✓				
Primär-, Sekundärluft	✓				
Scheibenspülung	✓				
Scheitholz, Holzbrikett	✓				
1. BImSchV Stufe 2	nur mit Katalysator				
AT §15a B-VG Norm	×				
CE Zeichen	✓				

* abhängig von der Bausubstanz, Isolierung, etc.
Irrtümer, Druckfehler und technische Änderungen vorbehalten.

DE

AUFBAU

Aufbauanleitung / Zubehör

Ofenmantel 1
Feuerraumtür 2
Türverriegelung 3
Rauchrohranschluss 4
Drosselklappe 5
Primärluftregler 6
Untergestell 7
Sichtfenster 8
Warmhalteplatte (optional) 9
Aschefangblech 10
Seitenverkleidung 11
Herdplatte 12

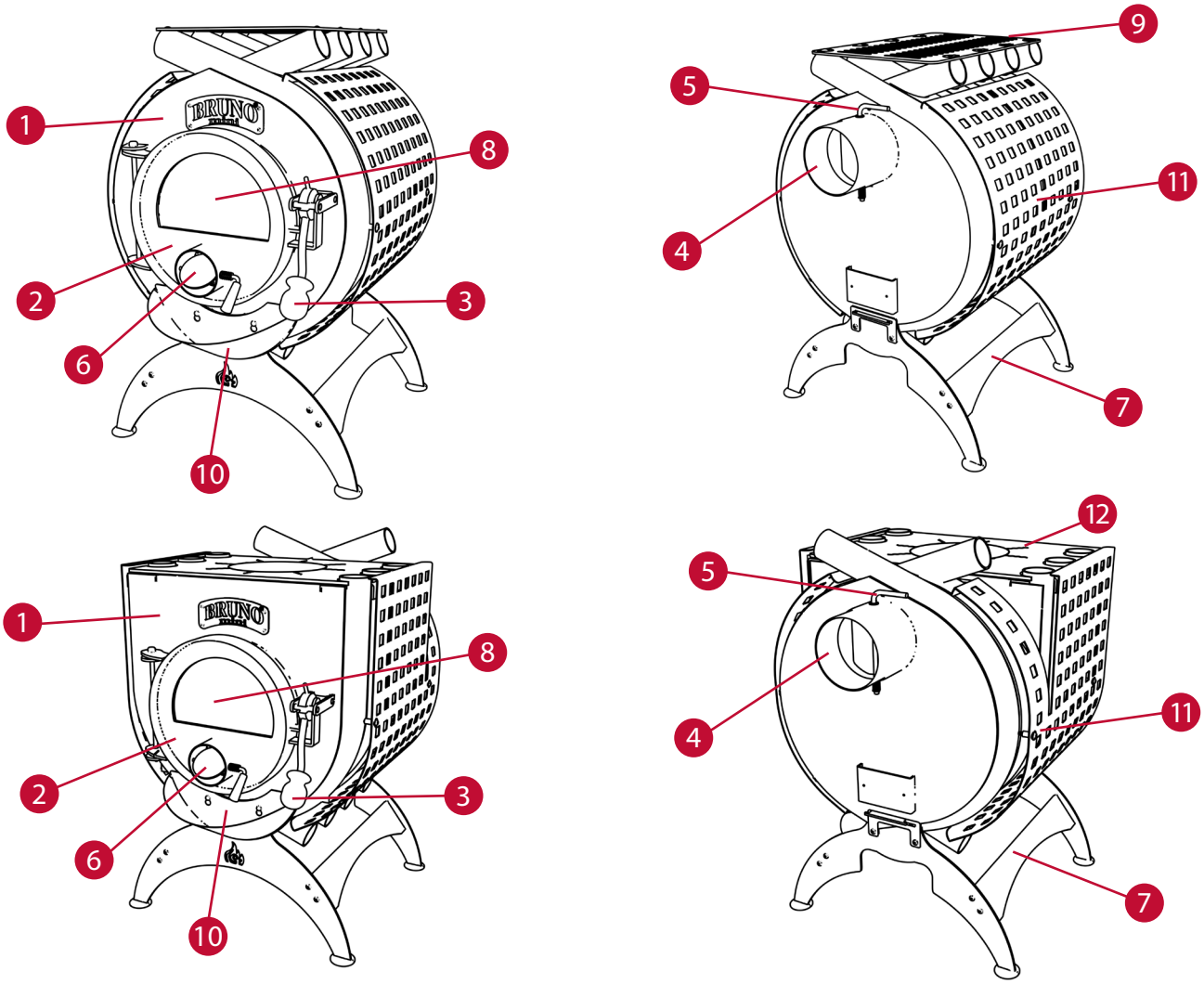

DE

Maßzeichnung Bruno® Mini I

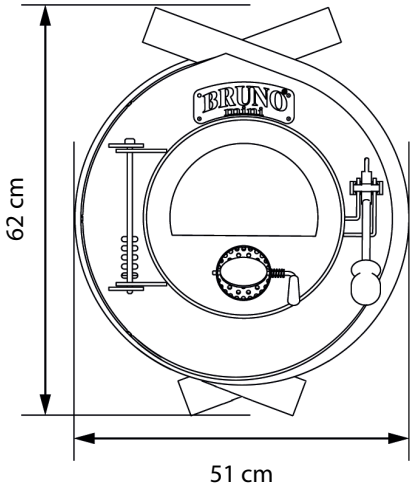

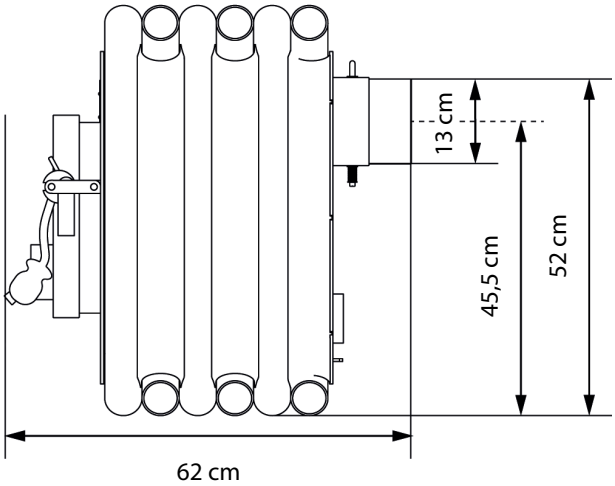

Maßzeichnung Bruno® Mini II

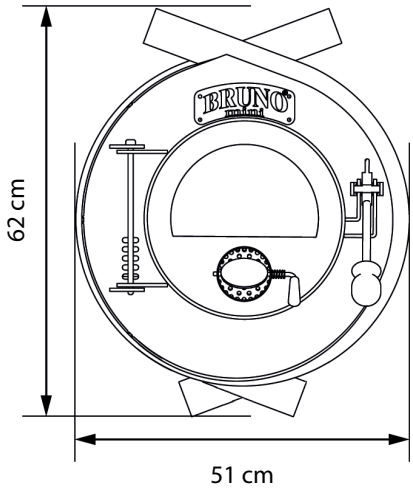

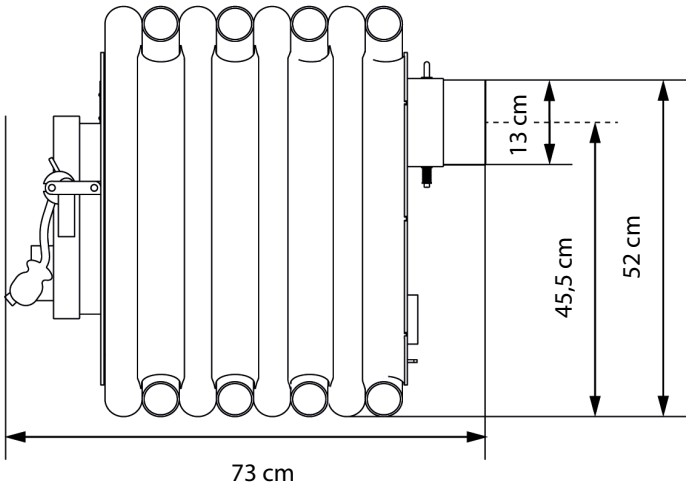

Maßzeichnung Bruno® Mini III

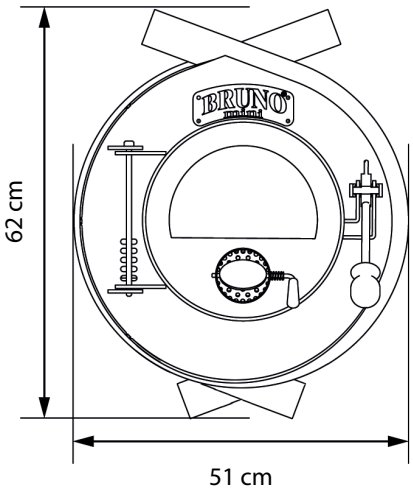

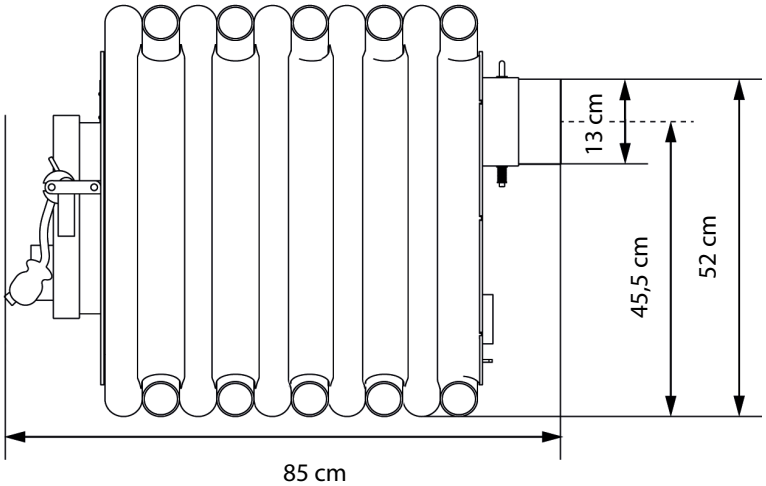

Maßzeichnung Bruno® Mini I mit Herdplatte

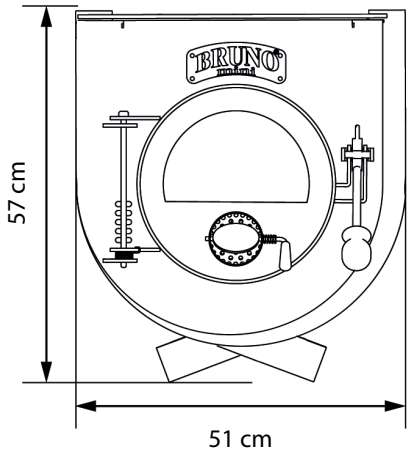

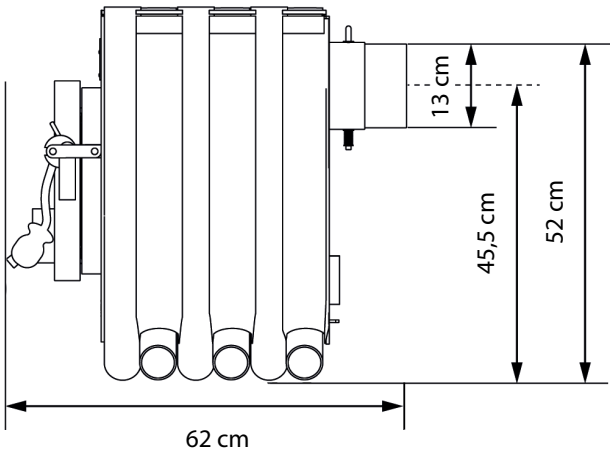

Maßzeichnung Bruno® Mini II mit Herdplatte

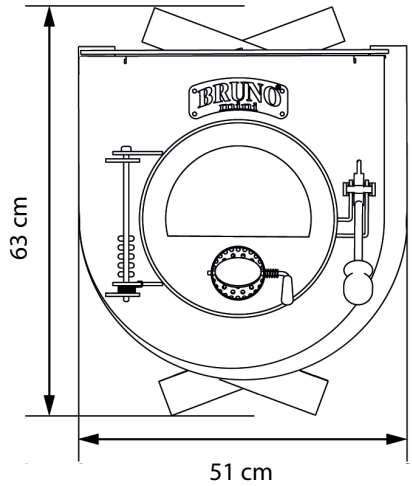

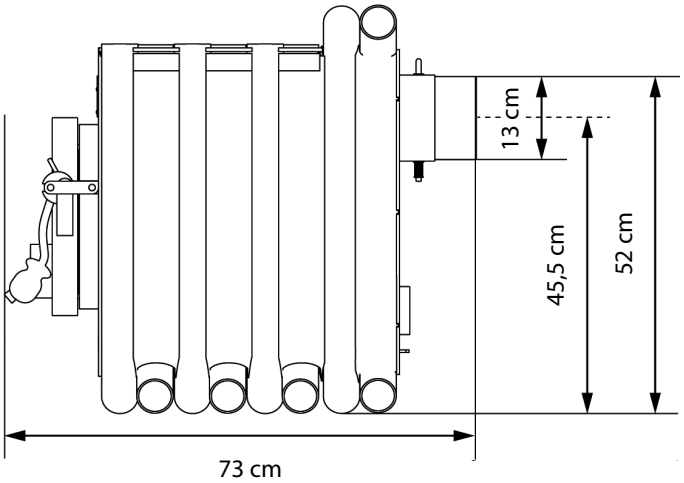

Maßzeichnung Bruno® Mini III mit Herdplatte

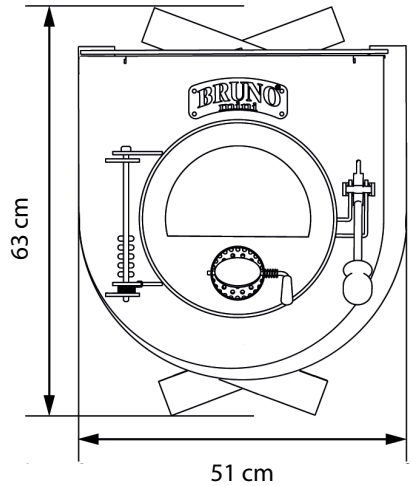

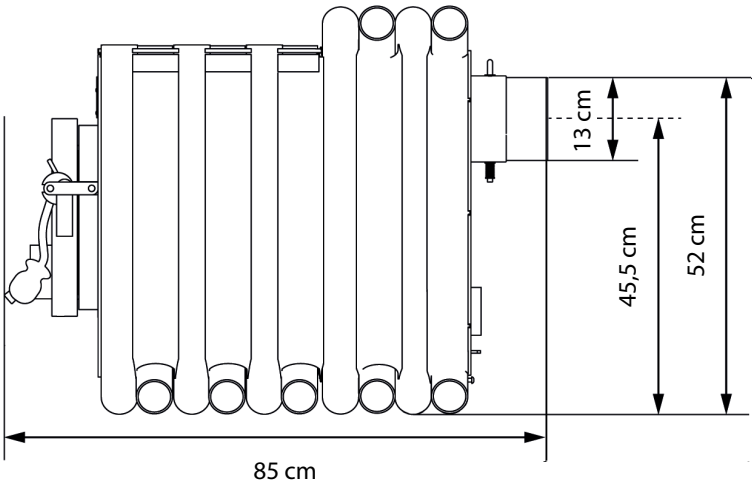

DE

Maßzeichnung Bruno® Pyro I

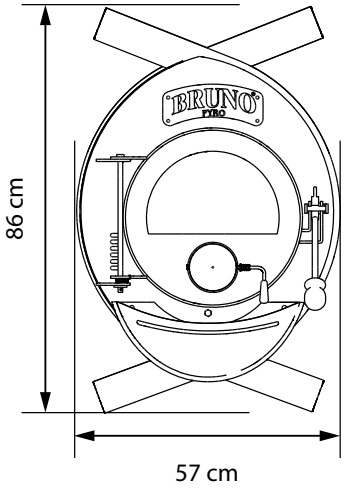

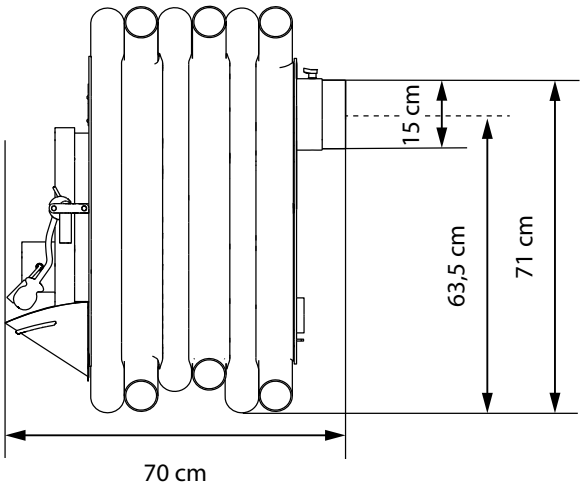

Maßzeichnung Bruno® Pyro II

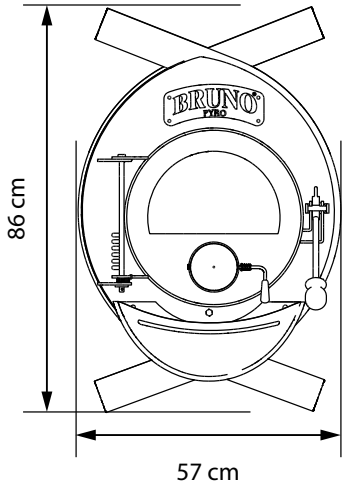

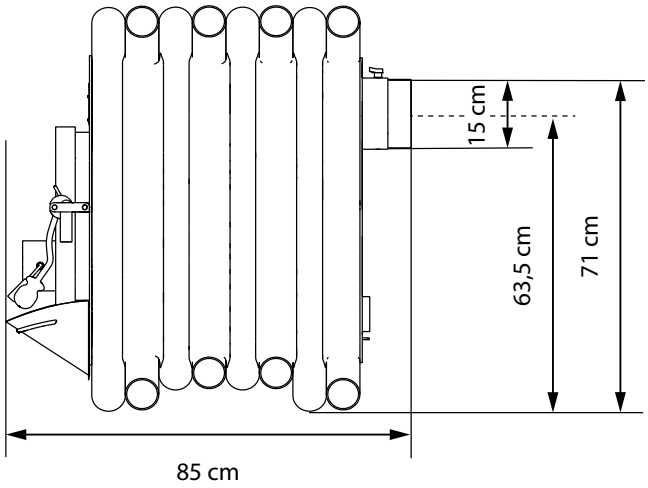

Maßzeichnung Bruno® Pyro III

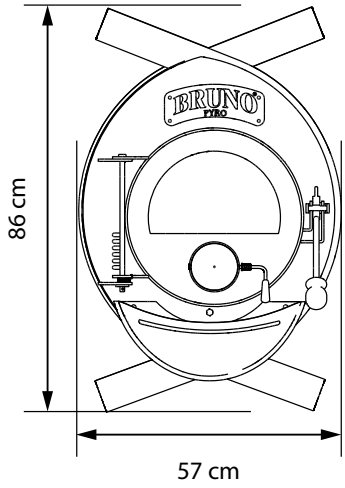

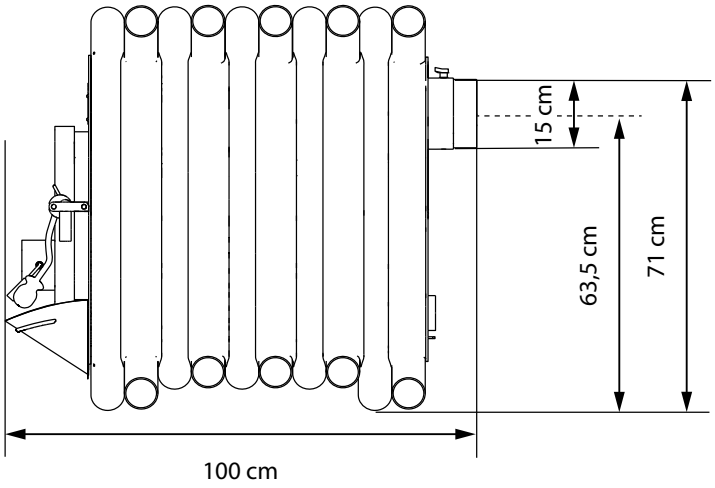

Maßzeichnung Bruno® Pyro IV

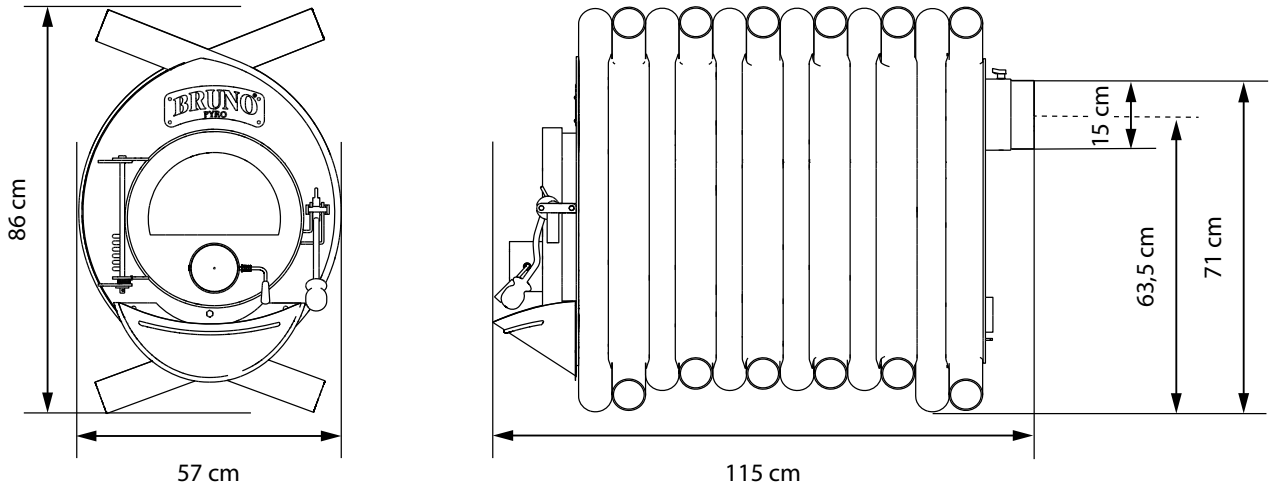

Maßzeichnung Bruno® Pyro V

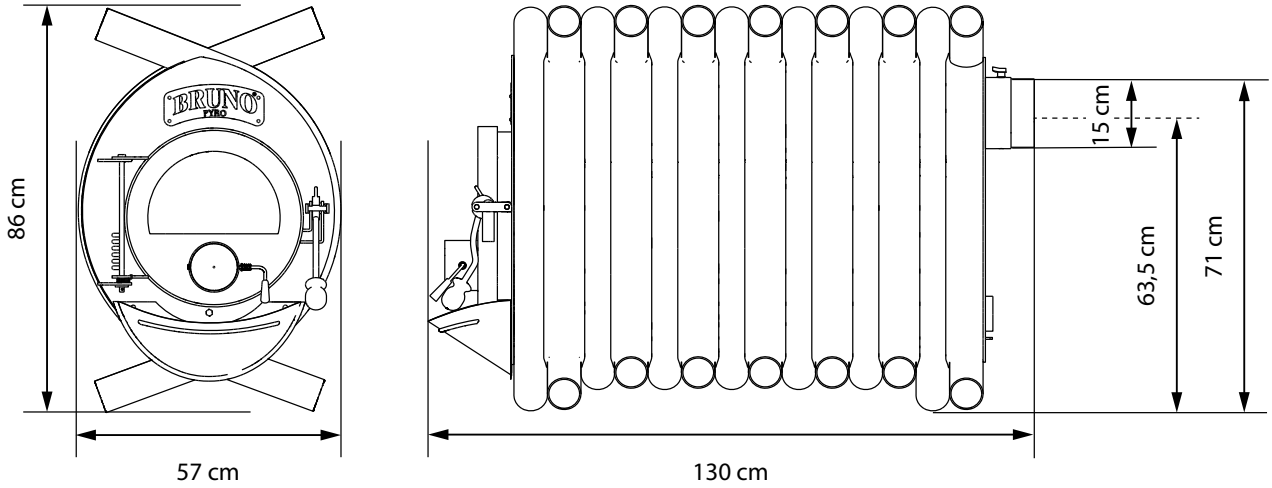

DE

Maßzeichnung Bruno® Pyro I mit Herdplatte

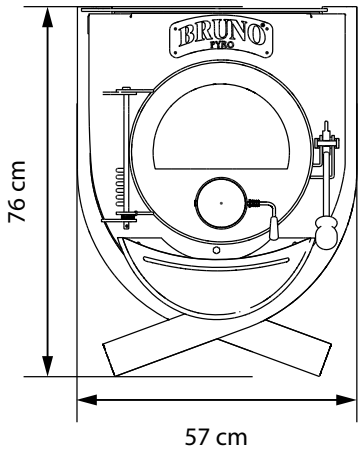

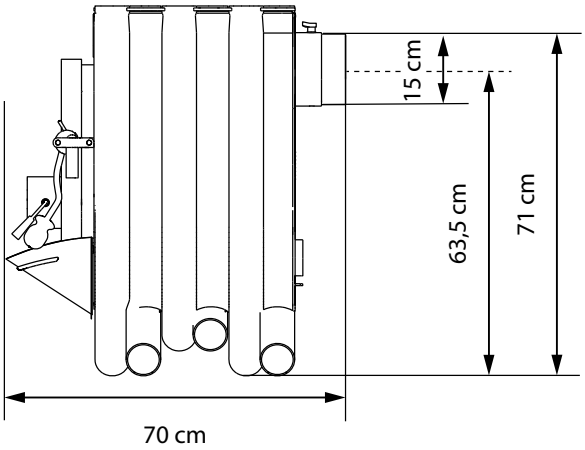

Maßzeichnung Bruno® Pyro II mit Herdplatte

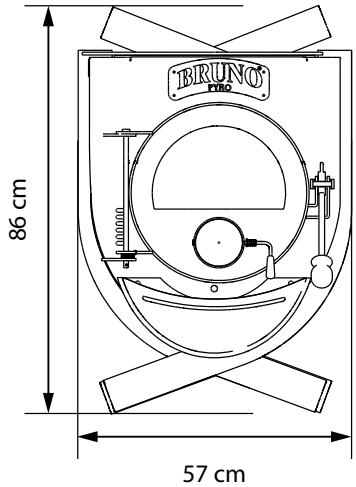

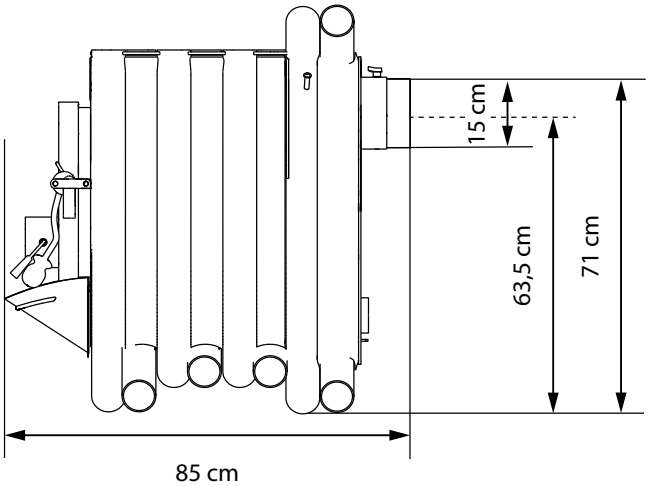

Maßzeichnung Bruno® Pyro III mit Herdplatte

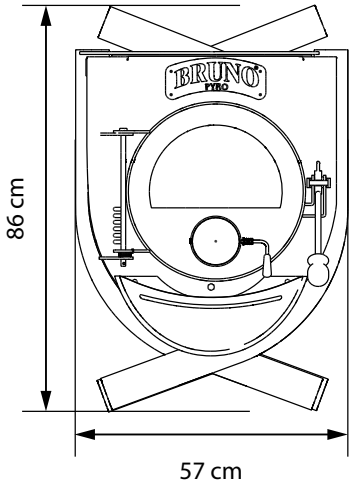

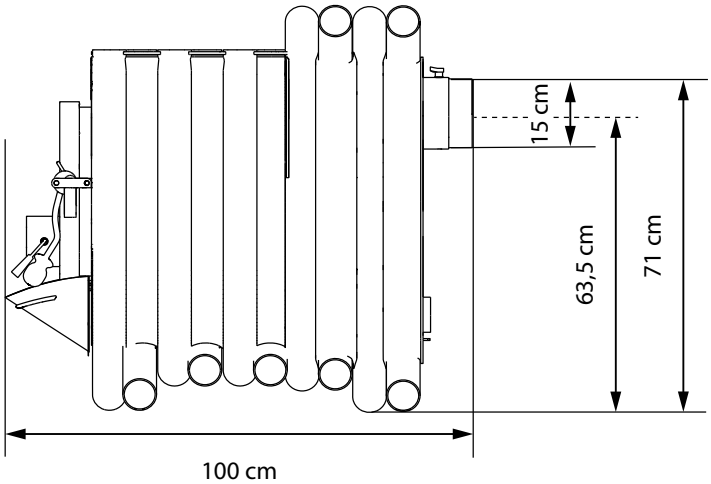

Maßzeichnung Bruno® Pyro IV mit Herdplatte

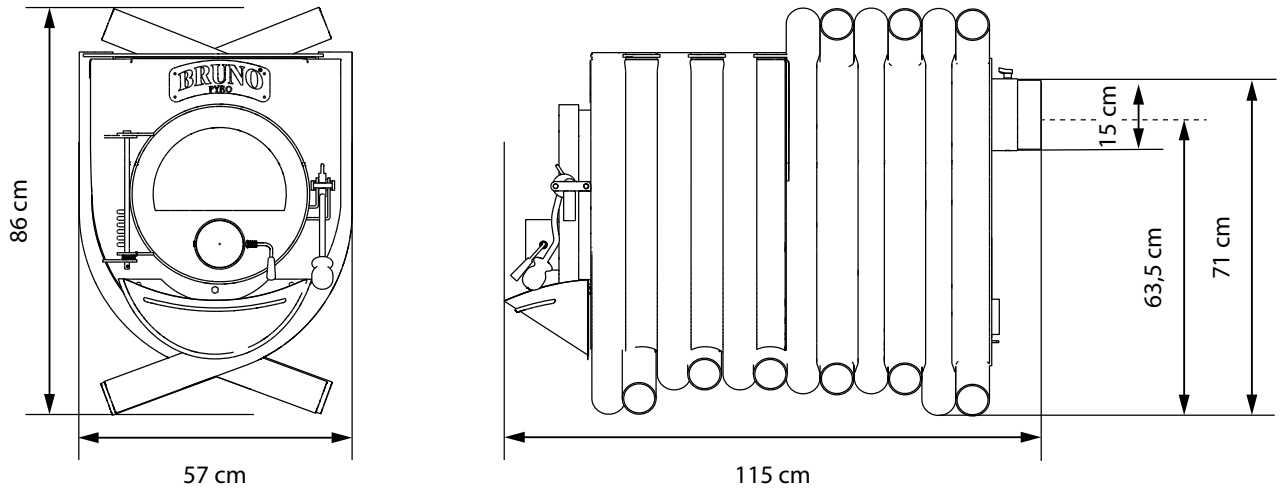

Maßzeichnung Bruno® Pyro V mit Herdplatte

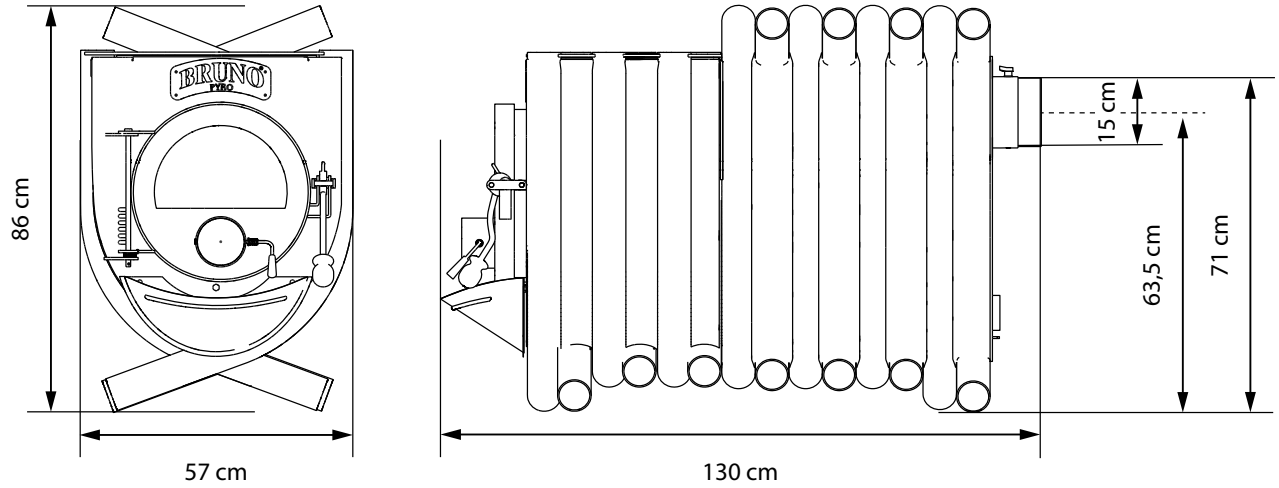

Aschefangblech

Entnehmen Sie das Aschefangblech aus der Verpackung und hängen Sie es unterhalb der Tür von oben in die Bolzen ein. **Hinweis:** Das Aschefangblech kann an allen Bruno® Mini Modellen **nur in Kombination mit einem Bruno®Untergestell** montiert werden.

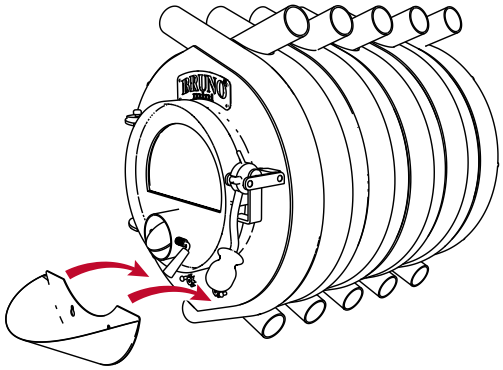

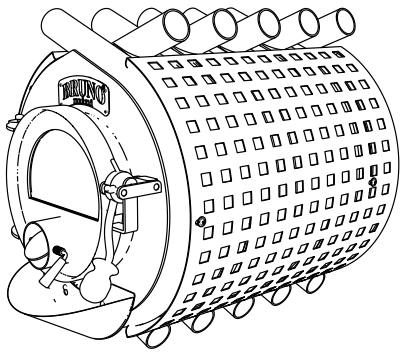

Seitenverkleidung

Montieren Sie die Seitenverkleidung mit den mitgelieferten Schrauben und Distanzhülsen an den vorgesehenen Gewindehülsen am Korpus des Ofens.

DE

HEIZBETRIEB

Erste Inbetriebnahme

Vor dem ersten Anheizen muss bei den Bruno® Warmluftöfen der Einbau des Sichtfensters geprüft werden. Die Schrauben für die Scheibenhalterungen an der Frontseite der Feuerraumtür dürfen dabei nur so fest angezogen sein, dass sich die Scheibe noch leicht verschieben lässt. Ist die Scheibe zu fest angezogen, können durch den Druck der Halterungen Spannungsrisse entstehen. Vor der ersten Inbetriebnahme sind eventuell **vorhandene Aufkleber zu entfernen** sowie **alle Zubehörteile aus dem Feuerraum zu entnehmen**. Dies gilt auch für möglicherweise **vorhandene Transportsicherungen.**

Hinweis: Bruno® Öfen sind mit hitzebeständiger Farbe beschichtet. **Der Kaminofen muss beim ersten Anheizen behutsam mit Brennstoff bestückt und auf kleiner Flamme „eingebrannt" werden.** Lassen Sie ihn einige Stunden bei geöffnetem Fenster durchheizen. Dadurch härtet der hitzebeständige Lack aus. Hierbei kann es zu Rauch- und Geruchsbildung kommen. Alle Materialien müssen sich langsam an die Wärmeentwicklung gewöhnen. **Durch vorsichtiges Anheizen vermeiden Sie Risse in den Brennraumsteinen, Lackschäden und Materialverzug.** Eine eventuelle Geruchsbildung durch Nachtrocknung der Schutzlackierung verliert sich nach kurzer Zeit.

Anfeuern

Öffnen Sie die die Primärluftklappe (Regler auf waagerechte Position bringen) und die Ofentür vollständig. Verwenden Sie zum Anheizen Holzscheite, die kreuzweise im Brennraum gestapelt werden.

Hinweis: Für optimalen Schornsteinzug muss schnell eine hohe Hitze erreicht werden, weshalb nicht zu wenig Scheite in den Ofen gelegt werden sollten. 3-4 Holzscheite entsprechen ca. 10 kW (1 Scheitholz von 30 cm und 1 kg Gewicht entspricht ca. 3 kW). Bei schlechtem Zug kann zunächst mit zwei Holzscheiten und Anfeuerholz eine hohe Temperatur erreicht werden. Bei Wetterschwankungen und Störung des Unterdrucks, kann es notwendig sein, ein Lockfeuer im Schonstein zu entzünden! Bitte befragen Sie hierzu Ihren zuständigen Schornsteinfeger.

Platzieren Sie Anzündhilfen (z. B. 2- 3 Stück gewachste Holzwolle) unter den Scheiten und entzünden Sie diese mit einem langen Streichholz oder einem Stabfeuerzeug.

Hinweis: Zum Schutz des Kaminofens sollten Sie beim Anheizen darauf achten, dass der Ofen moderat mit Feuerholz bestückt wird, sodass sich der Kesselstahl stetig dehnen kann. Aufgrund von Temperaturunterschieden zwischen Umgebungstemperatur und Temperatur im Kaminofen kann es zu knackenden Geräuschen im Ofen kommen. Dies sind normale Dehnungserscheinungen, die keinen Mangel am Produkt darstellen.

Lehnen Sie die Ofentür an. Nach etwa 10 Minuten die Ofentür verschließen und die Primärluftöffnung so weit schließen, dass der eingelegte Brennstoff noch ausreichend mit Luft versorgt wird und die Scheibenspülung funktioniert.

Nachlegen

Legen Sie erst neue Scheite nach, wenn 75 - 90 % der ersten Auflage abgebrannt sind. Öffnen Sie die Ofentür einen Spalt und warten Sie kurz, um den Austritt von Rauch und Asche zu verringern. Nachdem Sie die Tür gänzlich geöffnet haben, sollten Sie die Glut mit einem Schürhaken gleichmäßig über das Aschebett verteilen. Nun können Sie den Bruno® Öfen mit Holzscheiten beschicken. Legen Sie dazu zwei Scheite längs direkt auf das Glut Bett und zwei weitere quer darüber. Achten Sie darauf, dass der Bruno® Warmluftofen nur mit der vorgegeben Menge Holzscheite nach Tabelle 2 (Seite 5) beschickt wird. Schließen Sie die Ofentür.

BEDIENUNG UND WARTUNG

Verbrennungsluftregelung

Die Bruno® Öfen sind mit Primär-, Sekundär- und Tertiärluftöffnungen zur Verbrennungsluftversorgung ausgestattet. Die Sekundär- und Tertiärluftöffnungen lassen sich nicht regeln. Der Primärluftregler an der Front des Ofens muss beim Anheizen komplett geöffnet werden und darf im Betrieb nur soweit geschlossen werden, dass ausreichend Verbrennungsluft nachströmen kann.

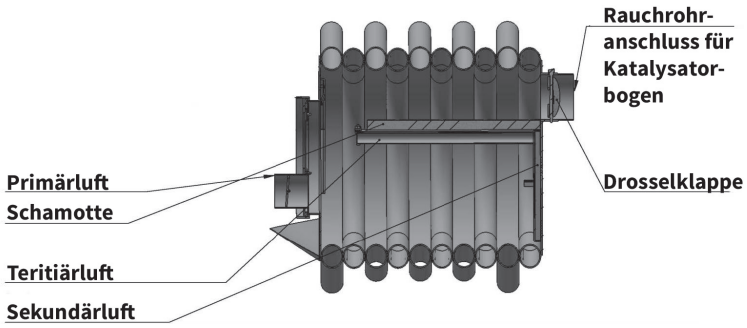

Asche

Bruno® Warmluftöfen haben keinen Rost und keinen Aschekasten. Eine rückstandslose Entnahme der Asche ist nicht erforderlich. Es sollte immer eine Schicht (ca. 50 mm) im Ofen verbleiben, die den unteren Teil des Verbrennungsraums vor Hochtemperaturen schützt. Die Reinigung erfolgt mit einer handelsüblichen Schaufel. Die entnommene Asche immer in einem feuerfesten Behälter transportieren und entsprechend entsorgen.

Reinigung

Die rauchgasführenden Teile sowie die Verbindungsstücke (Ofenrohre zwischen Feuerstätte und Schornstein) müssen bei Verschmutzung gereinigt werden. Der Katalysator welcher in der Verbindungsleitung eingesetzt ist muss regelmäßig auf den Verschmutzungsgrad kontrolliert und entsprechend gesäubert werden. Unabhängig davon muss die Reinigung wenigstens einmal während und nach der Heizperiode durchgeführt werden. Die Dichtschnur der Feuerraumtür ist bei Beschädigung zu ersetzen.

Hinweis bei Schornsteinbrand

Bei der Verwendung von falschem oder zu feuchtem Brennstoff kann es aufgrund von Ablagerungen im Schornstein zu einem Schornsteinbrand kommen. Schließen Sie umgehend die Luftzufuhr

am Kaminofen und setzen Sie sich mit der Feuerwehr sowie dem zuständigen Schornsteinfeger in Verbindung. Nach dem Ausbrennen des Schornsteines sollte dieser von einem Fachmann auf Beschädigungen bzw. Undichtigkeiten überprüft werden.

Verfahren bei Störfällen - sichere Außerbetriebnahme

In wenigen Fällen kann selbst ein Lockfeuer keinen Zug im Schornstein erzeugen. Hierzu sollten Sie sich mit Ihrem Schornsteinfeger in Verbindung setzen und keinesfalls ein größeres Feuer entzünden. Treten Rauchgase aus dem Kaminofen aus, kontaktieren Sie ebenfalls den Schornsteinfeger und öffnen schnellstmöglich alle Fenster, um für eine ausreichende Belüftung zu sorgen.

GEWÄHRLEISTUNG

Endverbraucher haben einen 2-jährigen Gewährleistungsanspruch nach dem BGB. Bei gewerblichem Einsatz verringert sich dieser auf 12 Monate.

Grundsätzlich sind Sichtscheiben, Keramikdichtschnüre sowie die Brennraumauskleidung Verschleißteile, deren gebrauchsbedingte Abnutzung keinen Gewährleistungsfall darstellt. Insbesondere können Haarrisse in der Brennraumkeramik nutzungsbedingt auftreten, was die Funktion jedoch in keiner Weise beeinträchtigt.

Wir weisen darauf hin, dass übliche, allein alters- und/oder nutzungsbedingte Verschleißerscheinungen, die erst nach Gefahrübergang auftreten, grundsätzlich keinen Mangel an der Ware darstellen. Auch bei bestimmungsgemäßem Gebrauch unserer Produkte sind derartige Verschleißerscheinungen insbesondere an sämtlichen feuerberührenden Bauteilen möglich.

Falls es tatsächlich einmal zu einem Schaden kommt, wenden Sie sich zunächst an Ihren Vertragspartner. Grundsätzlich sind für eine Bearbeitung Fotografien des fehlerhaften Bauteils und des jeweiligen Aufstellorts inklusive Abgasanlage, feuertechnische Bemessung des Schornsteines durch eine Berechnung sowie das Abnahmeprotokoll des Schornsteinfegers notwendig. Außerdem sind die Produktionsnummer und eine detaillierte Fehlerbeschreibung erforderlich. Fordern Sie dafür bei Ihrem Vertragspartner das Formblatt an.

Für die Bruno® Öfen dürfen ausschließlich Originalersatzteile oder vom Hersteller zugelassene Ersatzteile und Zubehör benutzt werden. Nicht bestimmungsgemäßer Gebrauch der Ware sowie die Nichtbeachtung dieser Anleitung können zum Verlust des Gewährleistungsanspruches führen.

Warnung vor nicht erlaubter Veränderung der Feuerstätte

Die bestimmungsgemäße Verwendung wird in dieser Bedienungsanleitung erklärt. Jede andere Verwendung gilt als nicht bestimmungsgemäß. Für hieraus resultierende Schäden übernehmen wir keine Haftung. Zur bestimmungsgemäßen Verwendung gehört auch die Einhaltung der Bedienungs- und Montageanweisungen.

Unerlaubte Eingriffe und Veränderungen am Gerät führen zum Erlöschen der Betriebserlaubnis. Lassen Sie den Bruno® Warmluftofen regelmäßig auf seine ordnungsgemäße Funktionalität von einem Fachmann prüfen und beachten Sie, dass die Bruno® Öfen Zeitbrandfeuerstätten sind.

DE

ECO DESIGN

EnergieWerk Ost GmbH • Obercunnersdorfer Straße 3 – 4 • 01774 Klingenberg		
Technische Parameter für Einzelraumheizgeräte für feste Brennstoffe gemäß deligierte Verordnung (EU) 2015/1186 zur Ergänzung der Richtlinie 2010/30/EU		
Modellkennung(en)	Bruno® Mini I / Bruno® Mini I mit Herdplatte	
Harmonisierte technische Spezifikation	EN13240:2001/A2:2004	
Indirekte Heizfunktion	Nein	
Direkte Wärmeleistung	8 kW	
Brennstoff	Bevorzugter Brennstoff	Sonstige geeignete Brennstoffe
Scheitholz, Feuchtigkeitsgehalt ≤ 25 %	Ja	Nein
Pressholz, Feuchtigkeitsgehalt < 12 %	Nein	Nein
Sonstige holzartige Biomasse	Nein	Nein
Nicht-holzartige Biomasse	Nein	Nein
Anthrazit und Trockendampfkohle	Nein	Nein
Steinkohlenkoks	Nein	Nein
Schwelkoks	Nein	Nein
Bituminöse Kohle	Nein	Nein
Braunkohlenbriketts	Nein	Nein
Torfbriketts	Nein	Nein
Briketts aus einer Mischung aus fossilen Brennstoffen	Nein	Nein
Sonstige fossile Brennstoffe	Nein	Nein
Briketts aus einer Mischung aus Biomasse und fossilen Brennstoffen	Nein	Nein
Sonstige Mischung aus Biomasse und festen Brennstoffen	Nein	Nein
Raumheizungs-Emissionen bei Nennwärmeleistung		
Feinstaub (PM)	26	mg/m^3
gasförmig gebundener Kohlenstoff (OGC)	110	mg/m^3
Kohlenmonoxid (CO)	699	mg/m^3
Stickstoffoxid (NOx)	47	mg/m^3
Eigenschaften beim ausschließlichen Betrieb mit dem bevorzugten Brennstoff		
Raumheizungs- Jahresnutzungsgrad in %	67,6	%
Energieeffizienzindex (EEI)	98	
Wärmeleistung		
Nennwärmeleistung	8	kW
Mindestwärmeleistung (Richtwert)	N.A.	kW
Brennstoff -Wirkungsgrad (auf Grundlage des NCV)		
Brennstoff -Wirkungsgrad bei Nennwärmeleistung	75,1	%
Brennstoff -Wirkungsgrad bei Mindestwärmeleistung (Richtwert)	N.A.	%
Das notifizierte Prüflabor hat nach System 3 die Erstprüfung durchgeführt		
Prüflabor	TSÚ Piest´any, s.p.	
Prüflabor Nr.	1299	
Prüfbericht Nr.	203000004/314/1	

Klingenberg, 10.07.2022
(Ort, Datum)

EWO ENERGIEWERK OST GMBH
EnergieWerk Ost GmbH
Obercunnersdorfer Str. 3-4 Tel.: 035055 - 69000
01774 Klingenberg Fax: 035055 - 690099

T. Klemecit

DE

EnergieWerk Ost GmbH • Obercunnersdorfer Straße 3 – 4 • 01774 Klingenberg		
Technische Parameter für Einzelraumheizgeräte für feste Brennstoffe gemäß deligierte Verordnung (EU) 2015/1186 zur Ergänzung der Richtlinie 2010/30/EU		
Modellkennung(en)	Bruno® Mini II / Bruno® Mini II mit Herdplatte	
Harmonisierte technische Spezifikation	EN13240:2001/A2:2004	
Indirekte Heizfunktion	Nein	
Direkte Wärmeleistung	10 kW	
Brennstoff	Bevorzugter Brennstoff	Sonstige geeignete Brennstoffe
Scheitholz, Feuchtigkeitsgehalt ≤ 25 %	Ja	Nein
Pressholz, Feuchtigkeitsgehalt < 12 %	Nein	Nein
Sonstige holzartige Biomasse	Nein	Nein
Nicht-holzartige Biomasse	Nein	Nein
Anthrazit und Trockendampfkohle	Nein	Nein
Steinkohlenkoks	Nein	Nein
Schwelkoks	Nein	Nein
Bituminöse Kohle	Nein	Nein
Braunkohlenbriketts	Nein	Nein
Torfbriketts	Nein	Nein
Briketts aus einer Mischung aus fossilen Brennstoffen	Nein	Nein
Sonstige fossile Brennstoffe	Nein	Nein
Briketts aus einer Mischung aus Biomasse und fossilen Brennstoffen	Nein	Nein
Sonstige Mischung aus Biomasse und festen Brennstoffen	Nein	Nein
Raumheizungs-Emissionen bei Nennwärmeleistung		
Feinstaub (PM)	20	mg/m^3
gasförmig gebundenen Kohlenstoff (OGC)	112	mg/m^3
Kohlenmonoxid (CO)	748	mg/m^3
Stickstoffoxid (NOx)	43	mg/m^3
Eigenschaften beim ausschließlichen Betrieb mit dem bevorzugten Brennstoff		
Raumheizungs-Jahresnutzungsgrad in %	71,9	%
Energieeffizienzindex (EEI)	104,3	
Wärmeleistung		
Nennwärmeleistung	10	kW
Mindestwärmeleistung (Richtwert)	N.A.	kW
Brennstoff -Wirkungsgrad (auf Grundlage des NCV)		
Brennstoff -Wirkungsgrad bei Nennwärmeleistung	79,94	%
Brennstoff -Wirkungsgrad bei Mindestwärmeleistung (Richtwert)	N.A.	%
Das notifizierte Prüflabor hat nach System 3 die Erstprüfung durchgeführt		
Prüflabor	TSÚ Piest´any, s.p.	
Prüflabor Nr.	1299	
Prüfbericht Nr.	203000004/314/2	

Klingenberg, 10.07.2022
(Ort, Datum)

EWO ENERGIEWERK OST GMBH
EnergieWerk Ost GmbH
Obercunnersdorfer Str. 3-4 Tel.: 035055 - 69000
01774 Klingenberg Fax: 035055 - 690099

T. Klemecit

DE

EnergieWerk Ost GmbH • Obercunnersdorfer Straße 3 – 4 • 01774 Klingenberg		
Technische Parameter für Einzelraumheizgeräte für feste Brennstoffe gemäß deligierte Verordnung (EU) 2015/1186 zur Ergänzung der Richtlinie 2010/30/EU		
Modellkennung(en)	Bruno® Mini III / Bruno® Mini III mit Herdplatte	
Harmonisierte technische Spezifikation	EN13240:2001/A2:2004	
Indirekte Heizfunktion	Nein	
Direkte Wärmeleistung	12 kW	
Brennstoff	Bevorzugter Brennstoff	Sonstige geeignete Brennstoffe
Scheitholz, Feuchtigkeitsgehalt ≤ 25 %	Ja	Nein
Pressholz, Feuchtigkeitsgehalt < 12 %	Nein	Nein
Sonstige holzartige Biomasse	Nein	Nein
Nicht-holzartige Biomasse	Nein	Nein
Anthrazit und Trockendampfkohle	Nein	Nein
Steinkohlenkoks	Nein	Nein
Schwelkoks	Nein	Nein
Bituminöse Kohle	Nein	Nein
Braunkohlenbriketts	Nein	Nein
Torfbriketts	Nein	Nein
Briketts aus einer Mischung aus fossilen Brennstoffen	Nein	Nein
Sonstige fossile Brennstoffe	Nein	Nein
Briketts aus einer Mischung aus Biomasse und fossilen Brennstoffen	Nein	Nein
Sonstige Mischung aus Biomasse und festen Brennstoffen	Nein	Nein
Raumheizungs-Emissionen bei Nennwärmeleistung		
Feinstaub (PM)	27	mg/m^3
gasförmig gebundenen Kohlenstoff (OGC)	119	mg/m^3
Kohlenmonoxid (CO)	633	mg/m^3
Stickstoffoxid (NOx)	43	mg/m^3
Eigenschaften beim ausschließlichen Betrieb mit dem bevorzugten Brennstoff		
Raumheizungs-Jahresnutzungsgrad in %	69,7	%
Energieeffizienzindex (EEI)	101,1	
Wärmeleistung		
Nennwärmeleistung	12	kW
Mindestwärmeleistung (Richtwert)	N.A.	kW
Brennstoff -Wirkungsgrad (auf Grundlage des NCV)		
Brennstoff -Wirkungsgrad bei Nennwärmeleistung	77,47	%
Brennstoff -Wirkungsgrad bei Mindestwärmeleistung (Richtwert)	N.A.	%
Das notifizierte Prüflabor hat nach System 3 die Erstprüfung durchgeführt		
Prüflabor	TSÚ Piest´any, s.p.	
Prüflabor Nr.	1299	
Prüfbericht Nr.	203000004/314/3	

Klingenberg, 10.07.2022
(Ort, Datum)

EWO ENERGIEWERK OST GMBH
EnergieWerk Ost GmbH
Obercunnersdorfer Str. 3-4 Tel.: 035055 - 69000
01774 Klingenberg Fax: 035055 - 690099

T. Klemecit

DE

EnergieWerk Ost GmbH • Obercunnersdorfer Straße 3 – 4 • 01774 Klingenberg		
Technische Parameter für Einzelraumheizgeräte für feste Brennstoffe gemäß deligierte Verordnung (EU) 2015/1186 zur Ergänzung der Richtlinie 2010/30/EU		
Modellkennung(en)	Bruno® Pyro I / Bruno® Pyro I mit Herdplatte	
Harmonisierte technische Spezifikation	EN13240:2001/A2:2004	
Indirekte Heizfunktion	Nein	
Direkte Wärmeleistung:	13,11 kW	
Brennstoff	Bevorzugter Brennstoff	Sonstige geeignete Brennstoffe
Scheitholz, Feuchtigkeitsgehalt ≤ 25 %	Ja	Nein
Pressholz, Feuchtigkeitsgehalt < 12 %	Nein	Nein
Sonstige holzartige Biomasse	Nein	Nein
Nicht-holzartige Biomasse	Nein	Nein
Anthrazit und Trockendampfkohle	Nein	Nein
Steinkohlenkoks	Nein	Nein
Schwelkoks	Nein	Nein
Bituminöse Kohle	Nein	Nein
Braunkohlenbriketts	Nein	Nein
Torfbriketts	Nein	Nein
Briketts aus einer Mischung aus fossilen Brennstoffen	Nein	Nein
Sonstige fossile Brennstoffe	Nein	Nein
Briketts aus einer Mischung aus Biomasse und fossilen Brennstoffen	Nein	Nein
Sonstige Mischung aus Biomasse und festen Brennstoffen	Nein	Nein
Raumheizungs-Emissionen bei Nennwärmeleistung		
Feinstaub (PM)	11	mg/m^3
gasförmig gebundenen Kohlenstoff (OGC)	89	mg/m^3
Kohlenmonoxid (CO)	894	mg/m^3
Stickstoffoxid (NOx)	51	mg/m^3
Eigenschaften beim ausschließlichen Betrieb mit dem bevorzugten Brennstoff		
Raumheizungs- Jahresnutzungsgrad in %	67,6	%
Energieeffizienzindex (EEI)	98	
Wärmeleistung		
Nennwärmeleistung	13,11	kW
Mindestwärmeleistung (Richtwert)	N.A.	kW
Brennstoff -Wirkungsgrad (auf Grundlage des NCV)		
Brennstoff -Wirkungsgrad bei Nennwärmeleistung	75,13	%
Brennstoff -Wirkungsgrad bei Mindestwärmeleistung (Richtwert)	N.A.	%
Das notifizierte Prüflabor hat nach System 3 die Erstprüfung durchgeführt		
Prüflabor	TSÚ Piest´any, s.p.	
Prüflabor Nr.	1299	
Prüfbericht Nr.	153000015/314/1	

Klingenberg, 10.07.2022
(Ort, Datum)

EWO ENERGIEWERK OST GMBH
EnergieWerk Ost GmbH
Obercunnersdorfer Str. 3-4 Tel.: 035055 - 69000
01774 Klingenberg Fax: 035055 - 690099

T. Klemecit

EnergieWerk Ost GmbH • Obercunnersdorfer Straße 3 – 4 • 01774 Klingenberg		
Technische Parameter für Einzelraumheizgeräte für feste Brennstoffe gemäß deligierte Verordnung (EU) 2015/1186 zur Ergänzung der Richtlinie 2010/30/EU		
Modellkennung(en)	Bruno® Pyro II / Bruno® Pyro II mit Herdplatte	
Harmonisierte technische Spezifikation	EN13240:2001/A2:2004	
Indirekte Heizfunktion	Nein	
Direkte Wärmeleistung	16,05 kW	
Brennstoff	Bevorzugter Brennstoff	Sonstige geeignete Brennstoffe
Scheitholz, Feuchtigkeitsgehalt ≤ 25 %	Ja	Nein
Pressholz, Feuchtigkeitsgehalt < 12 %	Nein	Nein
Sonstige holzartige Biomasse	Nein	Nein
Nicht-holzartige Biomasse	Nein	Nein
Anthrazit und Trockendampfkohle	Nein	Nein
Steinkohlenkoks	Nein	Nein
Schwelkoks	Nein	Nein
Bituminöse Kohle	Nein	Nein
Braunkohlenbriketts	Nein	Nein
Torfbriketts	Nein	Nein
Briketts aus einer Mischung aus fossilen Brennstoffen	Nein	Nein
Sonstige fossile Brennstoffe	Nein	Nein
Briketts aus einer Mischung aus Biomasse und fossilen Brennstoffen	Nein	Nein
Sonstige Mischung aus Biomasse und festen Brennstoffen	Nein	Nein
Raumheizungs-Emissionen bei Nennwärmeleistung		
Feinstaub (PM)	18	mg/m^3
gasförmig gebundenen Kohlenstoff (OGC)	91	mg/m^3
Kohlenmonoxid (CO)	943	mg/m^3
Stickstoffoxid (NOx)	51	mg/m^3
Eigenschaften beim ausschließlichen Betrieb mit dem bevorzugten Brennstoff		
Raumheizungs- Jahresnutzungsgrad in %	66,4	%
Energieeffizienzindex (EEI)	96,3	
Wärmeleistung		
Nennwärmeleistung	16,05	kW
Mindestwärmeleistung (Richtwert)	N.A.	kW
Brennstoff -Wirkungsgrad (auf Grundlage des NCV)		
Brennstoff -Wirkungsgrad bei Nennwärmeleistung	73,78	%
Brennstoff -Wirkungsgrad bei Mindestwärmeleistung (Richtwert)	N.A.	%
Das notifizierte Prüflabor hat nach System 3 die Erstprüfung durchgeführt		
Prüflabor	TSÚ Piest´any, s.p.	
Prüflabor Nr.	1299	
Prüfbericht Nr.	0012/104/2016	

Klingenberg, 10.07.2022
(Ort, Datum)

EWO ENERGIEWERK OST GMBH
EnergieWerk Ost GmbH
Obercunnersdorfer Str. 3-4 Tel.: 035055 - 69000
01774 Klingenberg Fax: 035055 - 690099

T. Klemecit

DE

EnergieWerk Ost GmbH • Obercunnersdorfer Straße 3 – 4 • 01774 Klingenberg		
Technische Parameter für Einzelraumheizgeräte für feste Brennstoffe gemäß deligierte Verordnung (EU) 2015/1186 zur Ergänzung der Richtlinie 2010/30/EU		
Modellkennung(en)	Bruno® Pyro III / Bruno® Pyro III mit Herdplatte	
Harmonisierte technische Spezifikation	EN13240:2001/A2:2004	
Indirekte Heizfunktion	Nein	
Direkte Wärmeleistung	19,05 kW	
Brennstoff	Bevorzugter Brennstoff	Sonstige geeignete Brennstoffe
Scheitholz, Feuchtigkeitsgehalt ≤ 25 %	Ja	Nein
Pressholz, Feuchtigkeitsgehalt < 12 %	Nein	Nein
Sonstige holzartige Biomasse	Nein	Nein
Nicht-holzartige Biomasse	Nein	Nein
Anthrazit und Trockendampfkohle	Nein	Nein
Steinkohlenkoks	Nein	Nein
Schwelkoks	Nein	Nein
Bituminöse Kohle	Nein	Nein
Braunkohlenbriketts	Nein	Nein
Torfbriketts	Nein	Nein
Briketts aus einer Mischung aus fossilen Brennstoffen	Nein	Nein
Sonstige fossile Brennstoffe	Nein	Nein
Briketts aus einer Mischung aus Biomasse und fossilen Brennstoffen	Nein	Nein
Sonstige Mischung aus Biomasse und festen Brennstoffen	Nein	Nein
Raumheizungs-Emissionen bei Nennwärmeleistung		
Feinstaub (PM)	21	mg/m^3
gasförmig gebundenen Kohlenstoff (OGC)	92	mg/m^3
Kohlenmonoxid (CO)	969	mg/m^3
Stickstoffoxid (NOx)	52	mg/m^3
Eigenschaften beim ausschließlichen Betrieb mit dem bevorzugten Brennstoff		
Raumheizungs- Jahresnutzungsgrad in %	66,2	%
Energieeffizienzindex (EEI)	95,9	
Wärmeleistung		
Nennwärmeleistung	19,05	kW
Mindestwärmeleistung (Richtwert)	N.A.	kW
Brennstoff -Wirkungsgrad (auf Grundlage des NCV)		
Brennstoff -Wirkungsgrad bei Nennwärmeleistung	73,5	%
Brennstoff -Wirkungsgrad bei Mindestwärmeleistung (Richtwert)	N.A.	%
Das notifizierte Prüflabor hat nach System 3 die Erstprüfung durchgeführt		
Prüflabor	TSÚ Piest´any, s.p.	
Prüflabor Nr.	1299	
Prüfbericht Nr.	153000015/314/2	

Klingenberg, 10.07.2022
(Ort, Datum)

EWO ENERGIEWERK OST GMBH
EnergieWerk Ost GmbH
Obercunnersdorfer Str. 3-4 Tel.: 035055 - 69000
01774 Klingenberg Fax: 035055 - 690099

T. Klemecit

EnergieWerk Ost GmbH • Obercunnersdorfer Straße 3 – 4 • 01774 Klingenberg		
Technische Parameter für Einzelraumheizgeräte für feste Brennstoffe gemäß deligierte Verordnung (EU) 2015/1186 zur Ergänzung der Richtlinie 2010/30/EU		
Modellkennung(en)	Bruno® Pyro IV / Bruno® Pyro IV mit Herdplatte	
Harmonisierte technische Spezifikation	EN13240:2001/A2:2004	
Indirekte Heizfunktion	Nein	
Direkte Wärmeleistung	22,11 KW	
Brennstoff	Bevorzugter Brennstoff	Sonstige geeignete Brennstoffe
Scheitholz, Feuchtigkeitsgehalt ≤ 25 %	Ja	Nein
Pressholz, Feuchtigkeitsgehalt < 12 %	Nein	Nein
Sonstige holzartige Biomasse	Nein	Nein
Nicht-holzartige Biomasse	Nein	Nein
Anthrazit und Trockendampfkohle	Nein	Nein
Steinkohlenkoks	Nein	Nein
Schwelkoks	Nein	Nein
Bituminöse Kohle	Nein	Nein
Braunkohlenbriketts	Nein	Nein
Torfbriketts	Nein	Nein
Briketts aus einer Mischung aus fossilen Brennstoffen	Nein	Nein
Sonstige fossile Brennstoffe	Nein	Nein
Briketts aus einer Mischung aus Biomasse und fossilen Brennstoffen	Nein	Nein
Sonstige Mischung aus Biomasse und festen Brennstoffen	Nein	Nein
Raumheizungs-Emissionen bei Nennwärmeleistung		
Feinstaub (PM)	20	mg/m^3
gasförmig gebundenen Kohlenstoff (OGC)	96	mg/m^3
Kohlenmonoxid (CO)	971	mg/m^3
Stickstoffoxid (NOx)	54	mg/m^3
Eigenschaften beim ausschließlichen Betrieb mit dem bevorzugten Brennstoff		
Raumheizungs- Jahresnutzungsgrad in %	66,9	%
Energieeffizienzindex (EEI)	97	
Wärmeleistung		
Nennwärmeleistung	22,11	kW
Mindestwärmeleistung (Richtwert)	N.A.	kW
Brennstoff -Wirkungsgrad (auf Grundlage des NCV)		
Brennstoff -Wirkungsgrad bei Nennwärmeleistung	74,34	%
Brennstoff -Wirkungsgrad bei Mindestwärmeleistung (Richtwert)	N.A.	%
Das notifizierte Prüflabor hat nach System 3 die Erstprüfung durchgeführt		
Prüflabor	TSÚ Piest´any, s.p.	
Prüflabor Nr.	1299	
Prüfbericht Nr.	0014/104/2016	

Klingenberg, 10.07.2022
(Ort, Datum)

EWO ENERGIEWERK OST GMBH
EnergieWerk Ost GmbH
Obercunnersdorfer Str. 3-4 Tel.: 035055 - 69000
01774 Klingenberg Fax: 035055 - 690099

T. Klemecit

DE

EnergieWerk Ost GmbH • Obercunnersdorfer Straße 3 – 4 • 01774 Klingenberg		
Technische Parameter für Einzelraumheizgeräte für feste Brennstoffe gemäß deligierte Verordnung (EU) 2015/1186 zur Ergänzung der Richtlinie 2010/30/EU		
Modellkennung(en)	Bruno® Pyro V / Bruno® Pyro V mit Herdplatte	
Harmonisierte technische Spezifikation	EN13240:2001/A2:2004	
Indirekte Heizfunktion	Nein	
Direkte Wärmeleistung	25,22 kW	
Brennstoff	Bevorzugter Brennstoff	Sonstige geeignete Brennstoffe
Scheitholz, Feuchtigkeitsgehalt ≤ 25 %	Ja	Nein
Pressholz, Feuchtigkeitsgehalt < 12 %	Nein	Nein
Sonstige holzartige Biomasse	Nein	Nein
Nicht-holzartige Biomasse	Nein	Nein
Anthrazit und Trockendampfkohle	Nein	Nein
Steinkohlenkoks	Nein	Nein
Schwelkoks	Nein	Nein
Bituminöse Kohle	Nein	Nein
Braunkohlenbriketts	Nein	Nein
Torfbriketts	Nein	Nein
Briketts aus einer Mischung aus fossilen Brennstoffen	Nein	Nein
Sonstige fossile Brennstoffe	Nein	Nein
Briketts aus einer Mischung aus Biomasse und fossilen Brennstoffen	Nein	Nein
Sonstige Mischung aus Biomasse und festen Brennstoffen	Nein	Nein
Raumheizungs-Emissionen bei Nennwärmeleistung		
Feinstaub (PM)	16	mg/m^3
gasförmig gebundenen Kohlenstoff (OGC)	95	mg/m^3
Kohlenmonoxid (CO)	949	mg/m^3
Stickstoffoxid (NOx)	57	mg/m^3
Eigenschaften beim ausschließlichen Betrieb mit dem bevorzugten Brennstoff		
Raumheizungs- Jahresnutzungsgrad in %	68,6	%
Energieeffizienzindex (EEI)	99,5	
Wärmeleistung		
Nennwärmeleistung	25,22	kW
Mindestwärmeleistung (Richtwert)	N.A.	kW
Brennstoff -Wirkungsgrad (auf Grundlage des NCV)		
Brennstoff -Wirkungsgrad bei Nennwärmeleistung	76,23	%
Brennstoff -Wirkungsgrad bei Mindestwärmeleistung (Richtwert)	N.A.	%
Das notifizierte Prüflabor hat nach System 3 die Erstprüfung durchgeführt		
Prüflabor	TSÚ Piest´any, s.p.	
Prüflabor Nr.	1299	
Prüfbericht Nr.	153000015/314/3	

Klingenberg, 10.07.2022
(Ort, Datum)

EWO ENERGIEWERK OST GMBH
EnergieWerk Ost GmbH
Obercunnersdorfer Str. 3-4 Tel.: 035055 - 69000
01774 Klingenberg Fax: 035055 - 690099

T. Klemecit

TABLE DES MATIÈRES

FR

INFORMATIONS IMPORTANTES **30**

Remarques 30
Lieu d'installation 30
Alimentation en air de combustion 30
Cheminée 31
Combustibles autorisés 32
Emissions 32
Plaque signalétique 32

CARACTÉRISTIQUES TECHNIQUES ET DIMENSIONS **33**

STRUCTURE **35**

Instructions de montage / Accessoires 35

MODE CHAUFFAGE **42**

Première mise en service 42
Allumage 42
Rechargement 43

UTILISATION ET ENTRETIEN **43**

Régulation de l'air de combustion 43
Cendres 43
Nettoyage 43
Avis en cas de feu de cheminée 43
Procédure en cas d'incident - mise hors service en toute sécurité 44

GARANTIE **44**

Avertissement concernant la modification non autorisée du foyer 44

ECO DESIGN **45**

INFORMATIONS IMPORTANTES

FR

Remarques

Nous vous remercions d'avoir choisi un poêle Bruno®. Veuillez lire attentivement ce manuel avant la première utilisation. Il contient des indications et des informations importantes sur l'installation de chauffage individuelle et de son raccordement pour le montage, le fonctionnement et l'utilisation en toute sécurité. Lors de l'installation des poêles à bois Bruno® Mini et Pyro et de leur raccordement aux conduits d'évacuation des fumées, il convient de respecter les prescriptions applicables de droit public, européen, national et local, en particulier les dispositions des règlements de construction nationales et les ordonnances sur la combustion édictées à cet effet lors du fonctionnement et de l'installation.

Lieu d'installation

Respectez les distances suivantes par rapport aux matériaux inflammables, sinon il y a un risque d'incendie.

vers l'avant	sur le côté avec RL* / sans RL*	vers l'arrière	vers le haut
60 cm	60 cm / 80 cm	60 cm	75 cm

*RL = revêtement latérale

Les revêtements de sol combustibles doivent être protégés sur toute leur surface par un matériau ignifuge si le poêle est installé sans support. De plus, ce matériau doit être posé à au moins 80 cm de la face avant et à au moins 60 cm sur les côtés de la chambre de combustion. Si le poêle est placé sur un support adapté, une plaque d'appui est suffisante conformément à la réglementation en vigueur sur les foyers. Veillez à ce que le support présente une capacité de charge adaptée au poêle et, le cas échéant, au châssis.

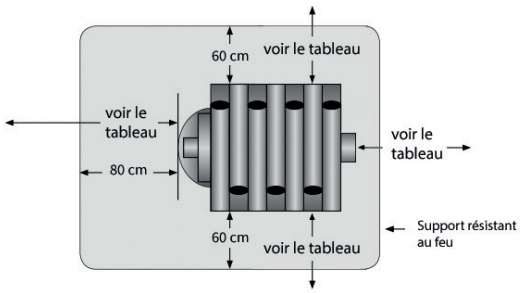

Remarque : Notez que le poêle ainsi que les tôles de protection contre la chaleur montées deviennent très chauds lors de la mise en service et qu'il y a ainsi un risque de brûlure. Ne touchez pas la vitre et les surfaces extérieures pendant le fonctionnement !

Alimentation en air de combustion

Pour les poêles Bruno® Mini et Pyro, l'alimentation en air de combustion est suffisante si la pièce où est installé le poêle possède au moins une porte donnant sur l'extérieur ou une fenêtre. La fenêtre/porte doit pouvoir être ouverte et avoir une section d'au moins 150 cm^2. Le local d'installation doit avoir un volume d'au moins 4 m^3 par kW de puissance calorifique nominale. Lorsque l'installation de chauffage n'est pas utilisée, le registre d'air primaire peut être fermé.

FR

Cheminée

Tous les poêles à air chaud Bruno® Mini et Bruno® Pyro sont homologués pour une utilisation multiple du conduit de cheminée. Le dimensionnement technique du feu est effectué selon la norme DIN EN 13384-2 de juin 2015, parties 1, 2 et 3, avec le triplet de valeurs indiqué dans le tableau 1.

Remarque : nous ne pouvons garantir la sécurité de fonctionnement et les puissances calorifiques nominales de nos poêles à air chaud que si le dimensionnement technique relatif au feu suffisant de la cheminée est prouvé par un calcul selon la norme DIN 13384, parties 1, 2 et 3, et certifié par un maître ramoneur de district.

Tableau 1 :
Triplet de valeurs pour le calcul des cheminées selon la norme NF EN 13384-2 de juin 2015 parties 1, 2 + 3.. Les valeurs indiquées ci-dessous ont été déterminées sur la base de la norme NF EN 13240:2005-10.

Bruno®	Mini I / Mini I avec plaque de cuisson	Mini II / Mini II avec plaque de cuisson	Mini III / Mini III avec plaque de cuisson
Puissance calorifique nominale (kW)	8	10	12
Rendement (%)	75,1	79,94	77,47
Température des gaz d'échappement (°C)	260	267	287
CO (mg/Nm^3)	699	748	633
Débit massique des gaz d'échappement (g/s)	7,25	6,78	8,47
Poussière (mg/Nm^3)	26	20	27
Tirage minimal de la cheminée (Pa)	14	14	14

Bruno®	Pyro I / Pyro I avec plaque de cuisson	Pyro II / Pyro II avec plaque de cuisson	Pyro III / Pyro III avec plaque de cuisson	Pyro IV / Pyro IV avec plaque de cuisson	Pyro V / Pyro V avec plaque de cuisson
Puissance calorifique nominale (kW)	13,11	16,05	19,05	22,11	25,22
Rendement (%)	75,13	73,78	73,5	74,34	76,23
Température des gaz d'échappement (°C)	319	356	373	371	349
CO (mg/Nm^3)	894	943	969	971	949
Débit massique des gaz d'échappement (g/s)	9,09	10,93	12,6	14,12	15,46
Poussière (mg/Nm^3)	11	18	21	20	16
Tirage minimal de la cheminée (Pa)	17	17	19	19	20

FR

Tableau 2:
Données de performance

Bruno®	Mini I / Mini I avec plaque de cuisson	Mini II / Mini II avec plaque de cuisson	Mini III / Mini III avec plaque de cuisson
Consommation de combustible (kg/h)	2,7	3,1	3,7
Longueur max. des bûches (cm)	33	35	45
Espace max. pouvant être chauffé* (m^3)	250	320	380

Bruno®	Pyro I / Pyro I avec plaque de cuisson	Pyro II / Pyro II avec plaque de cuisson	Pyro III / Pyro III avec plaque de cuisson	Pyro IV / Pyro IV avec plaque de cuisson	Pyro V / Pyro V avec plaque de cuisson
Consommation de combustible (kg/h)	3,7	4,7	5,5	6,3	7,1
Longueur max. des bûches (cm)	35	50	65	80	95
Espace max. pouvant être chauffé* (m^3)	400	500	600	700	800

* en fonction de la structure du bâtiment, de l'isolation, etc.

Combustibles autorisés

Utilisez exclusivement des bûches naturelles et séchées à l'air comme combustible. La série Bruno® a été testée avec des bûches de hêtre d'une longueur de 25 cm et d'une circonférence de 21 à 28 cm. Vous pouvez également utiliser des briquettes de bois pressé. Nos émissions ont été déterminées à l'aide des données susmentionnées, l'humidité devant être en outre être inférieure à 20%. Sachez, qu'un bois ayant 50 % ou 60 % d'humidité ne chauffe pas, il a une très mauvaise combustion, il crée beaucoup de goudron, il dégage une vapeur d'eau excessive et il produit des sédements excessifs dans l'appareil, la vitre et les conduits de fumée.

N'utilisez pas de résidus de bois contaminés, jamais de bois traité ou recouvert de plastique, de panneaux d'aggloméré, de sciure, de copeaux de bois, de charbon, de coke ou autres ! Ne pas utiliser de combustibles non adaptés. Les bûches doivent être stockées au sec pendant au moins deux ans avant d'être utilisées comme combustible.

Emissions

Avec un catalyseur, les poêles Bruno® répondent aux exigences nationales en matière d'émissions et peuvent être utilisés sans restriction ou un équipement ultérieur en tant que chauffage d'ambiance avec combustion à plat.

Plaque signalétique

La plaque signalétique se trouve à l'arrière du poêle et ne doit pas être enlevée. Elle confirme le contrôle du poêle et est nécessaire pour la réception technique, ainsi que pour le contrôle annuel du ramoneur.

CARACTÉRISTIQUES TECHNIQUES ET DIMENSIONS

FR

Bruno®	Mini I / Mini I avec plaque de cuisson	Mini II / Mini II avec plaque de cuisson	Mini III / Mini III avec plaque de cuisson
Puissance totale (kW)	8	10	12
Capacité de chauffage de la pièce (m^3)*	250	320	380
Raccordement du tuyau de fumée (mm)	130		
Dimensions H x L x P (cm)	62 x 51 x 62 / 57 x 51 x 59	62 x 51 x 71	62 x 51 x 81
Vitre H x L (cm)	16 x 24,5	16 x 24,5	
Température des gaz d'échappement (°C)	260	267	287
Longueur max. des bûches	33	35	45
Débit massique des gaz d'échappement (g/s)	7,25	6,78	8,47
Poids (kg)	75	85	95
Tirage minimal de la cheminée (Pa)	14		
Numéro NF EN	EN13240:2001/A2:2004		
Mode de fonctionnement fermé	✓		
Air primaire, air secondaire	✓		
Nettoyage de la vitre	✓		
Bûches, briquettes de bois	✓		
1er décret fédéral allemand sur la protection des émissions niveau 2	seulement avec catalyseur		
Norme AT §15a B-VG	×		
Marquage CE	✓		

* en fonction de la structure du bâtiment, de l'isolation, etc.
Sous réserve d'erreurs, de fautes d'impression et de modifications techniques.

FR

Bruno®	Pyro I / Pyro I avec plaque de cuisson	Pyro II / Pyro II avec plaque de cuisson	Pyro III / Pyro III avec plaque de cuisson	Pyro IV / Pyro IV avec plaque de cuisson	Pyro V / Pyro V avec plaque de cuisson
Puissance totale (kW)	13,11	16,05	19,05	22,11	25,22
Capacité de chauffage de la pièce (m^3)*	400	500	600	700	800
Raccordement du tuyau de fumée (mm)	150				
Dimensions H x L x P (cm)	86 x 57 x 70 / 76 x 57 x 70	86 x 57 x 85	86 x 57 x 100	86 x 57 x 115	86 x 57 x 130
Vitre H x L (cm)	20 x 30				
Température des gaz d'échappement (°C)	319	356	373	371	349
Longueur max. des bûches	35	50	65	80	95
Débit massique des gaz d'échappement (g/s)	9,09	10,93	12,6	14,12	15,46
Poids (kg)	90	110	140	160	185
Tirage minimal de la cheminée (Pa)	17	17	19	19	20
Numéro NF EN	EN13240:2001/A2:2004				
Mode de fonctionnement fermé	✓				
Air primaire, air secondaire	✓				
Nettoyage de la vitre	✓				
Bûches, briquettes de bois	✓				
1er décret fédéral allemand sur la protection des émissions niveau 2 uniquement avec catalyseur	seulement avec catalyseur				
Norme AT §15a B-VG	×				
Marquage CE	✓				

* en fonction de la structure du bâtiment, de l'isolation, etc.
Sous réserve d'erreurs, de fautes d'impression et de modifications techniques.

FR

STRUCTURE

Instructions de montage / Accessoires

Manteau de poêle 1
Porte du foyer 2
Verrouillage de la porte 3
Raccordement du conduit de fumée 4
Clapet d'étranglement 5
Régulateur d'air primaire 6
Châssis 7
Vitre 8
Plaque chauffante (optionnel) 9
Tôle de récupération des cendres 10
Habillage latéral 11
Plaque de cuisson 12

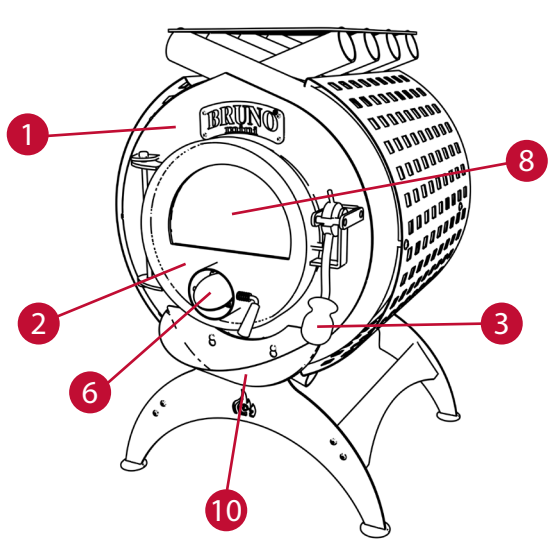

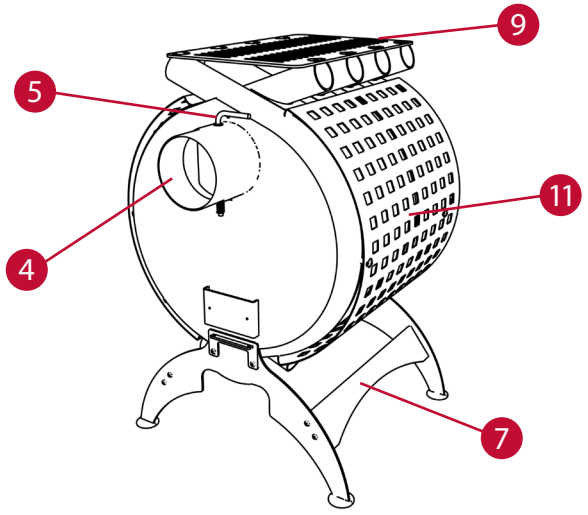

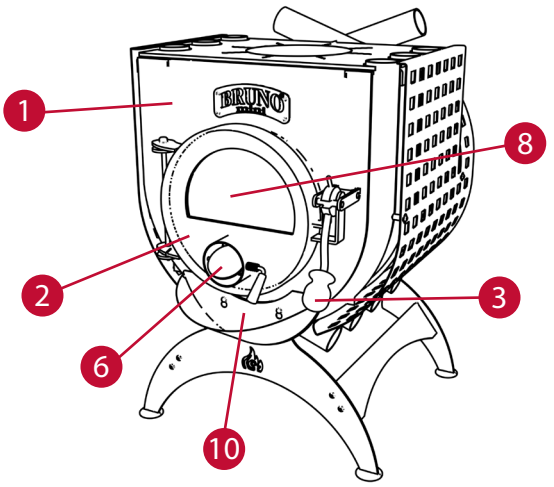

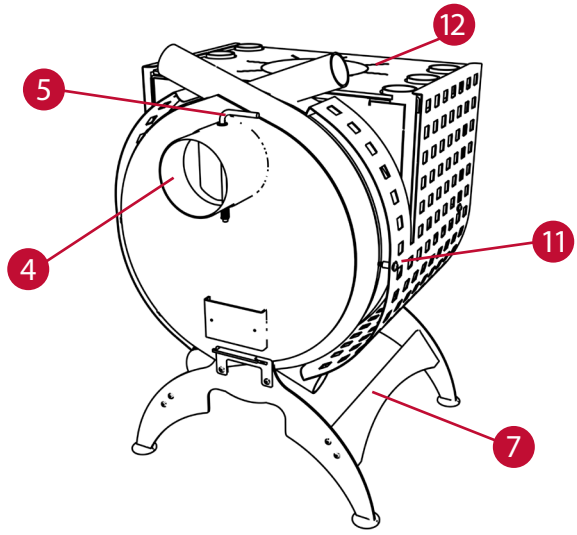

FR

Schéma Bruno® Mini I

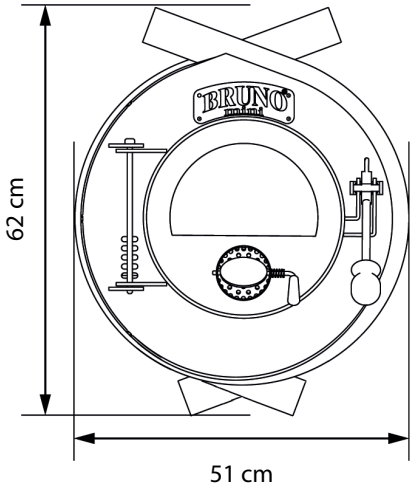

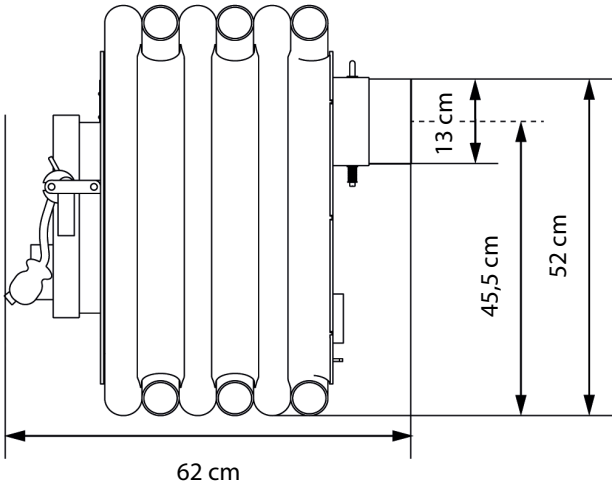

Schéma Bruno® Mini II

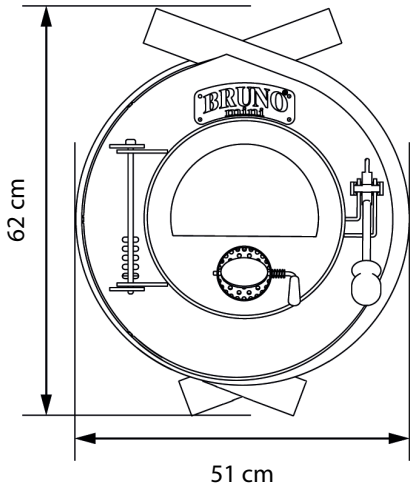

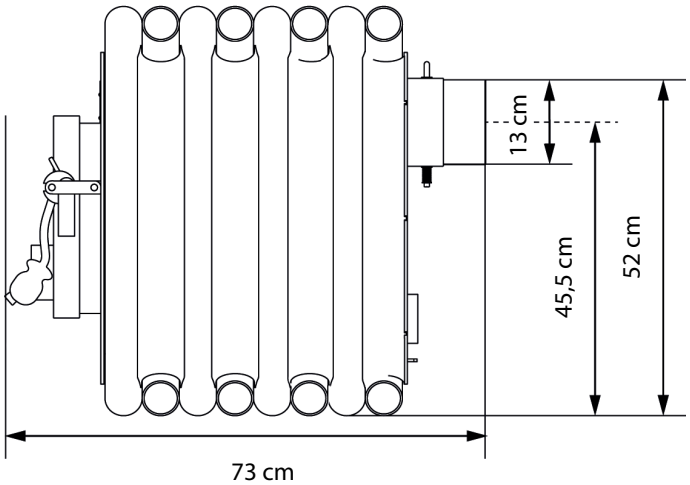

Schéma Bruno® Mini III

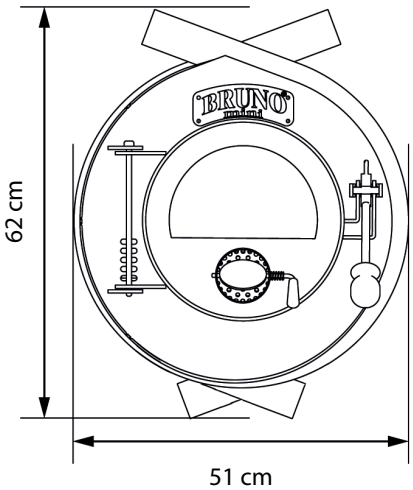

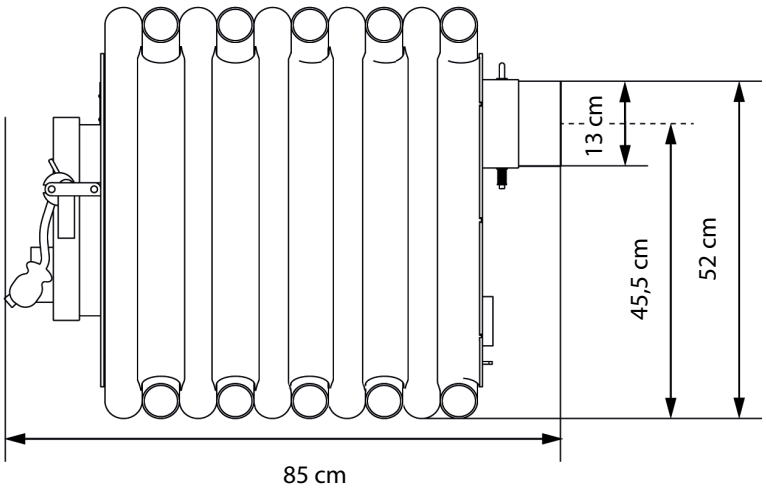

Schéma Bruno® Mini I avec plaque de cuisson

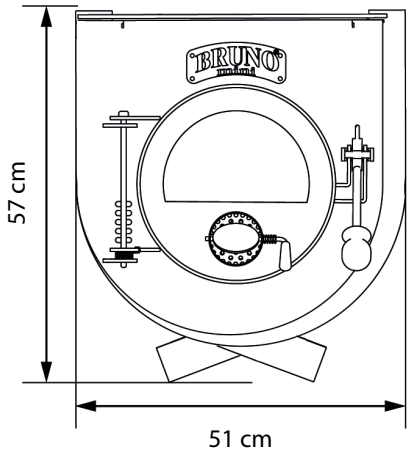

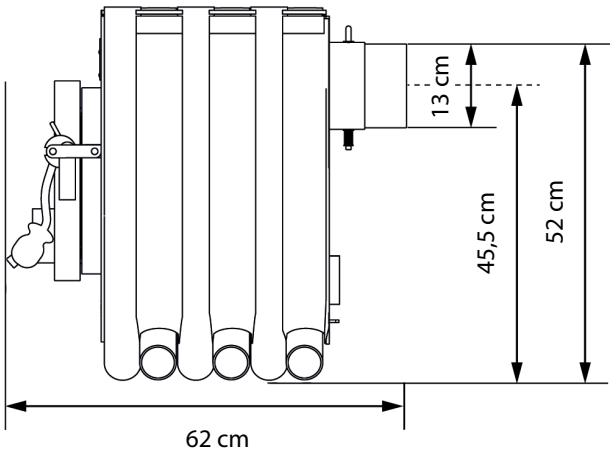

Schéma Bruno® Mini II avec plaque de cuisson

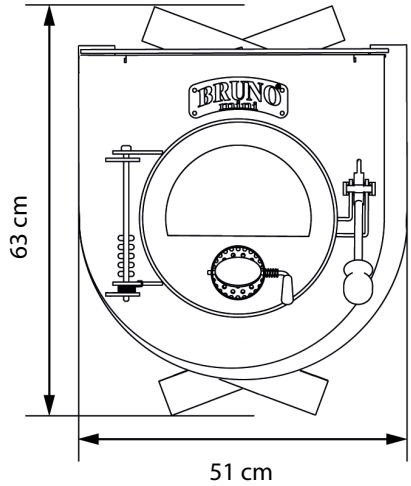

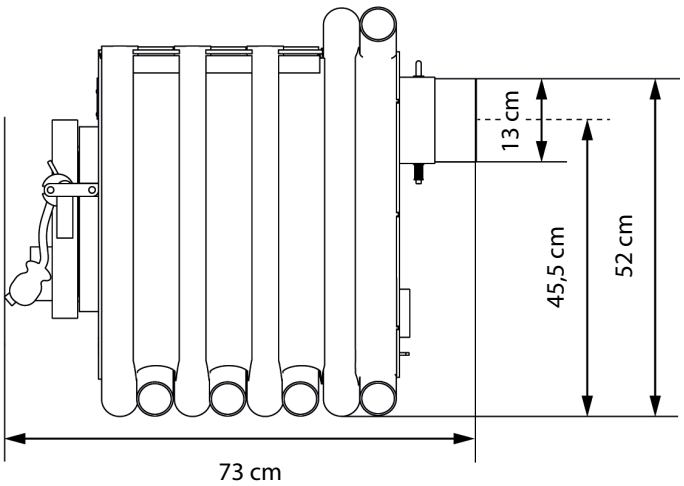

Schéma Bruno® Mini III avec plaque de cuisson

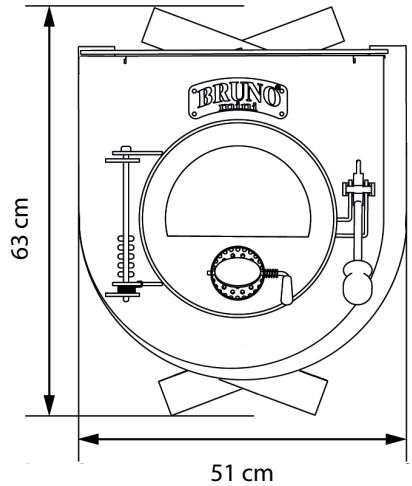

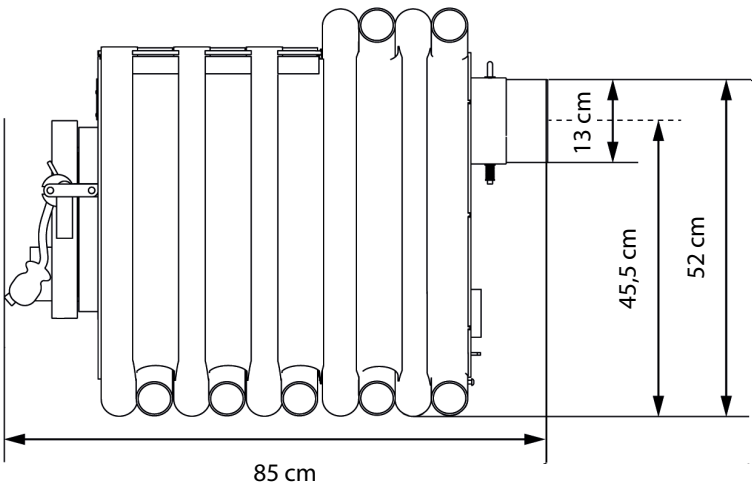

FR

Schéma Bruno® Pyro I

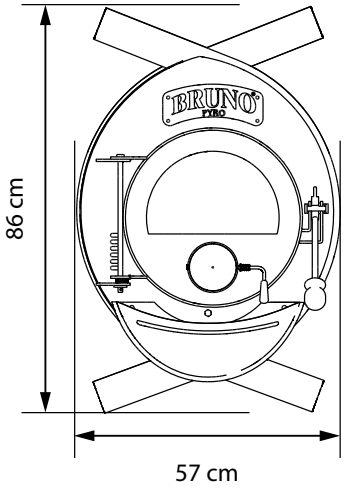

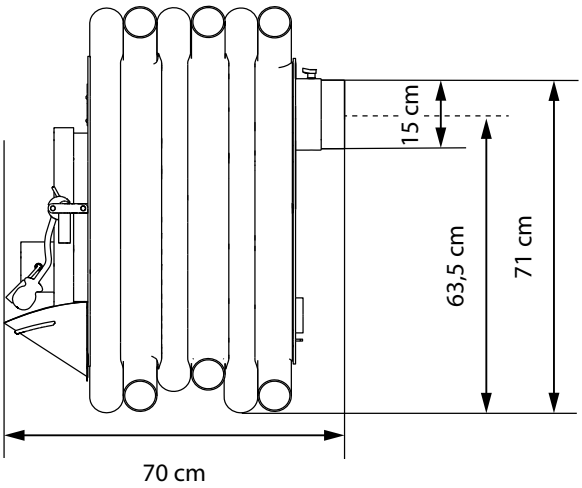

Schéma Bruno® Pyro II

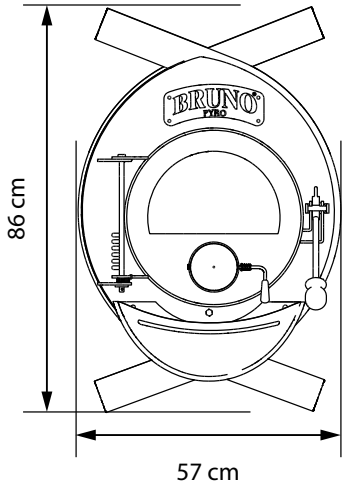

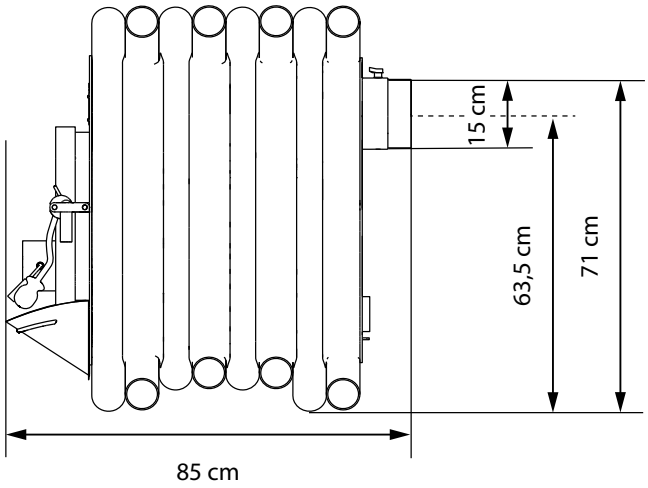

Schéma Bruno® Pyro III

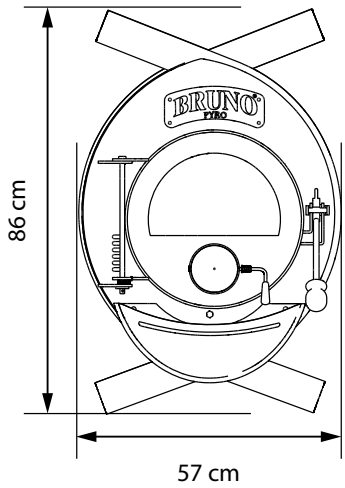

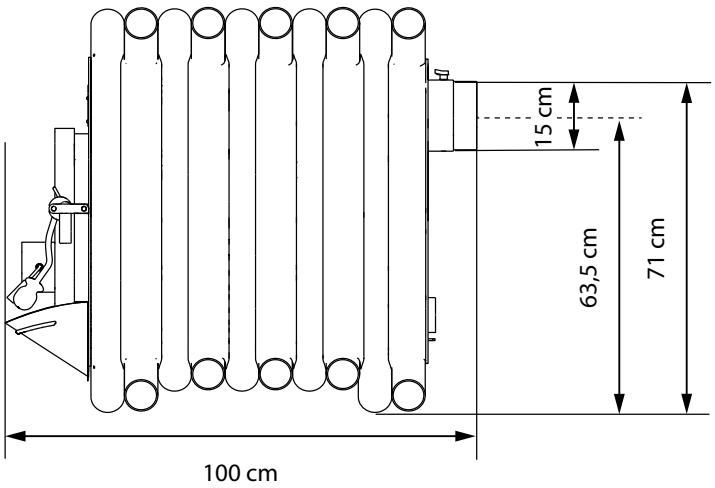

FR

Schéma Bruno® Pyro IV

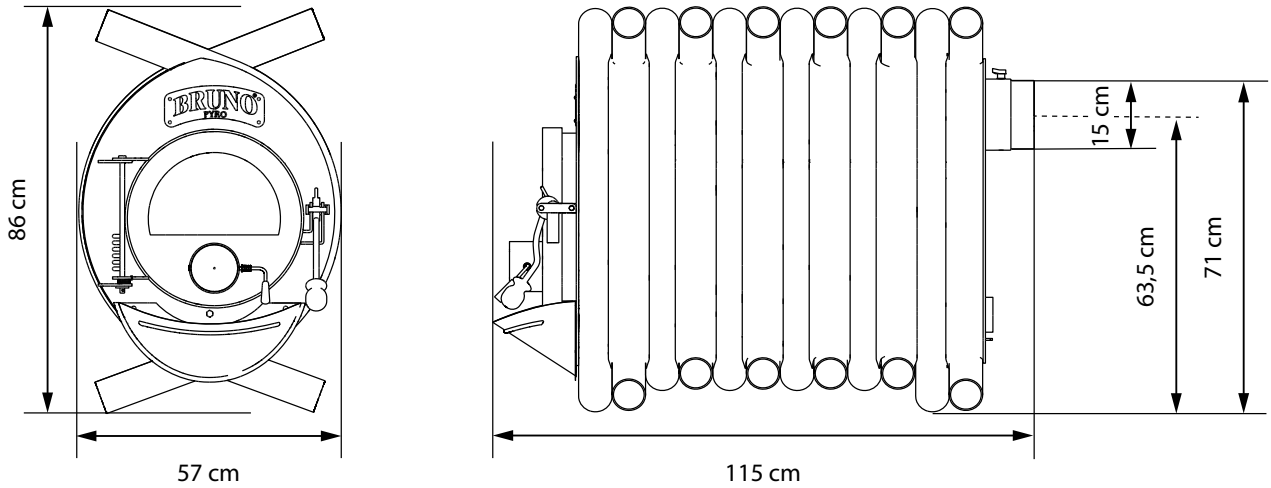

Schéma Bruno® Pyro V

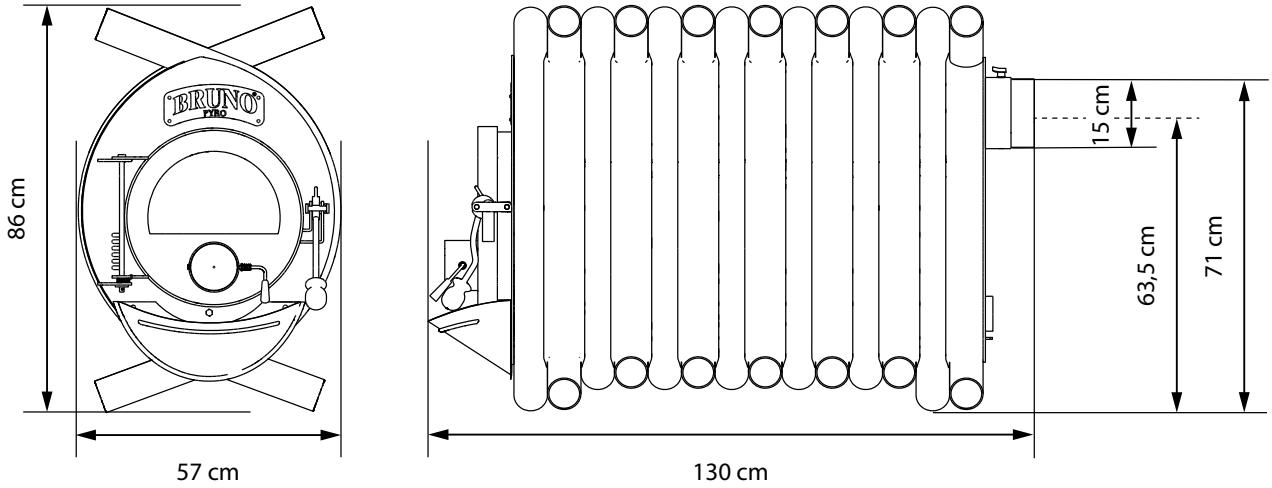

FR

Schéma Bruno® Pyro I avec plaque de cuisson

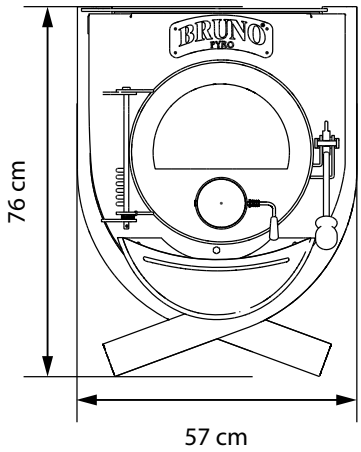

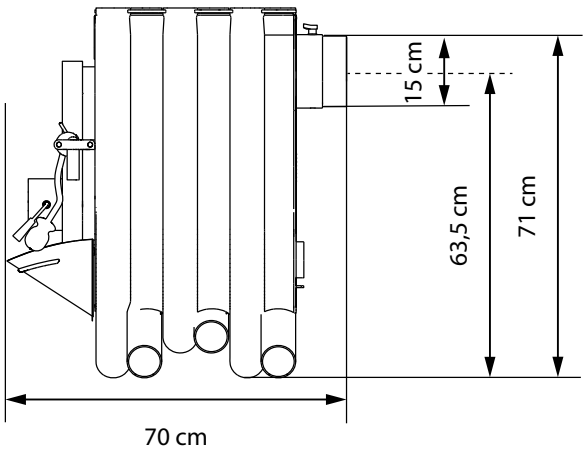

Schéma Bruno® Pyro II avec plaque de cuisson

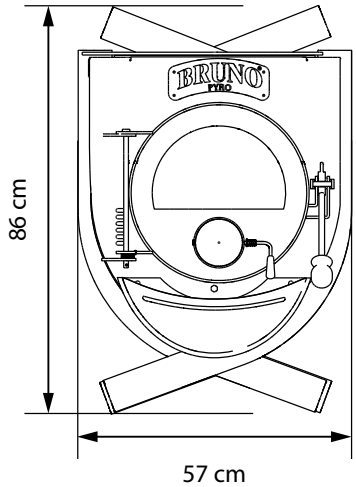

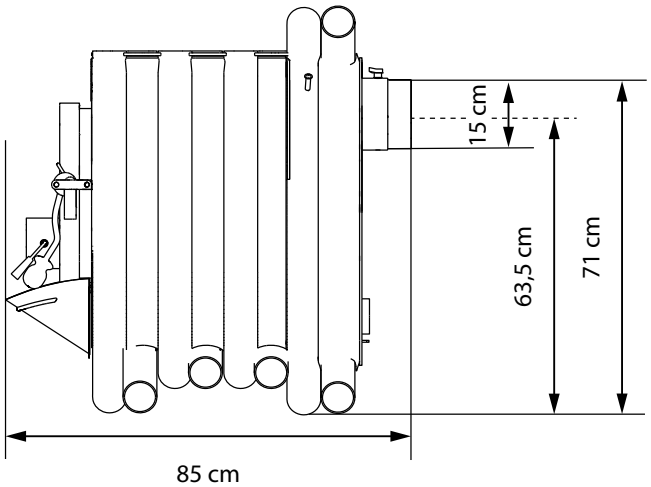

Schéma Bruno® Pyro III avec plaque de cuisson

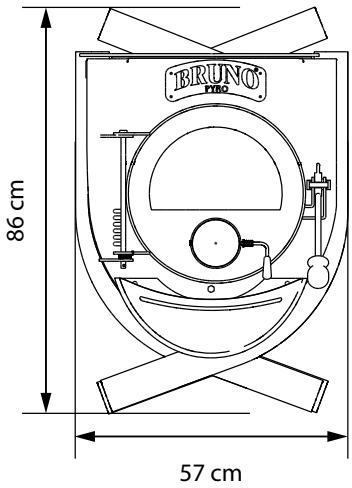

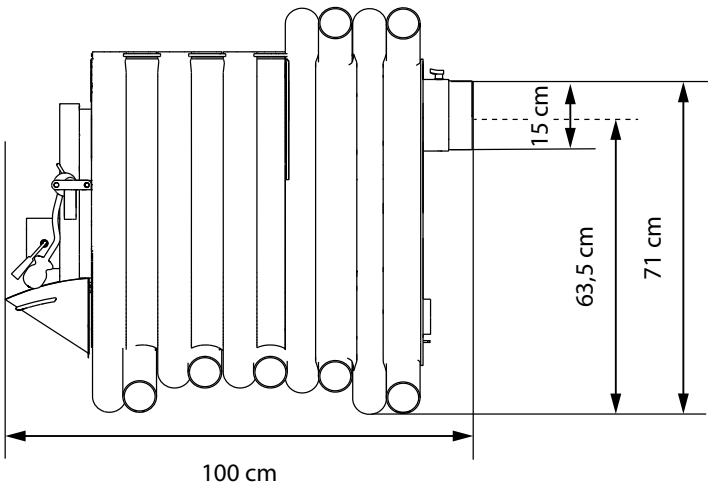

Schéma Bruno® Pyro IV avec plaque de cuisson

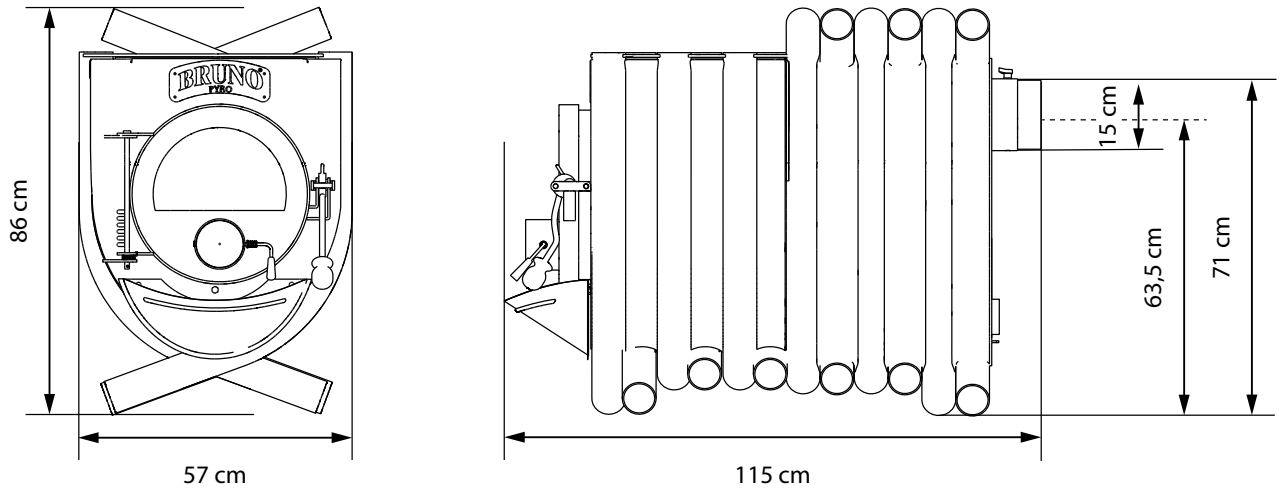

Schéma Bruno® Pyro V avec plaque de cuisson

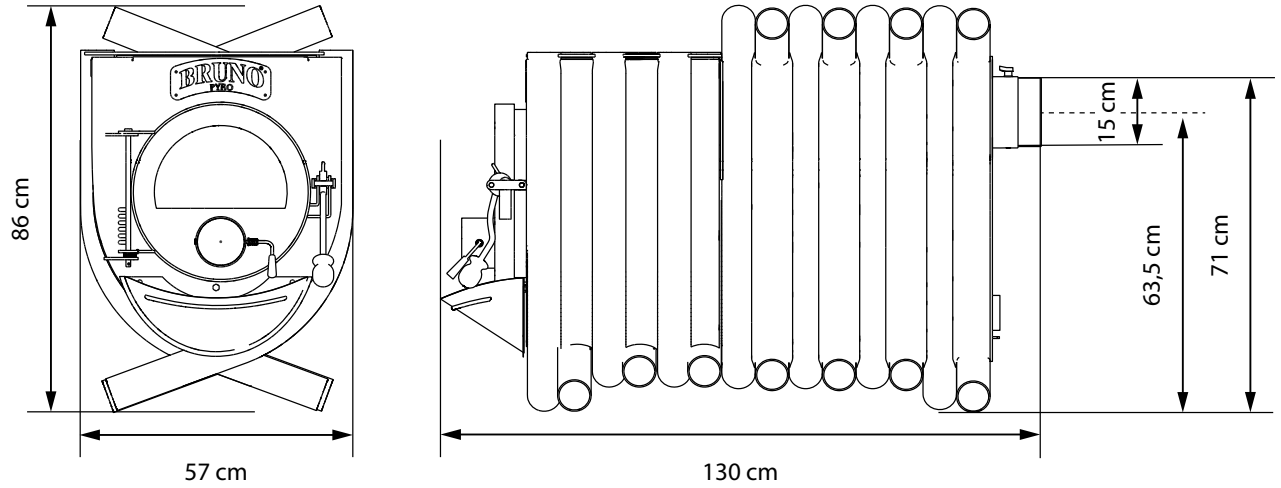

Tôle de récupération des cendres

Retirez la tôle de récupération des cendres de l'emballage et accrochez-la par le haut dans les boulons, en dessous de la porte. **Remarque :** la plaque de récupération des cendres ne peut être montée **sur tous les modèles Bruno® Mini qu'en combinaison avec un socle Bruno®.**

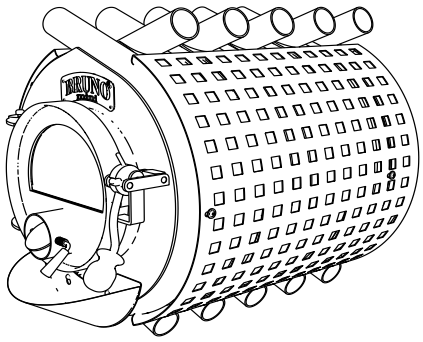

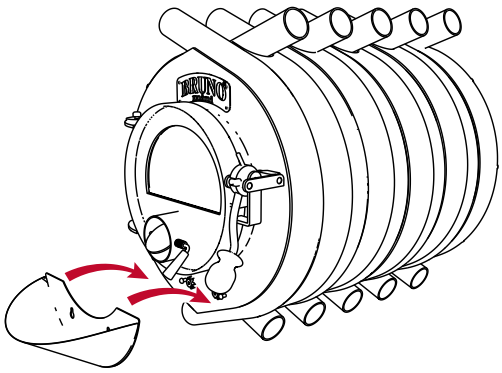

Habillage latèral

Montez le revêtement latéral sur le corps du poêle à l'aide des vis et des douilles d'écartement fournies, sur les douilles filetées prévues à cet effet.

MODE CHAUFFAGE

FR

Première mise en service

Avant la première mise en chauffe, il faut vérifier le montage de la vitre des poêles à air chaud Bruno®. Les vis de fixation de la vitre sur la face avant de la porte du foyer ne doivent être serrées que de manière à ce que la vitre puisse encore être déplacée. Si la vitre est trop serrée, des fissures de tension peuvent apparaître sous la pression des fitions. Avant la première mise en service de l'appareil, **enlevez les autocollants éventuellement présents** et r**etirez tous les accessoires de la chambre de cuisson**. Cela vaut également pour les éventuelles protections de transport.

Remarque : Les poêles Bruno® sont recouverts d'une peinture résistante à la chaleur. **Lors du premier allumage, le poêle doit être chargé délicatement de combustible et „brûlé" à feu doux.** Laissez-le chauffer pendant quelques heures avec la fenêtre ouverte. Cela permet à la peinture résistante à la chaleur de durcir. Cela peut entraîner la formation de fumée et d'odeurs. Tous les matériaux doivent s'habituer lentement au développement de la chaleur. **En chauffant avec précaution, vous éviterez les fissures dans les briques de la chambre de combustion, les dommages à la peinture et les déformations du matériau.** Une éventuelle formation d'odeur due au séchage ultérieur du vernis de protection se perd après peu de temps.

Allumage

Ouvrez complètement le clapet d'air primaire (mettez le régulateur en position horizontale) et la porte du four. Pour allumer le feu, utilisez des bûches empilées en croix dans la chambre de combustion.

Remarque : Pour un tirage optimal de la cheminée, une chaleur élevée doit être atteinte rapidement, c'est pourquoi il ne faut pas mettre trop peu de bûches dans le poêle. 3-4 bûches correspondent à environ 10 kW (1 bûche de 30 cm et de 1 kg correspond à environ 3 kW). En cas de mauvais tirage, il est possible d'atteindre dans un premier temps une température élevée avec deux bûches et du bois d'allumage. En cas de variations météorologiques et de perturbation de la dépression, il peut être nécessaire d'allumer un feu d'appel dans la cheminée ! Veuillez consulter votre ramoneur local à ce sujet.

Placez des allume-feu (par ex. 2 à 3 morceaux de laine de bois cirée) sous les bûches et allumez-les avec une longue allumette ou un briquet à tige.

Remarque : Pour protéger le poêle, il convient de veiller, lors de l'allumage, à ce que le poêle soit modérément chargé de bois de chauffage, afin que l'acier de la chaudière puisse se dilater en continu. En raison des différences de température entre la température ambiante et la température dans le poêle, il est possible que le poêle émette des bruits de craquement. Il s'agit de phénomènes de dilatation normaux qui ne constituent pas un défaut du produit.

Repoussez la porte du four. Après environ 10 minutes, fermez la porte du poêle et fermez l'ouverture d'air primaire de manière à ce que le combustible inséré soit encore suffisamment alimenté en air et que le nettoyage de la vitre fonctionne.

Rechargement

N'ajoutez de nouvelles bûches que lorsque 75 à 90 % du premier tirage est consumé. Ouvrez un petit peu la porte du four et attendez quelques instants pour réduire l'émission de fumée et de cendres. Après avoir ouvert complètement la porte, vous devez répartir les braises uniformément sur le lit de cendres à l'aide d'un tisonnier. Vous pouvez maintenant charger les poêles Bruno® avec des bûches. Pour cela, placez deux bûches dans le sens de la longueur directement sur le lit de braises et deux autres en travers. Veillez à ce que le poêle à air chaud Bruno® ne soit alimenté qu'avec la quantité de bûches prescrite selon le tableau 2 (page 31). Fermez la porte du four.

UTILISATION ET ENTRETIEN

Régulation de l'air de combustion

Les poêles Bruno® sont équipés d'ouvertures d'air primaire, secondaire et tertiaire pour l'alimentation en air de combustion. Les ouvertures d'air secondaire et tertiaire ne peuvent pas être réglées. Le régulateur d'air primaire situé à l'avant du poêle doit être complètement ouvert lors de la mise en chauffe et ne doit être fermé pendant le fonctionnement que de manière à ce que l'air de combustion puisse circuler en quantité suffisante.

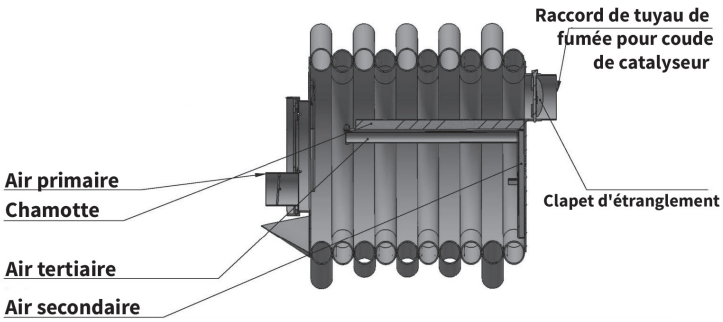

Cendres

Les poêles à air chaud Bruno® n'ont pas de grille ni de bac à cendres. Il n'est pas nécessaire de retirer les cendres sans laisser de résidus. Il doit toujours rester une certaine couche (environ 50 mm) dans le poêle, qui protège la partie inférieure de la chambre de combustion des hautes températures. Le nettoyage s'effectue à l'aide d'une pelle disponible dans le commerce. Transporter toujours les cendres retirées dans un récipient résistant au feu et les éliminer de manière appropriée.

Nettoyage

Les pièces conduisant les gaz de combustion ainsi que les pièces de raccordement (tuyaux de poêle entre le foyer et la cheminée) doivent être nettoyées lorsqu'elles sont encrassées. Le catalyseur placé dans le conduit de raccordement doit être régulièrement contrôlé quant à son degré d'encrassement et nettoyé en conséquence. Indépendamment de cela, le nettoyage doit être effectué au moins une fois pendant et après la période de chauffage. Le cordon d'étanchéité de la porte du foyer doit être remplacé s'il est endommagé.

Avis en cas de feu de cheminée

L'utilisation d'un combustible inapproprié ou trop humide peut provoquer un feu de cheminée en raison des dépôts dans la cheminée. Fermez immédiatement l'arrivée d'air du poêle et contactez les pompiers ainsi que le ramoneur compétent. Une fois éteinte, la cheminée doit être contrôlée par un spécialiste afin de vérifier qu'elle n'est pas endommagée ou qu'elle ne présente pas de fuites.

FR

Procédure en cas d'incident - mise hors service en toute sécurité

Dans certains cas, même un feu d'appel ne peut pas créer de tirage dans la cheminée. Dans ce cas, contactez votre ramoneur et n'allumez pas de grand feu. Si des gaz de fumée s'échappent du poêle, contactez également le ramoneur et ouvrez le plus rapidement possible toutes les fenêtres afin d'assurer une aération suffisante.

GARANTIE

Cet appareil est un produit de qualité qui a été fabriqué avec le plus grand soin. Si malgré tout, vous constatiez une anomalie, commencez par demander conseil au revendeur. Si ce dernier n'est pas en mesure de vous solutionner le problème, il nous contactera.
Le délai de garantie étant de deux ans à compter de la date d'achat, nous nous engageons à remplacer gratuitement les pièces défectueuses pendant ce délai pour les anomalies rentrant dans le cadre de la garantie.
La garantie prévoit la fourniture des pièces seule sans main d'œuvre, y compris pour les appareils ayant été installés par un professionnel.
Néanmoins nous pouvons fournir les pièces de rechange qui vous seront facturées selon devis, frais de port inclus.

Sont exclus de la garantie :
- Tout dommage provoqué pendant le transport.
- Toutes les pièces d'usure telles que les joints, les poignées, les vitres, la chamotte et les charnières.
- Les dommages provoqués par un usage inadapté.

En cas de demande dans le cadre de la garantie, les pièces à fournir par le consommateur au distributeur sont :
- facture d'achat
- facture d'installation si l'appareil a été installé par un professionnel
- photos du problème constaté ainsi que du lieu d'installation, y compris le système d'évacuation des fumées

Le distributeur devra selon la nature du problème constaté :
- Etablir une demande de prise en charge gratuite dans le cadre du SAV pour les cas le justifiant.
- Etablir une demande de devis pour une fourniture payante des pièces à remplacer pour les cas le justifiant.
- Etablir une demande d'analyse complémentaire par le fabricant pour les litiges complexes.

Avertissement concernant la modification non autorisée du foyer

L'utilisation conforme à l'usage prévu est expliquée dans ce mode d'emploi. Toute autre utilisation est considérée comme non conforme. Nous déclinons toute responsabilité pour les dommages qui en résulteraient. L'utilisation conforme comprend également le respect des instructions d'utilisation et de montage. Toute intervention ou modification non autorisée sur l'appareil entraîne l'annulation de l'autorisation d'utilisation. Faites régulièrement vérifier le bon fonctionnement du poêle à air chaud Bruno® par un spécialiste. N'oubliez pas que les poêles Bruno® ne sont pas des foyers permanents.

ECO DESIGN

FR

EnergieWerk Ost GmbH • Obercunnersdorfer Straße 3 – 4 • 01774 Klingenberg		
Paramètres techniques des appareils de chauffage individuel à combustible solide conformément au règlement délégué (UE) 2015/1186 complétant la directive 2010/30/UE		
Code(s) du modèle	Bruno® Mini I / Bruno® Mini I avec plaque de cuisson	
Spécification technique harmonisée	EN13240:2001/A2:2004	
Fonction de chauffage indirect	Non	
Puissance thermique directe	8 kW	
Combustible	Combustible préféré	Autres combustibles appropriés
Bûches, taux d'humidité ≤ 25	Oui	Non
Bois compressé, teneur en humidité < 12	Non	Non
Autre biomasse ligneuse	Non	Non
Biomasse non ligneuse	Non	Non
Anthracite et charbon de bois sec	Non	Non
Coke de houille	Non	Non
Coke de carbonisation	Non	Non
Charbon bitumineux	Non	Non
Briquettes de lignite	Non	Non
Briquettes de tourbe	Non	Non
Briquettes d'un mélange de combustibles fossiles	Non	Non
Autres combustibles fossiles	Non	Non
Briquettes composées d'un mélange de biomasse et de combustibles fossiles	Non	Non
Autre mélange de biomasse et de combustibles solides	Non	Non
Émissions de chauffage des locaux à puissance thermique nominale		
Poussières fines (PM)	26	mg/m³
carbone lié aux gaz (OGC)	110	mg/m³
Monoxyde de carbone (CO)	699	mg/m³
Oxyde d'azote (NOx)	47	mg/m³
Caractéristiques en cas de fonctionnement uniquement avec le combustible préféré		
Taux d'utilisation annuel pour le chauffage des locaux en %	67,6	%
Indice d'efficacité énergétique (IEE)	98	
Puissance calorifique		
Puissance calorifique nominale	8	kW
Puissance calorifique minimale (valeur indicative)	N.A.	kW
Rendement du combustible (sur la base de la VNC)		
Rendement du combustible à la puissance calorifique nominale	75,1	%
Rendement du combustible à la puissance calorifique minimale (valeur indicative)	N.A.	%
Le laboratoire d'essai notifié a effectué l'essai initial selon le système 3		
Laboratoire d'essai	TSÚ Piest´any, s.p.	
Laboratoire d'essai n°	1299	
Rapport d'essai n°	203000004/314/1	

Klingenberg, 10.07.2022
(lieu, date)

EWO ENERGIEWERK OST GMBH
EnergieWerk Ost GmbH
Obercunnersdorfer Str. 3-4 Tel.: 035055 - 69000
01774 Klingenberg Fax: 035055 - 690099

FR

EnergieWerk Ost GmbH • Obercunnersdorfer Straße 3 – 4 • 01774 Klingenberg		
Paramètres techniques des appareils de chauffage individuel à combustible solide conformément au règlement délégué (UE) 2015/1186 complétant la directive 2010/30/UE		
Code(s) du modèle	Bruno® Mini II / Bruno® Mini II avec plaque de cuisson	
Spécification technique harmonisée	EN13240:2001/A2:2004	
Fonction de chauffage indirect	Non	
Puissance thermique directe	10 kW	
Combustible	Combustible préféré	Autres combustibles appropriés
Bûches, taux d'humidité ≤ 25	Oui	Non
Bois compressé, teneur en humidité < 12	Non	Non
Autre biomasse ligneuse	Non	Non
Biomasse non ligneuse	Non	Non
Anthracite et charbon de bois sec	Non	Non
Coke de houille	Non	Non
Coke de carbonisation	Non	Non
Charbon bitumineux	Non	Non
Briquettes de lignite	Non	Non
Briquettes de tourbe	Non	Non
Briquettes d'un mélange de combustibles fossiles	Non	Non
Autres combustibles fossiles	Non	Non
Briquettes composées d'un mélange de biomasse et de combustibles fossiles	Non	Non
Autre mélange de biomasse et de combustibles solides	Non	Non
Émissions de chauffage des locaux à puissance thermique nominale		
Poussières fines (PM)	20	mg/m^3
carbone lié aux gaz (OGC)	112	mg/m^3
Monoxyde de carbone (CO)	748	mg/m^3
Oxyde d'azote (NOx)	43	mg/m^3
Caractéristiques en cas de fonctionnement uniquement avec le combustible préféré		
Taux d'utilisation annuel pour le chauffage des locaux en %	71,9	%
Indice d'efficacité énergétique (IEE)	104,3	
Puissance calorifique		
Puissance calorifique nominale	10	kW
Puissance calorifique minimale (valeur indicative)	N.A.	kW
Rendement du combustible (sur la base de la VNC)		
Rendement du combustible à la puissance calorifique nominale	79,94	%
Rendement du combustible à la puissance calorifique minimale (valeur indicative)	N.A.	%
Le laboratoire d'essai notifié a effectué l'essai initial selon le système 3		
Laboratoire d'essai	TSÚ Piest´any, s.p.	
Laboratoire d'essai n°	1299	
Rapport d'essai n°	203000004/314/2	

Klingenberg, 10.07.2022
(lieu, date)

EWO ENERGIEWERK OST GMBH
EnergieWerk Ost GmbH
Obercunnersdorfer Str. 3-4 Tel.: 035055 - 69000
01774 Klingenberg Fax: 035055 - 690099

T. Clemeit

FR

EnergieWerk Ost GmbH • Obercunnersdorfer Straße 3 – 4 • 01774 Klingenberg		
Paramètres techniques des appareils de chauffage individuel à combustible solide conformément au règlement délégué (UE) 2015/1186 complétant la directive 2010/30/UE		
Code(s) du modèle	Bruno® Mini III / Bruno® Mini III avec plaque de cuisson	
Spécification technique harmonisée	EN13240:2001/A2:2004	
Fonction de chauffage indirect	Non	
Puissance thermique directe	12 kW	
Combustible	Combustible préféré	Autres combustibles appropriés
Bûches, taux d'humidité ≤ 25	Oui	Non
Bois compressé, teneur en humidité < 12	Non	Non
Autre biomasse ligneuse	Non	Non
Biomasse non ligneuse	Non	Non
Anthracite et charbon de bois sec	Non	Non
Coke de houille	Non	Non
Coke de carbonisation	Non	Non
Charbon bitumineux	Non	Non
Briquettes de lignite	Non	Non
Briquettes de tourbe	Non	Non
Briquettes d'un mélange de combustibles fossiles	Non	Non
Autres combustibles fossiles	Non	Non
Briquettes composées d'un mélange de biomasse et de combustibles fossiles	Non	Non
Autre mélange de biomasse et de combustibles solides	Non	Non
Émissions de chauffage des locaux à puissance thermique nominale		
Poussières fines (PM)	27	mg/m^3
carbone lié aux gaz (OGC)	119	mg/m^3
Monoxyde de carbone (CO)	633	mg/m^3
Oxyde d'azote (NOx)	43	mg/m^3
Caractéristiques en cas de fonctionnement uniquement avec le combustible préféré		
Taux d'utilisation annuel pour le chauffage des locaux en %	69,7	%
Indice d'efficacité énergétique (IEE)	101,1	
Puissance calorifique		
Puissance calorifique nominale	12	kW
Puissance calorifique minimale (valeur indicative)	N.A.	kW
Rendement du combustible (sur la base de la VNC)		
Rendement du combustible à la puissance calorifique nominale	77,47	%
Rendement du combustible à la puissance calorifique minimale (valeur indicative)	N.A.	%
Le laboratoire d'essai notifié a effectué l'essai initial selon le système 3		
Laboratoire d'essai	TSÚ Piest´any, s.p.	
Laboratoire d'essai n°	1299	
Rapport d'essai n°	203000004/314/3	

Klingenberg, 10.07.2022
(lieu, date)

EWO ENERGIEWERK OST GMBH
EnergieWerk Ost GmbH
Obercunnersdorfer Str. 3-4 Tel.: 035055 - 69000
01774 Klingenberg Fax: 035055 - 690099

T. Clemeit

FR

EnergieWerk Ost GmbH • Obercunnersdorfer Straße 3 – 4 • 01774 Klingenberg		
Paramètres techniques des appareils de chauffage individuel à combustible solide conformément au règlement délégué (UE) 2015/1186 complétant la directive 2010/30/UE		
Code(s) du modèle	Bruno® Pyro I / Bruno® Pyro I avec plaque de cuisson	
Spécification technique harmonisée	EN13240:2001/A2:2004	
Fonction de chauffage indirect	Non	
Puissance thermique directe	13,11 kW	
Combustible	Combustible préféré	Autres combustibles appropriés
Bûches, taux d'humidité ≤ 25	Oui	Non
Bois compressé, teneur en humidité < 12	Non	Non
Autre biomasse ligneuse	Non	Non
Biomasse non ligneuse	Non	Non
Anthracite et charbon de bois sec	Non	Non
Coke de houille	Non	Non
Coke de carbonisation	Non	Non
Charbon bitumineux	Non	Non
Briquettes de lignite	Non	Non
Briquettes de tourbe	Non	Non
Briquettes d'un mélange de combustibles fossiles	Non	Non
Autres combustibles fossiles	Non	Non
Briquettes composées d'un mélange de biomasse et de combustibles fossiles	Non	Non
Autre mélange de biomasse et de combustibles solides	Non	Non
Émissions de chauffage des locaux à puissance thermique nominale		
Poussières fines (PM)	11	mg/m³
carbone lié aux gaz (OGC)	89	mg/m³
Monoxyde de carbone (CO)	894	mg/m³
Oxyde d'azote (NOx)	51	mg/m³
Caractéristiques en cas de fonctionnement uniquement avec le combustible préféré		
Taux d'utilisation annuel pour le chauffage des locaux en %	67,6	%
Indice d'efficacité énergétique (IEE)	98	
Puissance calorifique		
Puissance calorifique nominale	13,11	kW
Puissance calorifique minimale (valeur indicative)	N.A.	kW
Rendement du combustible (sur la base de la VNC)		
Rendement du combustible à la puissance calorifique nominale	75,13	%
Rendement du combustible à la puissance calorifique minimale (valeur indicative)	N.A.	%
Le laboratoire d'essai notifié a effectué l'essai initial selon le système 3		
Laboratoire d'essai	TSÚ Piest´any, s.p.	
Laboratoire d'essai n°	1299	
Rapport d'essai n°	153000015/314/1	

Klingenberg, 10.07.2022
(lieu, date)

EWO ENERGIEWERK OST GMBH

EnergieWerk Ost GmbH
Obercunnersdorfer Str. 3-4 Tel.: 035055 - 69000
01774 Klingenberg Fax: 035055 - 690099

T. Klemert

FR

EnergieWerk Ost GmbH • Obercunnersdorfer Straße 3 – 4 • 01774 Klingenberg		
Paramètres techniques des appareils de chauffage individuel à combustible solide conformément au règlement délégué (UE) 2015/1186 complétant la directive 2010/30/UE		
Code(s) du modèle	Bruno® Pyro II / Bruno® Pyro II avec plaque de cuisson	
Spécification technique harmonisée	EN13240:2001/A2:2004	
Fonction de chauffage indirect	Non	
Puissance thermique directe	16,05 kW	
Combustible	Combustible préféré	Autres combustibles appropriés
Bûches, taux d'humidité ≤ 25	Oui	Non
Bois compressé, teneur en humidité < 12	Non	Non
Autre biomasse ligneuse	Non	Non
Biomasse non ligneuse	Non	Non
Anthracite et charbon de bois sec	Non	Non
Coke de houille	Non	Non
Coke de carbonisation	Non	Non
Charbon bitumineux	Non	Non
Briquettes de lignite	Non	Non
Briquettes de tourbe	Non	Non
Briquettes d'un mélange de combustibles fossiles	Non	Non
Autres combustibles fossiles	Non	Non
Briquettes composées d'un mélange de biomasse et de combustibles fossiles	Non	Non
Autre mélange de biomasse et de combustibles solides	Non	Non
Émissions de chauffage des locaux à puissance thermique nominale		
Poussières fines (PM)	18	mg/m³
carbone lié aux gaz (OGC)	91	mg/m³
Monoxyde de carbone (CO)	943	mg/m³
Oxyde d'azote (NOx)	51	mg/m³
Caractéristiques en cas de fonctionnement uniquement avec le combustible préféré		
Taux d'utilisation annuel pour le chauffage des locaux en %	66,4	%
Indice d'efficacité énergétique (IEE)	96,3	
Puissance calorifique		
Puissance calorifique nominale	16,05	kW
Puissance calorifique minimale (valeur indicative)	N.A.	kW
Rendement du combustible (sur la base de la VNC)		
Rendement du combustible à la puissance calorifique nominale	73,78	%
Rendement du combustible à la puissance calorifique minimale (valeur indicative)	N.A.	%
Le laboratoire d'essai notifié a effectué l'essai initial selon le système 3		
Laboratoire d'essai	TSÚ Piest´any, s.p.	
Laboratoire d'essai n°	1299	
Rapport d'essai n°	0012/104/2016	

Klingenberg, 10.07.2022
(lieu, date)

EWO ENERGIEWERK OST GMBH
EnergieWerk Ost GmbH
Obercunnersdorfer Str. 3-4 Tel.: 035055 - 69000
01774 Klingenberg Fax: 035055 - 690099

T. Clemeit

FR

EnergieWerk Ost GmbH • Obercunnersdorfer Straße 3 – 4 • 01774 Klingenberg		
Paramètres techniques des appareils de chauffage individuel à combustible solide conformément au règlement délégué (UE) 2015/1186 complétant la directive 2010/30/UE		
Code(s) du modèle	Bruno® Pyro III / Bruno® Pyro III avec plaque de cuisson	
Spécification technique harmonisée	EN13240:2001/A2:2004	
Fonction de chauffage indirect	Non	
Puissance thermique directe	19,05 kW	
Combustible	Combustible préféré	Autres combustibles appropriés
Bûches, taux d'humidité ≤ 25	Oui	Non
Bois compressé, teneur en humidité < 12	Non	Non
Autre biomasse ligneuse	Non	Non
Biomasse non ligneuse	Non	Non
Anthracite et charbon de bois sec	Non	Non
Coke de houille	Non	Non
Coke de carbonisation	Non	Non
Charbon bitumineux	Non	Non
Briquettes de lignite	Non	Non
Briquettes de tourbe	Non	Non
Briquettes d'un mélange de combustibles fossiles	Non	Non
Autres combustibles fossiles	Non	Non
Briquettes composées d'un mélange de biomasse et de combustibles fossiles	Non	Non
Autre mélange de biomasse et de combustibles solides	Non	Non
Émissions de chauffage des locaux à puissance thermique nominale		
Poussières fines (PM)	21	mg/m^3
carbone lié aux gaz (OGC)	92	mg/m^3
Monoxyde de carbone (CO)	969	mg/m^3
Oxyde d'azote (NOx)	52	mg/m^3
Caractéristiques en cas de fonctionnement uniquement avec le combustible préféré		
Taux d'utilisation annuel pour le chauffage des locaux en %	66,2	%
Indice d'efficacité énergétique (IEE)	95,9	
Puissance calorifique		
Puissance calorifique nominale	19,05	kW
Puissance calorifique minimale (valeur indicative)	N.A.	kW
Rendement du combustible (sur la base de la VNC)		
Rendement du combustible à la puissance calorifique nominale	73,5	%
Rendement du combustible à la puissance calorifique minimale (valeur indicative)	N.A.	%
Le laboratoire d'essai notifié a effectué l'essai initial selon le système 3		
Laboratoire d'essai	TSÚ Piest´any, s.p.	
Laboratoire d'essai n°	1299	
Rapport d'essai n°	153000015/314/2	

Klingenberg, 10.07.2022
(lieu, date)

EWO ENERGIEWERK OST GMBH
EnergieWerk Ost GmbH
Obercunnersdorfer Str. 3-4 Tel.: 035055 - 69000
01774 Klingenberg Fax: 035055 - 690099

T. Clemeit

FR

EnergieWerk Ost GmbH • Obercunnersdorfer Straße 3 – 4 • 01774 Klingenberg		
Paramètres techniques des appareils de chauffage individuel à combustible solide conformément au règlement délégué (UE) 2015/1186 complétant la directive 2010/30/UE		
Code(s) du modèle	Bruno® Pyro IV / Bruno® Pyro IV avec plaque de cuisson	
Spécification technique harmonisée	EN13240:2001/A2:2004	
Fonction de chauffage indirect	Non	
Puissance thermique directe	22,11 KW	
Combustible	Combustible préféré	Autres combustibles appropriés
Bûches, taux d'humidité ≤ 25	Oui	Non
Bois compressé, teneur en humidité < 12	Non	Non
Autre biomasse ligneuse	Non	Non
Biomasse non ligneuse	Non	Non
Anthracite et charbon de bois sec	Non	Non
Coke de houille	Non	Non
Coke de carbonisation	Non	Non
Charbon bitumineux	Non	Non
Briquettes de lignite	Non	Non
Briquettes de tourbe	Non	Non
Briquettes d'un mélange de combustibles fossiles	Non	Non
Autres combustibles fossiles	Non	Non
Briquettes composées d'un mélange de biomasse et de combustibles fossiles	Non	Non
Autre mélange de biomasse et de combustibles solides	Non	Non
Émissions de chauffage des locaux à puissance thermique nominale		
Poussières fines (PM)	20	mg/m^3
carbone lié aux gaz (OGC)	96	mg/m^3
Monoxyde de carbone (CO)	971	mg/m^3
Oxyde d'azote (NOx)	54	mg/m^3
Caractéristiques en cas de fonctionnement uniquement avec le combustible préféré		
Taux d'utilisation annuel pour le chauffage des locaux en %	66,9	%
Indice d'efficacité énergétique (IEE)	97	
Puissance calorifique nominale		
Puissance calorifique nominale	22,11	kW
Puissance calorifique minimale (valeur indicative)	N.A.	kW
BRendement du combustible (sur la base de la VNC)		
Rendement du combustible à la puissance calorifique nominale	74,34	%
Rendement du combustible à la puissance calorifique minimale (valeur indicative)	N.A.	%
Das notifizierte Prüflabor hat nach System 3 die Erstprüfung durchgeführt		
Laboratoire d'essai	TSÚ Piest´any, s.p.	
Laboratoire d'essai n°	1299	
Rapport d'essai n°	0014/104/2016	

Klingenberg, 10.07.2022
(lieu, date)

EWO ENERGIEWERK OST GMBH
EnergieWerk Ost GmbH
Obercunnersdorfer Str. 3-4 Tel.: 035055 - 69000
01774 Klingenberg Fax: 035055 - 690099

T. Clemeit

FR

EnergieWerk Ost GmbH • Obercunnersdorfer Straße 3 – 4 • 01774 Klingenberg		
Paramètres techniques des appareils de chauffage individuel à combustible solide conformément au règlement délégué (UE) 2015/1186 complétant la directive 2010/30/UE		
Code(s) du modèle	Bruno® Pyro V / Bruno® Pyro V avec plaque de cuisson	
Spécification technique harmonisée	EN13240:2001/A2:2004	
Fonction de chauffage indirect	Non	
Puissance thermique directe	25,22 kW	
Combustible	Combustible préféré	Autres combustibles appropriés
Bûches, taux d'humidité ≤ 25	Oui	Non
Bois compressé, teneur en humidité < 12	Non	Non
Autre biomasse ligneuse	Non	Non
Biomasse non ligneuse	Non	Non
Anthracite et charbon de bois sec	Non	Non
Coke de houille	Non	Non
Coke de carbonisation	Non	Non
Charbon bitumineux	Non	Non
Briquettes de lignite	Non	Non
Briquettes de tourbe	Non	Non
Briquettes d'un mélange de combustibles fossiles	Non	Non
Autres combustibles fossiles	Non	Non
Briquettes composées d'un mélange de biomasse et de combustibles fossiles	Non	Non
Autre mélange de biomasse et de combustibles solides	Non	Non
Émissions de chauffage des locaux à puissance thermique nominale		
Poussières fines (PM)	16	mg/m³
carbone lié aux gaz (OGC)	95	mg/m³
Monoxyde de carbone (CO)	949	mg/m³
Oxyde d'azote (NOx)	57	mg/m³
Caractéristiques en cas de fonctionnement uniquement avec le combustible préféré		
Taux d'utilisation annuel pour le chauffage des locaux en %	68,6	%
Indice d'efficacité énergétique (IEE)	99,5	
Puissance calorifique nominale		
Puissance calorifique nominale	25,22	kW
Puissance calorifique minimale (valeur indicative)	N.A.	kW
Rendement du combustible (sur la base de la VNC)		
Rendement du combustible à la puissance calorifique nominale	76,23	%
Rendement du combustible à la puissance calorifique minimale (valeur indicative)	N.A.	%
Das notifizierte Prüflabor hat nach System 3 die Erstprüfung durchgeführt		
Laboratoire d'essai	TSÚ Piest´any, s.p.	
Laboratoire d'essai n°	1299	
Rapport d'essai n°	153000015/314/3	

Klingenberg, 10.07.2022
(lieu, date)

EWO ENERGIEWERK OST GMBH
EnergieWerk Ost GmbH
Obercunnersdorfer Str. 3-4 Tel.: 035055 - 69000
01774 Klingenberg Fax: 035055 - 690099

T. Clemeit

EN

EN

TABLE OF CONTENTS

IMPORTANT INFORMATION 56

Notes 56
Installation site 56
Combustion air supply 56
Chimney 57
Permitted fuels 58
Emissions 58
Type plate 58

TECHNICAL DATA AND DIMENSIONS 59

STRUCTURE 61

Assembly instructions / accessories 61

HEATING MODE 68

First commissioning 68
Lighting the fireplace 68
Reload 68

OPERATION AND MAINTENANCE 69

Combustion air control 69
Ash 69
Cleaning 69
Note in case of chimney fire 69
Incident procedures - safe decommissioning 69

WARRANTY 70

Warning against unauthorized modification of the fireplace 70

ECO DESIGN 71

EN

IMPORTANT INFORMATION

Notes

Thank you for choosing a Bruno® stove. Please read this manual carefully before using it for the first time. It contains important instructions and information of the single room combustion system and its connection for the installation, operation and safe use. When installing Bruno® Mini and Pyro stoves and connecting them to flue gas systems, the relevant public, European, national and local regulations, in particular the provisions of the state building codes and the firing ordinances issued for this purpose, must be observed during operation and installation.

Installation site

Keep the following distances from combustible materials, otherwise there is a risk of fire:

forward	lateral with sp* / without sp*	backwards	upwards
60 cm	60 cm / 80 cm	60 cm	75 cm

*sp = side plate

Combustible floor coverings must be fully protected by fireproof material if the furnace is set up without a base frame. In addition, this material must be laid at least 80 cm to the front and at least 60 cm to the side of the combustion chamber. If the stove is placed on a suitable sub-frame, a pre-laying plate is sufficient according to the valid fireplace regulations. Make sure that the substrate has a load-bearing capacity suitable for the stove and, if applicable, the base frame.

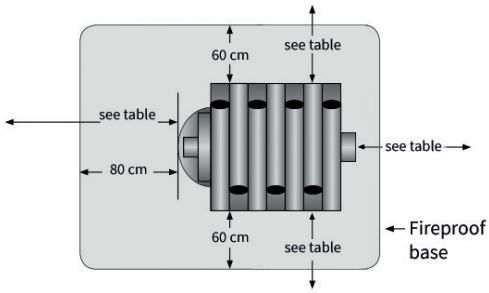

Note: Be aware that the stove and the mounted heat protection plates become hot during start-up, posing a risk of burns. Do not touch the viewing pane and outer surfaces during operation!

Combustion air supply

For the Bruno® Mini and Pyro stoves, the combustion air supply is sufficient if the room where the stove is installed has at least one door to the outside or a window. The window/door should be able to be opened and have a cross-section of at least 150 cm^2. The installation room should have a volume of at least 4 m^3 per kW of nominal heat output. When the furnace is not in use, the primary air damper can be closed.

Chimney

All Bruno® Mini and Bruno® Pyro hot-air stoves are approved for multiple use of the chimney. The technical fire dimensioning is carried out in accordance with DIN EN 13384-2 of June 2015 Parts 1, 2 and 3 with the value triple specified in Table 1.

Note: We can only guarantee the operational safety and the nominal heat outputs of our hot-air stoves if the adequate fire-technical dimensioning of the chimney is proven by a calculation according to DIN 13384 Parts 1, 2 and 3 and has been certified by a district chimney sweep.

Table 1:
Value triple for the calculation of chimneys according to DIN EN 13384-2 from June 2015 part 1, 2 + 3. The values given below were determined on the basis of DIN EN 13240:2005-10.

Bruno®	Mini I / Mini I with hotplate	Mini II / Mini II with hotplate	Mini III / Mini III with hotplate
Nominal heat output (kW)	8	10	12
Efficiency (%)	75,1	79,94	77,47
Exhaust gas temperature (°C)	260	267	287
CO (mg/Nm^3)	699	748	633
Exhaust gas mass flow (g/s)	7,25	6,78	8,47
Dust (mg/Nm^3)	26	20	27
Minimum chimney draught (Pa)	14	14	14

Bruno®	Pyro I / Pyro I with hotplate	Pyro II / Pyro II with hotplate	Pyro III / Pyro III with hotplate	Pyro IV / Pyro IV with hotplate	Pyro V / Pyro V with hotplate
Nominal heat output (kW)	13,11	16,05	19,05	22,11	25,22
Efficiency (%)	75,13	73,78	73,5	74,34	76,23
Exhaust gas temperature (°C)	319	356	373	371	349
CO (mg/Nm^3)	894	943	969	971	949
Exhaust gas mass flow (g/s)	9,09	10,93	12,6	14,12	15,46
Dust (mg/Nm^3)	11	18	21	20	16
Minimum chimney draught (Pa)	17	17	19	19	20

EN

Table 2:
Performance data

Bruno®	Mini I / Mini I with hotplate	Mini II / Mini II with hotplate	Mini III / Mini III with hotplate
Fuel consumption (kg/h)	2,7	3,1	3,7
max. log length (cm)	33	35	45
max. heatable space* (m^3)	250	320	380

Bruno®	Pyro I / Pyro I with hotplate	Pyro II / Pyro II with hotplate	Pyro III / Pyro III with hotplate	Pyro IV / Pyro IV with hotplate	Pyro V / Pyro V with hotplate
Fuel consumption (kg/h)	3,7	4,7	5,5	6,3	7,1
max. log length (cm)	35	50	65	80	95
max. heatable space* (m^3)	400	500	600	700	800

* depending on the building fabric, insulation, etc.

Permitted fuels

Use only air-dry, natural logs as fuel. The Bruno® series was tested with beech logs which had a length of 25 cm and a circumference of 21 - 28 cm. Our emissions were determined with the above mentioned data, furthermore the water content should be less than 20%. Do not use contaminated waste wood, never treated or plastic-coated wood, chipboard, sawdust, wood chips, coal, coke or similar! Do not use unsuitable fuels. The logs should be stored dry for at least two years before you use them as fuel.

Emissions

The Bruno® stoves meet the requirements of the first BImSchV stage 2 and can be operated as room heaters with flat firing without any restrictions or retrofitting.

Type plate

The type plate is located on the back of the stove and must not be removed. This confirms the inspection of the stove and is necessary for the acceptance, as well as annual inspection of the chimney sweep.

EN

TECHNICAL DATA AND DIMENSIONS

Bruno®	Mini I / Mini I with hotplate	Mini II / Mini II with hotplate	Mini III / Mini III with hotplate
Total power (kW)	8	10	12
Space heating capacity (m^3)*	250	320	380
Flue pipe connection (mm)	130		
Dimensions H x W x D (cm)	62 x 51 x 62 / 57 x 51 x 59	62 x 51 x 71	62 x 51 x 81
Viewing window H x W (cm)	16 x 24,5	16 x 24,5	
Exhaust gas temperature (°C)	260	267	287
Max. Log length (cm)	33	35	45
Exhaust gas mass flow (g/s)	7,25	6,78	8,47
Weight (kg)	75	85	95
Minimum chimney draught (Pa)	14		
DIN EN number	EN13240:2001/A2:2004		
Operating mode closed	✓		
Primary, secondary air	✓		
Window rinsing	✓		
Logs, wood briquettes	✓		
1st BImSchV level 2	only with catalytic converter		
AT §15a B-VG Standard	×		
CE Mark	✓		

* depending on building fabric, insulation, etc.
Errors, misprints and technical changes reserved.

EN

Bruno®	Pyro I / Pyro I with hotplate	Pyro II / Pyro II with hotplate	Pyro III / Pyro III with hotplate	Pyro IV / Pyro IV with hot-plate	Pyro V / Pyro V with hotplate
Total power (kW)	13,11	16,05	19,05	22,11	25,22
Space heating capacity (m^3)*	400	500	600	700	800
Flue pipe connection (mm)	150				
Dimensions H x W x D (cm)	86 x 57 x 70 / 76 x 57 x 70	86 x 57 x 85	86 x 57 x 100	86 x 57 x 115	86 x 57 x 130
Viewing window H x W (cm)	20 x 30				
Exhaust gas temperature (°C)	319	356	373	371	349
Max. Log length (cm)	35	50	65	80	95
Exhaust gas mass flow (g/s)	9,09	10,93	12,6	14,12	15,46
Weight (kg)	90	110	140	160	185
Minimum chimney draught (Pa)	17	17	19	19	20
DIN EN number	EN13240:2001/A2:2004				
Operating mode closed	✓				
Primary, secondary air	✓				
Window rinsing	✓				
Logs, wood briquettes	✓				
1st BImSchV level 2	only with catalytic converter				
AT §15a B-VG Standard	×				
CE Mark	✓				

* depending on building fabric, insulation, etc.
Errors, misprints and technical changes reserved.

EN

STRUCTURE

Assembly instructions / accessories

Furnace shell 1
Firebox door 2
Door lock 3
Flue pipe connection 4
Throttle valve 5
Primary air regulator 6
Underframe 7
Viewing window 8
Hot plate (optional) 9
Ash trap 10
Side panel 11
Cook plate 12

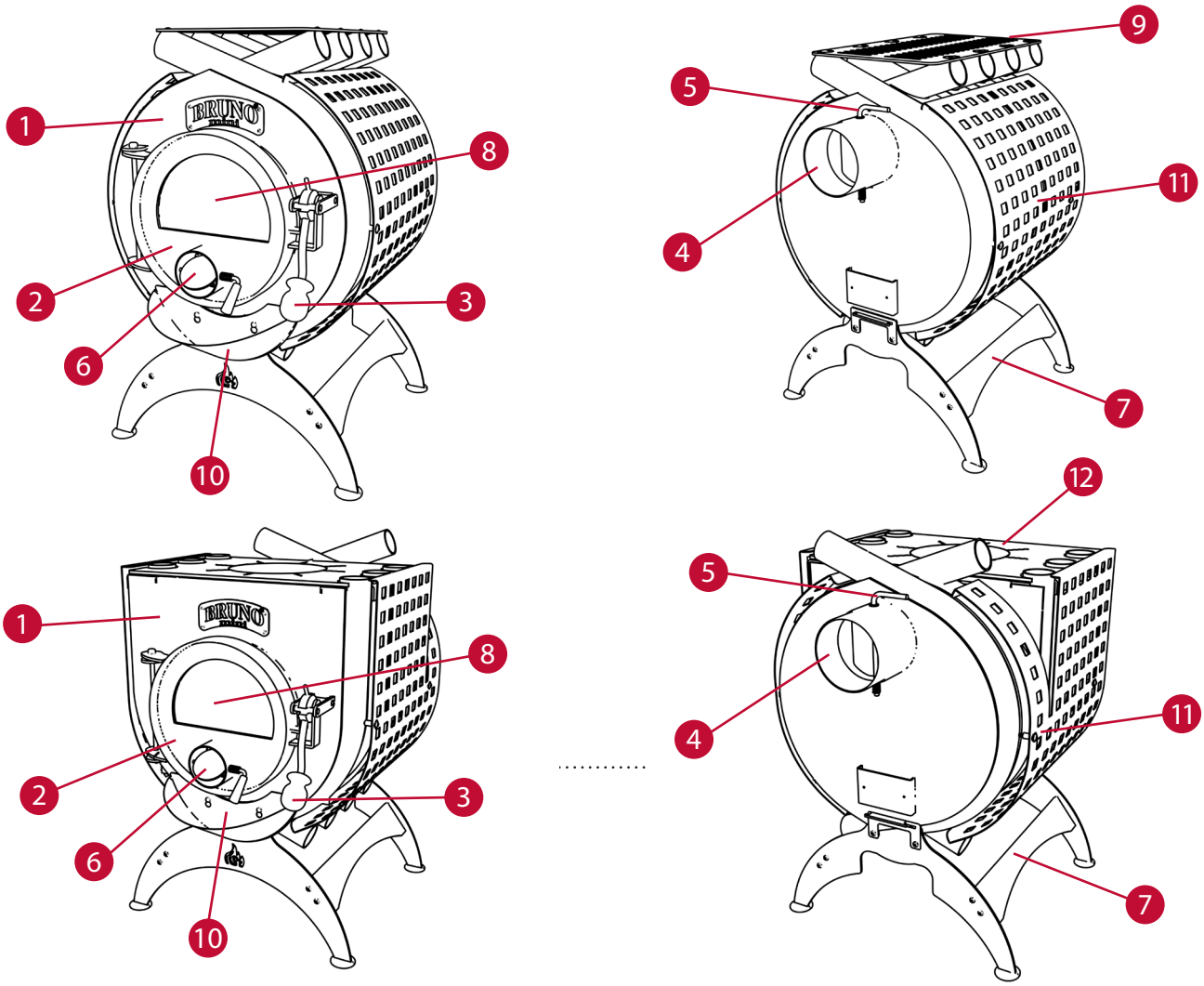

EN

Dimensioned drawing Bruno® Mini I

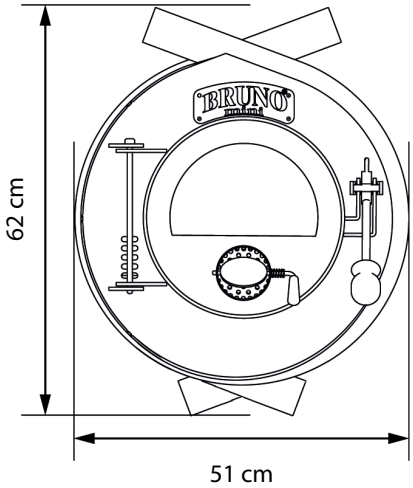

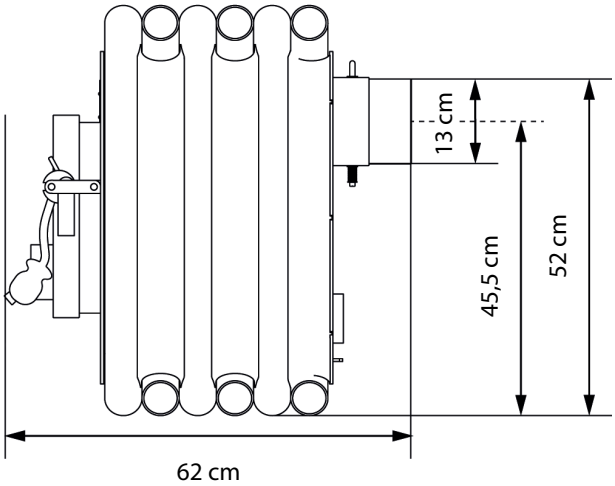

Dimensioned drawing Bruno® Mini II

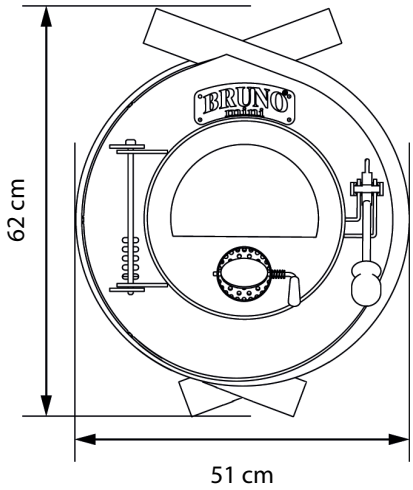

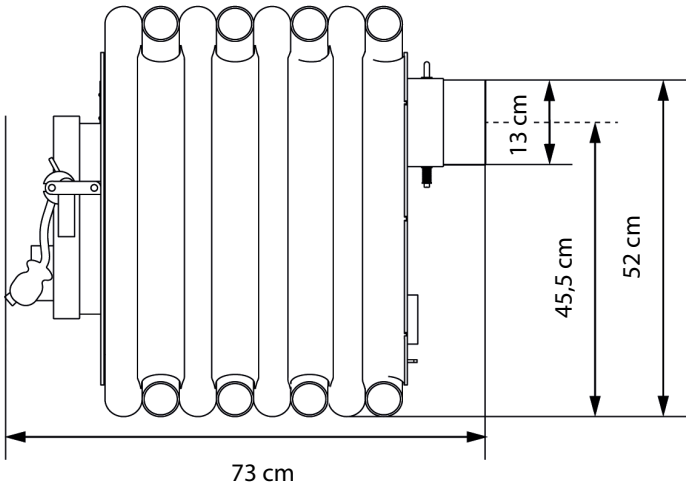

Dimensioned drawing Bruno® Mini III

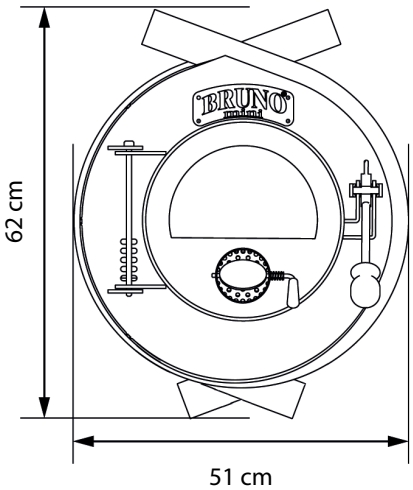

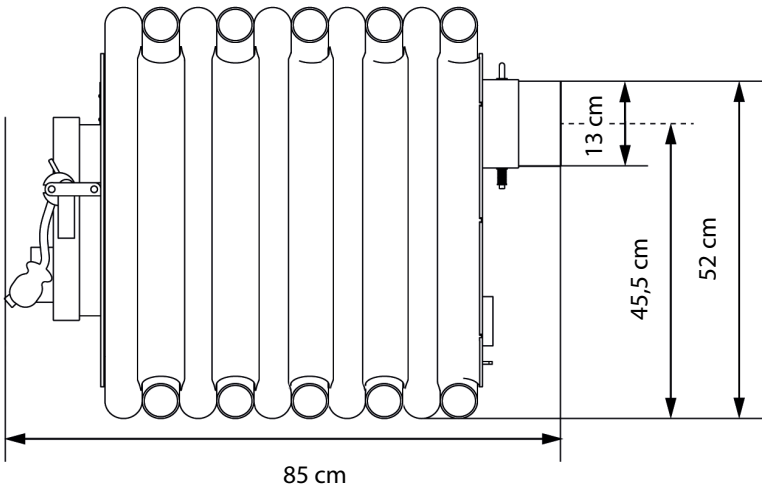

EN

Dimensioned drawing Bruno® Mini I with hotplate

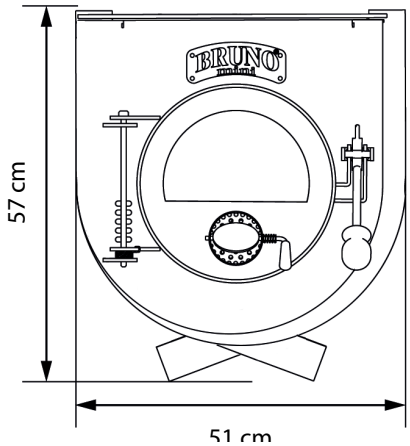

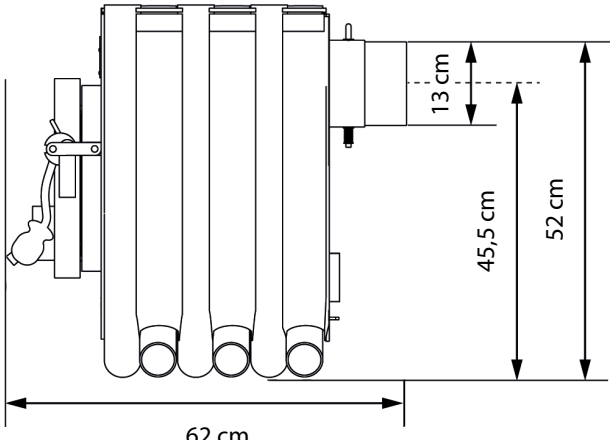

Dimensioned drawing Bruno® Mini II with hotplate

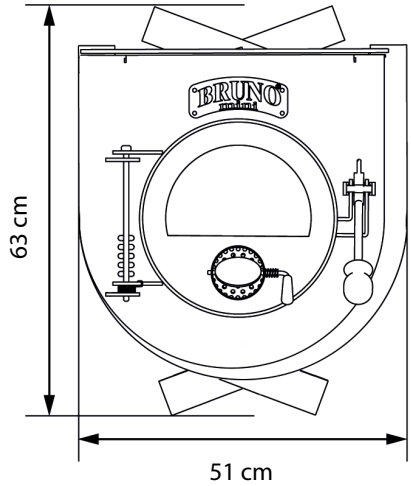

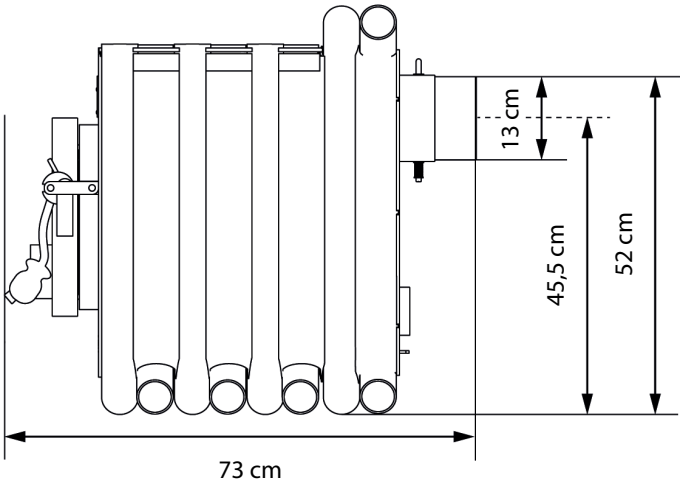

Dimensioned drawing Bruno® Mini III with hotplate

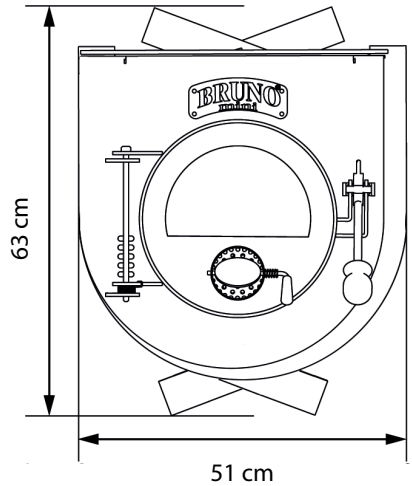

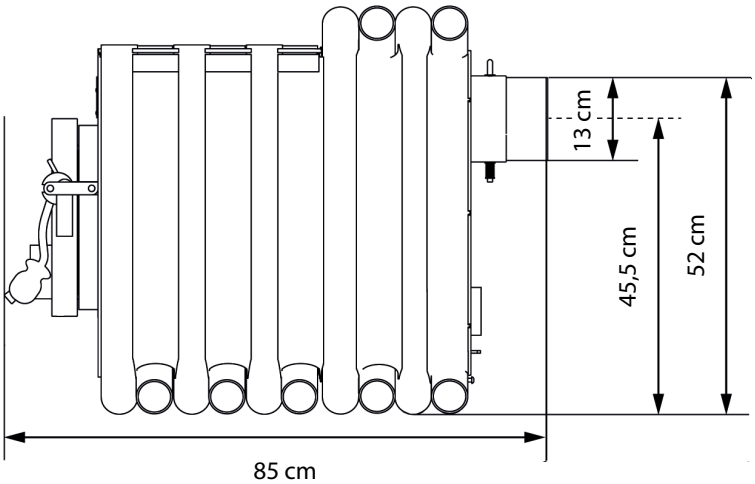

EN

Dimensioned drawing Bruno® Pyro I

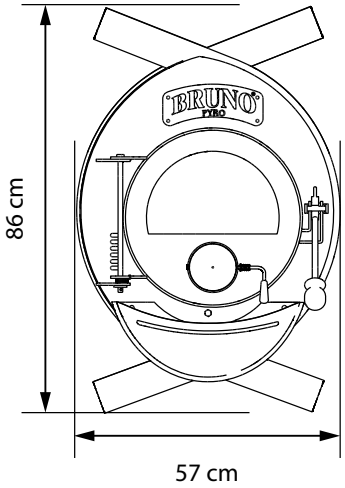

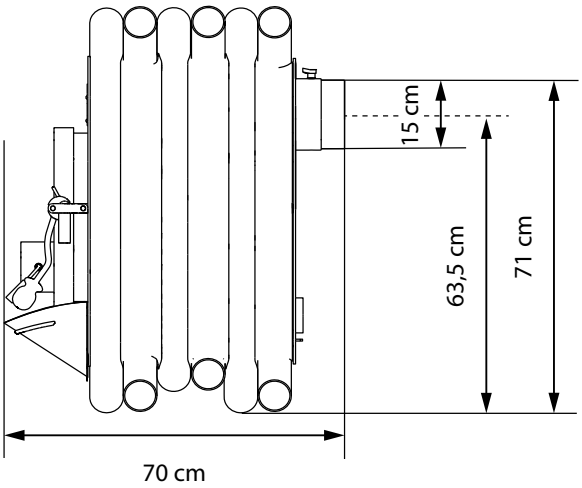

Dimensioned drawing Bruno® Pyro II

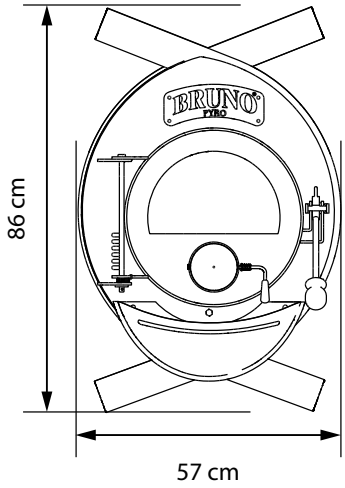

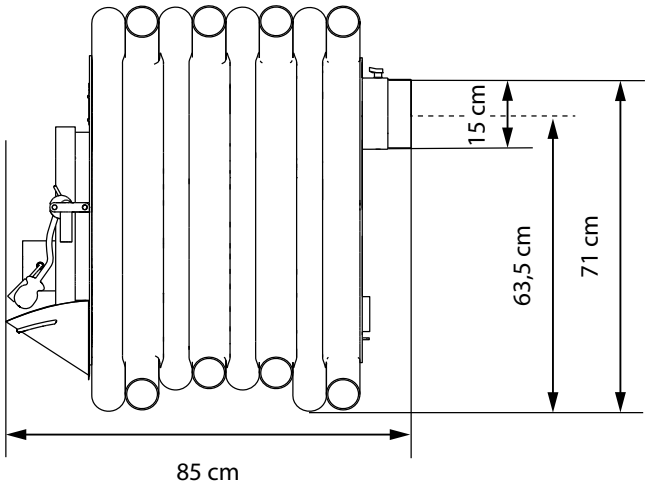

Dimensioned drawing Bruno® Pyro III

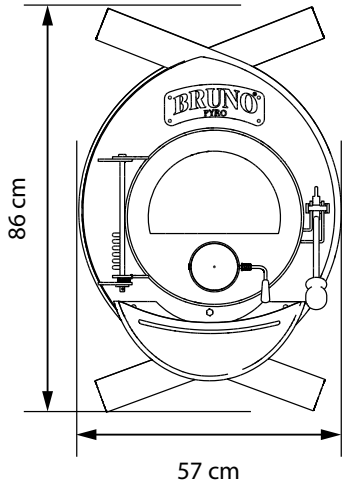

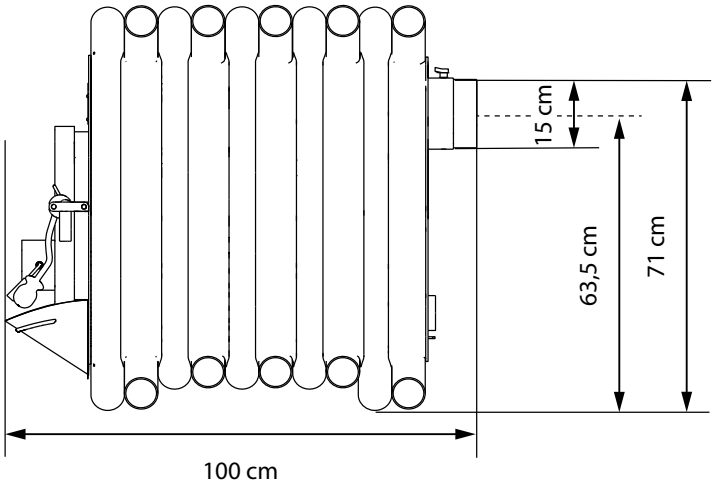

EN

Dimensioned drawing Bruno® Pyro IV

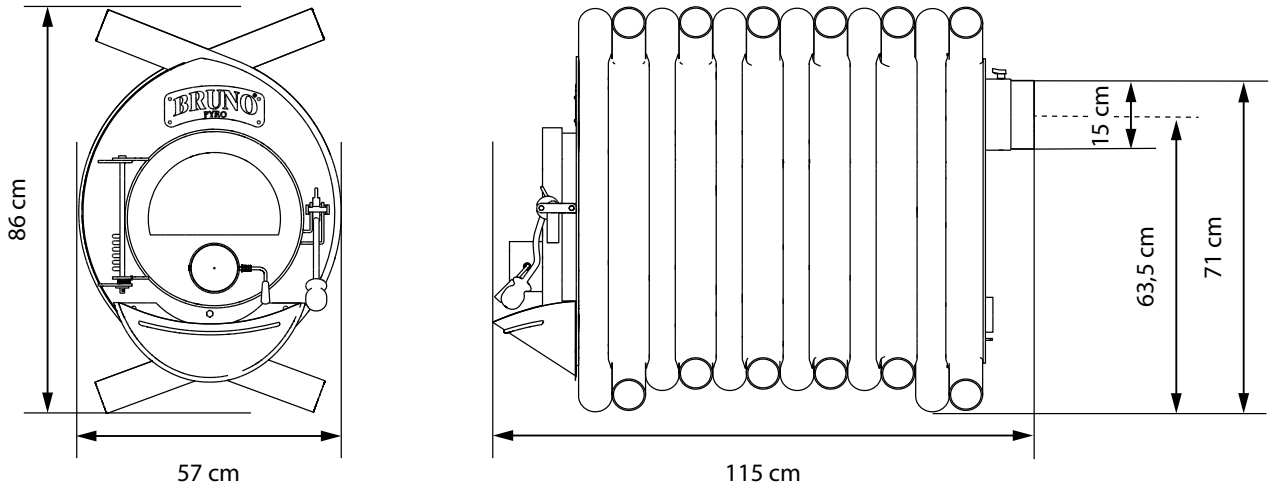

Dimensioned drawing Bruno® Pyro V

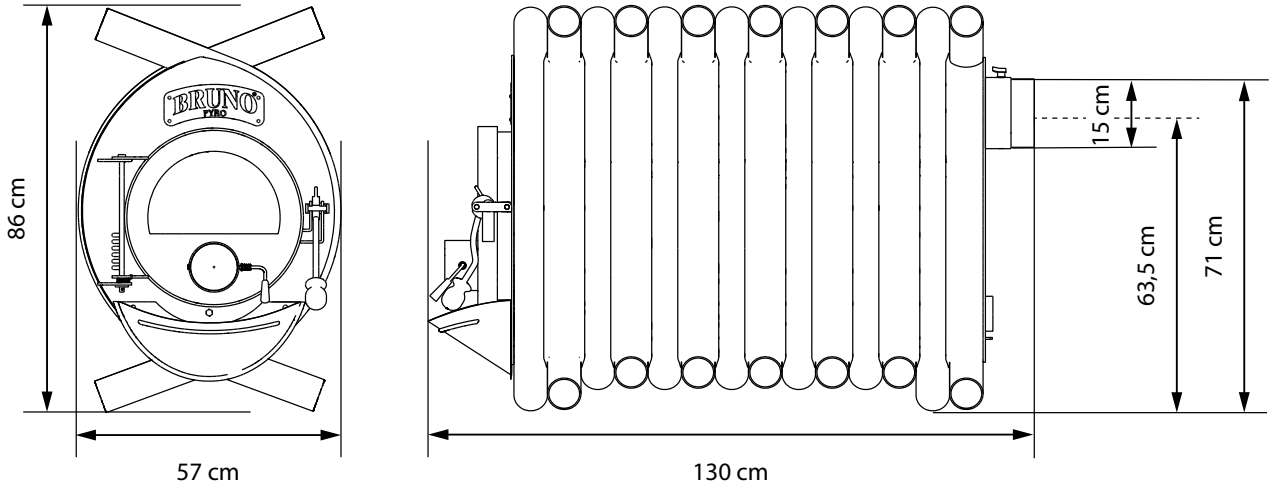

EN

Dimensioned drawing Bruno® Pyro I with hotplate

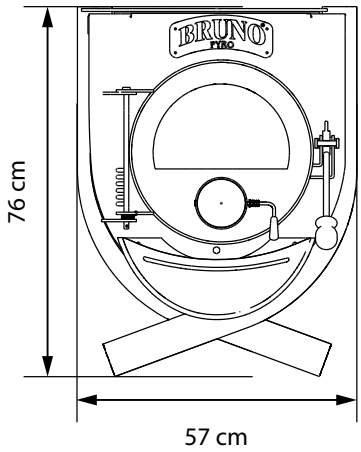

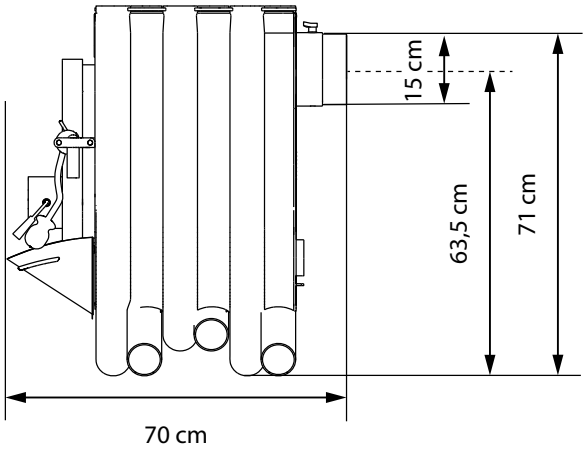

Dimensioned drawing Bruno® Pyro II with hotplate

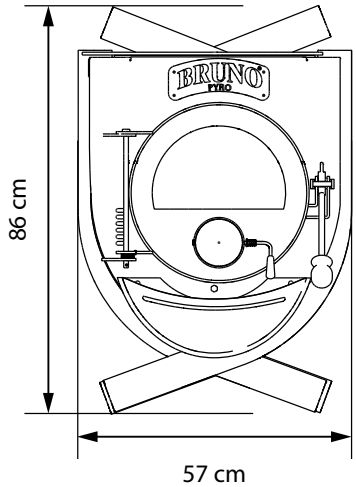

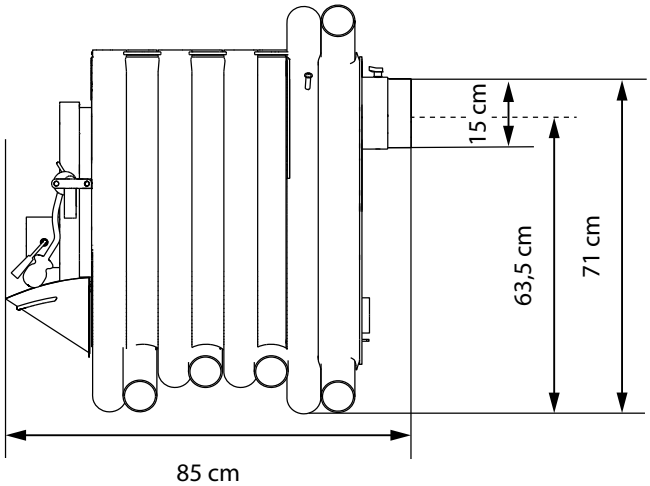

Dimensioned drawing Bruno® Pyro III with hotplate

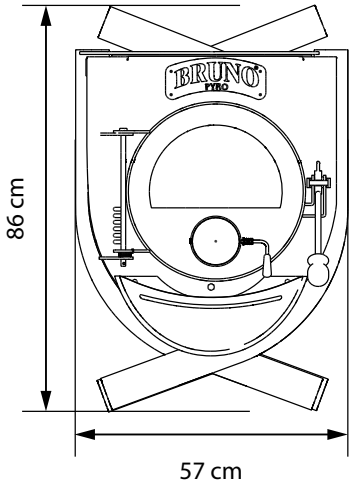

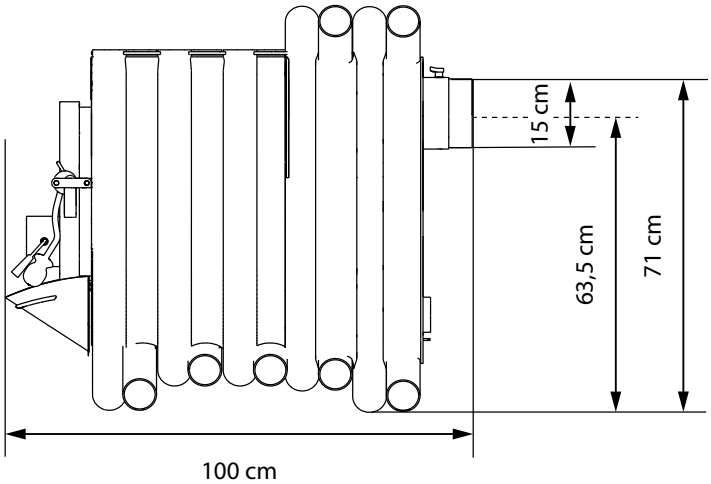

Dimensioned drawing Bruno® Pyro IV with hotplate

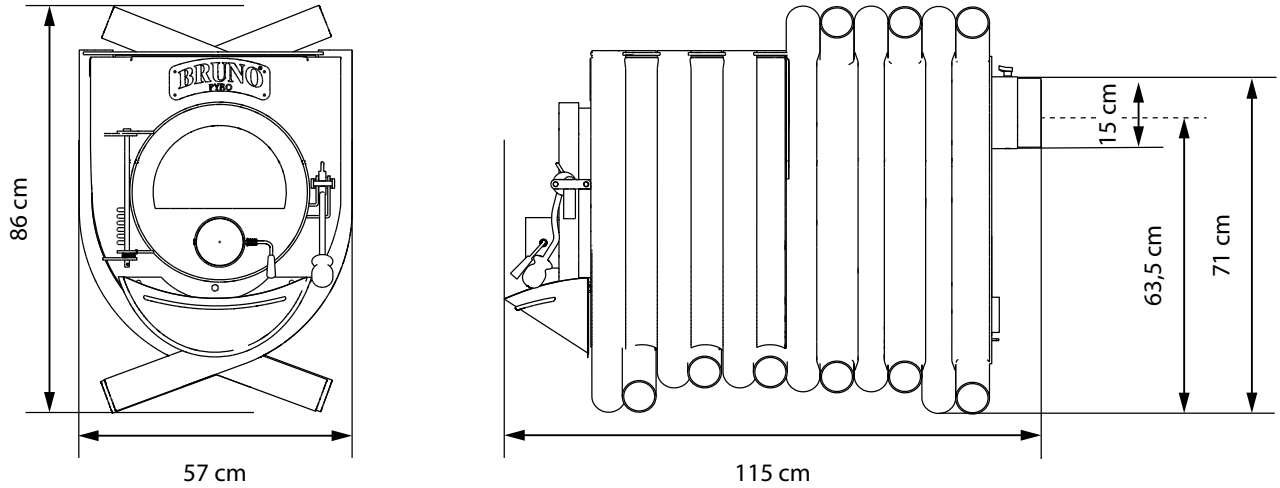

Dimensioned drawing Bruno® Pyro V with hotplate

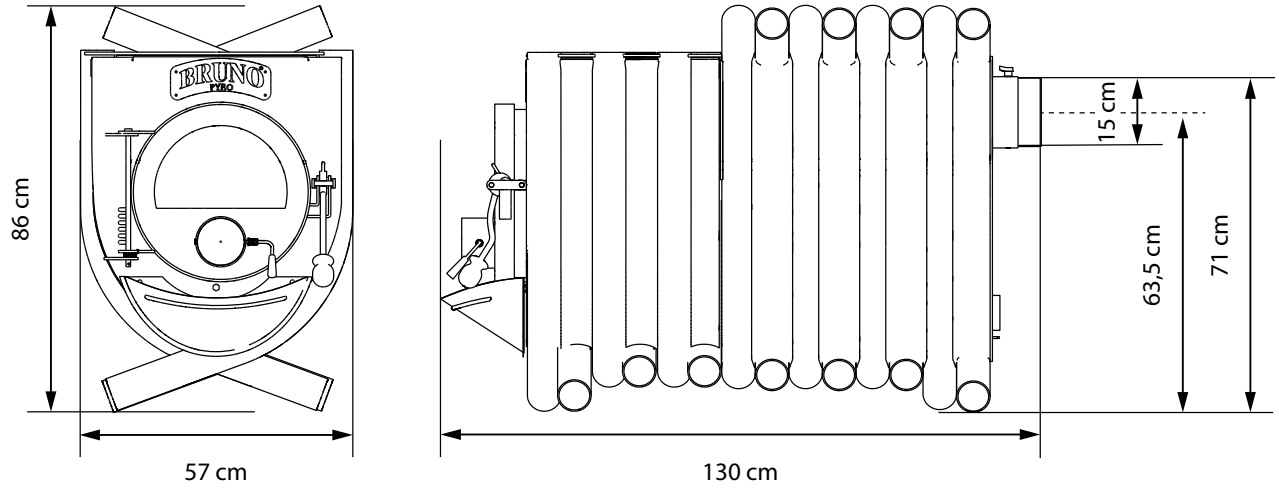

Ash trap

Remove the ash trap from its packaging and hang it from the top of the bolts underneath the door. **Note:** The ash guard can only be fitted to all Bruno® Mini models in **combination with a Bruno® underframe.**

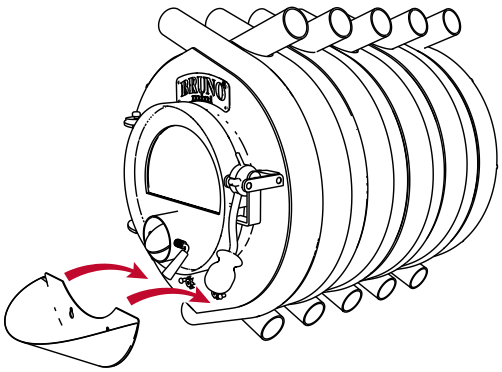

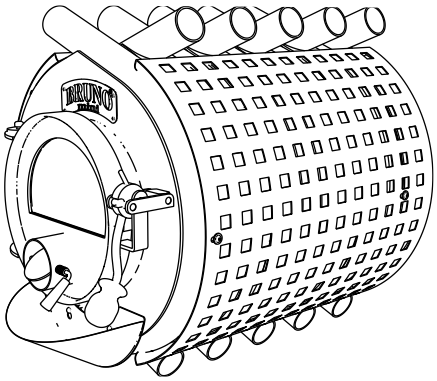

Side panel

Mount the side panel on the body of the furnace using the supplied screws and spacer sleeves on the threaded sleeves provided.

EN

HEATING MODE

First commissioning

The installation of the viewing window in the Bruno® hot-air stoves must be checked before the stove is heated for the first time. The screws for the pane holders on the front of the firebox door may only be tightened to the extent that the pane can still be moved. If the pane is too tight, the pressure of the brackets may cause stress cracks.

Lighting the fireplace

Open the primary air damper (set the regulator to the horizontal position) and the furnace door completely. Use wood logs stacked crosswise in the combustion chamber for lighting. Before using the appliance for the first time, **remove any stickers and remove all accessories from the combustion chamber.** This also applies to any transport locks that may be present.

Note: Bruno® stoves are coated with heat-resistant paint. **The stove must be carefully loaded with fuel and „burned in" on a low flame when it is first lit.** Let it heat through for a few hours with the window open. This hardens the heat-resistant varnish. Smoke and odours may be produced during this process. All materials must slowly get used to the heat. **By heating the stove carefully, you can avoid cracks in the combustion chamber stones, damage to the lacquer and material distortion.** Any odours caused by drying of the protective coating will disappear after a short time.

Place lighting aids (e.g. 2- 3 pieces of waxed wood wool) under the logs and light them with a long match or a stick lighter.

Note: To protect the stove, you should make sure that the stove is moderately loaded with firewood during start-up, so that the boiler steel can stretch steadily. Due to temperature differences between ambient temperature and temperature in the stove, cracking sounds may occur in the stove, these are normal expansion phenomena that do not represent a defect in the product.

Lean the furnace door. After approx. 10 min. close the furnace door and close the primary air opening so far that the inserted fuel is still sufficiently supplied with air and the pane flushing functions.

Reload

Do not add new logs until 75 - 90 % of the first run has burned down. Open the stove door a crack and wait briefly to reduce the escape of smoke and ash. After you have opened the door completely, you should spread the embers evenly over the ash bed with a poker. Now you can load the Bruno® stoves with logs. To do this, place two logs lengthwise directly on the bed of embers and two more across it. Make sure that the Bruno® hot-air stove is only loaded with the specified amount of logs according to Table 2 (page 58). Close the furnace door.

OPERATION AND MAINTENANCE

Combustion air control

Bruno® furnaces are equipped with primary, secondary and tertiary air openings for combustion air supply. The secondary and tertiary air openings cannot be regulated. The primary air regulator on the front of the stove must be opened completely during start-up and may only be closed enough during operation to allow sufficient combustion air to flow in.

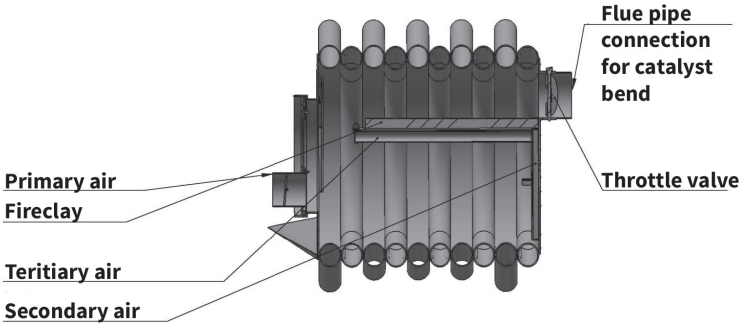

Ash

Bruno® hot air furnaces have no grate and no ash box. It is not necessary to remove the ash without leaving any residue. A certain layer (approx. 50 mm) should always remain in the furnace to protect the lower part of the combustion chamber from high temperatures. Cleaning is done with a standard shovel. Always transport the removed ash in a fireproof container and dispose of it accordingly.

Cleaning

The flue gas conducting parts as well as the connecting pieces must be cleaned if they are dirty. Regardless of this, cleaning must be performed at least once during and after the heating period. The sealing cord of the firebox door must be replaced if damaged.

Note in case of chimney fire

The parts that carry flue gas and the connecting pieces (stove pipes between the fireplace and the chimney) must be cleaned if they are dirty. The catalytic converter used in the connecting pipe must be checked regularly for the degree of contamination and cleaned accordingly. Irrespective of this, cleaning must be carried out at least once during and after the heating period. The sealing cord of the combustion chamber door must be replaced if damaged.

Incident procedures - safe decommissioning

In a few cases, even a decoy fire may not create a draft in the chimney. For this, you should contact your responsible chimney sweep and under no circumstances light a larger fire. If smoke gases come out of the stove, also contact the chimney sweep and open all windows as soon as

EN

WARRANTY

End users have a 2-year warranty claim according to the BGB. For commercial use, this is reduced to 12 months. In principle, viewing panels, ceramic sealing cords and combustion chamber linings are wear parts whose use-related wear and tear does not constitute a warranty case. In particular, hairline cracks in the combustion chamber ceramics may occur due to use, but this does not impair the function in any way. We would like to point out that normal wear and tear, which is solely due to age and/or use and which only occurs after the transfer of risk, does not constitute a defect of the goods. If our products are used as intended, such signs of wear and tear are possible, in particular on all components that come into contact with fire. If damage actually occurs, please contact your contractual partner first. In principle, photographs of the defective component and the respective installation site incl. exhaust system, fire-technical dimensioning of the chimney by means of a calculation as well as the acceptance certificate of the chimney sweep are necessary for processing. In addition, the production number and a detailed description of the fault are required. For this purpose, please request the form from your contractual partner. Only original spare parts or spare parts and accessories approved by the manufacturer may be used for the Bruno® stoves. Non-intended use of the goods as well as non-observance of these instructions can lead to the loss of the warranty claim.

Warning against unauthorized modification of the fireplace

The intended use is explained in these operating instructions. Any other use is considered improper. We accept no liability for any damage resulting from this. Intended use also includes compliance with the operating and mounting instructions. Unauthorized tampering with and modifications to the unit will invalidate the operating permit. Have the Bruno® hot-air stove checked regularly for proper functionality by a specialist and note that the Bruno® stoves are time-burning fireplaces.

EN

ECO DESIGN

EnergieWerk Ost GmbH • Obercunnersdorfer Straße 3 – 4 • 01774 Klingenberg		
Technical parameters for individual room heaters for solid fuels according to delegated regulation (EU) 2015/1186 supplementing directive 2010/30/EU		
Model identifier(s)	Bruno® Mini I / Bruno® Mini I with hotplate	
Harmonized technical specification	EN13240:2001/A2:2004	
Indirect heating function	No	
Direct heat output	8 kW	
Fuel	Preferred fuel	Other suitable fuels
Logs, moisture content ≤ 25%	Yes	No
Pressed wood, moisture content < 12 %	No	No
Other woody biomass	No	No
Non-woody biomass	No	No
Anthracite and dry steam coal	No	No
Hard coal coke	No	No
Semi-Coke	No	No
Bituminous coal	No	No
Lignite briquettes	No	No
Peat briquettes	No	No
Briquettes from a mixture of fossil fuels	No	No
Other fossil fuels	No	No
Briquettes made from a mixture of biomass and fossil fuels	No	No
Other mixture of biomass and solid fuels	No	No
Space heating emissions at nominal heat output		
Particulate matter (PM)	26	mg/m^3
gaseous carbon (OGC)	110	mg/m^3
Carbon monoxide (CO)	699	mg/m^3
Nitrogen oxide (NOx)	47	mg/m^3
Properties when operating exclusively with the preferred fuel		
Space heating annual utilization factor in %	67,6	%
Energy Efficiency Index (EEI)	98	
Heat output		
Nominal heat output	8	kW
Minimum heat output (guide value)	N.A.	kW
Fuel efficiency (based on NCV)		
Fuel efficiency at nominal heat output	75,1	%
Fuel efficiency at minimum heat output (guide value)	N.A.	%
The notified test laboratory has performed the initial test according to system 3		
Test laboratory	TSÚ Piest´any, s.p.	
Test laboratory no.	1299	
Test report no.	203000004/314/1	

Klingenberg, 10.07.2022
(place, date)

EWO ENERGIEWERK OST GMBH
EnergieWerk Ost GmbH
Obercunnersdorfer Str. 3-4 Tel.: 035055 - 69000
01774 Klingenberg Fax: 035055 - 690099

T. Klemert

EN

EnergieWerk Ost GmbH • Obercunnersdorfer Straße 3 – 4 • 01774 Klingenberg		
Technical parameters for individual room heaters for solid fuels according to delegated regulation (EU) 2015/1186 supplementing directive 2010/30/EU		
Model identifier(s)	Bruno® Mini II / Bruno® Mini II with hotplate	
Harmonized technical specification	EN13240:2001/A2:2004	
Indirect heating function	No	
Direct heat output	10 kW	
Fuel	Preferred fuel	Other suitable fuels
Logs, moisture content ≤ 25%	Yes	No
Pressed wood, moisture content < 12 %	No	No
Other woody biomass	No	No
Non-woody biomass	No	No
Anthracite and dry steam coal	No	No
Hard coal coke	No	No
Semi-Coke	No	No
Bituminous coal	No	No
Lignite briquettes	No	No
Peat briquettes	No	No
Briquettes from a mixture of fossil fuels	No	No
Other fossil fuels	No	No
Briquettes made from a mixture of biomass and fossil fuels	No	No
Other mixture of biomass and solid fuels	No	No
Space heating emissions at nominal heat output		
Particulate matter (PM)	20	mg/m^3
gaseous carbon (OGC)	112	mg/m^3
Carbon monoxide (CO)	748	mg/m^3
Nitrogen oxide (NOx)	43	mg/m^3
Properties when operating exclusively with the preferred fuel		
Space heating annual utilization factor in %	71,9	%
Energy Efficiency Index (EEI)	104,3	
Heat output		
Nominal heat output	10	kW
Minimum heat output (guide value)	N.A.	kW
Fuel efficiency (based on NCV)		
Fuel efficiency at nominal heat output	79,94	%
Fuel efficiency at minimum heat output (guide value)	N.A.	%
The notified test laboratory has performed the initial test according to system 3		
Test laboratory	TSÚ Piest´any, s.p.	
Test laboratory no.	1299	
Test report no.	203000004/314/2	

Klingenberg, 10.07.2022
(place, date)

EWO ENERGIEWERK OST GMBH
EnergieWerk Ost GmbH
Obercunnersdorfer Str. 3-4 Tel.: 035055 - 69000
01774 Klingenberg Fax: 035055 - 690099

T. Klemcut

EN

EnergieWerk Ost GmbH • Obercunnersdorfer Straße 3 – 4 • 01774 Klingenberg		
Technical parameters for individual room heaters for solid fuels according to delegated regulation (EU) 2015/1186 supplementing directive 2010/30/EU		
Model identifier(s)	Bruno® Mini III / Bruno® Mini III with hotplate	
Harmonized technical specification	EN13240:2001/A2:2004	
Indirect heating function	No	
Direct heat output	12 kW	
Fuel	Preferred fuel	Other suitable fuels
Logs, moisture content ≤ 25%	Yes	No
Pressed wood, moisture content < 12 %	No	No
Other woody biomass	No	No
Non-woody biomass	No	No
Anthracite and dry steam coal	No	No
Hard coal coke	No	No
Semi-Coke	No	No
Bituminous coal	No	No
Lignite briquettes	No	No
Peat briquettes	No	No
Briquettes from a mixture of fossil fuels	No	No
Other fossil fuels	No	No
Briquettes made from a mixture of biomass and fossil fuels	No	No
Other mixture of biomass and solid fuels	No	No
Space heating emissions at nominal heat output		
Particulate matter (PM)	27	mg/m^3
gaseous carbon (OGC)	119	mg/m^3
Carbon monoxide (CO)	633	mg/m^3
Nitrogen oxide (NOx)	43	mg/m^3
Properties when operating exclusively with the preferred fuel		
Space heating annual utilization factor in %	69,7	%
Energy Efficiency Index (EEI)	101,1	
Heat output		
Nominal heat output	12	kW
Minimum heat output (guide value)	N.A.	kW
Fuel efficiency (based on NCV)		
Fuel efficiency at nominal heat output	77,47	%
Fuel efficiency at minimum heat output (guide value)	N.A.	%
The notified test laboratory has performed the initial test according to system 3		
Test laboratory	TSÚ Piest´any, s.p.	
Test laboratory no.	1299	
Test report no.	203000004/314/3	

Klingenberg, 10.07.2022
(place, date)

EWO ENERGIEWERK OST GMBH
EnergieWerk Ost GmbH
Obercunnersdorfer Str. 3-4 Tel.: 035055 - 69000
01774 Klingenberg Fax: 035055 - 690099

T. Klemcut

EN

EnergieWerk Ost GmbH • Obercunnersdorfer Straße 3 – 4 • 01774 Klingenberg		
Technical parameters for individual room heaters for solid fuels according to delegated regulation (EU) 2015/1186 supplementing directive 2010/30/EU		
Model identifier(s)	Bruno® Pyro I / Bruno® Pyro I with hotplate	
Harmonized technical specification	EN13240:2001/A2:2004	
Indirect heating function	No	
Direct heat output:	13,11 kW	
Fuel	Preferred fuel	Other suitable fuels
Logs, moisture content ≤ 25%	Yes	No
Pressed wood, moisture content < 12 %	No	No
Other woody biomass	No	No
Non-woody biomass	No	No
Anthracite and dry steam coal	No	No
Hard coal coke	No	No
Semi-Coke	No	No
Bituminous coal	No	No
Lignite briquettes	No	No
Peat briquettes	No	No
Briquettes from a mixture of fossil fuels	No	No
Other fossil fuels	No	No
Briquettes made from a mixture of biomass and fossil fuels	No	No
Other mixture of biomass and solid fuels	No	No
Space heating emissions at nominal heat output		
Particulate matter (PM)	11	mg/m³
gaseous carbon (OGC)	89	mg/m³
Carbon monoxide (CO)	894	mg/m³
Nitrogen oxide (NOx)	51	mg/m³
Properties when operating exclusively with the preferred fuel		
Space heating annual utilization factor in %	67,6	%
Energy Efficiency Index (EEI)	98	
Heat output		
Nominal heat output	13,11	kW
Minimum heat output (guide value)	N.A.	kW
Fuel efficiency (based on NCV)		
Fuel efficiency at nominal heat output	75,13	%
Fuel efficiency at minimum heat output (guide value)	N.A.	%
The notified test laboratory has performed the initial test according to system 3		
Test laboratory	TSÚ Piest´any, s.p.	
Test laboratory no.	1299	
Test report no.	153000015/314/1	

Klingenberg, 10.07.2022
(place, date)

EWO ENERGIEWERK OST GMBH

EnergieWerk Ost GmbH
Obercunnersdorfer Str. 3-4 Tel.: 035055 - 69000
01774 Klingenberg Fax: 035055 - 690099

T. Klemcut

EN

EnergieWerk Ost GmbH • Obercunnersdorfer Straße 3 – 4 • 01774 Klingenberg		
Technical parameters for individual room heaters for solid fuels according to delegated regulation (EU) 2015/1186 supplementing directive 2010/30/EU		
Model identifier(s)	Bruno® Pyro II / Bruno® Pyro II with hotplate	
Harmonized technical specification	EN13240:2001/A2:2004	
Indirect heating function	No	
Direct heat output	16,05 kW	
Fuel	Preferred fuel	Other suitable fuels
Logs, moisture content ≤ 25%	Yes	No
Pressed wood, moisture content < 12 %	No	No
Other woody biomass	No	No
Non-woody biomass	No	No
Anthracite and dry steam coal	No	No
Hard coal coke	No	No
Semi-Coke	No	No
Bituminous coal	No	No
Lignite briquettes	No	No
Peat briquettes	No	No
Briquettes from a mixture of fossil fuels	No	No
Other fossil fuels	No	No
Briquettes made from a mixture of biomass and fossil fuels	No	No
Other mixture of biomass and solid fuels	No	No
Space heating emissions at nominal heat output		
Particulate matter (PM)	18	mg/m³
gaseous carbon (OGC)	91	mg/m³
Carbon monoxide (CO)	943	mg/m³
Nitrogen oxide (NOx)	51	mg/m³
Properties when operating exclusively with the preferred fuel		
Space heating annual utilization factor in %	66,4	%
Energy Efficiency Index (EEI)	96,3	
Heat output		
Nominal heat output	16,05	kW
Minimum heat output (guide value)	N.A.	kW
Fuel efficiency (based on NCV)		
Fuel efficiency at nominal heat output	73,78	%
Fuel efficiency at minimum heat output (guide value)	N.A.	%
The notified test laboratory has performed the initial test according to system 3		
Test laboratory	TSÚ Piest´any, s.p.	
Test laboratory no.	1299	
Test report no.	0012/104/2016	

Klingenberg, 10.07.2022
(place, date)

EWO ENERGIEWERK OST GMBH
EnergieWerk Ost GmbH
Obercunnersdorfer Str. 3-4 Tel.: 035055 - 69000
01774 Klingenberg Fax: 035055 - 690099

T. Klemcut

EN

EnergieWerk Ost GmbH • Obercunnersdorfer Straße 3 – 4 • 01774 Klingenberg		
Technical parameters for individual room heaters for solid fuels according to delegated regulation (EU) 2015/1186 supplementing directive 2010/30/EU		
Model identifier(s)	Bruno® Pyro III / Bruno® Pyro III with hotplate	
Harmonized technical specification	EN13240:2001/A2:2004	
Indirect heating function	No	
Direct heat output	19,05 kW	
Fuel	Preferred fuel	Other suitable fuels
Logs, moisture content ≤ 25%	Yes	No
Pressed wood, moisture content < 12 %	No	No
Other woody biomass	No	No
Non-woody biomass	No	No
Anthracite and dry steam coal	No	No
Hard coal coke	No	No
Semi-Coke	No	No
Bituminous coal	No	No
Lignite briquettes	No	No
Peat briquettes	No	No
Briquettes from a mixture of fossil fuels	No	No
Other fossil fuels	No	No
Briquettes made from a mixture of biomass and fossil fuels	No	No
Other mixture of biomass and solid fuels	No	No
Space heating emissions at nominal heat output		
Particulate matter (PM)	21	mg/m^3
gaseous carbon (OGC)	92	mg/m^3
Carbon monoxide (CO)	969	mg/m^3
Nitrogen oxide (NOx)	52	mg/m^3
Properties when operating exclusively with the preferred fuel		
Space heating annual utilization factor in %	66,2	%
Energy Efficiency Index (EEI)	95,9	
Heat output		
Nominal heat output	19,05	kW
Minimum heat output (guide value)	N.A.	kW
Fuel efficiency (based on NCV)		
Fuel efficiency at nominal heat output	73,5	%
Fuel efficiency at minimum heat output (guide value)	N.A.	%
The notified test laboratory has performed the initial test according to system 3		
Test laboratory	TSÚ Piest´any, s.p.	
Test laboratory no.	1299	
Test report no.	153000015/314/2	

Klingenberg, 10.07.2022
(place, date)

EWO ENERGIEWERK OST GMBH
EnergieWerk Ost GmbH
Obercunnersdorfer Str. 3-4 Tel.: 035055 - 69000
01774 Klingenberg Fax: 035055 - 690099

T. Klemcut

EN

EnergieWerk Ost GmbH • Obercunnersdorfer Straße 3 – 4 • 01774 Klingenberg		
Technical parameters for individual room heaters for solid fuels according to delegated regulation (EU) 2015/1186 supplementing directive 2010/30/EU		
Model identifier(s)	Bruno® Pyro IV / Bruno® Pyro IV with hotplate	
Harmonized technical specification	EN13240:2001/A2:2004	
Indirect heating function	No	
Direct heat output	22,11 KW	
Fuel	Preferred fuel	Other suitable fuels
Logs, moisture content ≤ 25%	Yes	No
Pressed wood, moisture content < 12 %	No	No
Other woody biomass	No	No
Non-woody biomass	No	No
Anthracite and dry steam coal	No	No
Hard coal coke	No	No
Semi-Coke	No	No
Bituminous coal	No	No
Lignite briquettes	No	No
Peat briquettes	No	No
Briquettes from a mixture of fossil fuels	No	No
Other fossil fuels	No	No
Briquettes made from a mixture of biomass and fossil fuels	No	No
Other mixture of biomass and solid fuels	No	No
Space heating emissions at nominal heat output		
Particulate matter (PM)	20	mg/m^3
gaseous carbon (OGC)	96	mg/m^3
Carbon monoxide (CO)	971	mg/m^3
Nitrogen oxide (NOx)	54	mg/m^3
Properties when operating exclusively with the preferred fuel		
Space heating annual utilization factor in %	66,9	%
Energy Efficiency Index (EEI)	97	
Heat output		
Nominal heat output	22,11	kW
Minimum heat output (guide value)	N.A.	kW
Fuel efficiency (based on NCV)		
Fuel efficiency at nominal heat output	74,34	%
Fuel efficiency at minimum heat output (guide value)	N.A.	%
The notified test laboratory has performed the initial test according to system 3		
Test laboratory	TSÚ Piest´any, s.p.	
Test laboratory no.	1299	
Test report no.	0014/104/2016	

Klingenberg, 10.07.2022
(place, date)

EWO ENERGIEWERK OST GMBH
EnergieWerk Ost GmbH
Obercunnersdorfer Str. 3-4 Tel.: 035055 - 69000
01774 Klingenberg Fax: 035055 - 690099

T. Klemcut

EN

EnergieWerk Ost GmbH • Obercunnersdorfer Straße 3 – 4 • 01774 Klingenberg		
Technical parameters for individual room heaters for solid fuels according to delegated regulation (EU) 2015/1186 supplementing directive 2010/30/EU		
Model identifier(s)	Bruno® Pyro V / Bruno® Pyro V with hotplate	
Harmonized technical specification	EN13240:2001/A2:2004	
Indirect heating function	No	
Direct heat output	25,22 kW	
Fuel	Preferred fuel	Other suitable fuels
Logs, moisture content ≤ 25%	Yes	No
Pressed wood, moisture content < 12 %	No	No
Other woody biomass	No	No
Non-woody biomass	No	No
Anthracite and dry steam coal	No	No
Hard coal coke	No	No
Semi-Coke	No	No
Bituminous coal	No	No
Lignite briquettes	No	No
Peat briquettes	No	No
Briquettes from a mixture of fossil fuels	No	No
Other fossil fuels	No	No
Briquettes made from a mixture of biomass and fossil fuels	No	No
Other mixture of biomass and solid fuels	No	No
Space heating emissions at nominal heat output		
Particulate matter (PM)	16	mg/m^3
gaseous carbon (OGC)	95	mg/m^3
Carbon monoxide (CO)	949	mg/m^3
Nitrogen oxide (NOx)	57	mg/m^3
Properties when operating exclusively with the preferred fuel		
Space heating annual utilization factor in %	68,6	%
Energy Efficiency Index (EEI)	99,5	
Heat output		
Nominal heat output	25,22	kW
Minimum heat output (guide value)	N.A.	kW
Fuel efficiency (based on NCV)		
Fuel efficiency at nominal heat output	76,23	%
Fuel efficiency at minimum heat output (guide value)	N.A.	%
The notified test laboratory has performed the initial test according to system 3		
Test laboratory	TSÚ Piest´any, s.p.	
Test laboratory no.	1299	
Test report no.	153000015/314/3	

Klingenberg, 10.07.2022
(place, date)

EWO ENERGIEWERK OST GMBH
EnergieWerk Ost GmbH
Obercunnersdorfer Str. 3-4 Tel.: 035055 - 69000
01774 Klingenberg Fax: 035055 - 690099

T. Klemcut

CZ

OBSAH

DŮLEŽITÉ INFORMACE 82

Poznámky 82
Místo instalace 82
Přívod spalovacího vzduchu 82
Komín 83
Povolená paliva 84
Emise 84
Štítek 84

TECHNICKÉ ÚDAJE A ROZMĚRY 85

INSTALACE 87

Návod k montáži / příslušenství 87
Popelník 93
Boční panel 93

REŽIM VYTÁPĚNÍ 94

První uvedení do provozu 94
Zapalení 94
Doplnování paliva 95

PROVOZ A ÚDRŽBA 95

Regulace spalovacího vzduchu 95
Popel 95
Čištění 95
Rady pro případ požáru komína 95
Postupy při nehodách - bezpečné vyřazení z provozu 96

ZÁRUKA 96

Varování před neoprávněnými úpravami krbu 96

ECO DESIGN 97

CZ

CZ

DŮLEŽITÉ INFORMACE

Poznámky

Děkujeme, že jste si vybrali kamna Bruno®. Před prvním použitím si pečlivě přečtěte tento návod. Obsahuje důležité pokyny a informace k jednotlivým systémům vytápění místností a jejich připojení pro instalaci, provoz a bezpečné používání. Při instalaci kamen Bruno® Mini a Pyro a jejich připojení ke spalinovému systému je třeba při provozu a instalaci dodržovat příslušné veřejné, evropské, národní a místní předpisy, zejména ustanovení státních stavebních předpisů a vyhlášek o spalování vydaných k tomuto účelu.

Místo instalace

Dodržujte následující vzdálenosti od hořlavých materiálů, jinak hrozí nebezpečí požáru.

dopředu	po stranách s BP* / bez BP*	dozadu	nahoře
60 cm	60 cm / 80 cm	60 cm	75 cm

*BP = boční plech

Pokud jsou kamna instalována bez podstavce, musí být hořlavé podlahové krytiny zcela chráněny nehořlavým materiálem. Kromě toho musí být tento materiál položen nejméně 80 cm dopředu a nejméně 60 cm do strany spalovací komory. Pokud jsou kamna umístěna na vhodném podkladovém rámu, postačí podle platné vyhlášky o krbech předsazená deska. Ujistěte se, že podklad má nosnost vhodnou pro kamna a případně i pro nosný rám.

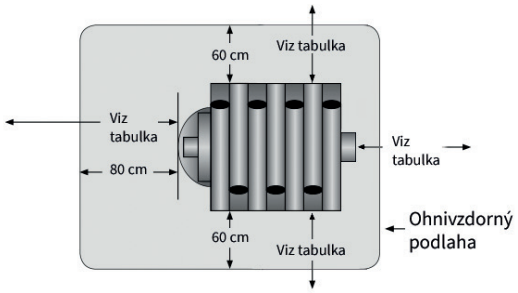

Upozornění: Uvědomte si, že kamna a namontované ochranné desky se během uvádění do provozu zahřívají a hrozí nebezpečí popálení. Během provozu se nedotýkejte pozorovacího skla a vnějších ploch!

Přívod spalovacího vzduchu

U kamen Bruno® Mini a Pyro je přívod spalovacího vzduchu dostatečný, pokud má místnost, kde jsou kamna instalována, alespoň jedny dveře ven nebo okno. Okno/dveře musí být otevíratelné a mít průřez alespoň 150 cm^2. Instalační místnost by měla mít objem alespoň 4 m^3 na kW jmenovitého tepelného výkonu. Pokud se spalovací systém nepoužívá, může být šoupátko primárního vzduchu zavřené.

Komín

Všechna teplovzdušná kamna Bruno® Mini a Bruno® Pyro jsou schválena pro vícenásobné použití komína. Technické požární dimenzování se provádí podle normy DIN EN 13384-2 z června 2015, části 1, 2 a 3 s trojicí hodnot uvedených v tabulce 1.

Poznámka: Bezpečnost provozu a jmenovité tepelné výkony našich teplovzdušných kamen můžeme zaručit pouze tehdy, pokud bylo výpočtem podle DIN 13384, části 1, 2 a 3 prokázáno odpovídající požárně technické dimenzování komína a bylo potvrzeno kominickým mistrem.

Tabulka 1:
Trojnásobek hodnot pro výpočet komínů podle DIN EN 13384-2 z června 2015, část 1, 2 + 3. Níže uvedené hodnoty byly stanoveny na základě normy DIN EN 13240:2005-10.

Bruno®	Mini I / Mini I s varnou deskou	Mini II / Mini II s varnou deskou	Mini III / Mini III s varnou deskou
Jmenovitý tepelný výkon (kW)	8	10	12
Účinnost (%)	75,1	79,94	77,47
Teplota plynů (°C)	260	267	287
CO (mg/Nm^3)	699	748	633
Hmotnostní průtok plynů (g/s)	7,25	6,78	8,47
Prach (mg/Nm^3)	26	20	27
Minimální tah spalin (Pa)	14	14	14

Bruno®	Pyro I / Pyro I s varnou deskou	Pyro II / Pyro II s varnou deskou	Pyro III / Pyro III s varnou deskou	Pyro IV / Pyro IV s varnou deskou	Pyro V / Pyro V s varnou deskou
Jmenovitý tepelný výkon (kW)	13,11	16,05	19,05	22,11	25,22
Účinnost (%)	75,13	73,78	73,5	74,34	76,23
Teplota plynů (°C)	319	356	373	371	349
CO (mg/Nm^3)	894	943	969	971	949
Hmotnostní průtok plynů (g/s)	9,09	10,93	12,6	14,12	15,46
Prach (mg/Nm^3)	11	18	21	20	16
Minimální tah spalin (Pa)	17	17	19	19	20

CZ

Tabulka 2:
Údaje o výkonu

Bruno®	Mini I / Mini I s varnou deskou	Mini II / Mini II s varnou deskou	Mini III / Mini III s varnou deskou
Spotřeba paliva (kg/h)	2,7	3,1	3,7
max. délka kmene (cm)	33	35	45
max. vytápěný prostor* (m^3)	250	320	380

Bruno®	Pyro I / Pyro I s varnou deskou	Pyro II / Pyro II s varnou deskou	Pyro III / Pyro III s varnou deskou	Pyro IV / Pyro IV s varnou deskou	Pyro V / Pyro V s varnou deskou
Spotřeba paliva (kg/h)	3,7	4,7	5,5	6,3	7,1
max. délka kmene (cm)	35	50	65	80	95
max. vytápěný prostor* (m^3)	400	500	600	700	800

* v závislosti na konstrukci budovy, izolaci atd.

Povolená paliva

Jako palivo používejte pouze vzduchem vysušená přírodní polena. Řada Bruno® byla testována na bukových polenech o délce 25 cm a obvodu 21-28 cm. Naše emise byly stanoveny na základě výše uvedených údajů, navíc obsah vody by měl být nižší než 20 %. Nepoužívejte znečištěný dřevěný odpad, nikdy ne ošetřené nebo umělou hmotou potažené dřevo, dřevotřísku, piliny, hobliny, uhlí, koks apod.! Nepoužívejte nevhodná paliva. Než začnete polena používat jako palivo, měla by být uskladněna na suchém místě po dobu nejméně dvou let.

Emise

Díky katalyzátoru splňují kamna Bruno® požadavky prvního stupně BImSchV 2 a mohou být provozována jako pokojová topidla s plochým spalováním bez omezení nebo dodatečné montáže.

Štítek

Typový štítek je umístěn na zadní straně kamen a nesmí být odstraněn. Potvrzuje se tím kontrola kamen a je to nezbytné pro přejímku a každoroční kontrolu kominíkem.

TECHNICKÉ ÚDAJE A ROZMĚRY

Bruno®	Mini I / Mini I s varnou deskou	Mini II / Mini II s varnou deskou	Mini III / Mini III s varnou deskou
Celkový výkon (kW)	8	10	12
Vytápěcí kapacita místnosti (m^3)*	250	320	380
Připojení kouřovodu (mm)	130		
Rozměry V x Š x H (cm)	62 x 51 x 62 / 57 x 51 x 59	62 x 51 x 71	62 x 51 x 81
Okno V x Š (cm)	16 x 24,5	16 x 24,5	
Teplota spalin (°C)	260	267	287
Max. Délka polen	33	35	45
Hmotnostní průtok spalin (g/s)	7,25	6,78	8,47
Hmotnost (kg)	75	85	95
Minimální tah spalin (Pa)	14		
Číslo DIN EN	EN13240:2001/A2:2004		
Provozní režim uzavřen	✓		
Primární, sekundární vzduch	✓		
Oplachování čelního skla	✓		
Polena, dřevěné brikety	✓		
1. stupeň BImSchV 2	pouze s katalyzátorem		
AT §15a B-VG Norma	×		
Označení CE	✓		

* v závislosti na konstrukci budovy, izolaci atd.
Chyby, překlepy a technické změny vyhrazeny.

CZ

CZ

Bruno®	Pyro I / Pyro I s varnou deskou	Pyro II / Pyro II s varnou deskou	Pyro III / Pyro III s varnou deskou	Pyro IV / Pyro IV s varnou deskou	Pyro V / Pyro V s varnou deskou
Celkový výkon (kW)	13,11	16,05	19,05	22,11	25,22
Vytápěcí kapacita místnosti (m^3)*	400	500	600	700	800
Připojení kouřovodu (mm)	150				
Rozměry V x Š x H (cm)	86 x 57 x 70 / 76 x 57 x 70	86 x 57 x 85	86 x 57 x 100	86 x 57 x 115	86 x 57 x 130
Okno V x Š (cm)	20 x 30				
Teplota spalin (°C)	319	356	373	371	349
Max. Délka polen	35	50	65	80	95
Hmotnostní průtok spalin (g/s)	9,09	10,93	12,6	14,12	15,46
Hmotnost (kg)	90	110	140	160	185
Minimální tah spalin (Pa)	17	17	19	19	20
Číslo DIN EN	EN13240:2001/A2:2004				
Provozní režim uzavřen	✓				
Primární, sekundární vzduch	✓				
Oplachování čelního skla	✓				
Polena, dřevěné brikety	✓				
1. stupeň BImSchV 2	pouze s katalyzátorem				
AT §15a B-VG Norma	×				
Označení CE	✓				

* v závislosti na konstrukci budovy, izolaci atd.
Chyby, překlepy a technické změny vyhrazeny.

INSTALACE

Návod k montáži / příslušenství

Plášť pece 1
Dvířka topeniště 2
Zámek dveří 3
Připojení kouřovodu 4
Škrticí klapka 5
Regulátor primárního vzduchu 6
Podstavec 7
Okno 8
Ohřívací deska (volitelné) 9
Popelník 10
Boční panel 11
Varná deska 12

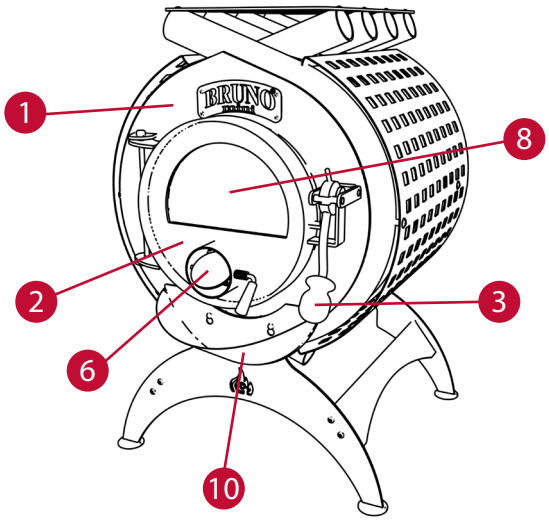

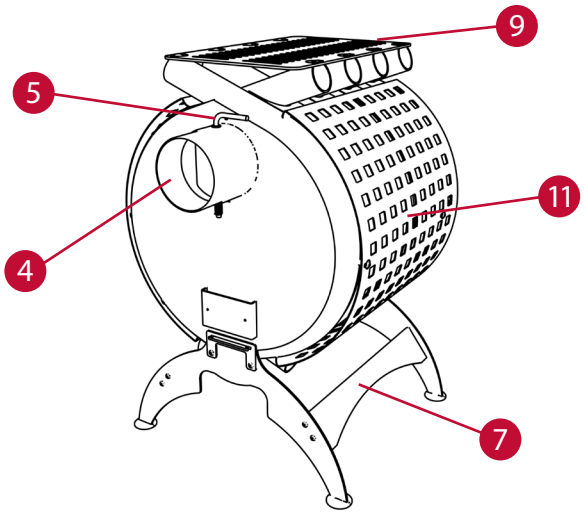

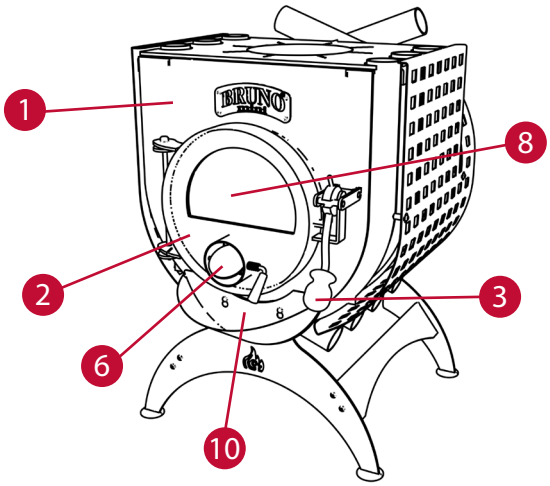

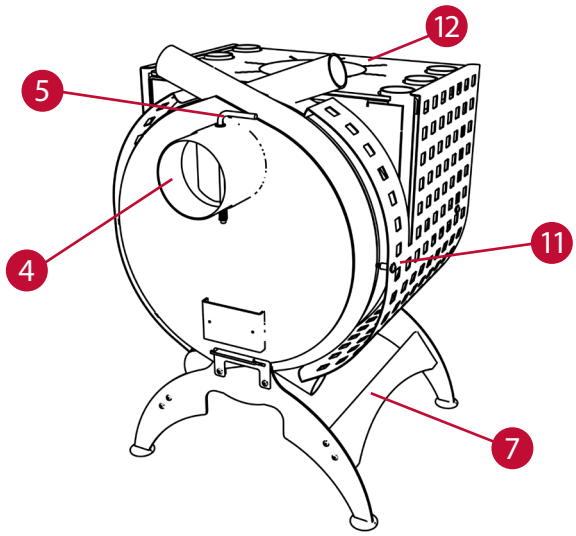

CZ

Rozměrový výkres Bruno® Mini I

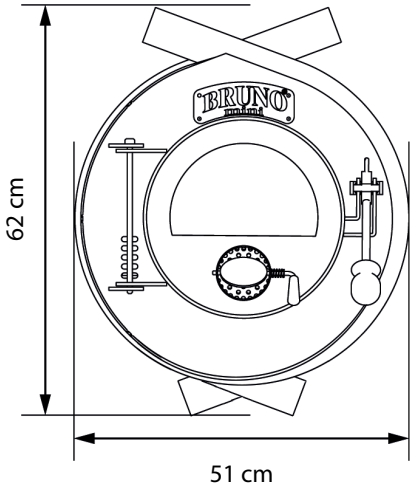

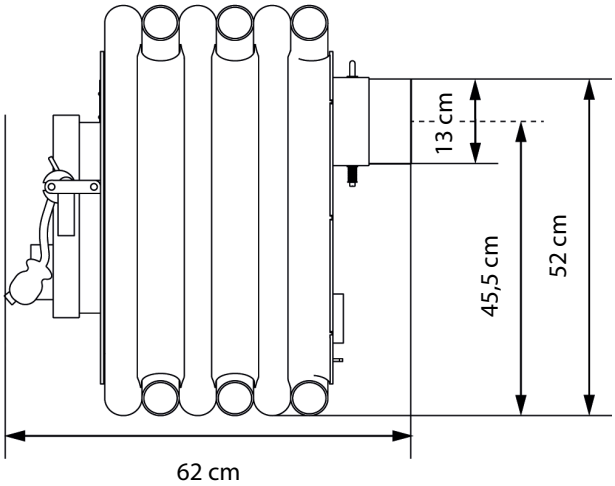

Rozměrový výkres Bruno® Mini II

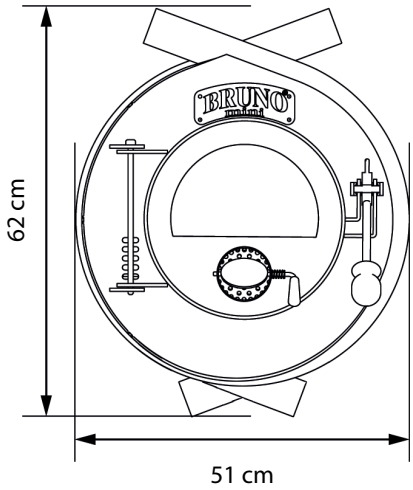

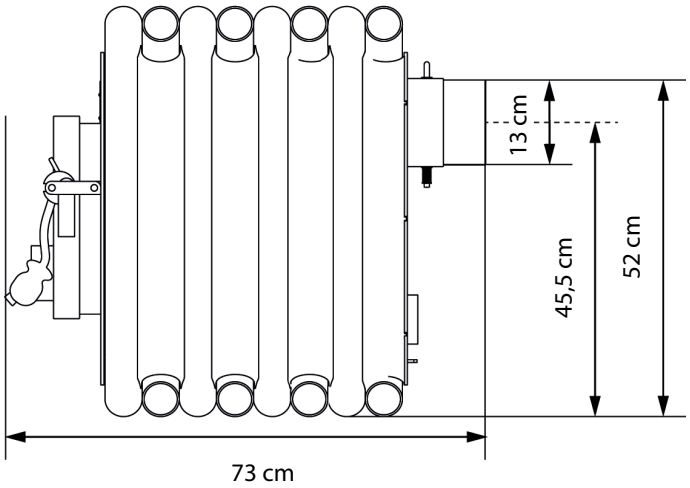

Rozměrový výkres Bruno® Mini III

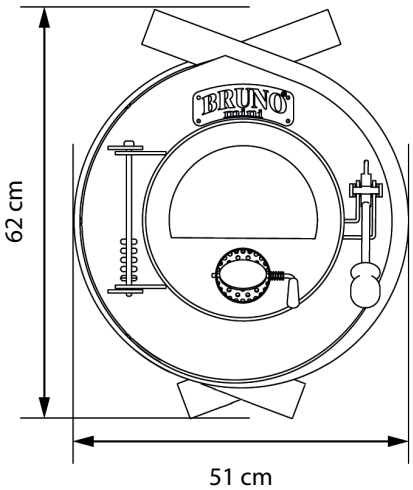

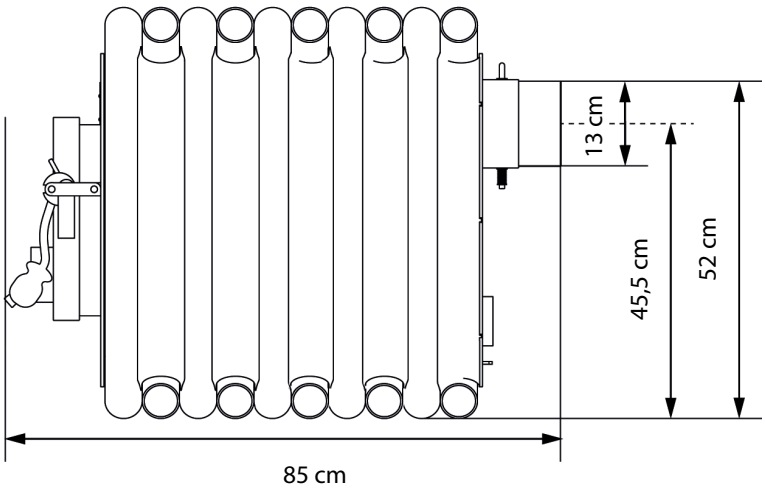

Rozměrový výkres Bruno® Mini I s varnou deskou

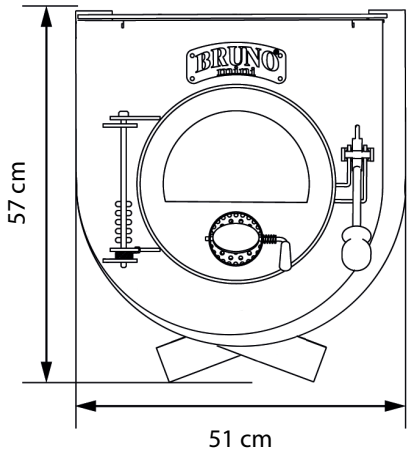

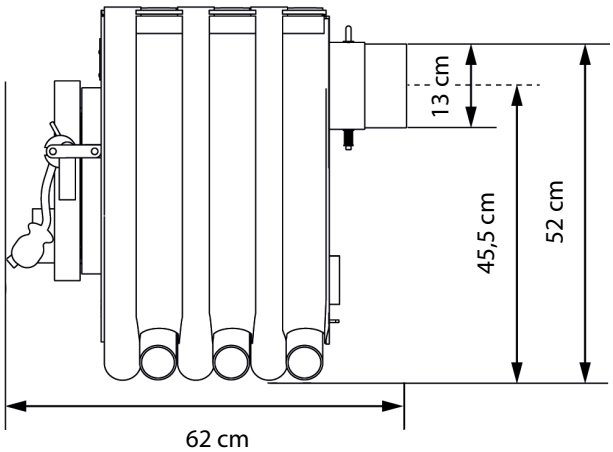

Rozměrový výkres Bruno® Mini II s varnou deskou

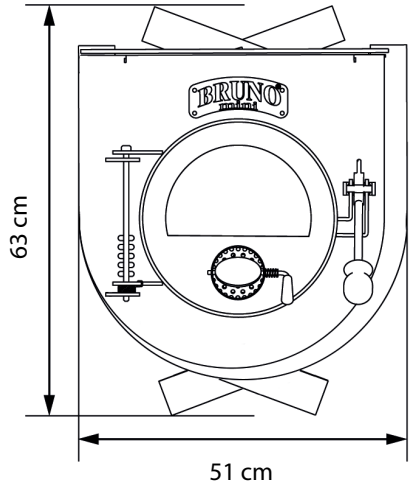

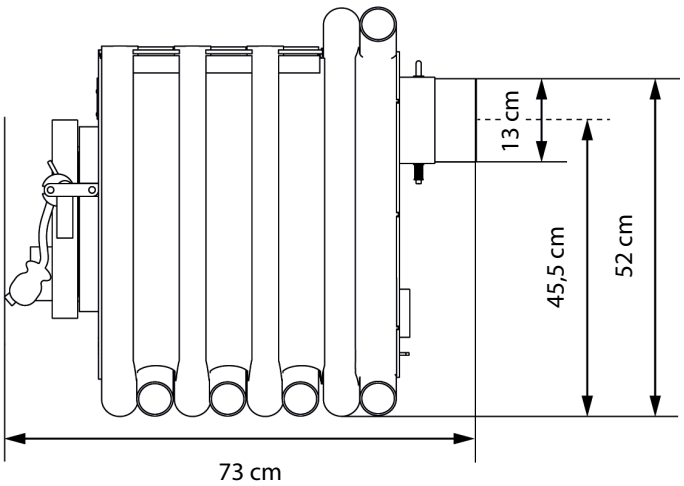

Rozměrový výkres Bruno® Mini III s varnou deskou

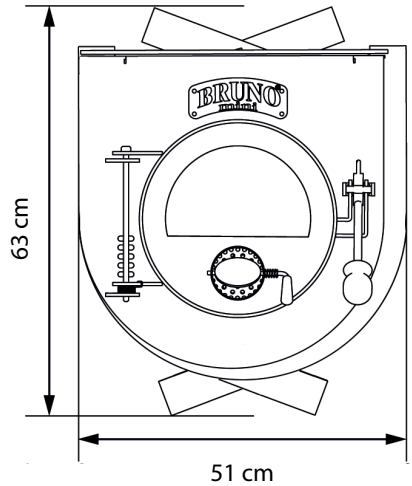

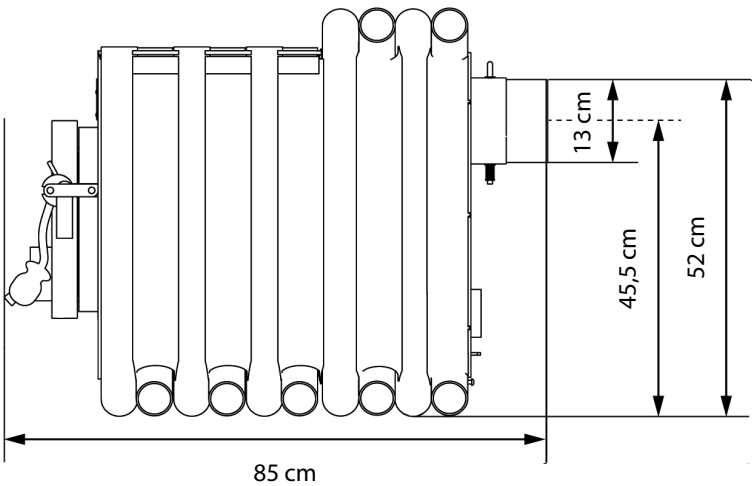

CZ

Rozměrový výkres Bruno® Pyro I

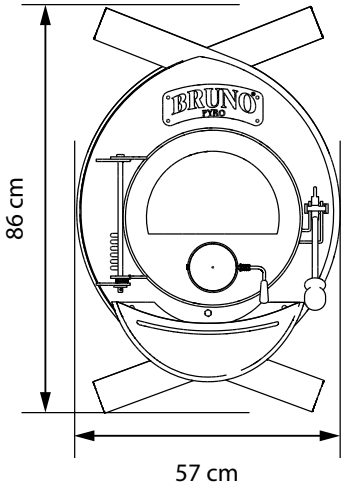

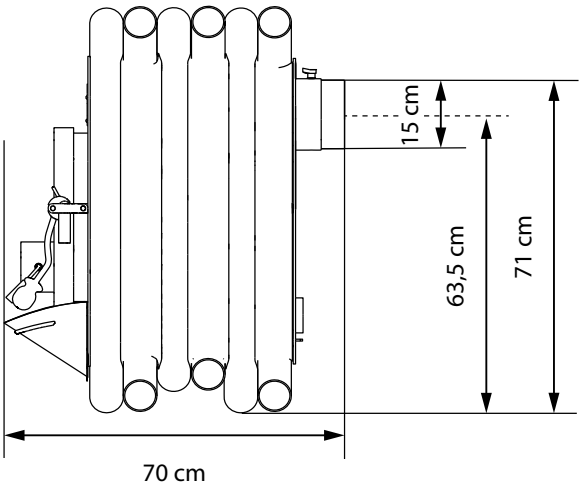

Rozměrový výkres Bruno® Pyro II

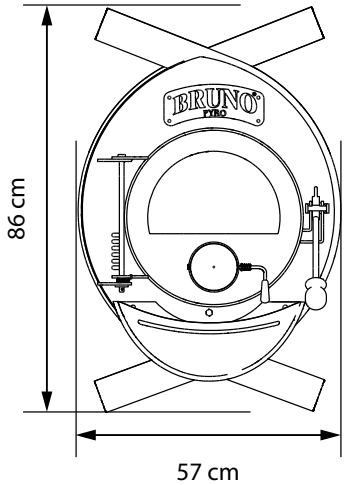

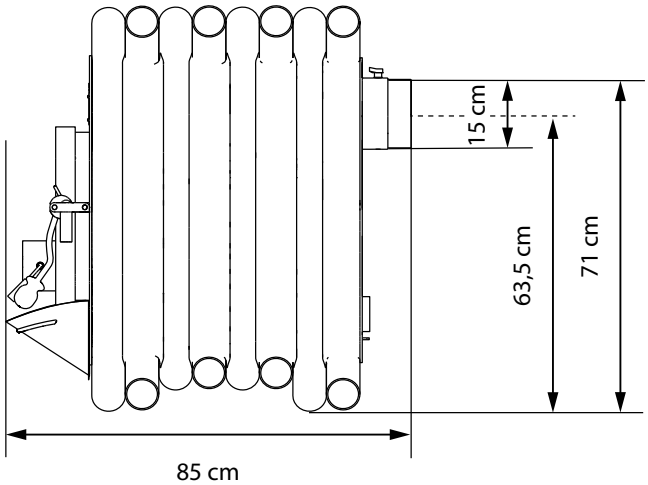

Rozměrový výkres Bruno® Pyro III

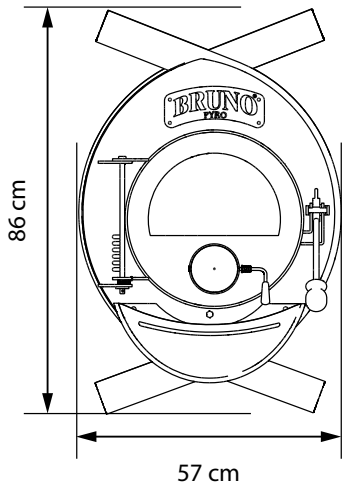

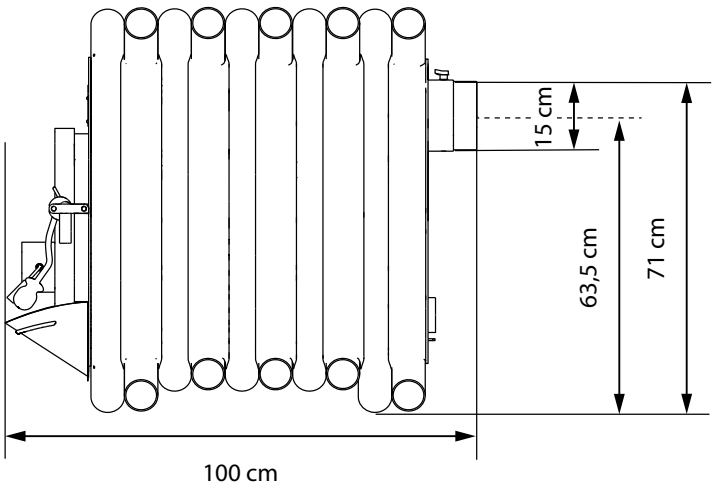

Rozměrový výkres Bruno® Pyro IV

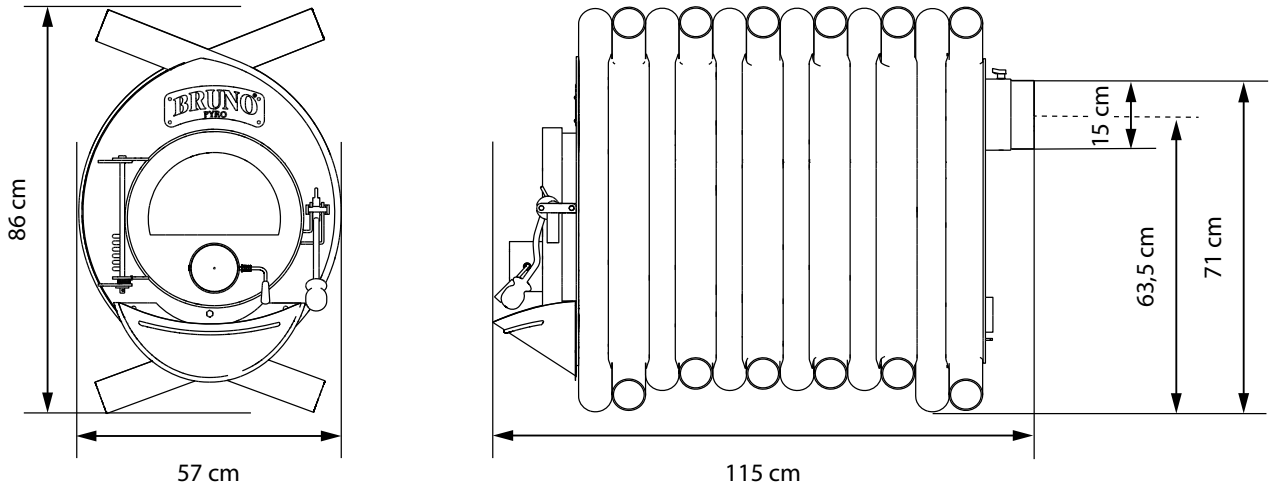

Rozměrový výkres Bruno® Pyro V

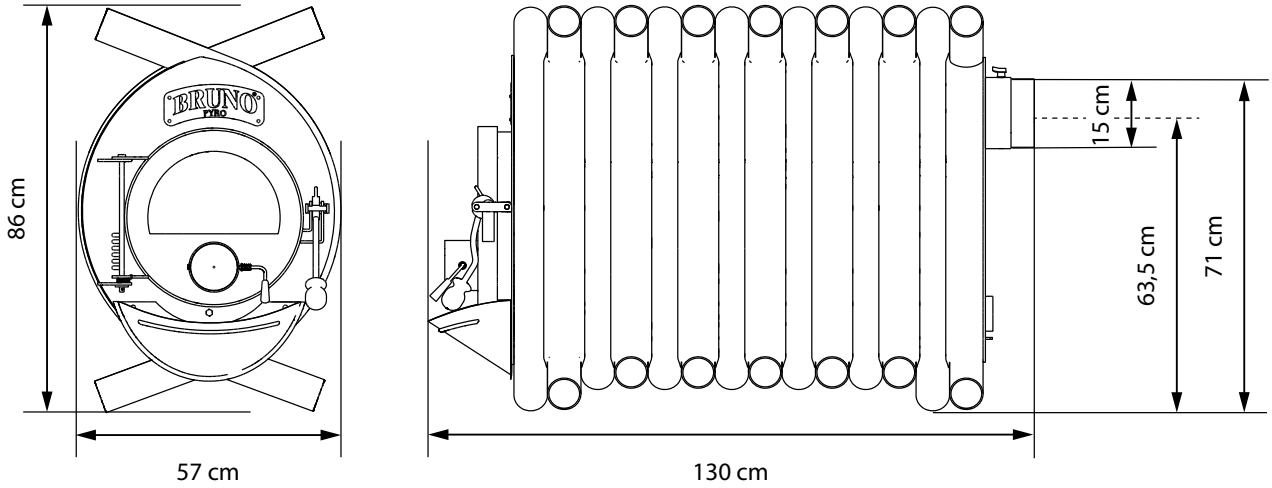

CZ

Rozměrový výkres Bruno® Pyro I s varnou deskou

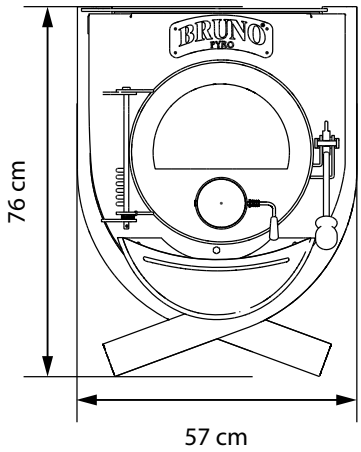

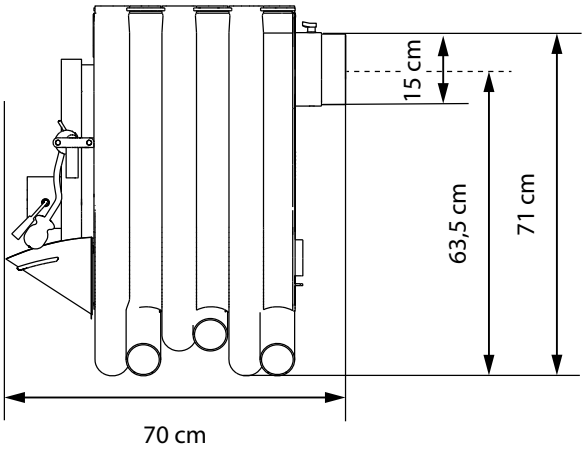

Rozměrový výkres Bruno® Pyro II s varnou deskou

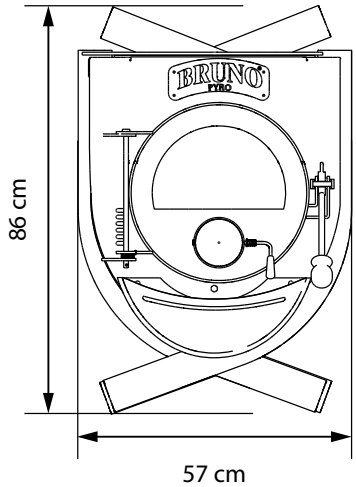

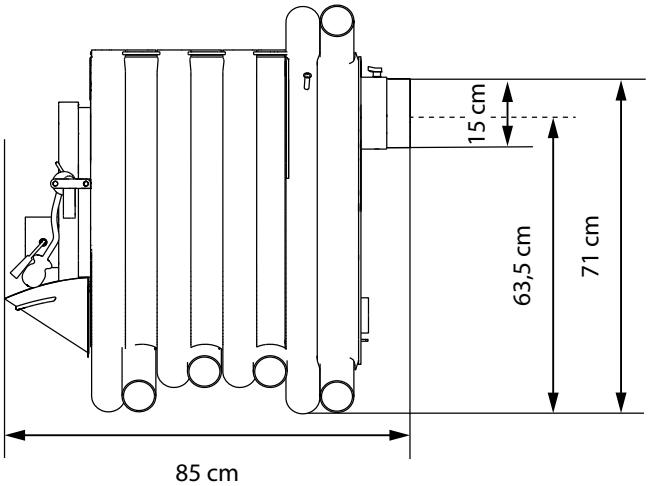

Rozměrový výkres Bruno® Pyro III s varnou deskou

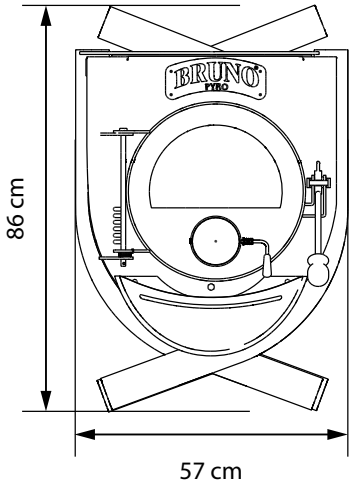

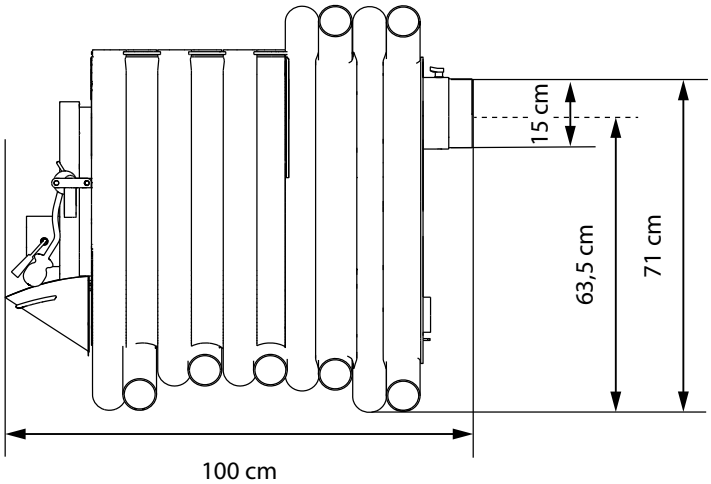

Rozměrový výkres Bruno® Pyro IV s varnou deskou

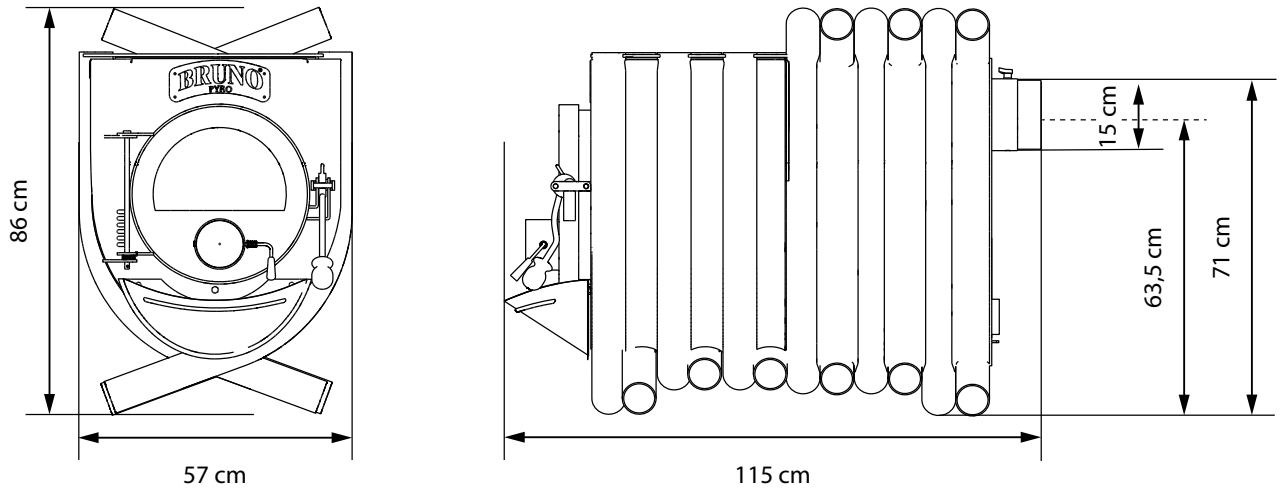

Rozměrový výkres Bruno® Pyro V s varnou deskou

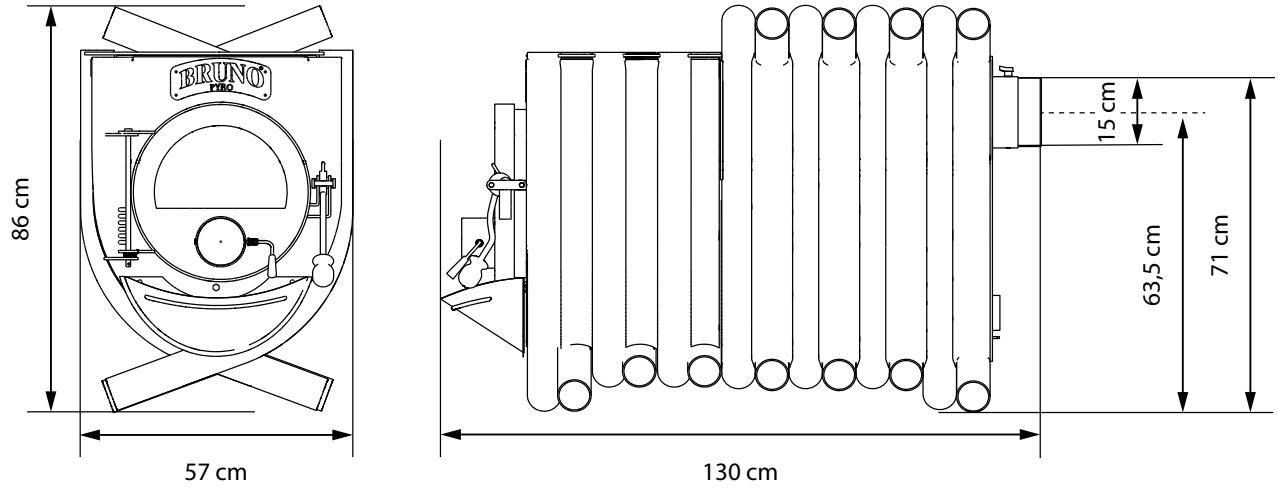

Popelník

Vyjměte popelník z obalu a zavěste jej shora do šroubů pod dvířky. **Poznámka:** lze namontovat pouze na všechny **modely Bruno® Mini pouze v kombinaci s modelem Bruno základním rámem**.

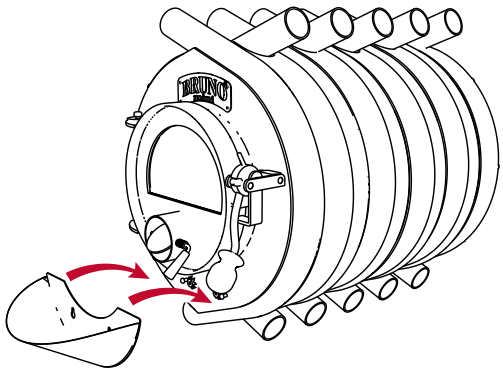

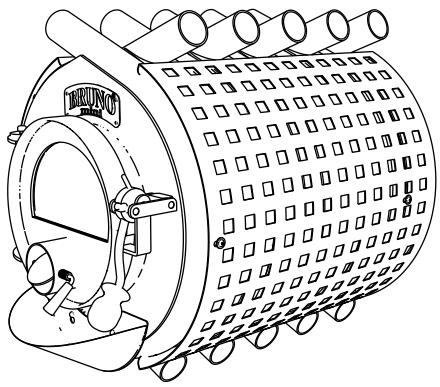

Boční panel

Namontujte boční panel na těleso trouby pomocí šroubů a distančních pouzder na závitových objímkách, které jsou součástí dodávky.

REŽIM VYTÁPĚNÍ

CZ

První uvedení do provozu

Před prvním zapálením teplovzdušných kamen Bruno® je třeba zkontrolovat instalaci průzoru. Šrouby držáků skel na přední straně dvířek topeniště smí být dotaženy pouze tak, aby bylo možné sklem pohybovat. Pokud je sklo příliš těsné, může dojít k prasklinám způsobeným tlakem držáků. Před prvním použitím spotřebiče odstraňte **všechny nálepky a vyjměte ze spalovací komory veškeré příslušenství**. To platí i pro případné přepravní zámky.

Poznámka: Kamna Bruno® jsou opatřena žáruvzdorným nátěrem. **Při prvním zapálení je třeba kamna pečlivě naložit palivem a „rozžhavit" je na mírném plameni.** Nechte je několik hodin prohřát s otevřeným oknem. Tím se žáruvzdorný lak vytvrdí. Během tohoto procesu může vznikat kouř a zápach. Všechny materiály si musí pomalu zvykat na teplo. **Opatrným zahříváním kamen zabráníte prasklinám v kamenech spalovací komory, poškození laku a deformaci materiálu.** Případné pachy způsobené zasycháním ochranného nátěru po krátké době zmizí.

Zapalení

Otevřete klapku primárního vzduchu (regulátor nastavte do vodorovné polohy) a zcela otevřete dvířka kamen. K zapálení použijte polena naskládaná křížem do spalovací komory.
Před prvním použitím spotřebiče odstraňte všechny nálepky a vyjměte ze spalovací komory veškeré příslušenství. To platí i pro případné přepravní zámky.

Poznámka: Pro optimální tah komína je třeba rychle dosáhnout vysokého žáru, proto by se do kamen nemělo vkládat příliš málo polen. 3-4 polena odpovídají přibližně 10 kW (1 poleno o délce 30 cm a hmotnosti 1 kg odpovídá přibližně 3 kW). Při špatném průvanu lze zpočátku dosáhnout vysoké teploty pomocí dvou polen a podpalovacího dřeva. V případě výkyvů počasí a narušení podtlaku může být nutné zapálit na Schonsteinu návnadový oheň! Poraďte se s místním kominíkem.

Pod polínka umístěte osvětlovací pomůcky (např. 2 až 3 kusy voskované dřevěné vlny) a zapalte je dlouhou zápalkou nebo tyčovým zapalovačem.

Poznámka: Abyste kamna ochránili, měli byste při jejich spouštění dbát na to, aby byla mírně zatížena palivovým dřevem, aby se ocel kotle mohla rovnoměrně rozpínat. V důsledku teplotních rozdílů mezi okolní teplotou a teplotou v kamnech může docházet k praskání v kamnech; jedná se o normální expanzní jevy, které nepředstavují závadu výrobku.

Opřete dvířka kamen. Po cca 10 minutách zavřete dvířka kamen a uzavřete otvor primárního vzduchu natolik, aby bylo vložené palivo stále dostatečně zásobováno vzduchem a fungoval oplach skla.

Doplnování paliva

Nová polena přidávejte až po shoření 75-90 % první série. Pootevřete dvířka kamen a krátce počkejte, abyste omezili únik kouře a popela. Po úplném otevření dvířek byste měli žhavé uhlíky rovnoměrně rozprostřít pohrabáčem po popelovém loži. Nyní můžete do kamen Bruno® naložit polena. Dvě polena položte podélně přímo na žhavé uhlíky a další dvě napříč. Ujistěte se, že teplovzdušná kamna Bruno® jsou naložena pouze stanoveným množstvím polen podle tabulky 2 (strana 84). Zavřete dvířka kamen.

PROVOZ A ÚDRŽBA

Regulace spalovacího vzduchu

Kamna Bruno® jsou vybavena otvory pro přívod primárního, sekundárního a terciárního vzduchu pro spalování. Otvory sekundárního a terciárního vzduchu nelze regulovat. Regulátor primárního vzduchu na přední straně kamen musí být při uvádění do provozu zcela otevřený a během provozu může být zavřený pouze natolik, aby umožnil přívod dostatečného množství spalovacího vzduchu.

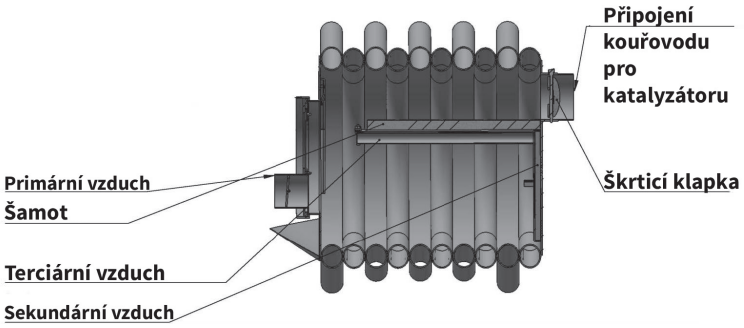

Popel

Horkovzdušná kamna Bruno® nemají rošt ani popelník. Není nutné odstraňovat popel bez zanechání zbytků. V kamnech by měla vždy zůstat určitá vrstva (cca 50 mm), která chrání spodní část spalovací komory před vysokými teplotami. Čištění se provádí pomocí běžně dostupné lopaty. Odstraněný popel vždy přepravujte v nehořlavé nádobě a odpovídajícím způsobem jej zlikvidujte.

Čištění

Části, které odvádějí spaliny, a spojovací díly (trubky kamen mezi krbem a komínem) je třeba vyčistit, pokud jsou znečištěné. Katalyzátor použitý ve spojovacím potrubí je třeba pravidelně kontrolovat z hlediska stupně znečištění a podle toho jej čistit. Nezávisle na tom musí být čištění provedeno alespoň jednou během topného období a po něm. Těsnicí šňůra dvířek spalovací komory musí být v případě poškození vyměněna

Rady pro případ požáru komína

Použití nesprávného paliva nebo paliva, které je příliš vlhké, může způsobit požár komína v důsledku usazenin v komíně. Okamžitě uzavřete přívod vzduchu ke kamnům a kontaktujte hasiče a příslušného kominíka. Po vyhoření komína by jej měl zkontrolovat odborník, zda není poškozený nebo netěsný.

Postupy při nehodách - bezpečné vyřazení z provozu

V několika případech se ani s vábničkou na oheň nepodaří vytvořit tah v komíně. Proto byste se měli obrátit na odpovědného kominíka a v žádném případě nerozdělávat větší oheň. Pokud z kamen vycházejí spaliny, kontaktujte také kominíka a co nejrychleji otevřete všechna okna, abyste zajistili dostatečné větrání.

ZÁRUKA

CZ

Koneční spotřebitelé mají podle německého občanského zákoníku nárok na dvouletou záruku. Pro komerční použití se tato doba zkracuje na 12 měsíců. Průhledové panely, keramické těsnicí šňůry a obložení spalovací komory jsou v zásadě opotřebitelné díly, jejichž opotřebení v důsledku používání nezakládá nárok na záruku. Zejména v důsledku používání se mohou ve spalovací komoře objevit vlasové trhliny, které však nijak neovlivňují její funkci. Rádi bychom upozornili, že běžné opotřebení způsobené výhradně stářím a/nebo používáním, ke kterému dojde až po přechodu rizika, nepředstavuje vadu zboží. Pokud jsou naše výrobky používány v souladu se svým určením, jsou tyto známky opotřebení možné, zejména na všech součástech, které přicházejí do styku s ohněm. Pokud k poškození skutečně dojde, kontaktujte nejprve svého smluvního partnera. Pro zpracování jsou v zásadě nutné fotografie vadného dílu a příslušného místa instalace včetně systému odvodu spalin, požárně-technické dimenzování komína pomocí výpočtu a také potvrzení o převzetí kominíka. Dále je třeba uvést výrobní číslo a podrobný popis závady. O formulář požádejte svého smluvního partnera. Pro kamna Bruno® lze používat pouze originální náhradní díly nebo náhradní díly a příslušenství schválené výrobcem. Neúčelné použití zboží a nedodržení těchto pokynů může vést ke ztrátě nároku na záruku.

Varování před neoprávněnými úpravami krbu

Účel použití je vysvětlen v tomto návodu k obsluze. Jakékoli jiné použití je považováno za nevhodné. Za případné škody z toho vyplývající neneseme žádnou odpovědnost. Určené použití zahrnuje také dodržování návodu k obsluze a instalaci. Neoprávněné zásahy a úpravy na jednotce mají za následek neplatnost provozní licence. Teplovzdušná kamna Bruno® nechte pravidelně kontrolovat odborníkem z hlediska správné funkčnosti a mějte na paměti, že kamna Bruno® jsou krby s časovým spalováním.

ECO DESIGN

EnergieWerk Ost GmbH • Obercunnersdorfer Straße 3 – 4 • 01774 Klingenberg		
Technické parametry individuálních pokojových topidel na pevná paliva podle nařízení v přenesené pravomoci (EU) 2015/1186, kterým se doplňuje směrnice 2010/30/EU		
Identifikátor(y) modelu	Bruno® Mini I / Bruno® Mini I s varnou deskou	
Harmonizovaná technická specifikace	EN13240:2001/A2:2004	
Funkce nepřímého ohřevu	Ne	
Přímý tepelný výkon	8 kW	
Palivo	Preferované palivo	Další vhodná paliva
Kulatina, vlhkost ≤ 25 %	Ano	Ne
Lisované dřevo, vlhkost < 12 %	Ne	Ne
Ostatní dřevní biomasa	Ne	Ne
Nedřevní biomasa	Ne	Ne
Antracit a suché energetické uhlí	Ne	Ne
Černouhelný koks	Ne	Ne
Semi-Coke	Ne	Ne
Černé uhlí	Ne	Ne
Hnědouhelné brikety	Ne	Ne
Rašelinové brikety	Ne	Ne
Brikety ze směsi fosilních paliv	Ne	Ne
Ostatní fosilní paliva	Ne	Ne
Brikety ze směsi biomasy a fosilních paliv	Ne	Ne
Ostatní směsi biomasy a pevných paliv	Ne	Ne
Emise z vytápění prostoru při jmenovitém tepelném výkonu		
Jemný prach (PM)	26	mg/m^3
Plynný uhlík (OGC)	110	mg/m^3
Oxid uhelnatý (CO)	699	mg/m^3
Oxid dusíku (NOx)	47	mg/m^3
Vlastnosti při provozu výhradně s preferovaným palivem		
Roční míra využití vytápění prostor v %	67,6	%
Index energetické účinnosti (EEI)	98	
Tepelný výkon		
Jmenovitý tepelný výkon	8	kW
Minimální tepelný výkon (směrná hodnota)	N.A.	kW
Spotřeba paliva (na základě NCV)		
Účinnost paliva při jmenovitém tepelném výkonu	75,1	%
Účinnost paliva při minimálním tepelném výkonu (orientační hodnota)	N.A.	%
Oznámená zkušební laboratoř provedla počáteční zkoušku podle systému 3.		
Zkušební laboratoř	TSÚ Piest´any, s.p.	
Zkušební laboratoř č.	1299	
Protokol o zkoušce č.	203000004/314/1	

Klingenberg, 10.07.2022
(místo, datum)

EWO ENERGIEWERK OST GMBH
EnergieWerk Ost GmbH
Obercunnersdorfer Str. 3-4 Tel.: 035055 - 69000
01774 Klingenberg Fax: 035055 - 690099

T. Klemert

CZ

CZ

EnergieWerk Ost GmbH • Obercunnersdorfer Straße 3 – 4 • 01774 Klingenberg		
Technické parametry individuálních pokojových topidel na pevná paliva podle nařízení v přenesené pravomoci (EU) 2015/1186, kterým se doplňuje směrnice 2010/30/EU		
Identifikátor(y) modelu	Bruno® Mini II / Bruno® Mini II s varnou deskou	
Harmonizovaná technická specifikace	EN13240:2001/A2:2004	
Funkce nepřímého ohřevu	Ne	
Přímý tepelný výkon	10 kW	
Palivo	Preferované palivo	Další vhodná paliva
Kulatina, vlhkost ≤ 25 %	Ano	Ne
Lisované dřevo, vlhkost < 12 %	Ne	Ne
Ostatní dřevní biomasa	Ne	Ne
Nedřevní biomasa	Ne	Ne
Antracit a suché energetické uhlí	Ne	Ne
Černouhelný koks	Ne	Ne
Semi-Coke	Ne	Ne
Černé uhlí	Ne	Ne
Hnědouhelné brikety	Ne	Ne
Rašelinové brikety	Ne	Ne
Brikety ze směsi fosilních paliv	Ne	Ne
Ostatní fosilní paliva	Ne	Ne
Brikety ze směsi biomasy a fosilních paliv	Ne	Ne
Ostatní směsi biomasy a pevných paliv	Ne	Ne
Emise z vytápění prostoru při jmenovitém tepelném výkonu		
Jemný prach (PM)	20	mg/m³
Plynný uhlík (OGC)	112	mg/m³
Oxid uhelnatý (CO)	748	mg/m³
Oxid dusíku (NOx)	43	mg/m³
Vlastnosti při provozu výhradně s preferovaným palivem		
Roční míra využití vytápění prostor v %	71,9	%
Index energetické účinnosti (EEI)	104,3	
Tepelný výkon		
Jmenovitý tepelný výkon	10	kW
Minimální tepelný výkon (směrná hodnota)	N.A.	kW
Spotřeba paliva (na základě NCV)		
Účinnost paliva při jmenovitém tepelném výkonu	79,94	%
Účinnost paliva při minimálním tepelném výkonu (orientační hodnota)	N.A.	%
Oznámená zkušební laboratoř provedla počáteční zkoušku podle systému 3.		
Zkušební laboratoř	TSÚ Piest´any, s.p.	
Zkušební laboratoř č.	1299	
Protokol o zkoušce č.	203000004/314/2	

Klingenberg, 10.07.2022
(místo, datum)

EWO ENERGIEWERK OST GMBH
EnergieWerk Ost GmbH
Obercunnersdorfer Str. 3-4 Tel.: 035055 - 69000
01774 Klingenberg Fax: 035055 - 690099

T. Klemert

EnergieWerk Ost GmbH • Obercunnersdorfer Straße 3 – 4 • 01774 Klingenberg

Technické parametry individuálních pokojových topidel na pevná paliva podle nařízení v přenesené pravomoci (EU) 2015/1186, kterým se doplňuje směrnice 2010/30/EU

Identifikátor(y) modelu	Bruno® Mini III / Bruno® Mini III s varnou deskou	
Harmonizovaná technická specifikace	EN13240:2001/A2:2004	
Funkce nepřímého ohřevu	Ne	
Přímý tepelný výkon	12 kW	
Palivo	Preferované palivo	Další vhodná paliva
Kulatina, vlhkost ≤ 25 %	Ano	Ne
Lisované dřevo, vlhkost < 12 %	Ne	Ne
Ostatní dřevní biomasa	Ne	Ne
Nedřevní biomasa	Ne	Ne
Antracit a suché energetické uhlí	Ne	Ne
Černouhelný koks	Ne	Ne
Semi-Coke	Ne	Ne
Černé uhlí	Ne	Ne
Hnědouhelné brikety	Ne	Ne
Rašelinové brikety	Ne	Ne
Brikety ze směsi fosilních paliv	Ne	Ne
Ostatní fosilní paliva	Ne	Ne
Brikety ze směsi biomasy a fosilních paliv	Ne	Ne
Ostatní směsi biomasy a pevných paliv	Ne	Ne
Emise z vytápění prostoru při jmenovitém tepelném výkonu		
Jemný prach (PM)	27	mg/m^3
Plynný uhlík (OGC)	119	mg/m^3
Oxid uhelnatý (CO)	633	mg/m^3
Oxid dusíku (NOx)	43	mg/m^3
Vlastnosti při provozu výhradně s preferovaným palivem		
Roční míra využití vytápění prostor v %	69,7	%
Index energetické účinnosti (EEI)	101,1	
Tepelný výkon		
Jmenovitý tepelný výkon	12	kW
Minimální tepelný výkon (směrná hodnota)	N.A.	kW
Spotřeba paliva (na základě NCV)		
Účinnost paliva při jmenovitém tepelném výkonu	77,47	%
Účinnost paliva při minimálním tepelném výkonu (orientační hodnota)	N.A.	%
Oznámená zkušební laboratoř provedla počáteční zkoušku podle systému 3.		
Zkušební laboratoř	TSÚ Piest´any, s.p.	
Zkušební laboratoř č.	1299	
Protokol o zkoušce č.	203000004/314/3	

Klingenberg, 10.07.2022
(místo, datum)

EWO ENERGIEWERK OST GMBH
EnergieWerk Ost GmbH
Obercunnersdorfer Str. 3-4 Tel.: 035055 - 69000
01774 Klingenberg Fax: 035055 - 690099

T. Klemcut

CZ

CZ

EnergieWerk Ost GmbH • Obercunnersdorfer Straße 3 – 4 • 01774 Klingenberg		
Technické parametry individuálních pokojových topidel na pevná paliva podle nařízení v přenesené pravomoci (EU) 2015/1186, kterým se doplňuje směrnice 2010/30/EU		
Identifikátor(y) modelu	Bruno® Pyro I / Bruno® Pyro I s varnou deskou	
Harmonizovaná technická specifikace	EN13240:2001/A2:2004	
Funkce nepřímého ohřevu	Ne	
Přímý tepelný výkon:	13,11 kW	
Palivo	Preferované palivo	Další vhodná paliva
Kulatina, vlhkost ≤ 25 %	Ano	Ne
Lisované dřevo, vlhkost < 12 %	Ne	Ne
Ostatní dřevní biomasa	Ne	Ne
Nedřevní biomasa	Ne	Ne
Antracit a suché energetické uhlí	Ne	Ne
Černouhelný koks	Ne	Ne
Semi-Coke	Ne	Ne
Černé uhlí	Ne	Ne
Hnědouhelné brikety	Ne	Ne
Rašelinové brikety	Ne	Ne
Brikety ze směsi fosilních paliv	Ne	Ne
Ostatní fosilní paliva	Ne	Ne
Brikety ze směsi biomasy a fosilních paliv	Ne	Ne
Ostatní směsi biomasy a pevných paliv	Ne	Ne
Emise z vytápění prostoru při jmenovitém tepelném výkonu		
Jemný prach (PM)	11	mg/m^3
Plynný uhlík (OGC)	89	mg/m^3
Oxid uhelnatý (CO)	894	mg/m^3
Oxid dusíku (NOx)	51	mg/m^3
Vlastnosti při provozu výhradně s preferovaným palivem		
Roční míra využití vytápění prostor v %	67,6	%
Index energetické účinnosti (EEI)	98	
Tepelný výkon		
Jmenovitý tepelný výkon	13,11	kW
Minimální tepelný výkon (směrná hodnota)	N.A.	kW
Spotřeba paliva (na základě NCV)		
Účinnost paliva při jmenovitém tepelném výkonu	75,13	%
Účinnost paliva při minimálním tepelném výkonu (orientační hodnota)	N.A.	%
Oznámená zkušební laboratoř provedla počáteční zkoušku podle systému 3.		
Zkušební laboratoř	TSÚ Piest´any, s.p.	
Zkušební laboratoř č.	1299	
Protokol o zkoušce č.	153000015/314/1	

Klingenberg, 10.07.2022
(místo, datum)

EWO ENERGIEWERK OST GMBH
EnergieWerk Ost GmbH
Obercunnersdorfer Str. 3-4 Tel.: 035055 - 69000
01774 Klingenberg Fax: 035055 - 690099

T. Klemcut

CZ

EnergieWerk Ost GmbH • Obercunnersdorfer Straße 3 – 4 • 01774 Klingenberg		
Technické parametry individuálních pokojových topidel na pevná paliva podle nařízení v přenesené pravomoci (EU) 2015/1186, kterým se doplňuje směrnice 2010/30/EU		
Identifikátor(y) modelu	Bruno® Pyro II / Bruno® Pyro II s varnou deskou	
Harmonizovaná technická specifikace	EN13240:2001/A2:2004	
Funkce nepřímého ohřevu	Ne	
Přímý tepelný výkon	16,05 kW	
Palivo	Preferované palivo	Další vhodná paliva
Kulatina, vlhkost ≤ 25 %	Ano	Ne
Lisované dřevo, vlhkost < 12 %	Ne	Ne
Ostatní dřevní biomasa	Ne	Ne
Nedřevní biomasa	Ne	Ne
Antracit a suché energetické uhlí	Ne	Ne
Černouhelný koks	Ne	Ne
Semi-Coke	Ne	Ne
Černé uhlí	Ne	Ne
Hnědouhelné brikety	Ne	Ne
Rašelinové brikety	Ne	Ne
Brikety ze směsi fosilních paliv	Ne	Ne
Ostatní fosilní paliva	Ne	Ne
Brikety ze směsi biomasy a fosilních paliv	Ne	Ne
Ostatní směsi biomasy a pevných paliv	Ne	Ne
Emise z vytápění prostoru při jmenovitém tepelném výkonu		
Jemný prach (PM)	18	mg/m^3
Plynný uhlík (OGC)	91	mg/m^3
Oxid uhelnatý (CO)	943	mg/m^3
Oxid dusíku (NOx)	51	mg/m^3
Vlastnosti při provozu výhradně s preferovaným palivem		
Roční míra využití vytápění prostor v %	66,4	%
Index energetické účinnosti (EEI)	96,3	
Tepelný výkon		
Jmenovitý tepelný výkon	16,05	kW
Minimální tepelný výkon (směrná hodnota)	N.A.	kW
Spotřeba paliva (na základě NCV)		
Účinnost paliva při jmenovitém tepelném výkonu	73,78	%
Účinnost paliva při minimálním tepelném výkonu (orientační hodnota)	N.A.	%
Oznámená zkušební laboratoř provedla počáteční zkoušku podle systému 3.		
Zkušební laboratoř	TSÚ Piest´any, s.p.	
Zkušební laboratoř č.	1299	
Protokol o zkoušce č.	0012/104/2016	

Klingenberg, 10.07.2022
(místo, datum)

EWO ENERGIEWERK OST GMBH
EnergieWerk Ost GmbH
Obercunnersdorfer Str. 3-4 Tel.: 035055 - 69000
01774 Klingenberg Fax: 035055 - 690099

T. Klemcut

CZ

EnergieWerk Ost GmbH • Obercunnersdorfer Straße 3 – 4 • 01774 Klingenberg		
Technické parametry individuálních pokojových topidel na pevná paliva podle nařízení v přenesené pravomoci (EU) 2015/1186, kterým se doplňuje směrnice 2010/30/EU		
Identifikátor(y) modelu	Bruno® Pyro III / Bruno® Pyro III s varnou deskou	
Harmonizovaná technická specifikace	EN13240:2001/A2:2004	
Funkce nepřímého ohřevu	Ne	
Přímý tepelný výkon	19,05 kW	
Palivo	Preferované palivo	Další vhodná paliva
Kulatina, vlhkost ≤ 25 %	Ano	Ne
Lisované dřevo, vlhkost < 12 %	Ne	Ne
Ostatní dřevní biomasa	Ne	Ne
Nedřevní biomasa	Ne	Ne
Antracit a suché energetické uhlí	Ne	Ne
Černouhelný koks	Ne	Ne
Semi-Coke	Ne	Ne
Černé uhlí	Ne	Ne
Hnědouhelné brikety	Ne	Ne
Rašelinové brikety	Ne	Ne
Brikety ze směsi fosilních paliv	Ne	Ne
Ostatní fosilní paliva	Ne	Ne
Brikety ze směsi biomasy a fosilních paliv	Ne	Ne
Ostatní směsi biomasy a pevných paliv	Ne	Ne
Emise z vytápění prostoru při jmenovitém tepelném výkonu		
Jemný prach (PM)	21	mg/m^3
Plynný uhlík (OGC)	92	mg/m^3
Oxid uhelnatý (CO)	969	mg/m^3
Oxid dusíku (NOx)	52	mg/m^3
Vlastnosti při provozu výhradně s preferovaným palivem		
Roční míra využití vytápění prostor v %	66,2	%
Index energetické účinnosti (EEI)	95,9	
Tepelný výkon		
Jmenovitý tepelný výkon	19,05	kW
Minimální tepelný výkon (směrná hodnota)	N.A.	kW
Spotřeba paliva (na základě NCV)		
Účinnost paliva při jmenovitém tepelném výkonu	73,5	%
Účinnost paliva při minimálním tepelném výkonu (orientační hodnota)	N.A.	%
Oznámená zkušební laboratoř provedla počáteční zkoušku podle systému 3.		
Zkušební laboratoř	TSÚ Piest´any, s.p.	
Zkušební laboratoř č.	1299	
Protokol o zkoušce č.	153000015/314/2	

Klingenberg, 10.07.2022
(místo, datum)

EWO ENERGIEWERK OST GMBH
EnergieWerk Ost GmbH
Obercunnersdorfer Str. 3-4 Tel.: 035055 - 69000
01774 Klingenberg Fax: 035055 - 690099

T. Klemcut

CZ

EnergieWerk Ost GmbH • Obercunnersdorfer Straße 3 – 4 • 01774 Klingenberg		
Technické parametry individuálních pokojových topidel na pevná paliva podle nařízení v přenesené pravomoci (EU) 2015/1186, kterým se doplňuje směrnice 2010/30/EU		
Identifikátor(y) modelu	Bruno® Pyro IV / Bruno® Pyro IV s varnou deskou	
Harmonizovaná technická specifikace	EN13240:2001/A2:2004	
Funkce nepřímého ohřevu	Ne	
Přímý tepelný výkon	22,11 KW	
Palivo	Preferované palivo	Další vhodná paliva
Kulatina, vlhkost ≤ 25 %	Ano	Ne
Lisované dřevo, vlhkost < 12 %	Ne	Ne
Ostatní dřevní biomasa	Ne	Ne
Nedřevní biomasa	Ne	Ne
Antracit a suché energetické uhlí	Ne	Ne
Černouhelný koks	Ne	Ne
Semi-Coke	Ne	Ne
Černé uhlí	Ne	Ne
Hnědouhelné brikety	Ne	Ne
Rašelinové brikety	Ne	Ne
Brikety ze směsi fosilních paliv	Ne	Ne
Ostatní fosilní paliva	Ne	Ne
Brikety ze směsi biomasy a fosilních paliv	Ne	Ne
Ostatní směsi biomasy a pevných paliv	Ne	Ne
Emise z vytápění prostoru při jmenovitém tepelném výkonu		
Jemný prach (PM)	20	mg/m^3
Plynný uhlík (OGC)	96	mg/m^3
Oxid uhelnatý (CO)	971	mg/m^3
Oxid dusíku (NOx)	54	mg/m^3
Vlastnosti při provozu výhradně s preferovaným palivem		
Roční míra využití vytápění prostor v %	66,9	%
Index energetické účinnosti (EEI)	97	
Tepelný výkon		
Jmenovitý tepelný výkon	22,11	kW
Minimální tepelný výkon (směrná hodnota)	N.A.	kW
Spotřeba paliva (na základě NCV)		
Účinnost paliva při jmenovitém tepelném výkonu	74,34	%
Účinnost paliva při minimálním tepelném výkonu (orientační hodnota)	N.A.	%
Oznámená zkušební laboratoř provedla počáteční zkoušku podle systému 3.		
Zkušební laboratoř	TSÚ Piest´any, s.p.	
Zkušební laboratoř č.	1299	
Protokol o zkoušce č.	0014/104/2016	

Klingenberg, 10.07.2022
(místo, datum)

EWO ENERGIEWERK OST GMBH
EnergieWerk Ost GmbH
Obercunnersdorfer Str. 3-4 Tel.: 035055 - 69000
01774 Klingenberg Fax: 035055 - 690099

T. Klemcut

CZ

EnergieWerk Ost GmbH • Obercunnersdorfer Straße 3 – 4 • 01774 Klingenberg		
Technické parametry individuálních pokojových topidel na pevná paliva podle nařízení v přenesené pravomoci (EU) 2015/1186, kterým se doplňuje směrnice 2010/30/EU		
Identifikátor(y) modelu	Bruno® Pyro V / Bruno® Pyro V s varnou deskou	
Harmonizovaná technická specifikace	EN13240:2001/A2:2004	
Funkce nepřímého ohřevu	Ne	
Přímý tepelný výkon	25,22 kW	
Palivo	Preferované palivo	Další vhodná paliva
Kulatina, vlhkost ≤ 25 %	Ano	Ne
Lisované dřevo, vlhkost < 12 %	Ne	Ne
Ostatní dřevní biomasa	Ne	Ne
Nedřevní biomasa	Ne	Ne
Antracit a suché energetické uhlí	Ne	Ne
Černouhelný koks	Ne	Ne
Semi-Coke	Ne	Ne
Černé uhlí	Ne	Ne
Hnědouhelné brikety	Ne	Ne
Rašelinové brikety	Ne	Ne
Brikety ze směsi fosilních paliv	Ne	Ne
Ostatní fosilní paliva	Ne	Ne
Brikety ze směsi biomasy a fosilních paliv	Ne	Ne
Ostatní směsi biomasy a pevných paliv	Ne	Ne
Emise z vytápění prostoru při jmenovitém tepelném výkonu		
Jemný prach (PM)	16	mg/m^3
Plynný uhlík (OGC)	95	mg/m^3
Oxid uhelnatý (CO)	949	mg/m^3
Oxid dusíku (NOx)	57	mg/m^3
Vlastnosti při provozu výhradně s preferovaným palivem		
Roční míra využití vytápění prostor v %	68,6	%
Index energetické účinnosti (EEI)	99,5	
Tepelný výkon		
Jmenovitý tepelný výkon	25,22	kW
Minimální tepelný výkon (směrná hodnota)	N.A.	kW
Spotřeba paliva (na základě NCV)		
Účinnost paliva při jmenovitém tepelném výkonu	76,23	%
Účinnost paliva při minimálním tepelném výkonu (orientační hodnota)	N.A.	%
Oznámená zkušební laboratoř provedla počáteční zkoušku podle systému 3.		
Zkušební laboratoř	TSÚ Piest´any, s.p.	
Zkušební laboratoř č.	1299	
Protokol o zkoušce č.	153000015/314/3	

Klingenberg, 10.07.2022
(místo, datum)

EWO ENERGIEWERK OST GMBH
EnergieWerk Ost GmbH
Obercunnersdorfer Str. 3-4 Tel.: 035055 - 69000
01774 Klingenberg Fax: 035055 - 690099

T. Klemert

BRUNO®

Der Werkstattofen!

Le four d'atelier !

The workshop stove!

Dílenská kamna!

Telefon / téléphone +49(0)35055-6900500
Fax / télécopie +49(0)35055-690099

Web www.euroteplo.eu
E-mail info@euroteplo.eu

EnergieWerk Ost GmbH • Obercunnersdorfer Str. 3-4 • 01774 Klingenberg