BETRIEBSANLEITUNG
AKKU-RASENMÄHER/MULCHMÄHER

DE
GB
NL
FR
ES
IT
SI
HR
RS
PL
CZ
SK
HU
DK
SE
NO
FI
EE
LT
LV
RO
BG
RU
UA



495504_c

02 | 2026

Inhaltsverzeichnis

Deutsch 8
English 31
Nederlands 53
Français 76
Español 100
Italiano 124
Slovenščina 147
Hrvatski 169
Српски 191
Polski 215
Česky 239
Slovenská 260
Magyar 282
Dansk 305
Svensk 326
Norsk 347
Suomi 368
Eesti 389
Lietuvių 410
Latviešu 432
Român 455
български 477
Русский 503
Україна 530

© 2026
AL-KO KOBER GROUP Kötz, Germany
This documentation or excerpts therefrom may not be reproduced or disclosed to third parties without the express permission of the AL-KO KOBER GROUP.

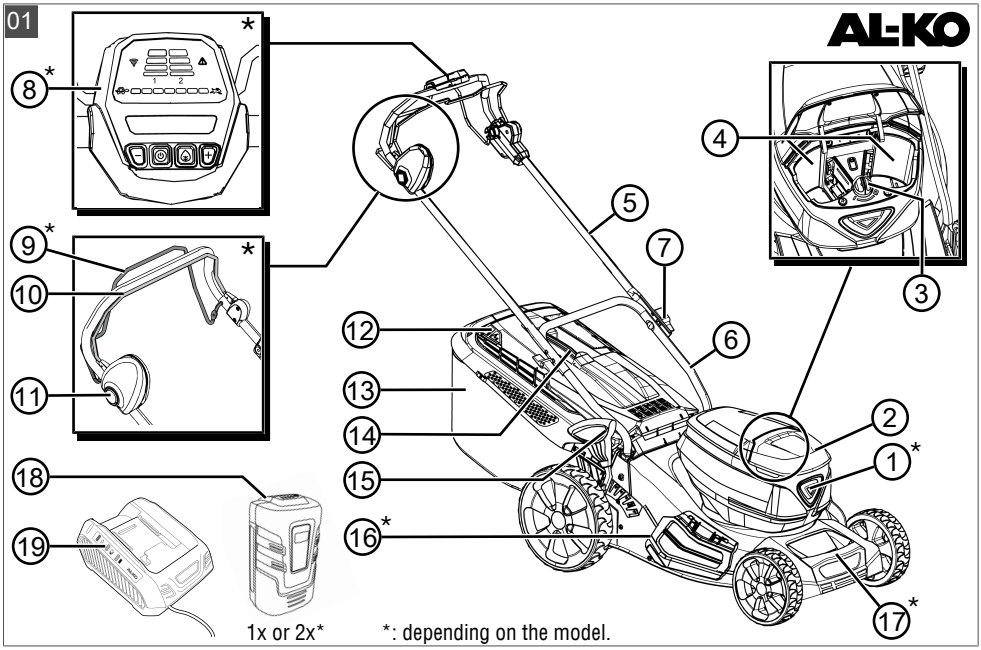
01
AL-KO
8*
9*
10
11
18
19
4
5
7
3
12
6
13
14
2
15
1*
16*
17*
1x or 2x*
*: depending on the model.

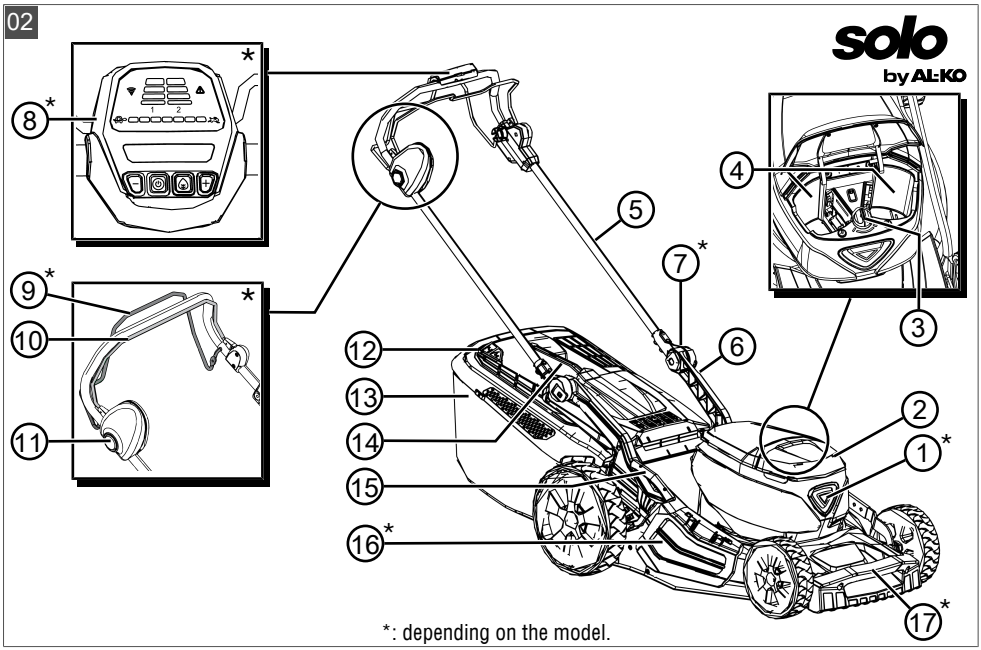
02
solo
by AL-KO
8*
9*
10
11
4
5
7*
3
12
6
13
14
2
15
1*
16*
17*
*: depending on the model.

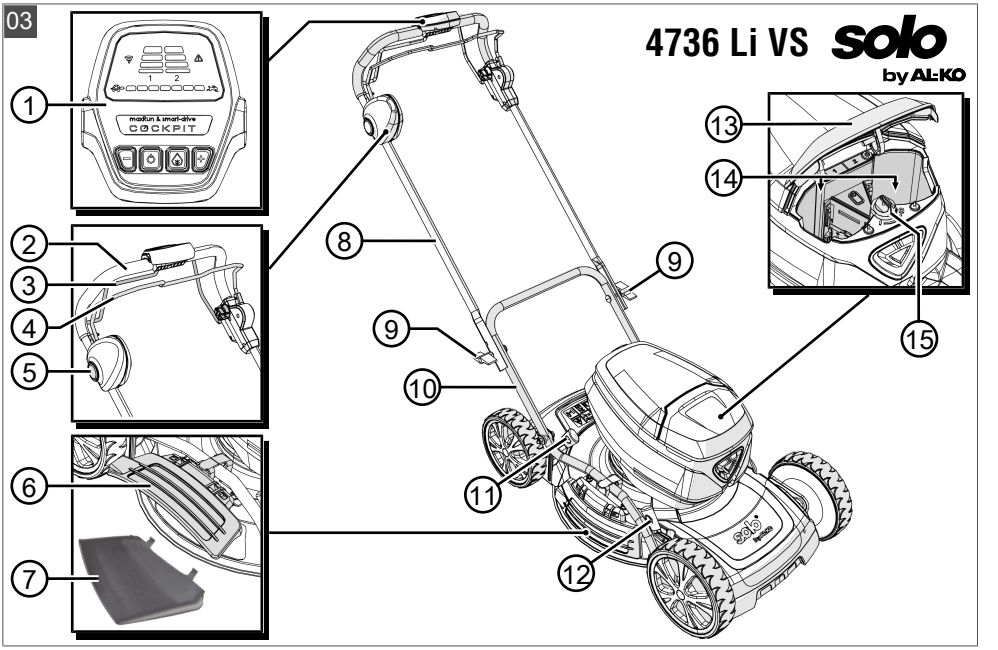
03
4736 Li VS
solo
by AL-KO
maxRun & smart-drive
COCKPIT
1
2
3
4
5
6
7
8
9
9
10
11
12
13
14
15

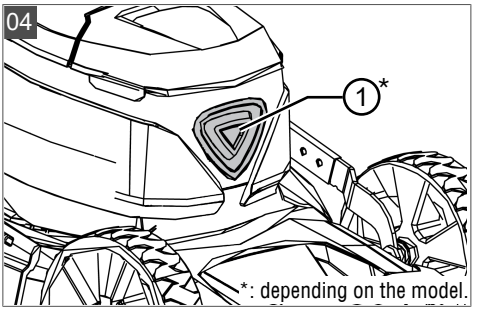
04
1*
*: depending on the model.

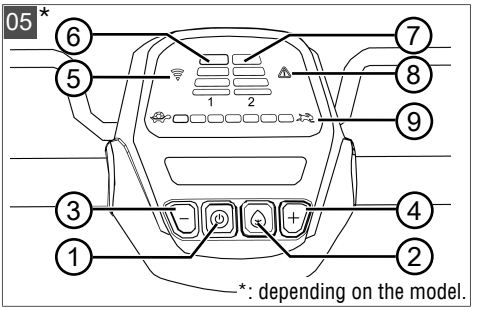
05 *
6
7
5
8
1
2
9
3
4
1
2
*: depending on the model.

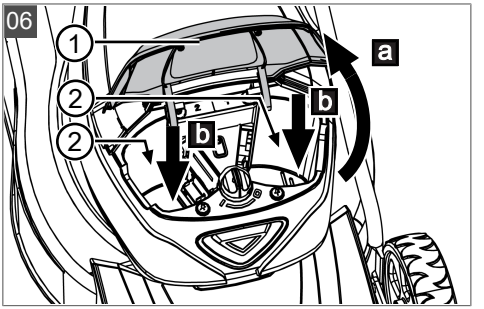
06
1
2
2
a
b
b

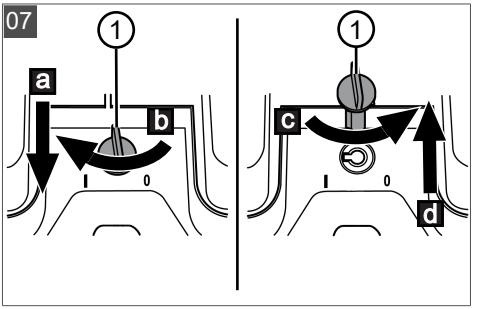
07
1
a
b
1
c
d

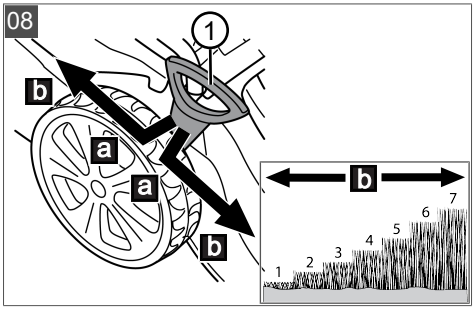
08
1
b
a
a
b
b
1 2 3 4 5 6 7

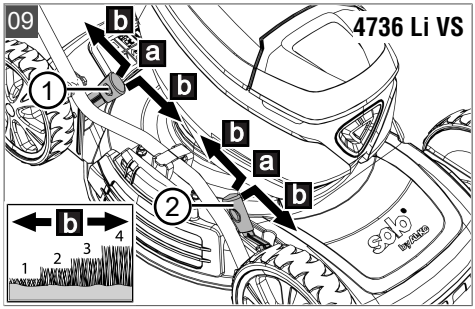
09
4736 Li VS
b
a
1
b
b
a
b
2
b
1 2 3 4

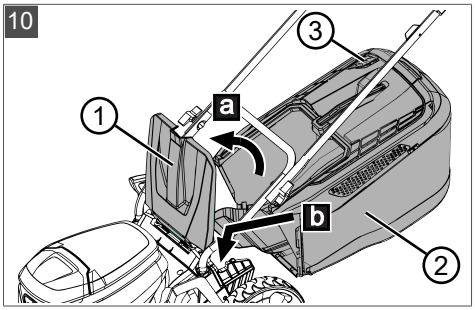
10
3
1
a
b
2

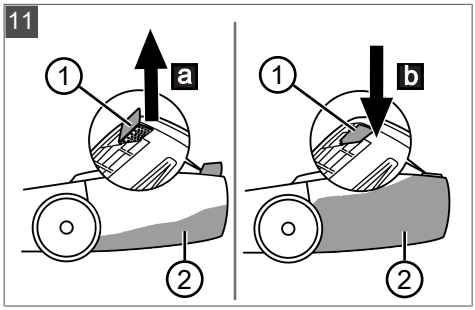
11
1
a
2
1
b
2

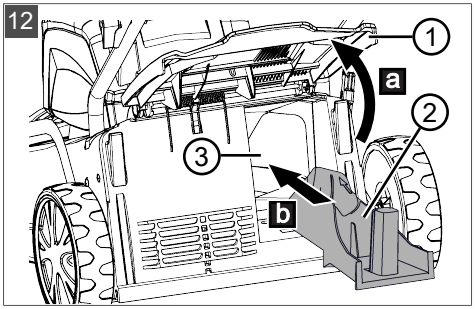
12
1
a
2
3
b

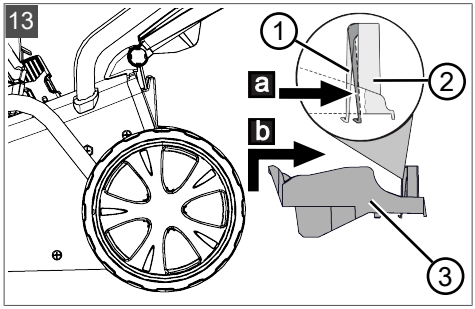
13
1
2
a
b
3

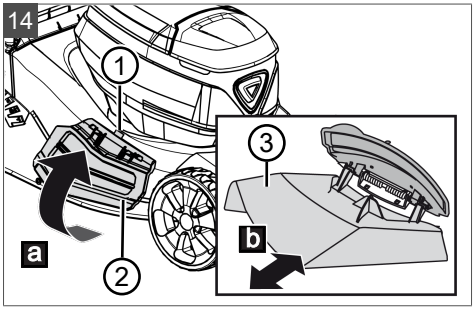
14
1
3
b
a
2

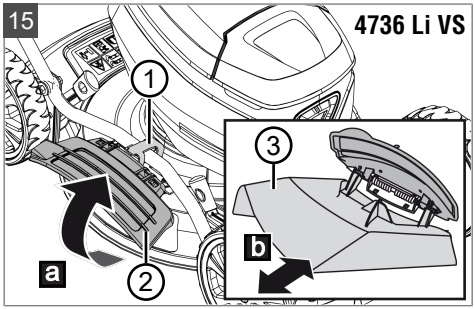
15
4736 Li VS
1
3
b
a
2

16

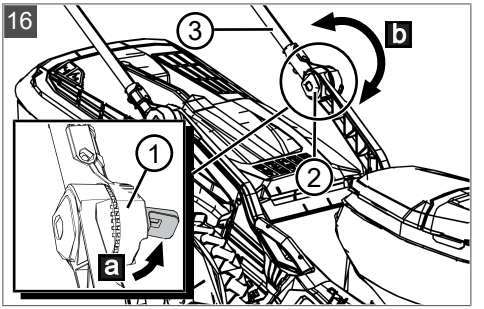

17 *

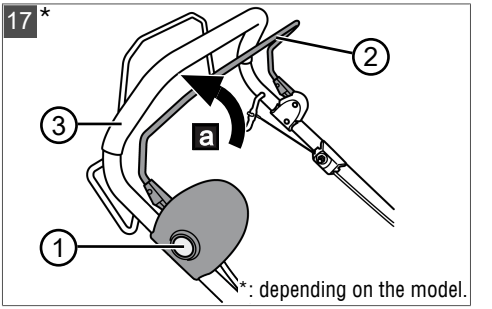

*: depending on the model.

18 *

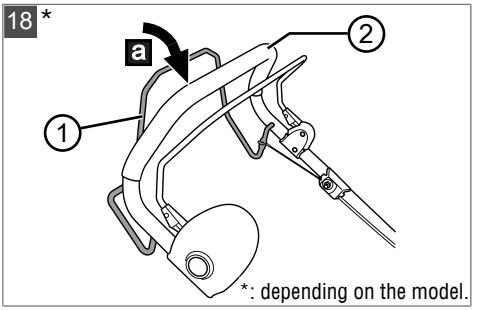

*: depending on the model.

19 *

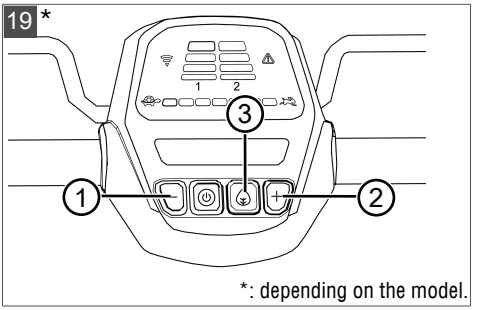

*: depending on the model.

20

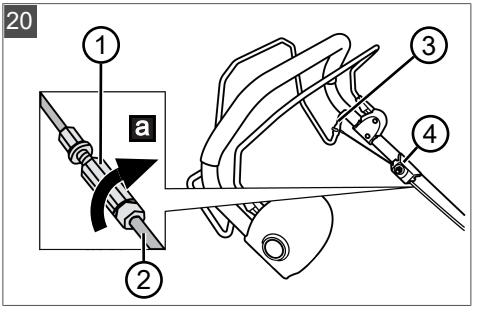

21

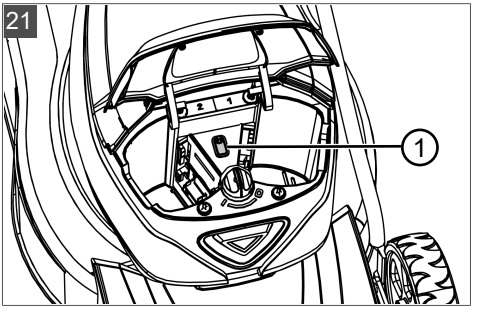

ORIGINAL-BETRIEBSANLEITUNG

Inhaltsverzeichnis

1 Sicherheitshinweise 9
1.1 Allgemeine Sicherheitshinweise für elektrische Maschinen 9
1.1.1 Arbeitsplatzsicherheit 9
1.1.2 Elektrische Sicherheit 9
1.1.3 Sicherheit von Personen 9
1.1.4 Verwendung und Behandlung der elektrischen Maschine 10
1.1.5 Verwendung und Behandlung der akkubetriebenen Maschine ... 11
1.1.6 Service 11
1.2 Sicherheitshinweise für Rasenmäher 11
1.3 Vibrationsbelastung 12
1.4 Lärmbelastung 13
1.5 Sicherheitshinweise zu Akku und Ladegerät 13
2 Zu dieser Betriebsanleitung 13
2.1 Symbole auf der Titelseite 13
2.2 Zeichenerklärungen und Signalwörter 13
3 Produktbeschreibung 14
3.1 Bestimmungsgemäße Verwendung... 14
3.2 Möglicher vorhersehbarer Fehlgebrauch 14
3.3 Restrisiken 14
3.4 Sicherheits- und Schutzeinrichtungen 14
3.5 Symbole am Gerät 15
3.5.1 Sicherheitskennzeichen* 15
3.5.2 Bedienzeichen 15
3.6 Produktübersichten 16
3.6.1 Produktübersicht für Rasenmäher (01) – AL-KO 16
3.6.2 Produktübersicht für Rasenmäher (02) – solo by AL-KO 16
3.6.3 Produktübersicht für Mulchmäher 4736 Li VS (03) – solo by AL-KO 16
3.7 Lieferumfang 17
3.7.1 Lieferumfang [Rasenmäher] 17
3.7.2 Lieferumfang [Mulchmäher] 17
3.8 "AL-KO inTOUCH Smart Garden" App* 17
3.9 Smart Button (04)* 17
3.9.1 Anzeige des Ladezustands* 17
3.9.2 Rasenmäher mit AL-KO Smart Cloud verbinden 18
3.9.3 Aktionen im "Smart Home" / "Smart Garden" auslösen (IFTTT) 18
3.9.4 Rasenmäher aktivieren* 18
3.9.5 WLAN-Name und Passwort zurücksetzen* 19
3.10 "maxRun & smart-drive"-Cockpit (05)* 19
4 Montage 19
5 Inbetriebnahme 19
5.1 Akkus laden 19
5.2 Cockpit ein- und ausschalten (04, 05)* 19
5.3 Akkus einsetzen und herausziehen (06) 19
5.4 Stromversorgung des Mähwerks ein- und ausschalten (07) 20
6 Bedienung 20
6.1 Schnitthöhe einstellen (08, 09) 20
6.1.1 Schnitthöhe einstellen [Rasenmäher] (08) 20
6.1.2 Schnitthöhe einstellen [Mulchmäher] (09) 21
6.2 Mähen mit Grasfangbox (10, 11)* 21
6.3 Mulchen mit Mulchkeil (12, 13)* 21
6.4 Mähen mit Seitenauswurf (14, 15)* 22
6.5 Führungsholm an Körpergröße anpassen (16)* 22
6.6 Mähwerk starten und stoppen (17) 22
6.7 Radantrieb ein- und ausschalten (18)* 22
6.8 Radantrieb – Geschwindigkeit ändern (19)* 23
6.9 Eco-Mode ein- und ausschalten (19)* 23
7 Arbeitshinweise 23

8 Wartung und Pflege 24
8.1 Regelmäßige Wartungsarbeiten 24
8.2 Gerät und Mähwerk reinigen 24
8.3 Schneidmesser kontrollieren und erneuern 24
8.4 Bowdenzug des Radantriebs einstellen (20)* 24
8.5 Reparaturarbeiten 25
8.6 USB-Schnittstelle (21)* 25
9 Hilfe bei Störungen 25
10 Transport 27
10.1 Gerät transportieren 27
10.2 Akkus transportieren 27
11 Lagerung 27
11.1 Akku-Rasenmäher lagern 28
11.2 Akku und Ladegerät lagern 28
12 Entsorgung 28
13 Technische Daten 30
14 Kundendienst/Service 30
15 Information zur Konformitätserklärung 30
16 Garantie 30

1 SICHERHEITSHINWEISE

1.1 Allgemeine Sicherheitshinweise für elektrische Maschinen

⚠ WARNUNG! Lesen Sie alle Sicherheitshinweise, Anweisungen, Bebilderungen und technischen Daten, mit denen diese Maschine versehen ist. *Versäumnisse bei der Einhaltung der nachfolgenden Anweisungen können elektrischen Schlag, Brand und/oder schwere Verletzungen verursachen.*

- **Bewahren Sie alle Sicherheitshinweise und Anweisungen für die Zukunft auf.**

Der in den Sicherheitshinweisen verwendete Begriff "Maschine" bezieht sich auf netzbetriebene Maschinen (mit Netzleitung) oder auf akkubetriebene Maschinen (ohne Netzleitung).

1.1.1 Arbeitsplatzsicherheit

- **Halten Sie Ihren Arbeitsbereich sauber und gut beleuchtet.** *Unordnung oder unbeleuchtete Arbeitsbereiche können zu Unfällen führen.*
- **Arbeiten Sie mit der Maschine nicht in explosionsgefährdeter Umgebung, in der sich brennbare Flüssigkeiten, Gase oder Stäube befinden.** *Maschinen erzeugen Funken, die den Staub oder die Dämpfe entzünden können.*
- **Halten Sie Kinder und andere Personen während der Benutzung der Maschine fern.** *Bei Ablenkung können Sie die Kontrolle über die Maschine verlieren.*

1.1.2 Elektrische Sicherheit

- **Der Anschlussstecker der Maschine muss in die Steckdose passen. Der Stecker darf in keiner Weise verändert werden. Verwenden Sie keine Adapterstecker gemeinsam mit schutzgeerdeten Maschinen.** *Unveränderte Stecker und passende Steckdosen verringern das Risiko eines elektrischen Schlages.*
- **Vermeiden Sie Körperkontakt mit geerdeten Oberflächen wie von Rohren, Heizungen, Herden und Kühlschränken.** *Es besteht ein erhöhtes Risiko durch elektrischen Schlag, wenn Ihr Körper geerdet ist.*
- **Verwenden Sie den Rasenmäher nicht bei Regen oder Nässe.** *Dies kann das Risiko eines elektrischen Schlages erhöhen.*
- **Zweckentfremden Sie die Anschlussleitung nicht, um die Maschine zu tragen, aufzuhängen oder um den Stecker aus der Steckdose zu ziehen. Halten Sie die Anschlussleitung fern von Hitze, Öl, scharfen Kanten oder sich bewegenden Teilen.** *Beschädigte oder verwickelte Anschlussleitungen erhöhen das Risiko eines elektrischen Schlages.*
- **Wenn Sie mit einer Maschine im Freien arbeiten, verwenden Sie nur Verlängerungsleitungen, die auch für den Außenbereich geeignet sind.** *Die Anwendung einer für den Außenbereich geeigneten Verlängerungsleitung verringert das Risiko eines elektrischen Schlages.*
- **Wenn der Betrieb der Maschine in feuchter Umgebung nicht vermeidbar ist, verwenden Sie einen Fehlerstromschutzschalter.** *Der Einsatz eines Fehlerstromschutzschalters vermindert das Risiko eines elektrischen Schlages.*

1.1.3 Sicherheit von Personen

- **Seien Sie aufmerksam, achten Sie darauf, was Sie tun, und gehen Sie mit Vernunft**

an die Arbeit mit einer Maschine. Benutzen Sie keine Maschine, wenn Sie müde sind oder unter dem Einfluss von Drogen, Alkohol oder Medikamenten stehen. *Ein Moment der Unachtsamkeit beim Gebrauch der Maschine kann zu ernsthaften Verletzungen führen.*

- **Tragen Sie persönliche Schutzausrüstung und immer eine Schutzbrille.** *Das Tragen persönlicher Schutzausrüstung, wie Staubmaske, rutschfeste Sicherheitsschuhe, Schutzhelm oder Gehörschutz, je nach Art und Einsatz der Maschine, verringert das Risiko von Verletzungen.*
- **Vermeiden Sie eine unbeabsichtigte Inbetriebnahme. Vergewissern Sie sich, dass die Maschine ausgeschaltet ist, bevor Sie sie an die Stromversorgung und/oder den Akku anschließen, sie aufnehmen oder tragen.** *Wenn Sie beim Tragen der Maschine den Finger am Schalter haben oder die Maschine eingeschaltet an die Stromversorgung anschließen, kann dies zu Unfällen führen.*
- **Entfernen Sie Einstellwerkzeuge oder Schraubenschlüssel, bevor Sie die Maschine einschalten.** *Ein Werkzeug oder Schlüssel, der sich in einem drehenden Teil der Maschine befindet, kann zu Verletzungen führen.*
- **Vermeiden Sie eine abnormale Körperhaltung. Sorgen Sie für einen sicheren Stand und halten Sie jederzeit das Gleichgewicht.** *Dadurch können Sie die Maschine in unerwarteten Situationen besser kontrollieren.*
- **Tragen Sie geeignete Kleidung. Tragen Sie keine weite Kleidung oder Schmuck. Halten Sie Haare und Kleidung fern von sich bewegenden Teilen.** *Lockere Kleidung, Schmuck oder lange Haare können von sich bewegenden Teilen erfasst werden.*
- **Wenn Staubabsaug- und -auffangeinrichtungen montiert werden können, sind diese anzuschließen und richtig zu verwenden.** *Verwendung einer Staubabsaugung kann Gefährdungen durch Staub verringern.*
- **Wiegen Sie sich nicht in falscher Sicherheit und setzen Sie sich nicht über die Sicherheitsregeln für Maschinen hinweg, auch wenn Sie nach vielfachem Gebrauch mit der Maschine vertraut sind.** *Achtloses Handeln kann binnen Sekundenbruchteilen zu schweren Verletzungen führen.*

1.1.4 Verwendung und Behandlung der elektrischen Maschine

- **Überlasten Sie die Maschine nicht. Verwenden Sie für Ihre Arbeit die dafür bestimmte Maschine.** *Mit der passenden Maschine arbeiten Sie besser und sicherer im angegebenen Leistungsbereich.*
- **Benutzen Sie keine Maschine, deren Schalter defekt ist.** *Eine Maschine, die sich nicht mehr ein- oder ausschalten lässt, ist gefährlich und muss repariert werden.*
- **Ziehen Sie den Stecker aus der Steckdose und/oder entfernen Sie einen abnehmbaren Akku, bevor Sie Geräteeinstellungen vornehmen, Einsatzwerkzeugteile wechseln oder die Maschine weglegen.** *Diese Vorsichtsmaßnahme verhindert den unbeabsichtigten Start der Maschine.*
- **Bewahren Sie unbenutzte Maschinen außerhalb der Reichweite von Kindern auf. Lassen Sie keine Personen die Maschine benutzen, die mit dieser nicht vertraut sind oder diese Anweisungen nicht gelesen haben.** *Maschinen sind gefährlich, wenn Sie von unerfahrenen Personen benutzt werden.*
- **Pflegen Sie Maschinen und Einsatzwerkzeug mit Sorgfalt. Kontrollieren Sie, ob bewegliche Teile einwandfrei funktionieren und nicht klemmen, ob Teile gebrochen oder so beschädigt sind, dass die Funktion der Maschine beeinträchtigt ist. Lassen Sie beschädigte Teile vor dem Einsatz der Maschine reparieren.** *Viele Unfälle haben ihre Ursache in schlecht gewarteten Maschinen.*
- **Halten Sie Schneidwerkzeuge scharf und sauber.** *Sorgfältig gepflegte Schneidwerkzeuge mit scharfen Schneidkanten verklemmen sich weniger und sind leichter zu führen.*
- **Verwenden Sie die Maschine, Einsatzwerkzeug, Einsatzwerkzeuge usw. entsprechend diesen Anweisungen. Berücksichtigen Sie dabei die Arbeitsbedingungen und die auszuführende Tätigkeit.** *Der Gebrauch von Maschinen für andere als die vorgesehenen Anwendungen kann zu gefährlichen Situationen führen.*
- **Halten Sie Griffe und Griffflächen trocken, sauber und frei von Öl und Fett.** *Rutschige Griffe und Griffflächen erlauben keine sichere Bedienung und Kontrolle der Maschine in unvorhergesehenen Situationen.*

1.1.5 Verwendung und Behandlung der akkubetriebenen Maschine

- **Laden Sie die Akkus nur mit Ladegeräten auf, die vom Hersteller empfohlen werden.** *Durch ein Ladegerät, das für eine bestimmte Art von Akkus geeignet ist, besteht Brandgefahr, wenn es mit anderen Akkus verwendet wird.*
- **Verwenden Sie nur die dafür vorgesehenen Akkus in den Maschinen.** *Der Gebrauch von anderen Akkus kann zu Verletzungen und Brandgefahr führen.*
- **Halten Sie den nicht benutzten Akku fern von Büroklammern, Münzen, Schlüsseln, Nägeln, Schrauben oder anderen kleinen Metallgegenständen, die eine Überbrückung der Kontakte verursachen könnten.** *Ein Kurzschluss zwischen den Akkukontakten kann Verbrennungen oder Feuer zur Folge haben.*
- **Bei falscher Anwendung kann Flüssigkeit aus dem Akku austreten. Vermeiden Sie den Kontakt damit. Bei zufälligem Kontakt mit Wasser abspülen. Wenn die Flüssigkeit in die Augen kommt, nehmen Sie zusätzlich ärztliche Hilfe in Anspruch.** *Austretende Akkuflüssigkeit kann zu Hautreizungen oder Verbrennungen führen.*
- **Benutzen Sie keinen beschädigten oder veränderten Akku bzw. keine beschädigte oder veränderte Maschine.** *Beschädigte oder veränderte Akkus können sich unvorhersehbar verhalten und zu Feuer, Explosion oder Verletzungsgefahr führen.*
- **Setzen Sie einen Akku oder eine Maschine keinem Feuer oder zu hohen Temperaturen aus.** *Feuer oder Temperaturen über 130 °C können eine Explosion hervorrufen.*
- **Befolgen Sie alle Anweisungen zum Laden und laden Sie den Akku oder die akkubetriebene Maschine niemals außerhalb des in der Betriebsanleitung angegebenen Temperaturbereichs.** *Falsches Laden oder Laden außerhalb des zugelassenen Temperaturbereichs kann den Akku zerstören und die Brandgefahr erhöhen.*

1.1.6 Service

- **Lassen Sie Ihre Maschine nur von qualifiziertem Fachpersonal und nur mit Original-Ersatzteilen reparieren.** *Damit wird sichergestellt, dass die Sicherheit der Maschine erhalten bleibt.*
- **Warten Sie niemals beschädigte Akkus.** *Sämtliche Wartung von Akkus sollte nur durch den Hersteller oder bevollmächtigte Kundendienststellen erfolgen.*

1.2 Sicherheitshinweise für Rasenmäher

- **Benutzen Sie den Rasenmäher nicht bei schlechten Witterungsbedingungen, insbesondere bei Blitzschlaggefahr.** *Dies verringert das Risiko, vom Blitz getroffen zu werden.*
- **Untersuchen Sie den Bereich, in dem der Rasenmäher eingesetzt werden soll, gründlich auf Wildtiere.** *Wildtiere können während des Betriebs durch den Rasenmäher verletzt werden.*
- **Untersuchen Sie den Bereich, in dem der Rasenmäher eingesetzt werden soll, gründlich und entfernen Sie alle Steine, Stöcke, Drähte, Knochen und andere Fremdkörper.** *Weggeschleuderte Gegenstände können Personenschäden verursachen.*
- **Führen Sie vor dem Einsatz des Rasenmähers immer eine Sichtprüfung durch, um sicherzustellen, dass das Messer und die Messereinheit nicht abgenutzt oder beschädigt sind.** *Verschlissene oder beschädigte Teile erhöhen das Risiko von Verletzungen.*
- **Prüfen Sie den Grasfangbehälter häufig auf Verschleiß oder Beschädigung.** *Ein abgenutzter oder beschädigter Grasfangbehälter kann das Risiko von Verletzungen erhöhen.*
- **Lassen Sie alle Schutzvorrichtungen montiert. Schutzvorrichtungen müssen funktionstüchtig und ordnungsgemäß montiert sein.** *Eine Schutzvorrichtung, die lose oder beschädigt ist oder nicht richtig funktioniert, kann zu Verletzungen führen.*
- **Halten Sie alle Lüftungsschlitze frei von Verschmutzungen.** *Verstopfte Lüftungsschlitze und Verunreinigungen können zu Überhitzung oder Brandgefahr führen.*
- **Tragen Sie beim Arbeiten mit dem Rasenmäher immer rutschfestes und schützendes Schuhwerk. Bedienen Sie den Rasenmäher nicht barfuß oder mit offenen Sandalen.** *Dies verringert die Verletzungsgefahr für die Füße durch Kontakt mit dem sich bewegenden Messer.*

- **Tragen Sie beim Arbeiten mit dem Rasenmäher immer lange Hosen.** *Ungeschützte Haut erhöht die Verletzungsgefahr durch weggeschleuderte Gegenstände.*
- **Betreiben Sie den Rasenmäher nicht in nassem Gras. Gehen Sie, rennen Sie niemals.** *Dies verringert die Gefahr, dass Sie ausrutschen oder stürzen, was zu Verletzungen führen kann.*
- **Betreiben Sie den Rasenmäher nicht an sehr steilen Hängen.** *Dies verringert die Gefahr, dass Sie die Kontrolle verlieren, ausrutschen oder stürzen, was zu Verletzungen führen kann.*
- **Achten Sie bei Arbeiten an Hängen immer auf sicheren Stand, arbeiten Sie immer quer zum Hang, nie bergauf oder bergab, und sind Sie bei Richtungsänderungen äußerst vorsichtig.** *Dies verringert die Gefahr, dass Sie die Kontrolle verlieren, ausrutschen oder stürzen, was zu Verletzungen führen kann.*
- **Seien Sie äußerst vorsichtig, wenn Sie den Rasenmäher rückwärts bewegen oder zu sich heranziehen. Achten Sie immer auf Ihre Umgebung.** *Dies verringert die Gefahr, dass Sie während des Betriebs stolpern.*
- **Berühren Sie die Messer und andere gefährliche bewegliche Teile nicht, solange diese noch in Bewegung sind.** *Dies verringert die Verletzungsgefahr durch bewegliche Teile.*
- **Stellen Sie sicher, dass beim Entfernen von eingeklemmtem Material oder beim Reinigen des Rasenmähers alle Schalter auf AUS stehen und der Akku entfernt ist.** *Unerwarteter Betrieb des Rasenmähers kann zu schweren Verletzungen führen.*
- Lassen Sie das Produkt vor der Lagerung immer abkühlen.
- Leeren Sie den Grasfangkorb vor der Lagerung.
- Achten Sie beim Einstellen des Gerätes darauf, dass Sie sich die Finger nicht zwischen den beweglichen Messern und festen Teilen der Maschine einklemmen.

1.3 Vibrationsbelastung

- **Gefahr durch Vibration**
  Der tatsächliche Vibrationsemissionswert bei der Gerätebenutzung kann vom angegebenen Wert des Herstellers abweichen. Beachten Sie vor bzw. während der Benutzung folgende Einflussfaktoren:
  - Wird das Gerät bestimmungsgemäß verwendet?
  - Wird das Material auf die richtige Art und Weise geschnitten bzw. verarbeitet?
  - Befindet sich das Gerät in einem ordentlichen Gebrauchszustand?
  - Ist das Schneidwerkzeug ordentlich geschärft bzw. ist das richtige Schneidwerkzeug eingebaut?
  - Sind die Haltegriffe und ggf. optionale Vibrationsgriffe montiert, und sind diese fest mit dem Gerät verbunden?
- Betreiben Sie das Gerät nur mit der für die jeweilige Arbeit erforderlichen Motordrehzahl. Vermeiden Sie die maximale Drehzahl, um Lärm und Vibrationen zu verringern.
- Aufgrund unsachgemäßer Benutzung und Wartung können sich der Lärm und die Vibrationen des Geräts erhöhen. Dies führt zu Gesundheitsschäden. Schalten Sie in diesem Fall das Gerät sofort aus und lassen Sie es von einer autorisierten Service-Werkstätte reparieren.
- Der Belastungsgrad durch Vibration ist von der durchzuführenden Arbeit bzw. der Verwendung des Geräts abhängig. Schätzen Sie ihn ab und legen Sie entsprechende Arbeitspausen ein. Dadurch verringert sich die Vibrationsbelastung über die gesamte Arbeitszeit wesentlich.
- Der längere Gebrauch des Geräts setzt den Bediener Vibrationen aus und kann Kreislaufprobleme ("weißer Finger") verursachen. Um dieses Risiko zu vermindern, Handschuhe tragen und die Hände warm halten. Falls ein Symptom des "weißen Fingers" erkannt wird, sofort einen Arzt aufsuchen. Zu diesen Symptomen gehören: Gefühllosigkeit, Verlust der Sensibilität, Kribbeln, Jucken, Schmerz, Nachlassen der Kraft, Änderung der Farbe oder des Zustands der Haut. Normalerweise betreffen diese Symptome die Finger, die Hände oder den Puls. Bei niedrigen Temperaturen erhöht sich die Gefahr.
- Legen Sie während Ihres Arbeitstages längere Pausen ein, damit Sie sich vom Lärm und den Vibrationen erholen können. Planen Sie Ihre Arbeit so, dass der Einsatz von Geräten, die starke Vibrationen erzeugen, über mehrere Tage verteilt wird.

- Falls Sie ein unangenehmes Gefühl oder eine Hautverfärbung während der Benutzung des Geräts an Ihren Händen feststellen, unterbrechen Sie sofort die Arbeit. Legen Sie ausreichende Arbeitspausen ein. Ohne ausreichende Arbeitspausen kann es zu einem Hand-Arm-Vibrationssyndrom kommen.
- Minimieren Sie Ihr Risiko, sich Vibrationen auszusetzen. Pflegen Sie das Gerät entsprechend den Anweisungen in der Betriebsanleitung.
- Falls das Gerät häufig verwendet wird, kontaktieren Sie Ihren Fachhändler um Antivibrationszubehör (z. B. Griffe) zu erwerben.
- Vermeiden Sie es, mit dem Gerät bei Temperaturen von unter 10 °C zu arbeiten. Legen Sie in einem Arbeitsplan fest, wie die Vibrationsbelastung begrenzt werden kann.

1.4 Lärmbelastung

Eine gewisse Lärmbelastung durch dieses Gerät ist unvermeidbar. Verlegen Sie lärmintensive Arbeiten auf zugelassene und dafür bestimmte Zeiten. Halten Sie sich ggf. an Ruhezeiten und beschränken Sie die Arbeitsdauer auf das Notwendigste. Zu Ihrem persönlichen Schutz und zum Schutz in der Nähe befindlicher Personen ist ein geeigneter Gehörschutz zu tragen.

1.5 Sicherheitshinweise zu Akku und Ladegerät

- Entfernen Sie vor dem Aufladen den Akku aus dem Gerät.
- Setzen Sie den Akku mit der richtigen Polarität in das Gerät ein.
- Entfernen Sie den Akku aus dem Gerät, wenn Sie es für längere Zeit lagern.
- Schließen Sie die Anschlussklemmen des Geräts oder des Akkus nicht kurz.

Betriebsanleitungen

Beachten Sie die Sicherheitshinweise zum Akku und zum Ladegerät in den separaten Betriebsanleitungen:

- Akkus: Dok.-Nrn. 443771, 441630, 443549
- Ladegeräte: Dok.-Nrn. 441633, 443551

2 ZU DIESER BETRIEBSANLEITUNG

- Bei der deutschen Version handelt es sich um die Original-Betriebsanleitung. Alle weiteren Sprachversionen sind Übersetzungen der Original-Betriebsanleitung.
- Bewahren Sie diese Betriebsanleitung immer so auf, dass Sie darin nachlesen können, wenn Sie eine Information zum Gerät benötigen.
- Geben Sie das Gerät nur mit dieser Betriebsanleitung an andere Personen weiter.
- Lesen und beachten Sie die Sicherheits- und Warnhinweise in dieser Betriebsanleitung.

2.1 Symbole auf der Titelseite

Symbol	Bedeutung
	Lesen Sie unbedingt vor der Inbetriebnahme diese Betriebsanleitung sorgfältig durch. Dies ist die Voraussetzung für sicheres Arbeiten und störungsfreie Handhabung.
	Betriebsanleitung
	Li-Ion Akkus vorsichtig handhaben! Insbesondere die Hinweise zu Transport, Lagerung und Entsorgung in dieser Betriebsanleitung beachten!
	Dieses Produkt stimmt mit den anwendbaren europäischen Richtlinien überein, und ein Konformitätsbewertungsverfahren für diese Richtlinien wurde durchgeführt.

2.2 Zeichenerklärungen und Signalwörter

⚠ GEFAHR! Zeigt eine unmittelbar gefährliche Situation an, die – wenn sie nicht vermieden wird – den Tod oder eine schwere Verletzung zur Folge hat.

⚠ WARNUNG! Zeigt eine potenziell gefährliche Situation an, die – wenn sie nicht vermieden wird – den Tod oder eine schwere Verletzung zur Folge haben könnte.

⚠ VORSICHT! Zeigt eine potenziell gefährliche Situation an, die – wenn sie nicht vermieden wird – eine geringfügige oder mäßige Verletzung zur Folge haben könnte.

ACHTUNG! Zeigt eine Situation an, die – wenn sie nicht vermieden wird – Sachschäden zur Folge haben könnte.

HINWEIS Spezielle Hinweise zur besseren Verständlichkeit und Handhabung.

3 PRODUKTBESCHREIBUNG

Diese Betriebsanleitung beschreibt verschiedene Modelle handgeführter AL-KO und solo by AL-KO Akku-Rasenmäher unterschiedlicher Ausstattungen sowie einen solo by AL-KO Akku-Mulchmäher. Identifizieren Sie Ihr Modell anhand der Produktbilder und der Beschreibung der verschiedenen Optionen.

Technische Daten

Die Ausstattungen der einzelnen Modelle sind in den technischen Daten der Montageanleitung dargestellt. Zusätzliche Hinweise zu den technischen Daten finden Sie in dieser Betriebsanleitung (siehe *Kapitel 13 "Technische Daten", Seite 30*).

Akkus und Ladegeräte

Alle Akkus (Bxxx Li) und Ladegeräte (Cxxx Li) des AL-KO 36V-Systems können verwendet werden.

ACHTUNG! Gefahr von Geräte- und Akkuschäden. Wird das Gerät mit ungeeigneten Akkus betrieben, können Gerät und Akkus beschädigt werden.

- Betreiben Sie das Gerät nur mit den vorgeschriebenen Akkus.

HINWEIS In den Betriebsanleitungen für die Akkus und Ladegeräte des AL-KO 36V-Systems finden Sie weitere Informationen:

- Akkus: Dok.-Nrn. 443771, 441630, 443549
- Ladegeräte: Dok.-Nrn. 441633, 443551

3.1 Bestimmungsgemäße Verwendung

Dieses Gerät ist zum Mähen eines Rasenbodens im privaten Bereich bestimmt und darf nur auf abgetrocknetem Rasen eingesetzt werden.

Eine andere oder darüber hinausgehende Verwendung gilt als nicht bestimmungsgemäß. Mit dem Gerät darf nur gearbeitet werden, wenn es vollständig montiert ist.

Dieses Gerät ist ausschließlich für den Einsatz im privaten Bereich bestimmt. Jede andere Verwendung sowie unerlaubte Um- oder Anbauten werden als Zweckentfremdung angesehen und haben den Ausschluss der Gewährleistung sowie den Verlust der Konformität und die Ablehnung jeder Verantwortung gegenüber Schäden des Benutzers oder Dritter seitens des Herstellers zur Folge.

3.2 Möglicher vorhersehbarer Fehlgebrauch

Das Gerät ist weder für den gewerblichen Einsatz in öffentlichen Parks und Sportstätten noch für den Einsatz in der Land- und Forstwirtschaft konzipiert.

- Das Gerät nicht bei Regen oder auf nassem Rasen benutzen.
- Es dürfen sich keine Fremdkörper auf der zu mähenden Fläche befinden, z. B. Steine, Holzstücke, Flaschen.
- Vorhandene Sicherheitseinrichtungen dürfen nicht demontiert oder überbrückt werden, z. B. durch Anbinden der Sicherheitsbügel am Holm.

3.3 Restrisiken

Auch bei sachgemäßer Verwendung des Geräts bleibt immer ein gewisses Restrisiko, das nicht ausgeschlossen werden kann. Aus Art und Konstruktion des Geräts können die folgenden potenziellen Gefährdungen je nach Verwendung abgeleitet werden:

- Wegschleudern von Schnittgut, Erde und kleinen Steinen.
- Einatmen von Schnittgutpartikeln, wenn kein Atemschutz getragen wird.
- Schnittverletzungen beim Hineingreifen in das sich drehende Schneidmesser.

3.4 Sicherheits- und Schutzeinrichtungen

WARNUNG! Verletzungsgefahr. Defekte und außer Kraft gesetzte Sicherheits- und Schutzeinrichtungen können zu schweren Verletzungen führen.

- Lassen Sie defekte Sicherheits- und Schutzeinrichtungen reparieren.
- Setzen Sie Sicherheits- und Schutzeinrichtungen nie außer Kraft.

Sicherheitsschlüssel

Zur Vermeidung unbeabsichtigten Einschaltens ist das Gerät mit einem Sicherheitsschlüssel versehen. Schalten Sie das Gerät vor Wartungsarbeiten aus und ziehen Sie immer den Sicherheitsschlüssel ab.

Sicherheitsgriff / Sicherheitsbügel

Das Gerät ist mit einem Sicherheitsgriff / Sicherheitsbügel ausgerüstet. Im Gefahrenmoment den Sicherheitsgriff / Sicherheitsbügel einfach loslassen. Motor und Mähwerk werden gestoppt.

Start-Taster (am Führungsholm)

Um den Motor mittels des Sicherheitsgriffs / Sicherheitsbügels einschalten zu können, muss zuvor der Start-Taster gedrückt werden.

Prallklappe

Die Prallklappe schützt z. B. vor Schnittgutpartikeln und Steinen, die herausgeschleudert werden können.

3.5 Symbole am Gerät

3.5.1 Sicherheitskennzeichen*

** modellabhängig*

Symbol	Bedeutung
	Besondere Vorsicht bei der Handhabung!
	Vor der Inbetriebnahme die Betriebsanleitung lesen!
	Verletzungsgefahr! Hände und Füße vom Mähwerk fernhalten!
	Gefahr durch herausschleudernde Gegenstände!
	Dritte aus dem Gefahrenbereich fernhalten!
	Das Schneidmesser läuft nach Ausschalten des Motors einige Sekunden nach. Berühren Sie das Schneidmesser erst, wenn alle sich bewegenden Teile des Geräts zum vollständigen Stillstand gekommen sind, und der Sicherheitsschlüssel abgezogen wurde.
	Gerät bei Regen nicht benutzen oder im Freien lagern!
	Bei Nichtgebrauch, sowie vor Wartungs- und Reparaturarbeiten: Gerät ausschalten und Akku aus dem Gerät entfernen!
	Deaktivierungsvorrichtung, z.B. Sicherheitsschlüssel, vor Wartungsarbeiten entfernen!
	Nicht zutreffend, nur bei Elektro-Rasenmähern verwendet. Vor Wartungs- und Reparaturarbeiten Gerät ausschalten und Netzstecker vom Stromnetz trennen!
	Nicht zutreffend, nur bei Elektro-Rasenmähern verwendet. Stromschlaggefahr bei beschädigtem Netzkabel!
	Nicht zutreffend, nur bei Elektro-Rasenmähern verwendet. Netzkabel vom Schneidwerk fernhalten und nicht überfahren!
	Nicht zutreffend, nur bei Benzin-Rasenmähern verwendet. Vor allen Wartungs- und Reinigungsarbeiten den Zündkerzenstecker ziehen!

3.5.2 Bedienzeichen

Symbol	Bedeutung
	Vorgehen zum Starten des Motors (siehe *Kapitel 6.6 "Mähwerk starten und stoppen (17)", Seite 22*)

Symbol	Bedeutung
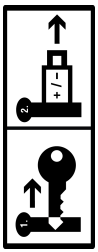	Bei Nichtgebrauch: Sicherheitsschlüssel abziehen und Akku aus dem Gerät entfernen.

3.6 Produktübersichten

3.6.1 Produktübersicht für Rasenmäher (01) – AL-KO

Nr.	Bauteil
1*	Smart Button*
2	Akkufachdeckel
3	Schlüsselschalter mit Sicherheitsschlüssel
4	Akkufach 1 und 2
Umklappbarer Führungsholm, bestehend aus:	
5	■ Oberholm
6	■ Unterholm
7	■ Flügelmuttern (2x)
8*	"maxRun & smart-drive"-Cockpit*
9*	Schaltbügel für Radantrieb*
10	Sicherheitsbügel
11	Start-Taster
12	Füllstandsanzeige
13	Grasfangbox
14	Griff der Grasfangbox
15	Zentrale Schnitthöhenverstellung
16*	Seitenauswurfklappe*
17*	Fronttragegriff*
18	Akku (1x oder 2x)*
19	Ladegerät

** modellabhängig, siehe technische Daten.*

3.6.2 Produktübersicht für Rasenmäher (02) – solo by AL-KO

Nr.	Bauteil
1*	Smart Button*
2	Akkufachdeckel
3	Schlüsselschalter mit Sicherheitsschlüssel
4	Akkufach 1 und 2
Höhenverstellbarer und umklappbarer Führungsholm, bestehend aus:	
5	■ Oberholm
6	■ Unterholm**
7*	■ Drehgelenke für Schnellverstellung*
8*	"maxRun & smart-drive"-Cockpit*
9*	Schaltbügel für Radantrieb*
10	Sicherheitsbügel
11	Start-Taster
12	Füllstandsanzeige
13	Grasfangbox
14	Griff der Grasfangbox
15	Zentrale Schnitthöhenverstellung
16*	Seitenauswurfklappe*
17*	Fronttragegriff*

** modellabhängig, siehe technische Daten.*

*** je nach Modell in Stahlrohr- oder Aluminiumausführung.*

3.6.3 Produktübersicht für Mulchmäher 4736 Li VS (03) – solo by AL-KO

Nr.	Bauteil
1	"maxRun & smart-drive"-Cockpit
2	Griffffläche am Führungsholm
3	Schaltbügel für Radantrieb (hinter dem Führungsholm)
4	Sicherheitsbügel (vor dem Führungsholm)
5	Start-Taster
6	Seitenauswurfklappe
7	Seitenauswurfeinsatz

Nr.	Bauteil
8	Oberholm
9	Flügelmuttern
10	Unterholm
11	Schnitthöhenverstellung für Hinterräder
12	Schnitthöhenverstellung für Vorderräder
13	Akkufachdeckel
14	Akkufach 1 und 2
15	Schlüsselschalter mit Sicherheitsschlüssel

3.7 Lieferumfang

Zum Lieferumfang gehören die hier aufgelisteten Positionen. Prüfen Sie, ob alle Positionen enthalten sind.

3.7.1 Lieferumfang [Rasenmäher]

Nr.	Bauteil
1	Rasenmäher
2	Grasfangbox (nicht montiert/teilmontiert)*
3	Führungsholm (nicht montiert/teilmontiert)*
4	Seitenauswurfeinsatz*
5	Mulchkeil*
6	Schraubenbeutel
7	Akku* (1x oder 2x)*
8	Ladegerät*

** modellabhängig, siehe Montageanleitung.*

3.7.2 Lieferumfang [Mulchmäher]

Nr.	Bauteil
1	Mulchmäher
2	Führungsholm (teilmontiert)
3	Seitenauswurfeinsatz
4	Schraubenbeutel

3.8 "AL-KO inTOUCH Smart Garden" App*

** modellabhängig, siehe technische Daten.*

Der Rasenmäher ist mit einem WLAN-Funkmodul ausgestattet. Dieses ermöglicht die komfortable Steuerung, Einstellung und Überwachung via App von einem mobilen Gerät aus (Smartphone, Tablet).

HINWEIS Das mobile Gerät benötigt für die Nutzung der App eine Internetverbindung.

Die "AL-KO inTOUCH Smart Garden" App ist für Android-basierte Geräte im Google Play Store und für iOS-basierte Geräte im Apple App Store erhältlich:

GET IT ON Google Play | Available on the App Store

Nach Installation der App muss man sich zunächst anmelden oder registrieren. Folgen Sie dann der "Schritt-für-Schritt"-Anleitung.

Die App bietet vielfältige Funktionen wie z. B. Produktregistrierung, Gartentipps, Pflanzenratgeber oder Push-Benachrichtigungen im Fehlerfall.

Weitere Informationen zur "AL-KO inTOUCH Smart Garden" App finden Sie unter:
https://alko-garden.com/smart-connect/

3.9 Smart Button (04)*

** modellabhängig, siehe technische Daten.*

Mit dem Smart Button bringen Sie Ihren Rasenmäher in die AL-KO Smart Cloud und zu den vielfältigen Möglichkeiten des Smart Gardenings:
https://alko-garden.de/smart-gardening-mit-alko/

HINWEIS Hinweis zum WLAN.

- Um AL-KO Smart Gardening nutzen zu können, muss sich der Rasenmäher innerhalb der Reichweite Ihres WLANs befinden.
- Halten Sie den Namen und das Passwort Ihres WLANs bereit.

3.9.1 Anzeige des Ladezustands*

** modellabhängig, siehe technische Daten.*

Der Smart Button signalisiert bereits von Weitem den Ladezustand der Akkus.

Smart Button	Bedeutung
Leuchtet grün.	Akkus geladen.
Leuchtet rot.	Akkus leer.

3.9.2 Rasenmäher mit AL-KO Smart Cloud verbinden

HINWEIS **Hinweis zur IT-Sicherheit.** Aus der AL-KO Smart Cloud bekommt der Rasenmäher automatisch die neuesten Softwareupdates, um Sicherheitslücken zu vermeiden. Dafür ist ein Internetzugang über das WLAN erforderlich.

- Verbinden Sie den Rasenmäher nur über ein gesichertes WLAN mit dem Internet.
- Legen Sie ein sicheres WLAN-Passwort fest.

1. Smartphone vorbereiten:
   - "AL-KO inTOUCH Smart Garden" App installieren (siehe *Kapitel 3.8 ""AL-KO inTOUCH Smart Garden" App*", Seite 17*).
   - App starten.
2. Einrichtungsassistent starten: Smart Button ca. 3 Sekunden lang drücken.
3. Im Einrichtungsassistenten:
   - Smartphone mit dem WLAN des Rasenmähers verbinden.
   - Den Namen des Rasenmähers ändern (optional).
   - Den Namen und das Passwort Ihres WLANs eingeben. Der Rasenmäher verbindet sich mit der AL-KO Smart Cloud.

Smart Button beim Einrichten

Nr.	Smart Button	Bedeutung
Verbindung zur App:		
a.	Pulsiert blau.	Einrichtungsassistent gestartet, wartet auf Verbindung.
b.	Leuchtet dauerhaft blau.	Einrichtungsassistent mit App verbunden.
Verbindung zur AL-KO Smart Cloud über das WLAN des Benutzers:		
c.	Leuchtet blau, rotierend im Uhrzeigersinn.	Verbindungsversuch
d.	Blinkt blau.	Verbunden.
e.	Wechseln zwischen Grün und Blau.	Verbunden mit AL-KO Smart Cloud.
f.	Wechseln zwischen Rot und Blau.	Nicht verbunden. Name und Passwort Ihres WLANs nicht korrekt eingegeben.

Smart Button beim Betrieb

Smart Button	Bedeutung
Leuchtet blau (verblassend).	Verbunden mit AL-KO Smart Cloud. WLAN-Empfang ausreichend.
Leuchtet blau, rotierend.	Verbindung mit AL-KO Smart Cloud unterbrochen. WLAN-Empfang unterbrochen.

3.9.3 Aktionen im "Smart Home" / "Smart Garden" auslösen (IFTTT)

Mit dem Smart Button können Sie bis zu 3 IFTTT-Aktionen auslösen (IFTTT: If This Then That). Auf https://ifttt.com/ müssen Sie diese Aktionen zuvor festlegen (z. B. Steuerung von Geräten im "Smart Home" oder "Smart Garden", Einschalten der Bewässerung, Öffnen des Garagentors). IFTTT-Aktionen können abhängig vom Abonnement-Modell des Anbieters kostenlos oder kostenpflichtig sein.

HINWEIS Detaillierte Informationen zu IFTTT finden Sie unter:
https://alko-garden.de/ifttt-de/

1. Smart Button 1-mal, 2-mal oder 3-mal kurz hintereinander drücken, um die IFTTT-Aktion 1, 2 oder 3 auszulösen.

Smart Button	Bedeutung
Blinkt abwechselnd grün und blau.	IFTTT-Aktion wurde ausgelöst.
Blinkt abwechselnd rot und blau	IFTTT-Aktion konnte nicht ausgelöst werden.

Aufgrund des Zugangs zum Internet und zu "Smart Home" und "Smart Garden" Funktionen ist eine sichere Lagerung des Geräts erforderlich (siehe *Kapitel 11.1 "Akku-Rasenmäher lagern", Seite 28*).

3.9.4 Rasenmäher aktivieren*

** modellabhängig, siehe technische Daten.*

Nach 10 Minuten Nichtbenutzung schaltet der Rasenmäher in den Energiesparmodus. Das Cockpit wird ausgeschaltet.

Zum Aktivieren des Rasenmähers: siehe *Kapitel 5.2 "Cockpit ein- und ausschalten (04, 05)*", Seite 19*.

3.9.5 WLAN-Name und Passwort zurücksetzen*

** modellabhängig, siehe technische Daten.*

1. Smart Button ca. 10 Sekunden lang drücken:

Smart Button	Bedeutung
Leuchtet blau. Dann erlöschend gegen den Uhrzeigersinn.	Rücksetzvorgang
Blinkt blau.	Rücksetzvorgang abgeschlossen.

3.10 "maxRun & smart-drive"-Cockpit (05)*

** modellabhängig, siehe technische Daten.*

Tasten

Nr.	Bedeutung
1	Ein-/Aus-Taste für Cockpit
2	"Eco-Mode"-Taste
3	Minus-Taste: Geschwindigkeit des Radantriebs verringern.
4	Plus-Taste: Geschwindigkeit des Radantriebs erhöhen.

Anzeigen

Nr.	Bedeutung
5	WLAN-Verbindungsanzeige**
6	Ladezustandsanzeige des Akkus 1
7	Ladezustandsanzeige des Akkus 2
8	Fehleranzeige
9	Eingestellte Geschwindigkeit des Radantriebs (7 Stufen)

*** Nur in Funktion bei Modellen mit Smart Button*

4 MONTAGE

Montage: Siehe Montageanleitung.

⚠ WARNUNG! Gefahren durch unvollständige Montage! Der Betrieb eines unvollständig montierten Geräts kann zu schweren Verletzungen führen.

- Das Gerät nur betreiben, wenn es vollständig montiert ist!
- Die Akkus erst in das Gerät einsetzen, wenn es vollständig montiert ist!

5 INBETRIEBNAHME

5.1 Akkus laden

Die Akkus sind teilgeladen. Die Akkus vor dem ersten Gebrauch vollständig aufladen. Die Akkus können in jedem beliebigen Ladezustand geladen werden. Eine Unterbrechung des Ladens schadet den Akkus nicht.

HINWEIS Für detaillierte Informationen die separaten Betriebsanleitungen zu den Akkus und zum Ladegerät beachten.

5.2 Cockpit ein- und ausschalten (04, 05)*

** modellabhängig, siehe technische Daten.*

Voraussetzung: Es ist mindestens 1 Akku eingesteckt.

HINWEIS Der Sicherheitsschlüssel muss für die Stromversorgung des Cockpits und des Radantriebs nicht in die On-Position (Pos. I) gedreht werden.

Zum Einschalten des Cockpits haben Sie folgende Möglichkeiten:

- Smart Button (04/1) kurz drücken.
- Ein-/Aus-Taste (05/1) am Cockpit drücken.
- Das Cockpit schaltet sich automatisch beim Starten des Mähwerksmotors ein (siehe *Kapitel 6.6 "Mähwerk starten und stoppen (17)", Seite 22*).

5.3 Akkus einsetzen und herausziehen (06)

Betreiben Sie Ihren Rasenmäher wahlweise mit einem oder mit zwei Akkus. Bei zwei Akkus erhöht sich die Arbeitsdauer und damit die mähbare Fläche deutlich.

Sie können Akkus mit unterschiedlichem Ladezustand einsetzen. Es wird zuerst der vollere von beiden Akkus entladen, bis er denselben Ladezustand wie der zweite Akku hat. Danach werden beide Akkus gleichmäßig entladen.

ACHTUNG! Beschädigungsgefahr der Akkus. Werden die Akkus nach Gebrauch im Gerät belassen, können sie beschädigt werden.

- Unmittelbar nach Gebrauch die Akkus aus dem Gerät herausziehen und frostgeschützt lagern.
- Akkus erst unmittelbar vor Arbeitsbeginn in das Gerät einsetzen.

Akku einsetzen

1. Akkufachdeckel (06/1) aufklappen (06/a).

2. Akku von oben in einen Akkuschacht (06/2) einschieben (06/b), bis er einrastet.
   Hinweis: *Die Ladezustandsanzeige des Akkus muss oben sein.*
3. Akkufachdeckel zuklappen.

Akku herausziehen

1. Entriegelungstaste am Akku drücken und gedrückt halten.
2. Akku herausziehen.

5.4 Stromversorgung des Mähwerks ein- und ausschalten (07)

Mit dem Schlüsselschalter schalten Sie die Stromversorgung des Mähwerksmotors ein und aus. Der Schlüsselschalter wird mit dem Sicherheitsschlüssel bedient.

⚠ WARNUNG! Verletzungsgefahr. Unbeabsichtigtes Einschalten kann zu schweren Verletzungen führen.

- Immer vor Arbeitspausen und Wartungsarbeiten: Drehen Sie zum Abschalten der Stromversorgung den Sicherheitsschlüssel in die Off-Position und ziehen Sie ihn dann ab.

Stromversorgung zuschalten

1. Akkufachdeckel aufklappen.
2. Sicherheitsschlüssel (07/1) in den Schlüsselschalter einstecken (07/a).
3. Sicherheitsschlüssel in die On-Position (Pos. I) drehen (07/b). Dadurch wird der Mähwerksmotor mit Betriebsspannung versorgt, beginnt aber noch nicht zu arbeiten.
4. Akkufachdeckel zuklappen.
5. Mähwerk einschalten: siehe *Kapitel 6.6 "Mähwerk starten und stoppen (17)", Seite 22*.

Stromversorgung abschalten

1. Sicherheitsschlüssel in die Off-Position (Pos. 0) drehen (07/c) und abziehen (07/d).
2. Unmittelbar nach dem Gebrauch die Akkus aus dem Gerät herausziehen, laden und frostgeschützt lagern. Akkus erst wieder unmittelbar vor dem nächsten Gebrauch in das Gerät einsetzen.

6 BEDIENUNG

⚠ WARNUNG! Verletzungsgefahr. Defekte und außer Kraft gesetzte Sicherheits- und Schutzeinrichtungen können zu schweren Verletzungen führen.

- Prüfen Sie vor dem Einschalten alle Sicherheits- und Schutzeinrichtungen, ob sie vorhanden und funktionsfähig sind!

⚠ WARNUNG! Verletzungsgefahr bei unnormalen Betriebszuständen. Stoppen Sie den Rasenmäher sofort. Ziehen Sie den Sicherheitsschlüssel ab und entfernen Sie die Akkus. Kontrollieren Sie dann, ob alle beweglichen Teile vollständig stillstehen:

- Nach dem Aufprall auf einen Fremdkörper: Prüfen Sie den Rasenmäher auf Beschädigungen und reparieren Sie ihn. Schalten Sie erst danach den Rasenmäher wieder ein und nehmen Sie ihn in Betrieb.
- Wenn der Rasenmäher ungewöhnlich vibriert: Prüfen Sie ihn sofort auf Schäden. Ersetzen oder reparieren Sie beschädigte Teile. Suchen Sie nach lockeren Teilen und befestigen Sie sie wieder.

ACHTUNG! Gefahr der Gerätebeschädigung. Wenn das Schneidmesser blockiert, kann der Motor überlastet werden.

- Reinigen Sie das Mähwerk nach jeder Benutzung.
- Stellen Sie eine höhere Schnitthöhe ein.
- Schneiden Sie höheres Gras und dichteren Bewuchs stufenweise.

6.1 Schnitthöhe einstellen (08, 09)

⚠ VORSICHT! Gefahr von Schnittverletzungen. Gefahr von Schnittverletzungen beim Hineingreifen in das laufende Mähwerk.

- Verstellen Sie die Schnitthöhe nur bei ausgeschaltetem Motor und stillstehendem Mähwerk.

6.1.1 Schnitthöhe einstellen [Rasenmäher] (08)

1. Einstellhebel (08/1) zum Entriegeln leicht nach außen drücken (08/a) und halten.
   - Für niedrigen Rasen: Einstellhebel in Richtung Vorderrad schieben (08/b).
   - Für höheren Rasen: Einstellhebel in Richtung Hinterrad schieben (08/b).

- Die gewünschte Schnitthöhe an der Skala ablesen.

2. Einstellhebel loslassen, sodass er in der gewünschten Stufe einrastet.

6.1.2 Schnitthöhe einstellen [Mulchmäher] (09)

Der Mulchmäher hat zwei Einstellhebel für die Schnitthöhe. Der Einstellhebel (09/1) verstellt die Höhe der Hinterräder. Der Einstellhebel (09/2) verstellt die Höhe der Vorderräder.

1. Einstellhebel zum Entriegeln leicht nach innen drücken (09/a) und halten.
   - Für niedrigen Rasen: Einstellhebel in Richtung Vorderrad schieben (09/b).
   - Für höheren Rasen: Einstellhebel in Richtung Hinterrad schieben (09/b). ***Hinweis:*** *Gehäuse des Mulchmähers am hinteren oder vorderen Tragegriff unterstützend nach oben heben.*
   - Die gewünschte Schnitthöhe an der Skala ablesen.
2. Einstellhebel loslassen, sodass er in der gewünschten Stufe einrastet.

6.2 Mähen mit Grasfangbox (10, 11)*

** modellabhängig, siehe technische Daten.*

Das Gerät kann mit und ohne Grasfangbox betrieben werden.

Grasfangbox einhängen (10)

1. Sicherstellen, dass das Gerät ausgeschaltet ist und das Mähwerk stillsteht.
2. Prallklappe (10/1) anheben (10/a).
3. Grasfangbox (10/2) in die Halter einhängen (10/b).
4. Prallklappe loslassen.

Füllstand prüfen (10, 11)

Die Füllstandsanzeige (10/3, 11/1) wird durch den Luftstrom beim Mähen nach oben gedrückt (11/a). Ist die Grasfangbox (11/2) voll, liegt die Füllstandsanzeige an der Grasfangbox an (11/b). Die Grasfangbox muss geleert werden.

Grasfangbox aushängen und leeren (10)

⚠ VORSICHT! Gefahr von Schnittverletzungen. Gefahr von Schnittverletzungen beim Hineingreifen in das laufende Mähwerk.

- Nehmen Sie die Grasfangbox nur ab, wenn das Mähwerk stillsteht.

HINWEIS Reinigen Sie beim Leeren der Grasfangbox auch die Ausblaslöcher der Füllstandsanzeige, damit diese weiter einwandfrei funktioniert.

1. Sicherstellen, dass das Gerät ausgeschaltet ist und das Mähwerk stillsteht.
2. Prallklappe (10/1) anheben.
3. Grasfangbox (10/2) aus den Haltern herausheben und nach hinten abnehmen.
4. Grasfangbox leeren.
5. Ausblaslöcher (10/3) der Füllstandsanzeige reinigen.
6. Grasfangbox einhängen (s. o.).

6.3 Mulchen mit Mulchkeil (12, 13)*

** modellabhängig, siehe technische Daten.*

Beim Mulchen wird das Schnittgut nicht aufgesammelt, sondern verbleibt auf dem Rasen. Der Mulch schützt den Boden vor dem Austrocknen und versorgt ihn mit Nährstoffen. Die besten Ergebnisse werden durch regelmäßigen Rückschnitt um ca. 2 cm erreicht. Nur junges Gras mit weichem Blattgewebe verrottet schnell.

- Grashöhe vor dem Mulchen: max. 8 cm
- Grashöhe nach dem Mulchen: min. 4 cm

HINWEIS Schrittgeschwindigkeit dem Mulchen anpassen, nicht zu schnell gehen.

Mulchkeil einsetzen (12)

⚠ VORSICHT! Gefahr von Schnittverletzungen. Gefahr von Schnittverletzungen beim Hineingreifen in das laufende Mähwerk.

- Schalten Sie das Gerät aus und ziehen Sie den Sicherheits-Steckschlüssel ab, bevor Sie den Mulchkeil einsetzen bzw. entfernen.

ACHTUNG! Gefahr der Gerätebeschädigung. Rastet der Mulchkeil nicht ein, können Mulchkeil und Mähwerk beschädigt werden.

- Achten Sie darauf, dass die Verriegelung einrastet.

1. Gerät ausschalten: Sicherheitsschlüssel in die Off-Position (Pos. 0) drehen und abziehen.
2. Grasfangbox aushängen.
3. Prallklappe (12/1) anheben (12/a).
4. Mulchkeil (12/2) in den Auswurfschacht (12/3) einschieben (12/b), bis die Verriegelung einrastet.

Mulchkeil entfernen (13)

1. Gerät ausschalten: Sicherheitsschlüssel in die Off-Position (Pos. 0) drehen und abziehen.
2. Prallklappe anheben.
3. Verriegelung (13/1) am Mulchkeil durch festes Umfassen des Griffes (13/2) lösen (13/a).
4. Mulchkeil (13/3) herausziehen (13/b).

6.4 Mähen mit Seitenauswurf (14, 15)*

** modellabhängig, siehe technische Daten.*

⚠ VORSICHT! Gefahr von Schnittverletzungen. Gefahr von Schnittverletzungen beim Hineingreifen in das laufende Mähwerk.

- Setzen Sie den Seitenauswurfeinsatz nur ein, bzw. entfernen Sie ihn nur, wenn Motor und Mähwerk stillstehen.

Seitenauswurfeinsatz einsetzen

1. Gerät ausschalten: Sicherheitsschlüssel in die Off-Position (Pos. 0) drehen und abziehen.
2. Grasfangbox abnehmen und Mulchkeil einsetzen, siehe *Kapitel 6.3 "Mulchen mit Mulchkeil (12, 13)*", Seite 21*.
3. Entriegelungshebel (14/1, 15/1) der Seitenauswurfklappe drücken.
4. Seitenauswurfklappe (14/2, 15/2) aufklappen (14/a, 15/a) und festhalten.
5. Seitenauswurfeinsatz (14/3, 15/3) einschieben (14/b, 15/b).
6. Seitenauswurfklappe langsam schließen. Die Seitenauswurfklappe sichert den Seitenauswurfeinsatz vor dem Herausfallen.

Seitenauswurfeinsatz entfernen

1. Gerät ausschalten: Sicherheitsschlüssel in die Off-Position (Pos. 0) drehen und abziehen.
2. Seitenauswurfklappe aufklappen und festhalten.
3. Seitenauswurfeinsatz herausziehen und Seitenauswurfklappe schließen.
4. Mulchkeil entfernen und Grasfangbox einsetzen.

6.5 Führungsholm an Körpergröße anpassen (16)*

** modellabhängig, siehe technische Daten.*

1. Die Schnellspanner (16/1) an den Drehgelenken (16/2) abklappen (16/a).
2. Führungsholm (16/3) um die Drehgelenke bis zur gewünschten Höhe drehen (16/b).
3. Die Schnellspanner festklappen.

6.6 Mähwerk starten und stoppen (17)

Das Mähwerk nur auf ebenem Untergrund, nicht in hohem Gras starten. Der Untergrund muss frei von Fremdkörpern wie z. B. Steinen sein. Das Gerät zum Starten nicht anheben oder kippen.

ACHTUNG! Gefahr der Gerätebeschädigung. Durch mehrmaliges kurz aufeinanderfolgendes Ein-/Ausschalten werden Motor und Mähwerk beschädigt.

- Schalten Sie den Motor nur ein, wenn das Mähwerk stillsteht.

HINWEIS Erlaubte Bedienposition: Sie stehen hinter dem Rasenmäher und umfassen mit beiden Händen den Führungsholm.

Mähwerk starten

1. Falls noch nicht geschehen: Stromversorgung zuschalten (siehe *Kapitel 5.4 "Stromversorgung des Mähwerks ein- und ausschalten (07)", Seite 20*).
2. Start-Taster (17/1) drücken und gedrückt halten.
3. Sicherheitsbügel (17/2) zum Führungsholm (17/3) ziehen (17/a). Das Mähwerk wird gestartet.
4. Start-Taster loslassen und dabei den Sicherheitsbügel weiter festhalten.

HINWEIS Der Sicherheitsbügel rastet nicht ein. Halten Sie ihn während der gesamten Arbeitsdauer am Führungsholm fest.

Mähwerk stoppen

1. Sicherheitsbügel loslassen. Dieser geht automatisch in die Ausgangsstellung.
2. Stillstand des Mähwerks abwarten.
3. Stromversorgung abschalten (siehe *Kapitel 5.4 "Stromversorgung des Mähwerks ein- und ausschalten (07)", Seite 20*).

⚠ VORSICHT! Gefahr von Schnittverletzungen. Gefahr von Schnittverletzungen beim Hineingreifen in das laufende Mähwerk.

- Warten Sie, bis das Mähwerk stillsteht.
- Vor allen Wartungs- und Pflegearbeiten: Schalten Sie das Gerät aus und warten Sie, bis das Mähwerk stillsteht. Ziehen Sie den Sicherheitsschlüssel ab und entfernen Sie die Akkus.

6.7 Radantrieb ein- und ausschalten (18)*

** modellabhängig, siehe technische Daten.*

Sie können den Radantrieb einschalten, um den Rasenmäher zwischen zwei Arbeitsbereichen oder zum Aufbewahrungsort zu bewegen. Das Einschalten des Mähwerks ist dafür nicht notwendig.

HINWEIS Der Sicherheitsschlüssel muss für die Stromversorgung des Cockpits und des Radantriebs nicht in die On-Position (Pos. I) gedreht werden.

Radantrieb einschalten

1. Akku einsetzen.
2. Schaltbügel für Radantrieb (18/1) gegen den Führungsholm (18/2) drücken (18/a) und festhalten. Der Schaltbügel für Radantrieb rastet nicht ein.

Radantrieb ausschalten

1. Schaltbügel für Radantrieb loslassen. Dieser geht automatisch in die Ausgangsstellung.

6.8 Radantrieb – Geschwindigkeit ändern (19)*

** modellabhängig, siehe technische Daten.*

Über das Cockpit passen Sie die Fahrgeschwindigkeit des Rasenmähers stufenweise –in 7 Stufen– an. Der Radantrieb muss zuvor eingeschaltet worden sein, siehe *Kapitel 6.7 "Radantrieb ein- und ausschalten (18)*", Seite 22*.

1. Cockpit einschalten (siehe *Kapitel 5.2 "Cockpit ein- und ausschalten (04, 05)*", Seite 19*).
2. Geschwindigkeit verringern: Minus-Taste (19/1) drücken.
   Oder:
3. Geschwindigkeit erhöhen: Plus-Taste (19/2) drücken.

6.9 Eco-Mode ein- und ausschalten (19)*

** modellabhängig, siehe technische Daten.*

Im Eco-Mode wird die Motordrehzahl verringert. Dadurch erhöht sich die Betriebsdauer der Akkus.

1. Cockpit einschalten (siehe *Kapitel 5.2 "Cockpit ein- und ausschalten (04, 05)*", Seite 19*).
2. Eco-Mode einschalten: "Eco-Mode"-Taste (19/3) drücken. Taste leuchtet.
3. Eco-Mode ausschalten: "Eco-Mode"-Taste erneut drücken. Taste erlischt.

7 ARBEITSHINWEISE

Beachten Sie die Sicherheitshinweise!

HINWEIS Beachten Sie die örtlichen Festlegungen, wann ein Rasenmäher betrieben werden darf.

- Auf Gegenstände im Gras achten und aus dem Arbeitsbereich entfernen.
- Nur bei guten Sichtverhältnissen mähen.
- Nur mit scharfem Schneidmesser mähen.
- Gerät nur am Führungsholm steuern.
- Gerät nur im Schritttempo bewegen.
- Gerät immer quer zum Hang bewegen. Rasenmäher nicht hangauf- oder hangabwärts und an Hängen mit mehr als 10° Neigung benutzen. Erhöhte Vorsicht bei Änderung der Arbeitsrichtung.

Schnittleistung bzw. Laufzeit der Akkus

- Die Schnittleistung, bzw. die Fläche, die gemäht werden kann, ist abhängig von den Eigenschaften des Rasens. Faktoren wie die Länge des Grases, die Grasdichte, die gewählte Schnitthöhe und ein feuchter Rasen wirken sich auf die Schnittleistung aus.
- Eine optimale Betriebszeit wird durch häufiges Mähen und damit kurz gehaltenen Rasen erreicht.
- Häufiges Ein- und Ausschalten des Rasenmähers während des Mähvorgangs reduziert ebenso die Schnittleistung wie nicht voll aufgeladene Akkus.
- Das Zuschalten des Radantriebs* verringern die Schnittleistung bzw. die Laufzeit der Akkus.
- Zur Optimierung der Schnittleistung wird empfohlen, den Rasen oft zu mähen, eine hohe Schnitthöhe einzustellen und das Gerät im Schritttempo zu bewegen.

HINWEIS Um die Laufzeit zu verlängern, können zusätzliche Akkus erworben werden.

** modellabhängig, siehe technische Daten.*

Tipps zum Mähen

- Schnitthöhe gleichbleibend 3–5 cm, nicht mehr als die Hälfte der Rasenhöhe abmähen.
- Rasenmäher nicht überlasten! Sinkt die Motordrehzahl durch langes, schweres Gras merklich, Schnitthöhe vergrößern und mehrfach mähen.
- Wind und Sonne können den Rasen nach dem Mähen austrocknen, daher am späten Nachmittag mähen.

8 WARTUNG UND PFLEGE

⚠ GEFAHR! Lebensgefahr durch unsachgemäße Wartung. Wartungsarbeiten durch unqualifizierte Personen, die Verwendung nicht zugelassener Ersatzteile sowie das Entfernen oder Abändern von Sicherheitseinrichtungen können im Betrieb zu schweren Verletzungen und sogar zum Tode führen.

- Entfernen Sie keine Sicherheitseinrichtungen und setzen Sie diese nicht außer Funktion.
- Verwenden Sie nur zugelassene Original-Ersatzteile.
- Sorgen Sie durch regelmäßige und sachgerechte Wartung dafür, dass sich das Gerät in einem funktionsfähigen und sauberen Zustand befindet.

⚠ WARNUNG! Gefahr von Schnittverletzungen. Gefahr von Schnittverletzungen beim Hineingreifen in scharfkantige und sich bewegende Geräteteile sowie in Schneidwerkzeuge.

- Schalten Sie vor Wartungs-, Pflege- und Reinigungsarbeiten immer das Gerät aus. Ziehen Sie den Sicherheitsschlüssel ab und entfernen Sie die Akkus!
- Tragen Sie bei Wartungs-, Pflege- und Reinigungsarbeiten immer Schutzhandschuhe.

⚠ WARNUNG! Verletzungsgefahr bei Wartungsarbeiten. Eine unsachgemäße Wartung kann zu schweren Verletzungen und zu einer Beschädigung des Geräts führen.

- Reparaturen am Gerät nur von Fachbetrieben durchführen lassen.

8.1 Regelmäßige Wartungsarbeiten

- Sorgen Sie dafür, dass alle Muttern, Bolzen und Schrauben fest angezogen sind und das Gerät in einem sicheren Arbeitszustand ist.
- Grasfangbox regelmäßig auf Funktion und Verschleiß prüfen.

8.2 Gerät und Mähwerk reinigen

ACHTUNG! Gefahr durch Wasser. Wasser im Gerät führt zu Kurzschlüssen und Zerstörung der elektrischen Bauteile.

- Spritzen Sie das Gerät nicht mit Wasser ab.
- Benutzen Sie zum Reinigen ausschließlich einen Handfeger oder eine Bürste.

1. Motor stoppen.
2. Akkus herausziehen.
3. Grasfangbox aushängen.
4. Gerät kippen und Mähwerk reinigen.

8.3 Schneidmesser kontrollieren und erneuern

⚠ WARNUNG! Schwere Verletzungen durch wegschleudernde Messerteile. Ein abgenutztes, gerissenes oder beschädigtes Schneidmesser kann brechen, und seine Teile können zu gefährlichen Geschossen werden.

- Kontrollieren Sie das Schneidmesser regelmäßig auf Beschädigungen.
- Benutzen Sie den Rasenmäher nicht, wenn das Schneidmesser abgenutzt oder beschädigt ist.
- Lassen Sie stumpfe oder beschädigte Schneidmesser nur von einer Servicestelle des Herstellers oder einem autorisierten Fachbetrieb schärfen bzw. erneuern.
- Beachten Sie bei der Wartung des Schneidmessers, dass das Schneidmesser auch bei ausgeschalteter Stromquelle bewegt werden kann.
- Seien Sie beim Einstellen der Maschine vorsichtig, um ein Einklemmen der Finger zwischen den beweglichen Schneidmessern und festen Teilen der Maschine zu verhindern.
- Um Vibrationen zu vermeiden, müssen Schneidmesser und Messerschraube immer zusammen ausgetauscht werden.
- Nachgeschliffene Schneidmesser müssen ausgewuchtet sein. Nicht ausgewuchtete Schneidmesser führen zu starken Vibrationen und beschädigen den Mäher.

8.4 Bowdenzug des Radantriebs einstellen (20)*

** modellabhängig, siehe technische Daten.*

Der Bowdenzug des Radantriebs verlängert sich mit der Zeit. Lässt sich bei laufendem Motor der Radantrieb nicht mehr einschalten, ist der Bowdenzug zu lang geworden und muss gestrafft werden.

⚠ VORSICHT! Verletzungsgefahr. Scharfkantige und sich bewegende Geräteteile (z. B. Schneidmesser) sowie ein plötzlich anfahrender Rasenmäher können zu Verletzungen führen.

- Stellen Sie den Bowdenzug nur bei ausgeschaltetem Motor und stillstehenden Mähwerk ein.

1. Stromversorgung abschalten und Akkus herausziehen (siehe *Kapitel 5.4 "Stromversorgung des Mähwerks ein- und ausschalten (07)", Seite 20*).
2. Verstellteil (20/1) am Bowdenzug (20/2) soweit in Pfeilrichtung drehen, d. h. entgegen des Uhrzeigersinns, bis der Bowdenzug zwischen dem Schaltbügel (20/3) für den Radantrieb und dem Haltepunkt (20/4) gestrafft ist.
3. Zum Prüfen der Bowdenzugeinstellung: das Gerät einschalten, den Motor starten und versuchen, den Radantrieb einzuschalten.
4. Wird der Radantrieb nicht eingeschaltet: Die vorhergehenden Schritte wiederholen.

Ist das Einstellen des Bowdenzugs nicht erfolgreich: Servicestelle des Herstellers aufsuchen.

8.5 Reparaturarbeiten

⚠ WARNUNG! Verletzungsgefahr bei Reparaturarbeiten. Unsachgemäße Reparaturen können zu schweren Verletzungen und Beschädigungen des Geräts führen.

- Lassen Sie Reparaturarbeiten nur von Servicestellen des Herstellers oder von autorisierten Fachbetrieben durchführen!

In folgenden Fällen eine Servicestelle des Herstellers aufsuchen:

- Motor startet nicht mehr.
- Gerät ist auf ein Hindernis aufgefahren.
- Schneidmesser und/oder Motorwelle sind verbogen.
- Gerät vibriert und läuft unruhig.
- Akkus sind ausgelaufen oder beschädigt.

8.6 USB-Schnittstelle (21)*

** modellabhängig, siehe technische Daten.*

Die USB-Schnittstelle (21/1) ist bei allen in dieser Betriebsanleitung beschriebenen Rasenmähern vorhanden, aber nur bei den smarten Rasenmähern für Softwareupdates verwendbar. Sie ist nicht zum Laden von Akkus geeignet.

ACHTUNG! Gefahr der Gerätebeschädigung. Die Akkus mobiler Geräte (z. B. Smartphones) werden zerstört, wenn sie an die USB-Schnittstelle angesteckt werden.

- Stecken Sie keine mobilen Geräte mit Akku an diese Schnittstelle an.

9 HILFE BEI STÖRUNGEN

⚠ VORSICHT! Verletzungsgefahr. Scharfkantige und sich bewegende Geräteteile können zu Verletzungen führen.

- Tragen Sie bei Wartungs-, Pflege- und Reinigungsarbeiten immer Schutzhandschuhe!

HINWEIS Wenden Sie sich bei Störungen, die nicht in dieser Tabelle aufgeführt sind oder nicht selbst behoben werden können, an unseren Kundendienst.

Störung	Ursache	Beseitigung
Motor läuft nicht.	Stromversorgung am Schlüsselschalter ist ausgeschaltet.	Stromversorgung am Schlüsselschalter einschalten.
	Akku fehlt oder sitzt nicht richtig.	Akku richtig einsetzen.
	Akku ist leer.	Akku laden.
	Schneidmesser ist blockiert.	■ Messer von Störungen befreien. ■ Rasenmäher auf niedrigem Rasen starten.
	Kabel oder Schalter sind defekt.	Gerät nicht betreiben! Servicestelle des Herstellers aufsuchen.
Motorleistung lässt nach.	Akku ist leer.	Akku laden.
	Schneidmesser ist stumpf.	Schneidmesser bei einer Servicestelle des Herstellers schärfen lassen.
	Zu viel Gras ist im Auswurf.	■ Gras entfernen. ■ Prallklappe reinigen.

Störung	Ursache	Beseitigung
Motor bleibt während des Mähens stehen.	Schneidmesser ist stumpf.	Schneidmesser bei einer Servicestelle des Herstellers schärfen lassen.
	Motors ist überlastet.	Akku-Rasenmäher ausschalten, auf ebenen Grund oder niedriges Gras stellen und erneut starten.
Grasfangbox füllt nicht ausreichend	Rasen ist feucht.	Rasen trocknen lassen.
	Grasfangbox ist verstopft.	Gitter der Grasfangbox reinigen.
	Zu viel Gras ist im Auswurfkanal oder im Gehäuse.	■ Auswurfkanal / Gehäuse reinigen ■ Schnitthöhe korrigieren
	Schneidmesser ist stumpf.	Schneidmesser bei einer Servicestelle des Herstellers schärfen lassen.
Akku-Betriebszeit fällt deutlich ab.	Schnitthöhe ist zu niedrig.	Schnitt höher einstellen
	Gras ist zu hoch oder zu feucht.	Bedingungen verbessern: trocknen lassen, Schnitt höher einstellen
	Mähgeschwindigkeit ist zu hoch.	■ Mähgeschwindigkeit verlangsamen ■ Auswurfkanal / Gehäuse reinigen, das Schneidmesser muss frei drehbar sein.
	Mähen mit voller Grasfangbox	Grasfangbox leeren und Auswurfkanal reinigen.
	Lebensdauer des Akkus ist abgelaufen.	Akku ersetzen. Nur Original-Zubehör vom Hersteller verwenden.
Akku lässt sich nicht laden.	Akkukontakte sind verschmutzt.	Akkukontakte mit einem nichtmetallischen Gegenstand reinigen und mit einem Kontaktspray einsprühen. **Achtung:** *Die Akkukontakte nicht mit einem metallischen Gegenstand kurzschließen!*
	Akku oder Ladegerät sind defekt.	Ersatzteile beim Hersteller bestellen.
	Akku ist zu heiß.	Akku abkühlen lassen.
Cockpit ist eingeschaltet aber Motor läuft nicht.*	Stromversorgung am Schlüsselschalter ist ausgeschaltet.	Stromversorgung am Schlüsselschalter einschalten.
Fehleranzeige am Cockpit leuchtet.*	Akku sitzt nicht richtig.	Akku richtig einsetzen.
Fehlermeldungen am Smart Button*	Ursachen und Beseitigung: siehe *Kapitel 3.9 "Smart Button (04)*", Seite 17*.	

** modellabhängig, siehe technische Daten.*

10 TRANSPORT

10.1 Gerät transportieren

ACHTUNG! Gefahr der Mähwerksbeschädigung. Bei niedrigster Schnitthöhe kann das Mähwerk beim Fahren über Stufen, Kanten oder Bordsteine beschädigt werden.

- Stellen Sie für den Transport die Schnitthöhe auf die höchste Stufe.

1. Mähwerk stoppen und warten, bis es stillsteht.
2. Höchste Schnitthöhe einstellen.
3. Schlüsselschalter in die Off-Position (Pos. 0) drehen.

Gerät zwischen zwei Arbeitsbereichen transportieren

- Gerät mit höchster Schnitthöhe zum Arbeitsbereich fahren.
- Zum leichteren Fahren den Radantrieb* zuschalten.
- Zum Tragen des Geräts den Führungsholm und den Fronttragegriff* benutzen.

** modellabhängig, siehe technische Daten.*

Gerät in einem Fahrzeug transportieren

- Akkus entfernen.
- Führungsholm einklappen.
- Gerät im Fahrzeug gegen Umkippen und Verrutschen sichern.
- Gerät vor Stößen durch umliegende Gegenstände sichern.
- Keine Gegenstände auf das Gerät stellen.

10.2 Akkus transportieren

Führen Sie vor dem Transport folgende Maßnahmen durch:

1. Gerät ausschalten.
2. Akkus aus dem Gerät entfernen.
3. Akkus vorschriftsgemäß verpacken (s. u.).

HINWEIS Die Nennenergie des Akkus beträgt mehr als 100 Wh! Deshalb die nachfolgenden Transporthinweise beachten!

Der enthaltene Li-Ion Akku unterliegt dem Gefahrgutrecht, kann jedoch unter vereinfachten Bedingungen transportiert werden:

- Durch den privaten Benutzer kann der Akku ohne weitere Auflagen auf der Straße transportiert werden, sofern dieser einzelhandelsgerecht verpackt ist und der Transport Privatzwecken dient.
- Gewerbliche Nutzer, welche den Transport in Verbindung mit ihrer Haupttätigkeit durchführen (z. B. Lieferungen von und zu Baustellen oder Vorführungen), können diese Vereinfachung ebenfalls in Anspruch nehmen.

In beiden o. g. Fällen müssen zwingend Vorkehrungen getroffen werden, um ein Freiwerden des Inhalts zu verhindern. In anderen Fällen sind die Vorschriften des Gefahrgutrechts zwingend einzuhalten! Bei Nichtbeachtung drohen dem Absender und ggf. dem Beförderer empfindliche Strafen.

Weitere Hinweise zu Beförderung und Versand

- Lithium-Ionen-Akkus nur im unbeschädigtem Zustand transportieren bzw. versenden!
- Zum Transport des Akkus ausschließlich den Original-Karton oder einen geeigneten Gefahrgutkarton (nicht erforderlich bei Akkus mit weniger als 100 Wh Nennenergie) verwenden.
- Offene Akkukontakte abkleben, um einen Kurzschluss zu verhindern.
- Den Akku innerhalb der Verpackung vor Verrutschen sichern, um Beschädigungen am Akku zu verhindern.
- Die korrekte Kennzeichnung und Dokumentation der Sendung beim Transport bzw. Versand (z. B. durch Paketdienst oder Spedition) sicherstellen.
- Sich vorab informieren, ob ein Transport mit dem gewählten Dienstleister möglich ist, und die Sendung anzeigen.

Wir empfehlen die Hinzuziehung eines Gefahrgut-Fachmanns zur Vorbereitung des Versands. Auch eventuelle weiterführende nationale Vorschriften beachten.

11 LAGERUNG

- Nach jedem Gebrauch das Gerät gründlich reinigen und – falls vorhanden – alle Schutzabdeckungen anbringen.
- Notwendige Wartungsarbeiten durchführen.
- Gerät an einem trockenen, abschließbaren Platz und außerhalb der Reichweite von Kindern aufbewahren.

11.1 Akku-Rasenmäher lagern

⚠ VORSICHT! Verletzungsgefahr bei der Lagerung. Es besteht Verletzungsgefahr durch scharfkantige Geräteteile am gelagerten Gerät.

- Lagern Sie das Gerät unzugänglich für Kinder und unbefugte Personen.
- Lagern Sie das Gerät nur, wenn die Akkus entfernt sind.

ACHTUNG! Einbruchsgefahr und Verlust persönlicher Daten*. Der Rasenmäher greift auf das Internet zu und kann Geräte im "Smart Home" und "Smart Garden" steuern.

- Lagern Sie das Gerät nur ohne Akkus und gut gesichert vor dem Zugriff unbefugter Personen.

** modellabhängig, siehe technische Daten.*

1. Gerät ausschalten: Sicherheits-Steckschlüssel abziehen.
2. Schnitthöhe auf die höchste Stufe stellen.
3. Akkus herausziehen.
4. Motor und gesamtes Gerät abkühlen lassen.
5. Reinigung:
   - Gerät gründlich reinigen.
   - Grasfangbox leeren und Auswurfkanal reinigen.
6. Konservierung:
   - Alle Metallteile zum Korrosionsschutz dünn mit Öl oder Silikon einreiben.
7. Führungsholm einklappen.
8. Gerät an einem trockenen, sauberen und frostgeschützten Ort aufbewahren.
   - Mit einer atmungsaktiven Plane zum Schutz vor Staub abdecken.
   - Keine Kunststofffolie verwenden, um einen Feuchtigkeitsstau zu vermeiden.
9. **HINWEIS!** *Lagertemperatur des Rasenmähers: siehe Technische Daten.*

11.2 Akku und Ladegerät lagern

⚠ GEFAHR! Gefahr von Explosionen und Bränden! Personen werden getötet oder schwer verletzt, wenn der Akku explodiert, weil er vor offenen Flammen oder Hitzequellen gelagert wurde.

- Lagern Sie den Akku kühl und trocken, jedoch nicht vor offenen Flammen oder Hitzequellen.

HINWEIS Der Akku ist beim Aufladen aufgrund der automatischen Erkennung des Ladezustandes vor Überladen geschützt und kann somit einige Zeit, jedoch nicht auf Dauer, mit dem Ladegerät verbunden verbleiben.

HINWEIS Die separaten Betriebsanleitungen zum Akku und zum Ladegerät beachten.

- Lagern Sie den Akku an einem trockenen, frostfreien Ort bei einer Lagertemperatur von 0 °C – 25 °C und mit einem Ladezustand von ca. 40 – 60 %.
- Lagern Sie den Akku wegen Kurzschlussgefahr nicht in der Nähe metallischer oder säurehaltiger Gegenstände.

12 ENTSORGUNG

Nur für EU-Länder:

Gemäß der Europäischen Richtlinie 2012/19/EU über Elektro-und Elektronik-Altgeräte und ihrer Umsetzung in nationales Recht müssen nicht mehr gebrauchsfähige Ladegeräte getrennt gesammelt und einer umweltgerechten Wiederverwertung zugeführt werden.

Bei unsachgemäßer Entsorgung können Elektro- und Elektronik-Altgeräte aufgrund des möglichen Vorhandenseins gefährlicher Stoffe schädliche Auswirkungen auf die Umwelt und die menschliche Gesundheit haben.

Hinweise zum Elektro- und Elektronikgerätegesetz (ElektroG)



- Elektro- und Elektronik-Altgeräte gehören nicht in den Hausmüll, sondern sind einer getrennten Erfassung bzw. Entsorgung zuzuführen!
- Altbatterien oder -akkus, welche nicht fest im Altgerät verbaut sind, müssen vor der Abgabe entnommen werden! Deren Entsorgung wird über das Batteriegesetz geregelt.
- Besitzer bzw. Nutzer von Elektro- und Elektronikgeräten sind nach deren Gebrauch gesetzlich zur Rückgabe verpflichtet.
- Der Endnutzer trägt die Eigenverantwortung für das Löschen seiner personenbezogenen Daten auf dem zu entsorgenden Altgerät!

Das Symbol der durchgestrichenen Mülltonne bedeutet, dass Elektro- und Elektronikaltgeräte nicht über den Hausmüll entsorgt werden dürfen.

Elektro- und Elektronikaltgeräte können bei folgenden Stellen unentgeltlich abgegeben werden:

- Öffentlich-rechtliche Entsorgungs- bzw. Sammelstellen (z. B. kommunale Bauhöfe)
- Verkaufsstellen von Elektrogeräten (stationär und online), sofern Händler zur Rücknahme verpflichtet sind oder diese freiwillig anbieten.

Diese Aussagen gelten nur für Geräte, die in den Ländern der Europäischen Union installiert und verkauft werden und die der Europäischen Richtlinie 2012/19/EU unterliegen. In Ländern außerhalb der Europäischen Union können davon abweichende Bestimmungen für die Entsorgung von Elektro- und Elektronik-Altgeräten gelten.

Hinweise zum Batteriegesetz (BattG)



- Altbatterien und -akkus gehören nicht in den Hausmüll, sondern sind einer getrennten Erfassung bzw. Entsorgung zuzuführen!
- Zur sicheren Entnahme von Batterien oder Akkus aus dem Elektrogerät und für Informationen über deren Typ bzw. chemisches System beachten Sie die weiteren Angaben innerhalb der Bedienungs- bzw. Montageanleitung.
- Besitzer bzw. Nutzer von Batterien und Akkus sind nach deren Gebrauch gesetzlich zur Rückgabe verpflichtet. Die Rückgabe beschränkt sich auf die Abgabe von haushaltsüblichen Mengen.

Altbatterien können Schadstoffe oder Schwermetalle enthalten, die der Umwelt und der Gesundheit Schaden zufügen können. Eine Verwertung der Altbatterien und Nutzung der darin enthaltenen Ressourcen trägt zum Schutz dieser beiden wichtigen Güter bei.

Das Symbol der durchgestrichenen Mülltonne bedeutet, dass Batterien und Akkus nicht über den Hausmüll entsorgt werden dürfen.

Befinden sich zudem die Zeichen Hg, Cd oder Pb unterhalb der Mülltonne, so steht dies für Folgendes:

- Hg: Batterie enthält mehr als 0,0005 % Quecksilber
- Cd: Batterie enthält mehr als 0,002 % Cadmium
- Pb: Batterie enthält mehr als 0,004 % Blei

Akkus und Batterien können bei folgenden Stellen unentgeltlich abgeben werden:

- Öffentlich-rechtliche Entsorgungs- bzw. Sammelstellen (z. B. kommunale Bauhöfe)
- Verkaufsstellen von Batterien und Akkus
- Rücknahmestellen des gemeinsamen Rücknahmesystems für Geräte-Altbatterien
- Rücknahmestelle des Herstellers (falls nicht Mitglied des gemeinsamen Rücknahmesystems)

Diese Aussagen sind nur gültig für Akkus und Batterien, die in den Ländern der Europäischen Union verkauft werden und die der Europäischen Verordnung (EU) 2023/1542 unterliegen. In Ländern außerhalb der Europäischen Union können davon abweichende Bestimmungen für die Entsorgung von Akkus und Batterien gelten.

Gilt nur für Deutschland:

Informationen zur Rücknahme von Elektro-Altgeräten für private Haushalte

Wie im Folgenden näher beschrieben, sind bestimmte Vertreiber zur unentgeltlichen Rücknahme von Altgeräten verpflichtet.

Vertreiber mit einer Verkaufsfläche für Elektro- und Elektronikgeräte von mindestens 400 Quadratmetern sowie Vertreiber von Lebensmitteln mit einer Gesamtverkaufsfläche von mindestens 800 Quadratmetern, die mehrmals im Kalenderjahr oder dauerhaft Elektro- und Elektronikgeräte anbieten und auf dem Markt bereitstellen, sind verpflichtet,

1. bei der Abgabe eines neuen Elektro- oder Elektronikgerätes an einen Endnutzer ein Altgerät des Endnutzers der gleichen Geräteart, das im Wesentlichen die gleichen Funktionen wie das neue Gerät erfüllt, am Ort der Abgabe oder in unmittelbarer Nähe hierzu unentgeltlich zurückzunehmen; Ort der Abgabe ist auch der private Haushalt, sofern dort durch Auslieferung die Abgabe erfolgt: in diesem Fall ist die Abholung des Altgerätes für den Endnutzer unentgeltlich; und
2. auf Verlangen des Endnutzers Altgeräte, die in keiner äußeren Abmessung größer als 25 Zentimeter sind, im Einzelhandelsgeschäft oder in unmittelbarer Nähe hierzu unentgeltlich zurückzunehmen; die Rücknahme darf nicht an den Kauf eines Elektro- oder Elektronikgerätes geknüpft werden und ist auf drei Altgeräte pro Geräteart beschränkt.

Der Vertreiber hat beim Abschluss des Kaufvertrages für das neue Elektro- oder Elektronikgerät den Endnutzer über die Möglichkeit zur unentgeltlichen Rückgabe bzw. Abholung des Altgerätes zu informieren und den Endnutzer nach seiner Absicht zu befragen, ob bei der Auslieferung des neuen Geräts ein Altgerät zurückgegeben wird.

Dies gilt auch bei Vertrieb unter Verwendung von Fernkommunikationsmitteln, wenn die Lager- und Versandflächen für Elektro- und Elektronikgeräte mindestens 400 m² betragen oder die gesamten Lager- und Versandflächen mindestens 800 m² betragen wobei die unentgeltliche Abholung auf Elektro- und Elektronikgeräte der Kategorien 1 (Wärmeüberträger), 2 (Bildschirmgeräte) und 4 (Großgeräte mit mindestens einer äußeren Abmessung über 50 Zentimeter) beschränkt ist. Für alle übrigen Elektro- und Elektronikgeräte muss der Vertreiber geeignete Rückgabemöglichkeiten in zumutbarer Entfernung zum jeweiligen Endnutzer gewährleisten; das gilt auch für Altgeräte, die in keiner äußeren Abmessung größer als 25 Zentimeter sind, die der Endnutzer zurückgeben will, ohne ein neues Gerät zu kaufen.

13 TECHNISCHE DATEN

Technische Daten: siehe Tabelle der technischen Daten in der Montageanleitung.

** Anmerkungen zum Schwingungsemissionswert:*

- *Der angegebene Schwingungsemissionswert ist nach einem genormten Prüfverfahren gemessen worden und kann zum Vergleich einer Maschine mit einer anderen verwendet werden.*
- *Der angegebene Schwingungsemissionswert kann auch zu einer vorläufigen Einschätzung der Schwingungsbelastung verwendet werden.*
- *Der Schwingungsemissionswert kann sich während der tatsächlichen Benutzung der Maschine vom Angabewert unterscheiden, abhängig von der Art und Weise, in der die Maschine verwendet wird.*
- *Legen Sie Sicherheitsmaßnahmen zum Schutz der Bedienperson fest (siehe Sicherheitskapitel), die auf einer Abschätzung der Schwingungsbelastung während der tatsächlichen Benutzungsbedingungen beruhen. Dabei sind alle Anteile des Betriebszyklus zu berücksichtigen (beispielsweise Zeiten, in denen die Maschine abgeschaltet ist, und solche, in denen sie zwar eingeschaltet ist, aber ohne Belastung läuft).*

14 KUNDENDIENST/SERVICE

Bei Fragen zu Garantie, Reparatur oder Ersatzteilen wenden Sie sich bitte an Ihre nächstgelegene AL-KO Servicestelle. Diese finden Sie im Internet unter folgender Adresse:
www.alko-garden.com/service-contacts

Weitere Informationen zu Ersatzteilen finden Sie unter:
www.alko-garden.com/spareparts

15 INFORMATION ZUR KONFORMITÄTSERKLÄRUNG

Wir erklären hiermit in alleiniger Verantwortung, dass dieses Produkt in der auf dem Markt vertriebenen Form die Anforderungen der harmonisierten EU-Richtlinien, die EU-Sicherheitsstandards und die produktspezifischen Standards erfüllt. Die Konformitätserklärung ist Teil der Betriebsanleitung und liegt der Maschine bei.

16 GARANTIE

Etwaige Material- oder Herstellungsfehler am Gerät beseitigen wir während der gesetzlichen Verjährungsfrist für Mängelansprüche entsprechend unserer Wahl durch Reparatur oder Ersatzlieferung. Die Verjährungsfrist bestimmt sich jeweils nach dem Recht des Landes, in dem das Gerät gekauft wurde.

Unsere Garantiezusage gilt nur bei:

- Beachten dieser Betriebsanleitung
- Sachgemäßer Behandlung
- Verwenden von Original-Ersatzteilen

Die Garantie erlischt bei:

- Eigenmächtigen Reparaturversuchen
- Eigenmächtigen technischen Veränderungen
- Nicht bestimmungsgemäßer Verwendung

Von der Garantie ausgeschlossen sind:

- Lackschäden, die auf normale Abnutzung zurückzuführen sind
- Verschleißteile, die auf der Ersatzteilkarte mit Rahmen xxxxxx (x) gekennzeichnet sind

Die Garantiezeit beginnt mit dem Kauf durch den ersten Endabnehmer. Maßgebend ist das Datum auf dem Kaufbeleg. Wenden Sie sich bitte mit dieser Erklärung und dem Original-Kaufbeleg an Ihren Händler oder die nächste autorisierte Kundendienststelle. Die gesetzlichen Mängelansprüche des Käufers gegenüber dem Verkäufer bleiben durch diese Erklärung unberührt.

TRANSLATION OF THE ORIGINAL INSTRUCTIONS FOR USE

Contents

1 Safety instructions 32
1.1 General electrical machine safety warnings 32
1.1.1 Work area safety 32
1.1.2 Electrical safety 32
1.1.3 Personal safety 32
1.1.4 Electrical machine use and care . 33
1.1.5 Battery machine use and care 33
1.1.6 Service 34
1.2 Lawnmower safety warnings 34
1.3 Vibration load 34
1.4 Noise pollution 35
1.5 Safety notes for rechargeable battery and charger 35
2 About these operating instructions 35
2.1 Symbols on the title page 36
2.2 Legends and signal words 36
3 Product description 36
3.1 Designated use 36
3.2 Possible foreseeable misuse 36
3.3 Residual risks 37
3.4 Safety and protective devices 37
3.5 Symbols on the appliance 37
3.5.1 Safety signs* 37
3.5.2 Operating signs 38
3.6 Product overviews 38
3.6.1 Product overview for lawnmowers (01) – AL-KO 38
3.6.2 Product overview for lawnmowers (02) – solo by AL- KO 38
3.6.3 Product overview for cordless mulching mower 4736 Li VS (03) – solo by AL-KO 39
3.7 Scope of supply 39
3.7.1 Scope of supply [lawnmowers] 39
3.7.2 Scope of supply [mulching mower] 39
3.8 “AL-KO inTOUCH Smart Garden” app* 39
3.9 Smart Button (04)* 40
3.9.1 Display of the charge status* 40
3.9.2 Connecting the lawnmower to the AL-KO Smart Cloud 40
3.9.3 Starting actions in the “Smart Home” or “Smart Garden” (IFTTT) 40
3.9.4 Activating the lawnmower* 41
3.9.5 Resetting WiFi name and password* 41
3.10 "maxRun & smart-drive” cockpit (05)* 41
4 Installation 41
5 Start-up 41
5.1 Charging the batteries 41
5.2 Switching the cockpit ON and OFF (04, 05)* 41
5.3 Inserting and removing batteries (06) 42
5.4 Switching the power supply to the mower mechanism ON and OFF (07) 42
6 Operation 42
6.1 Adjusting the cutting height (08, 09) ... 43
6.1.1 Adjusting the cutting height [lawnmowers] (08) 43
6.1.2 Adjusting the cutting height [mulching mower] (09) 43
6.2 Mowing with grass catcher (10, 11)* .. 43
6.3 Mulching with mulching insert (12, 13)* 43
6.4 Mowing with side discharge unit (14, 15)* 44
6.5 Adjusting the handlebar to your body size (16)* 44
6.6 Starting and stopping the mower mechanism (17) 44
6.7 Switching the wheel drive ON and OFF (18)* 45
6.8 Changing the wheel drive speed (19)* 45
6.9 Switching Eco mode ON and OFF (19)* 45
7 Work instructions 45

8 Maintenance and care 46
8.1 Regular maintenance work 46
8.2 Cleaning the appliance and mower mechanism 46
8.3 Checking and renewing the cutting blade 46
8.4 Adjusting the Bowden cable of the wheel drive (20)* 46
8.5 Repair work 47
8.6 USB port (21)* 47
9 Help in case of malfunction 47
10 Transport 49
10.1 Transporting the appliance 49
10.2 Transporting batteries 49
11 Storage 49
11.1 Storing the rechargeable battery lawnmower 50
11.2 Storing the rechargeable battery and charging unit 50
12 Disposal 50
13 Technical data 51
14 After-Sales/Service 51
15 Information on the Declaration of Conformity 52
16 Warranty 52

1 SAFETY INSTRUCTIONS

1.1 General electrical machine safety warnings

⚠ WARNING! Read all safety warnings, instructions, illustrations and specifications provided with this machine. *Failure to follow all instructions listed below may result in electric shock, fire and/or serious injury.*

- **Save all warnings and instructions for future reference.**

The term ”machine” in the warnings refers to your mains-operated (corded) machine or battery-operated (cordless) machine.

1.1.1 Work area safety

- **Keep work area clean and well lit.** *Cluttered or dark areas invite accidents.*
- **Do not operate machines in explosive atmospheres, such as in the presence of flammable liquids, gases or dust.** *Machines create sparks which may ignite the dust or fumes.*
- **Keep children and bystanders away while operating a machine.** *Distractions can cause you to lose control.*

1.1.2 Electrical safety

- **Machine plugs must match the outlet. Never modify the plug in any way. Do not use adapter plugs with earthed (grounded) machines.** *Unmodified plugs and matching outlets will reduce risk of electric shock.*
- **Avoid body contact with earthed or grounded surfaces, such as pipes, radiators, ranges and refrigerators.** *There is an increased risk of electric shock if your body is earthed or grounded.*
- **Do not operate the lawnmower in rain or wet conditions.** *This may increase the risk of electric shock.*
- **Do not abuse the cord. Never use the cord for carrying, pulling or unplugging the machine. Keep cord away from heat, oil, sharp edges or moving parts.** *Damaged or entangled cords increase the risk of electric shock.*
- **When operating a machine outdoors, use an extension cord suitable for outdoor use.** *Use of an extension cord suitable for outdoor use reduces the risk of electric shock.*
- **If operating a machine in a damp location is unavoidable, use a residual current device (RCD) protected supply.** *Use of an RCD reduces the risk of electric shock.*

1.1.3 Personal safety

- **Stay alert, watch what you are doing and use common sense when operating a machine. Do not use a machine while you are tired or under the influence of drugs, alcohol or medication.** *A moment of inattention while operating machines may result in serious personal injury.*
- **Use personal protective equipment. Always wear eye protection.** *Protective equipment such as a dust mask, non-skid safety shoes, hard hat or hearing protection used for appropriate conditions will reduce personal injuries.*

- **Prevent unintentional starting. Ensure the switch is in the off-position before connecting to power source and/or battery pack, picking up or carrying the machine.** *Carrying machines with your finger on the switch or energising machines that have the switch on invites accidents.*
- **Remove any adjusting key or wrench before turning the machine on.** *A wrench or a key left attached to a rotating part of the machine may result in personal injury.*
- **Do not overreach. Keep proper footing and balance at all times.** *This enables better control of the machine in unexpected situations.*
- **Dress properly. Do not wear loose clothing or jewellery. Keep your hair and clothing away from moving parts.** *Loose clothes, jewellery or long hair can be caught in moving parts.*
- **If devices are provided for the connection of dust extraction and collection facilities, ensure these are connected and properly used.** *Use of dust collection can reduce dust-related hazards.*
- **Do not let familiarity gained from frequent use of machines allow you to become complacent and ignore machine safety principles.** *A careless action can cause severe injury within a fraction of a second.*

1.1.4 Electrical machine use and care

- **Do not force the machine. Use the correct machine for your application.** *The correct machine will do the job better and safer at the rate for which it was designed.*
- **Do not use the machine if the switch does not turn it on and off.** *Any machine that cannot be controlled with the switch is dangerous and must be repaired.*
- **Disconnect the plug from the power source and/or remove the battery pack, if detachable, from the machine before making any adjustments, changing accessories, or storing machines.** *Such preventive safety measures reduce the risk of starting the machine accidentally.*
- **Store idle machines out of the reach of children and do not allow persons unfamiliar with the machine or these instructions to operate the machine.** *Machines are dangerous in the hands of untrained users.*
- **Maintain machines and accessories. Check for misalignment or binding of moving parts, breakage of parts and any other condition that may affect the machine's operation. If damaged, have the machine repaired before use.** *Many accidents are caused by poorly maintained machines.*
- **Keep cutting tools sharp and clean.** *Properly maintained cutting tools with sharp cutting edges are less likely to bind and are easier to control.*
- **Use the machine, accessories and tool bits etc. in accordance with these instructions, taking into account the working conditions and the work to be performed.** *Use of the machine for operations different from those intended could result in a hazardous situation.*
- **Keep handles and grasping surfaces dry, clean and free from oil and grease.** *Slippery handles and grasping surfaces do not allow for safe handling and control of the machine in unexpected situations.*

1.1.5 Battery machine use and care

- **Recharge only with the charger specified by the manufacturer.** A charger that is suitable for one type of battery pack may create a risk of fire when used with another battery pack.
- **Use machines only with specifically designated battery packs.** Use of any other battery packs may create a risk of injury and fire.
- **When battery pack is not in use, keep it away from other metal objects, like paper clips, coins, keys, nails, screws or other small metal objects, that can make a connection from one terminal to another.** Shorting the battery terminals together may cause burns or a fire.
- **Under abusive conditions, liquid may be ejected from the battery; avoid contact. If contact accidentally occurs, flush with water. If liquid contacts eyes, additionally seek medical help.** Liquid ejected from the battery may cause irritation or burns.
- **Do not use a battery pack or machine that is damaged or modified.** Damaged or modified batteries may exhibit unpredictable behaviour resulting in fire, explosion or risk of injury.

- **Do not expose a battery pack or machine to fire or excessive temperature.** Exposure to fire or temperature above 130°C may cause explosion.
- **Follow all charging instructions and do not charge the battery pack or machine outside the temperature range specified in the instructions.** Charging improperly or at temperatures outside the specified range may damage the battery and increase the risk of fire.

1.1.6 Service

- **Have your machine serviced by a qualified repair person using only identical replacement parts.** This will ensure that the safety of the machine is maintained.
- **Never service damaged battery packs.** Service of battery packs should only be performed by the manufacturer or authorized service providers.

1.2 Lawnmower safety warnings

- **Do not use the lawnmower in bad weather conditions, especially when there is a risk of lightning.** *This decreases the risk of being struck by lightning.*
- **Thoroughly inspect the area for wildlife where the lawnmower is to be used.** *Wildlife may be injured by the lawnmower during operation.*
- **Thoroughly inspect the area where the lawnmower is to be used and remove all stones, sticks, wires, bones, and other foreign objects.** *Thrown objects can cause personal injury.*
- **Before using the lawnmower, always visually inspect to see that the blade and the blade assembly are not worn or damaged.** *Worn or damaged parts increase the risk of injury.*
- **Check the grass catcher frequently for wear or deterioration.** *A worn or damaged grass catcher may increase the risk of personal injury.*
- **Keep guards in place. Guards must be in working order and be properly mounted.** *A guard that is loose, damaged, or is not functioning correctly may result in personal injury.*
- **Keep all cooling air inlets clear of debris.** *Blocked air inlets and debris may result in overheating or risk of fire.*
- **While operating the lawnmower, always wear non-slip and protective footwear. Do not operate the lawnmower when barefoot or wearing open sandals.** *This reduces the chance of injury to the feet from contact with the moving blade.*
- **While operating the lawnmower, always wear long trousers.** *Exposed skin increases the likelihood of injury from thrown objects.*
- **Do not operate the lawnmower in wet grass. Walk, never run.** *This reduces the risk of slipping and falling which may result in personal injury.*
- **Do not operate the lawnmower on excessively steep slopes.** *This reduces the risk of loss of control, slipping and falling which may result in personal injury.*
- **When working on slopes, always be sure of your footing, always work across the face of slopes, never up or down and exercise extreme caution when changing direction.** *This reduces the risk of loss of control, slipping and falling which may result in personal injury.*
- **Use extreme caution when reversing or pulling the lawnmower towards you. Always be aware of your surroundings.** *This reduces the risk of tripping during operation.*
- **Do not touch blades and other hazardous moving parts while they are still in motion.** *This reduces the risk of injury from moving parts.*
- **When clearing jammed material or cleaning the lawnmower, make sure all power switches are off and the battery pack is disconnected.** *Unexpected operation of the lawnmower may result in serious personal injury.*
- Always allow the product to cool down before storing.
- Empty the grassbox before storing.
- When adjusting the machine, make sure not to pinch your fingers between the moving blades and fixed parts of the machine.

1.3 Vibration load

- **Danger due to vibration**
  The actual magnitude of the vibration emissions during the use of the appliance may deviate from that stated by the manufacturer.
  Observe the following influencing factors before or during use:
  - Is the appliance being used as intended?

- Is the material being cut or processed in the proper manner?
- Is the appliance in a proper condition of use?
- Is the cutting tool properly sharpened or is the correct cutting tool installed?
- Are the handle grips and any optional vibration grips mounted, and are they firmly attached to the appliance?

- Only operate the tool at the motor speed required for the respective work. Avoid using the maximum speed in order to reduce noise and vibrations.
- The noise and vibrations of the tool may increase due to improper use and maintenance. This leads to health damage. In this case, immediately switch off the tool and have it repaired by an authorised service workshop.
- The degree of stress due to vibration depends on the work to be performed or on the use of the tool. Estimate the stress and plan appropriate work breaks. This considerably reduces stress due to vibration over the entire working time.
- Extensive use of the tool exposes the operator to vibrations, which can lead to circulatory issues ("white fingers"). To avoid this risk, wear gloves and keep your hands warm. If any symptoms of "white fingers" occur, immediately consult a physician. These symptoms include: Numbness, loss of feeling, tingling, itching, pain, reduced muscular strength, changes in the colour or condition of the skin. Normally these conditions affect the fingers, hands or pulse. The risk increases at low temperatures.
- Take long breaks during your working day so you can recover from the noise and the vibrations. Plan your work in such a way that the use of appliances that generate strong vibrations is spread over several days.
- If you notice an unpleasant sensation or discolouration of the skin on your hands when using the tool, stop work immediately. Take sufficient work breaks. Without sufficient breaks, a hand/arm vibration syndrome can occur.
- Minimise your risk of being exposed to vibrations. Maintain the tool according to the instructions in the operating instructions.
- If the tool is used frequently, contact your dealer to purchase anti-vibration accessories (e.g. handles).
- Avoid working with the tool at temperatures below 10 °C. Define how the vibration load can be limited in a work plan.

1.4 Noise pollution

A certain level of noise exposure from this appliance is inevitable. Carry out noisy work at approved and specified time periods. Observe rest periods as necessary and restrict the duration of the work to a minimum. For your personal protection and protection of persons in the vicinity, appropriate hearing protection must be worn.

1.5 Safety notes for rechargeable battery and charger

- Remove the battery from the appliance before charging.
- Insert the battery into the appliance with the correct polarity.
- Remove the battery from the appliance before putting it into storage for an extended period.
- Do not short-circuit the terminals of the appliance or battery.

Operating instructions

Please observe the safety instructions for the battery and charger in the separate operating instructions:

- Batteries: Doc. No. 443771, 441630, 443549
- Chargers: Doc. No. 441633, 443551

2 ABOUT THESE OPERATING INSTRUCTIONS

- The German version is the original operating instructions. All additional language versions are translations of the original operating instructions.
- Keep these operating instructions in a safe place at all times so that they can be consulted if you need any information about the appliance.
- Only pass on the appliance to other persons together with these operating instructions.
- Comply with the safety and warning information in these operating instructions.

2.1 Symbols on the title page

Symbol	Meaning
	It is essential to read through these operating instructions carefully prior to starting operation. This is essential for safe working and trouble-free handling.
	Operating instructions
	Handle Li Ion rechargeable batteries with care! In particular, observe the notes on transport, storage and disposal in these operating instructions!
	This product conforms to the applicable European Directives, and a conformity evaluation procedure for these Directives has been carried out.

2.2 Legends and signal words

⚠ DANGER! Denotes an imminently dangerous situation which will result in fatal or serious injury if not avoided.

⚠ WARNING! Denotes a potentially dangerous situation which can result in fatal or serious injury if not avoided.

⚠ CAUTION! Denotes a potentially dangerous situation which can result in minor or moderate injury if not avoided.

IMPORTANT! Denotes a situation which can result in material damage if not avoided.

NOTE Special instructions for ease of understanding and handling.

3 PRODUCT DESCRIPTION

These operating instructions describe various models of AL-KO and solo by AL-KO pedestrian-controlled cordless lawnmowers with different configurations and a solo by AL-KO cordless mulching mower. Identify your model based on the product images and the description of the different options.

Technical data

The configurations of the individual models are presented in the technical data of the assembly instructions. Additional information on the technical data can be found in these operating instructions (see *chapter 13 "Technical data", page 51*).

Batteries and chargers

All batteries (Bxxx Li) and chargers (Cxxx Li) from the AL-KO 36V system can be used.

IMPORTANT! Danger of damage to the appliance and battery. If the appliance is operated with unsuitable batteries, both the device and the batteries may be damaged.

- Operate the appliance only with the specified rechargeable batteries.

NOTE Further information can be found in the operating instructions for the batteries and chargers from the AL-KO 36V system:

- Batteries: Doc. No. 443771, 441630, 443549
- Chargers: Doc. No. 441633, 443551

3.1 Designated use

This machine is intended for the non-commercial mowing of lawns, and must only be used on dry grass.

Any use not in accordance with this designated use shall be regarded as misuse. Only work with the appliance when it is fully assembled.

This appliance is intended solely for use in non-commercial applications. Any other use as well as unauthorised conversions or modifications are regarded as contrary to the intended use and will result in voiding of the warranty as well as loss of conformity; the manufacturer will thus decline any responsibility for damage and/or injury suffered by the user or third parties.

3.2 Possible foreseeable misuse

The tool is designed neither for commercial use in public parks and sports facilities, nor for use in farming and forestry.

- Do not use the appliance in the rain or on wet grass.
- There must be no foreign objects on the area to be mowed, e.g. stones, pieces of wood, bottles.
- Installed safety devices must not be removed or bypassed, e.g. by tying the operator presence control to the handlebar.

3.3 Residual risks

Even during correct use of the appliance, there is always a certain residual risk that cannot be excluded. Depending on the use, the following potential risks can be derived from the type and construction of the appliance:

- Throwing out of cuttings, soil and small stones.
- Inhalation of cuttings particles if no breathing protection is worn.
- Lacerations from reaching into the rotating cutting blade.

3.4 Safety and protective devices

⚠ WARNING! Risk of injury. Defective and disabled safety and protective devices can result in serious injury.

- Have any defective safety and protective devices repaired.
- Never disable safety and protective devices.

Safety key

The appliance is provided with a safety key to prevent inadvertent switching on. Switch off the appliance before maintenance work and always remove the safety key.

Safety handle/operator presence control

The appliance is fitted with a safety handle/operator presence control. In an emergency, simply release the safety handle/operator presence control. The motor and mower mechanism are stopped.

Start button (on the handlebar)

The start button must first be pressed before the motor can be switched on by means of the safety handle/operator presence control.

Baffle

The baffle offers protection against e.g. material particles and stones which can be flung out.

3.5 Symbols on the appliance

3.5.1 Safety signs*

** model-dependent*

Symbol	Meaning
	Pay special attention when handling this appliance!

Symbol	Meaning
	Read the operating instructions before starting operation!
	Risk of injury! Keep hands and feet away from the mower mechanism!
	Risk of objects being thrown out!
	Keep bystanders out of the danger area!
	The cutting blades run on for a few seconds after the motor is switched off. Do not touch the cutting blade until all moving parts of the appliance have come to a complete standstill and the safety key has been removed.
	Do not use the appliance in the rain or store it in the open air!
	If not used, or before starting maintenance and repair work: Switch off the appliance and remove the battery from the appliance!
	Remove the deactivation device, e.g. safety key, before starting maintenance work!

Symbol	Meaning
	Not applicable, used only with electric mowers. Before starting maintenance and repair work, switch off the appliance and disconnect the mains plug from the mains!
	Not applicable, used only with electric mowers. Danger of electric shock if the mains cable is damaged!
	Not applicable, used only with electric mowers. Keep the mains cable away from the mower mechanism and do not drive over it!
	Not applicable, used only with petrol mowers. Disconnect the spark plug connector before any maintenance and cleaning work!

3.5.2 Operating signs

Symbol	Meaning
	Procedure for starting the motor (see *chapter 6.6 "Starting and stopping the mower mechanism (17)", page 44*)
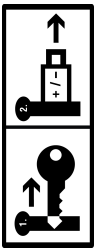	When not in use: Remove the safety key and pull the battery out of the appliance.

3.6 Product overviews

3.6.1 Product overview for lawnmowers (01) – AL-KO

No.	Component
1*	Smart button*
2	Battery compartment cover
3	Key switch with safety key
4	Battery compartment 1 and 2
Folding handlebar, consisting of:	
5	■ Upper brace
6	■ Lower brace
7	■ Wing nuts (2x)
8*	"maxRun & smart-drive" cockpit*
9*	Engagement bar for wheel drive*
10	Operator presence control
11	Start button
12	Fill level indicator
13	Grass catcher
14	Handle of grass catcher
15	Central cutting height adjustment
16*	Side discharge flap*
17*	Front carrying handle*
18	Battery* (1x or 2x)*
19	Charger

** depending on the model, see technical data.*

3.6.2 Product overview for lawnmowers (02) – solo by AL- KO

No.	Component
1*	Smart button*
2	Battery compartment cover
3	Key switch with safety key
4	Battery compartment 1 and 2
Height-adjustable and folding handlebar, consisting of:	
5	■ Upper brace
6	■ Lower brace**
7*	■ Swivel joints for quick adjustment*
8*	"maxRun & smart-drive" cockpit*
9*	Engagement bar for wheel drive*
10	Operator presence control
11	Start button

No.	Component
12	Fill level indicator
13	Grass catcher
14	Handle of grass catcher
15	Central cutting height adjustment
16*	Side discharge flap*
17*	Front carrying handle*

** depending on the model, see technical data.*

*** tubular steel or aluminium, depending on the model.*

3.6.3 Product overview for cordless mulching mower 4736 Li VS (03) – solo by AL-KO

No.	Component
1	“maxRun & smart-drive” cockpit
2	Gripping surface on handlebar
3	Engagement bar for wheel drive (behind the handlebar)
4	Operator presence control (in front of the handlebar)
5	Start button
6	Side discharge flap
7	Side discharge insert
8	Upper brace
9	Wing nuts
10	Lower brace
11	Cutting height adjustment for rear wheels
12	Cutting height adjustment for front wheels
13	Battery compartment cover
14	Battery compartment 1 and 2
15	Key switch with safety key

3.7 Scope of supply

The items listed here are included in the standard scope of supply. Check that all items are present.

3.7.1 Scope of supply [lawnmowers]

No.	Component
1	Lawnmower
2	Grass catcher (unassembled/partially assembled)*
3	Handlebar (unassembled/partially assembled)*
4	Side discharge insert*
5	Mulching insert*
6	Bag with nuts and bolts
7	Battery* (1x or 2x)*
8	Charger*

** depending on the model, see assembly instructions.*

3.7.2 Scope of supply [mulching mower]

No.	Component
1	Mulching mower
2	Handlebar (partly assembled)
3	Side discharge insert
4	Bag with nuts and bolts

3.8 “AL-KO inTOUCH Smart Garden” app*

** depending on the model, see technical data.*

The lawnmower is equipped with a WiFi radio module. This allows convenient control, adjustment and monitoring via app from a mobile device (smartphone, tablet, etc.).

NOTE The mobile device needs an Internet connection for the use of the app.

The “AL-KO inTOUCH Smart Garden” app can be downloaded for Android-based devices from the Google Play Store and for iOS-based devices from the Apple App Store.

GET IT ON Google Play Available on the App Store

After installing the app, you first have to register or log in. Follow the "step-by-step" instructions.

The app offers a wide range of functions such as product registration, gardening tips, gardening manual or push notifications in the event of a fault.

Further information on the “AL-KO inTOUCH Smart Garden” app can be found at: https://alko-garden.com/smart-connect/

3.9 Smart Button (04)*

** depending on the model, see technical data.*

The Smart Button connects your lawnmower to the AL-KO Smart Cloud and to the various possibilities of smart gardening: https://alko-garden.de/smart-gardening-mit-alko/

NOTE Information on WiFi.

- In order to be able to use AL-KO Smart Gardening, the lawnmower must be within the range of your WiFi network.
- Keep the name and password of your WiFi network ready.

3.9.1 Display of the charge status*

** depending on the model, see technical data.*

The Smart Button signals the charge status of the batteries even from a distance.

Smart Button	Meaning
Lights up green.	Batteries charged.
Lights up red.	Batteries flat.

3.9.2 Connecting the lawnmower to the AL-KO Smart Cloud

NOTE Information on IT security. The lawnmower automatically receives the latest software updates from the AL-KO Smart Cloud in order to avoid security gaps. Internet access via WiFi is required for this.

- Connect the lawnmower to the Internet only via a secure WiFi network.
- Select a secure WiFi password.

1. Prepare your smartphone:
   - Install the “AL-KO InTOUCH Smart Garden” app (see *chapter 3.8 "“AL-KO inTOUCH Smart Garden” app*", page 39*).
   - Start the app.
2. Start the setup wizard: Hold the Smart Button pressed for approx. 3 seconds.
3. In the setup wizard:
   - Connect the smartphone to the lawnmower WiFi network.
   - Change the name of the lawnmower (optional).
   - Enter the name and password of your WiFi network. The lawn mower connects to the AL-KO Smart Cloud.

Smart Button during setup

No.	Smart Button	Meaning
Connection to the app:		
a.	Pulses blue.	Setup wizard started, waiting for connection.
b.	Steady blue light.	Setup wizard connected to the app.
Connection to the AL-KO Smart Cloud via the user's WiFi network:		
c.	Lights up blue, rotating in clockwise direction.	Attempting to connect
d.	Flashes blue.	Connected.
e.	Alternating between green and blue.	Connected to the AL-KO Smart Cloud.
f.	Alternating between red and blue.	Not connected. Name and password of your WiFi network not entered correctly.

Smart Button during operation

Smart Button	Meaning
Lights up blue (fading).	Connected to the AL-KO Smart Cloud. Sufficient WiFi reception.
Lights up blue, rotating.	Connection to the AL-KO Smart Cloud interrupted. WiFi reception interrupted.

3.9.3 Starting actions in the “Smart Home” or “Smart Garden” (IFTTT)

The Smart Button can be used to start up to 3 IFTTT actions (IFTTT: If This Then That). These actions have to be defined beforehand at https://ifttt.com/ (e.g. control of appliances in the “Smart Home” or “Smart Garden”, switching on the watering system, opening the garage door). IFTTT

actions can be free or chargeable, depending on the provider's subscription model.

NOTE More detailed information on IFTTT can be found at:
https://alko-garden.de/ifttt-de/

1. Press the Smart Button 1x, 2x or 3x in quick succession to start IFTTT action 1, 2 or 3.

Smart Button	Meaning
Flashing alternately green and blue.	IFTTT action has been started.
Flashing alternately red and blue.	IFTTT action could not be started.

Due to the access to the Internet and to "Smart Home" and "Smart Garden" functions, the appliance must be stored in a secure location (see *chapter 11.1 "Storing the rechargeable battery lawnmower", page 50*).

3.9.4 Activating the lawnmower*

** depending on the model, see technical data.*

If the lawnmower is not used for 10 minutes, it switches to the energy saving mode. The cockpit is switched off.

To activate the lawnmower: see *chapter 5.2 "Switching the cockpit ON and OFF (04, 05)*", page 41*.

3.9.5 Resetting WiFi name and password*

** depending on the model, see technical data.*

1. Hold the Smart Button pressed for approx. 10 seconds:

Smart Button	Meaning
Lights up blue. Then fading in anti-clockwise direction.	Resetting
Flashes blue.	Resetting completed.

3.10 "maxRun & smart-drive" cockpit (05)*

** depending on the model, see technical data.*

Buttons

No.	Meaning
1	ON/OFF button for the cockpit
2	"Eco mode" button
3	Minus button: Reduce the speed of the wheel drive.
4	Plus button: Increase the speed of the wheel drive.

Displays

No.	Meaning
5	WiFi connection indicator**
6	Charge status display for battery 1
7	Charge status display for battery 2
8	Error display
9	Set speed of the wheel drive (7 steps)

*** Functions only on models with Smart Button*

4 INSTALLATION

Assembly: See assembly instructions.

WARNING! Danger if assembly is not carried out completely! Use of an incompletely assembled appliance can result in serious injury.

- Operate the appliance only when it is fully assembled!
- Do not insert the batteries into the appliance until it is fully assembled!

5 START-UP

5.1 Charging the batteries

The rechargeable batteries are partially charged. Fully charge the rechargeable batteries prior to initial use. The rechargeable batteries can be charged in any charge status. Interrupting charging does not damage the rechargeable batteries.

NOTE For detailed information, heed the separate operating instructions for the rechargeable batteries and for the charger.

5.2 Switching the cockpit ON and OFF (04, 05)*

** depending on the model, see technical data.*

Precondition: At least 1 battery is installed.

NOTE The safety key does not have to be turned to the ON position (position I) for power to be supplied to the cockpit and the wheel drive.

The cockpit can be switched on in two ways:

- Press the Smart Button (04/1) briefly.
- Press the ON/OFF button (05/1) on the cockpit.

- The cockpit switches on automatically when the mower mechanism motor starts (see *chapter 6.6 "Starting and stopping the mower mechanism (17)", page 44*).

5.3 Inserting and removing batteries (06)

You can operate your lawnmower with one or two batteries. The use of two batteries increases the operating time and thus the mowable area significantly.

Batteries can be used with different charge statuses. The fuller of the two batteries is discharged first until it has the same state of charge as the second battery. Then both batteries are discharged at the same rate.

IMPORTANT! Risk of damage to the batteries. If the batteries are left in the appliance after use, they could be damaged.

- Take the batteries out of the appliance immediately after use and store in a frost-protected area.
- Install the batteries in the appliance only immediately before starting work.

Installing the battery

1. Open the battery compartment cover (06/1) (06/a).
2. Push the battery into a battery slot (06/2) from above until it engages (06/b).
   ***Note:** The charge status display of the battery must be facing upwards.*
3. Close the battery compartment cover.

Removing the battery

1. Press and hold the unlock button on the battery.
2. Pull out the battery.

5.4 Switching the power supply to the mower mechanism ON and OFF (07)

The power supply to the mower mechanism motor is switched on and off with the key switch. The key switch is operated with the safety key.

⚠ WARNING! Risk of injury. Unintentional switching on can lead to serious injuries.

- Each time before work breaks and maintenance work: To turn off the power, turn the safety key to the ‘Off’ position and then remove it.

Switching on the power supply

1. Open the battery compartment cover.
2. Insert the safety key (07/1) into the key switch (07/a).
3. Turn the safety key to the ON position (position I) (07/b). The mower mechanism motor is supplied with operating voltage, but does not yet start to operate.
4. Close the battery compartment cover.
5. Switch on the mower mechanism: see *chapter 6.6 "Starting and stopping the mower mechanism (17)", page 44*.

Switching off the power supply

1. Turn the safety key to the OFF position (position 0) (07/c) and remove it (07/d).
2. Immediately after use, remove the batteries from the appliance, charge and store in a frost-protected area. Insert the batteries into the appliance only immediately before the next use.

6 OPERATION

⚠ WARNING! Risk of injury. Defective and disabled safety and protective devices can result in serious injury.

- Before switching on, check that all safety and protective devices are in place and functioning correctly!

⚠ WARNING! Risk of injury from abnormal operating conditions. Stop the lawn mower immediately. Remove the safety key, and remove the batteries. Then check that all moving parts have come to a complete standstill:

- After a collision with a foreign object: Inspect the lawn mower for damage and repair it. Only then switch the lawn mower back on and put it into operation.
- If the lawn mower vibrates abnormally: Inspect it for damage immediately. Repair or replace damaged parts. Look for loose parts and secure them again.

IMPORTANT! Hazard to damage the appliance. If the cutting blade jams, the motor may be overloaded.

- Clean the mower mechanism after each use.
- Set a higher cutting length.
- Cut taller grass and thicker vegetation gradually.

6.1 Adjusting the cutting height (08, 09)

⚠ CAUTION! Danger of lacerations. Danger of lacerations when reaching into the running mower mechanism.

- Only adjust the cutting height when the motor is switched off and the mower mechanism is stationary.

6.1.1 Adjusting the cutting height [lawnmowers] (08)

1. Press adjustment lever (08/1) outwards slightly and hold (08/a) to disengage it.
   - For a short lawn: Push the adjustment lever in the direction of the front wheel (08/b).
   - For a longer lawn: Push the adjustment lever in the direction of the rear wheel (08/b).
   - Read off the desired cutting height on the scale.
2. Release the adjustment lever so that it engages at the required level.

6.1.2 Adjusting the cutting height [mulching mower] (09)

The mulching mower has two adjustment levers for the cutting height. Adjustment lever (09/1) adjusts the height of the rear wheels. Adjustment lever (09/2) adjusts the height of the front wheels.

1. Push the adjustment lever slightly inwards and hold to disengage it (09/a).
   - For a short lawn: Push the adjustment lever in the direction of the front wheel (09/b).
   - For a longer lawn: Push the adjustment lever in the direction of the rear wheel (09/b).
     Note: *Lift the housing of the mulching mower, supporting it at the front or rear carrying handle.*
   - Read off the desired cutting height on the scale.
2. Release the adjustment lever so that it engages at the required level.

6.2 Mowing with grass catcher (10, 11)*

** depending on the model, see technical data.*

The appliance can be operated with and without a grass catcher.

Hooking in the grass catcher (10)

1. Make sure that the appliance is switched off and the mower mechanism has come to a standstill.
2. Raise baffle (10/1) (10/a).
3. Hook the grass catcher (10/2) into the holders (10/b).
4. Release the baffle.

Checking the fill level (10, 11)

The fill level indicator (10/3, 11/1) is pressed upwards by the air stream during mowing (11/a). If the grass catcher (11/2) is full, the fill-level indicator is in contact with the grass catcher (11/b). The grass catcher must be emptied.

Unhooking and emptying the grass catcher (10)

⚠ CAUTION! Danger of lacerations. Danger of lacerations when reaching into the running mower mechanism.

- Only remove the grass catcher when the mower mechanism has stopped.

NOTE When emptying the grass catcher, also clean the discharge holes of the fill level indicator so that it continues to function properly.

1. Make sure that the appliance is switched off and the mower mechanism has come to a standstill.
2. Raise the baffle (10/1).
3. Lift the grass catcher (10/2) out of the holders and take off to the rear.
4. Empty the grass catcher.
5. Clean the air outlet holes (10/3) under the fill-level indicator.
6. Hook in the grass catcher (see above).

6.3 Mulching with mulching insert (12, 13)*

** depending on the model, see technical data.*

When mulching, the cuttings are not collected but remain on the lawn. The mulch protects the ground from drying out and supplies it with nutrients. The best results are achieved through regularly cutting back by approx. 2 cm. Only new grass with soft leaf tissue rots quickly.

- Grass height before mulching: max. 8 cm
- Grass height after mulching: min. 4 cm

NOTE Adjust the stepping speed of the mulching, do not go too quickly.

Installing mulching insert (12)

⚠ CAUTION! Danger of lacerations. Danger of lacerations when reaching into the running mower mechanism.

- Switch off the appliance and remove the safety key before inserting or removing the mulching insert.

IMPORTANT! Danger of damage to the appliance. If the mulching insert does not engage, the mulching insert and mower mechanism can be damaged.

- Make sure that the locking mechanism engages.

1. Switch off the device: Turn the safety key to the OFF position (position 0) and remove.
2. Remove the grass catcher.
3. Raise baffle (12/1) (12/a).
4. Push (12/b) mulching insert (12/2) into discharge chute (12/3) until the lock engages.

Removing mulching insert (13)

1. Switch off the device: Turn the safety key to the OFF position (position 0) and remove.
2. Lift the baffle.
3. Release (13/a) lock (13/1) of the mulching insert by firmly gripping handle (13/2).
4. Pull out (13/b) mulching insert (13/3).

6.4 Mowing with side discharge unit (14, 15)*

** depending on the model, see technical data.*

⚠ CAUTION! Danger of cuts and lacerations. Danger of lacerations when reaching into the running mower mechanism.

- Only install or remove the side discharge insert when the motor and mower mechanism have come to a standstill.

Installing the side discharge insert

1. Switch off the device: Turn the safety key to the OFF position (position 0) and remove.
2. Remove the grass catcher and fit the mulching insert, see *chapter 6.3 "Mulching with mulching insert (12, 13)*", page 43*.
3. Press release lever (14/1, 15/1) of the side discharge flap.
4. Open and hold (14/a, 15/a) side discharge flap (14/2, 15/2).
5. Push in (14/b, 15/b) side discharge insert (14/3, 15/3).
6. Slowly close the side discharge flap. The side discharge flap secures the side discharge insert to prevent it from falling out.

Removing the side discharge insert

1. Switch off the device: Turn the safety key to the OFF position (position 0) and remove.
2. Open the side discharge flap and hold.
3. Pull out the side discharge insert and close the side discharge flap.
4. Remove the mulching insert and attach the grass catcher.

6.5 Adjusting the handlebar to your body size (16)*

** depending on the model, see technical data.*

1. Open the quick-release fasteners (16/1) on the swivel joints (16/2) (16/a).
2. Rotate the handlebar (16/3) around the swivel joints until its has the desired height (16/b).
3. Close the quick-release levers.

6.6 Starting and stopping the mower mechanism (17)

Start the mower mechanism on level ground and not in long grass. The ground must be free of foreign objects such as stones, etc. Do not lift or tilt the appliance to start it.

IMPORTANT! Risk of damage to the appliance. The motor and mower mechanism can be damaged by repeatedly switching on and off.

- Switch the motor on only when the mower mechanism has stopped.

NOTE Permitted operating position: You stand behind the lawnmower and hold the handlebar with both hands.

Starting the mower mechanism

1. If you have not already done so: Switch on the power supply (see *chapter 5.4 "Switching the power supply to the mower mechanism ON and OFF (07)", page 42*).
2. Press the start button (17/1) and hold.
3. Pull the operator presence control (17/2) towards the handlebar (17/3) (17/a). The mower mechanism is started.
4. Release the start button and keep holding the operator presence control.

NOTE The operator presence control does not lock in place. Hold it tight against the handlebar during the entire working period.

Stopping the mower mechanism

1. Release the operator presence control. It automatically returns to its starting position.
2. Wait for the mower mechanism to come to a standstill.
3. Switch off the power supply (see *chapter 5.4 "Switching the power supply to the mower mechanism ON and OFF (07)", page 42*).

⚠ CAUTION! Danger of lacerations. Danger of lacerations when reaching into the running mower mechanism.

- Wait until the mower mechanism has stopped.
- Before all maintenance and care work: Switch off the appliance and wait until the mower mechanism has stopped. Remove the safety key, and remove the rechargeable batteries.

6.7 Switching the wheel drive ON and OFF (18)*

** depending on the model, see technical data.*

You can switch on the wheel drive to move the lawnmower between two working areas or to its storage location. It is not necessary to switch on the mower mechanism for this.

NOTE The safety key does not have to be turned to the ON position (position I) for power to be supplied to the cockpit and the wheel drive.

Starting the wheel drive

1. Install a battery.
2. Press (18/a) engagement bar for wheel drive (18/1) against handlebar (18/2) and hold. The engagement bar for wheel drive does not engage.

Stopping the wheel drive

1. Release the engagement bar for wheel drive. It automatically returns to its starting position.

6.8 Changing the wheel drive speed (19)*

** depending on the model, see technical data.*

The ground travel speed of the lawnmower can be varied in 7 steps via the cockpit. The wheel drive must have previously been switched on, see *chapter 6.7 "Switching the wheel drive ON and OFF (18)*", page 45*.

1. Switch on the cockpit (see *chapter 5.2 "Switching the cockpit ON and OFF (04, 05)*", page 41*).
2. Decrease speed: Press Minus button (19/1).
   Or:
3. Increase speed: Press Plus button (19/2).

6.9 Switching Eco mode ON and OFF (19)*

** depending on the model, see technical data.*

The motor speed is reduced in Eco mode. This prolongs the operating time of the batteries.

1. Switch on the cockpit (see *chapter 5.2 "Switching the cockpit ON and OFF (04, 05)*", page 41*).
2. Switch on Eco mode: Press the “Eco mode” button (19/3). The button lights up.
3. Switch off Eco mode: Press the “Eco mode” button again. The light in the button goes out.

7 WORK INSTRUCTIONS

Observe the safety instructions!

NOTE Comply with the local regulations as to when a lawnmower may be operated.

- Watch out for objects in the grass and remove them from the working area.
- Mow only when visibility is good.
- Mow only with a sharp cutting blade.
- Steer the appliance only by the handlebar.
- Move the appliance only at walking speed.
- Always move the appliance across the slope. Do not mow up or down the slope, or on slopes with a gradient of more than 10°. Exercise particular care when changing the working direction.

Cutting performance or operating time of the battery

- The cutting speed or the area that can be mowed depends on the characteristics of the lawn. Factors such as the length of the grass, the grass density, the selected cutting height and wet grass affect the cutting speed.
- An optimum operating time is achieved by frequent mowing and keeping the grass short.
- Frequently switching the lawnmower on and off during the mowing process reduces the cutting performance as do non-fully charged batteries.
- Engaging wheel drive* reduces the cutting performance or the operating time of the battery.
- To optimise the cutting speed, we recommend that you mow the lawn frequently, set a

high cutting height and move the appliance at walking speed.

NOTE Additional batteries can be purchased to prolong the operating time.

** depending on the model, see technical data.*

Tips for mowing

- Maintain a constant cutting height of 3–5 cm; do not mow the lawn to less than half its original height.
- Do not overload the lawn mower! If the engine speed drops noticeably because of long, thick grass, increase the cutting height and mow in several passes.
- The wind and sun can dry out the lawn after mowing so it is better to mow in the late afternoon.

8 MAINTENANCE AND CARE

⚠ DANGER! Risk of injury or death due to improper maintenance. Maintenance work carried out by unqualified persons and the use of non-approved spare parts, as well as removing or modifying safety devices can result in serious injuries and even death during operation of the appliance.

- Do not remove or deactivate any safety installations.
- Use only approved OEM spare parts.
- Ensure through regular and proper maintenance that the appliance is in a clean and functional condition at all times.

⚠ WARNING! Danger of cuts and lacerations. Danger of cuts and lacerations when reaching into sharp-edged, moving appliance parts and into cutting tools.

- Before maintenance, care and cleaning work, always switch off the appliance. Remove the safety key, and remove the batteries!
- Always wear protective gloves during maintenance, care and cleaning work.

⚠ WARNING! Risk of injury during maintenance work. Improper maintenance can result in serious injury and damage to the appliance.

- Have repairs to the appliance carried out only by qualified companies.

8.1 Regular maintenance work

- Make sure that all nuts, bolts and screws are tightened and the appliance is in a safe working condition.
- Check the grass collector regularly for correct operation and wear.

8.2 Cleaning the appliance and mower mechanism

IMPORTANT! Danger from water. Water in the appliance causes short-circuits and destroys electrical components.

- Do not spray the appliance with water.
- Only use a broom or a brush for cleaning.

1. Stop the motor.
2. Pull out the batteries.
3. Unhook the grass catcher.
4. Tilt the appliance and clean the mower mechanism.

8.3 Checking and renewing the cutting blade

⚠ WARNING! Severe injuries due to blade parts being flung out. A worn, cracked or damaged cutting blade can break, and its parts can become dangerous projectiles.

- Regularly check the cutting blade for damage.
- Do not use the lawnmower if the cutting blade is worn or damaged.

- Have blunt or damaged cutting blades sharpened or replaced only by one of the manufacturer's service centres or an authorised specialist company.
- When servicing the cutting blade, note that the cutting blade can move even when the power source is switched off.
- Be careful when adjusting the machine to avoid trapping fingers between the moving cutting blades and fixed parts of the machine.
- To avoid vibrations, the cutting blade and blade bolt must always be replaced together.
- Resharpened cutting blades must be balanced. Unbalanced cutting blades cause strong vibrations that can damage the mower.

8.4 Adjusting the Bowden cable of the wheel drive (20)*

** depending on the model, see technical data.*

The Bowden cable of the wheel drive stretches over time. If the wheel drive can no longer be engaged with the motor running, the Bowden cable has stretched too much and must be tensioned.

⚠ CAUTION! Risk of injury. Sharp-edged and moving appliance parts (e.g. cutting blade) as well as sudden starting of the lawn mower can result in injuries.

- Only adjust the Bowden cable when the motor is switched off and the mower mechanism has come to a standstill.

1. Switch off the power supply and remove the batteries (see *chapter 5.4 "Switching the power supply to the mower mechanism ON and OFF (07)", page 42*).
2. Turn adjusting part (20/1) of Bowden cable (20/2) in the direction of the arrow, i.e. anticlockwise until the Bowden cable is taut between engagement bar for wheel drive (20/3) and holding point (20/4).
3. To check the Bowden cable setting: Switch on the appliance, start the motor and try to engage wheel drive.
4. If wheel drive is not engaged: Repeat the previous steps.

If adjusting the Bowden cable is not successful: Contact one of the manufacturer's service centres.

8.5 Repair work

⚠ WARNING! Risk of injury during repair work. Improper repairs can lead to serious injuries and damage to the appliance.

- Have repair work performed by the manufacturer's service centres and authorised specialist companies only!

In the following cases, contact one of the manufacturer's service centres:

- Motor no longer starts.
- Appliance has moved onto an obstruction.
- Cutting blade and/or motor shaft are bent.
- Appliance vibrates and does not run smoothly.
- Batteries are discharged or damaged.

8.6 USB port (21)*

** depending on the model, see technical data.*

The USB port (21/1) is installed on all the lawnmowers described in this operating manual, but can only be used for software updates on smart lawnmowers. It is not suitable for use for charging of batteries.

IMPORTANT! Risk of damage to the appliance. The batteries of mobile devices (e.g. smartphones) will be destroyed if they are plugged into the USB port.

- Do not plug any mobile devices with battery into this port.

9 HELP IN CASE OF MALFUNCTION

⚠ CAUTION! Risk of injury. Sharp-edged and moving appliance parts can lead to injury.

- Always wear protective gloves during maintenance, care and cleaning work!

NOTE For malfunctions that are not listed in this table or that you cannot resolve yourself, please contact our customer service.

Malfunction	Cause	Remedy
Engine does not start.	The power supply is switched off at the key switch.	Switch the power supply on at the key switch.
	Battery missing or not seated correctly.	Install the battery correctly.
	Battery is flat.	Charge the battery.
	Cutting blade is blocked.	■ Free the blade of obstructions. ■ Start the lawn mower on short grass.
	Cables or switches are defective.	Do not operate the appliance! Contact one of the manufacturer's service centres.
Engine loses power.	Battery is flat.	Charge the battery.

Malfunction	Cause	Remedy
	Cutting blade is blunt.	Have the cutting blade sharpened at one of the manufacturer's service centres.
	Too much grass in the ejector.	■ Remove the grass. ■ Clean the baffle.
Engine stops during mowing.	Cutting blade is blunt.	Have the cutting blade sharpened at one of the manufacturer's service centres.
	Engine is overloaded.	Switch off the cordless lawnmower, set on level ground or short grass and restart.
Grass catcher is not filled sufficiently	Grass is wet.	Allow the lawn to dry.
	Grass catcher is clogged.	Clean the grid of the grass catcher.
	Too much grass in the discharge channel or housing.	■ Clean the discharge channel/housing ■ Correct the cutting height
	Cutting blade is blunt.	Have the cutting blade sharpened at one of the manufacturer's service centres.
Battery operating hours drop significantly.	Cutting height is too low.	Increase the cutting height
	Grass is too long or too wet.	Improve the conditions: Let it dry, set a higher cut
	Mowing speed is too high.	■ Reduce the mowing speed ■ Clean the discharge channel/housing, the cutting blade must rotate freely.
	Mowing with full grass catcher	Empty the grass catcher and clean the discharge channel.
	The service life of the battery has expired.	Replace the battery. Use only genuine accessories from the manufacturer.
Battery cannot be charged.	Battery contacts are soiled.	Clean the battery contacts with a non-metallic object and spray with a contact spray. **Caution:** *Do not short-circuit the battery contacts with a metallic object!*
	Battery or charger is defective.	Order replacement parts from the manufacturer.
	Battery is too hot.	Allow the battery to cool down.
Cockpit is switched on, but the motor is not running.*	The power supply is switched off at the key switch.	Switch the power supply on at the key switch.
Error display on the cockpit lights up.*	Battery not installed correctly.	Install the battery correctly.
Error messages on the Smart Button*	Causes and remedies: see *chapter 3.9 "Smart Button (04)*", page 40*.	

** depending on the model, see technical data.*

10 TRANSPORT

10.1 Transporting the appliance

IMPORTANT! Risk of damage to the mower mechanism. At the lowest cutting height, the mower mechanism can be damaged by driving over steps, edges or kerbs.

- Set the cutting height to the highest level for transport.

1. Stop the mower mechanism and wait until it has come to a standstill.
2. Set the highest cutting height.
3. Turn the key switch to the OFF position (position 0).

Transporting the appliance between two working areas

- Move the appliance to the working area with the mower mechanism set to the highest cutting height.
- Engage the wheel drive* for easier manoeuvring.
- Use the handlebar and front carrying handle* to carry the appliance.

** depending on the model, see technical data.*

Transporting the appliance in a vehicle

- Remove the batteries.
- Fold down the handlebar.
- Secure the appliance in the vehicle against falling over and sliding.
- Secure the appliance against impacts from loose objects.
- Do not place objects on the appliance.

10.2 Transporting batteries

Before transporting, carry out the following measures:

1. Switch off the appliance.
2. Remove the batteries from the appliance.
3. Pack the batteries properly (see below).

NOTE The nominal energy of the rechargeable battery is more than 100 Wh. Therefore, observe the following transport instructions.

The Li-ion rechargeable battery contained in the appliance is subject to the hazardous goods law, but can be transported under simplified conditions:

- The rechargeable battery can be transported on public roads by the private user without further conditions provided it is packaged for retail sale and the transport serves personal purposes.
- Commercial users who carry out the transport in connection with their main activity (e.g. delivery from and to building sites, or demonstrations) can also take advantage of this simplification.

In both cases, it is essential to take the mandatory precautions mentioned above to prevent any leakage of the contents. In other cases, it is essential to comply with the regulations of the hazardous goods law. In the case of non-compliance, severe penalties can be imposed on the sender and possibly the transporter.

Additional notes on transport and shipment

- Only transport or send the li-ion rechargeable battery in an undamaged condition.
- For transporting the rechargeable battery, only use the original cardboard box or a suitable hazardous goods cardboard box (not required for rechargeable batteries with a nominal energy less than 100 Wh).
- Tape off exposed rechargeable battery contacts to avoid a short circuit.
- Secure the rechargeable battery against shifting in the packaging to avoid damage to the rechargeable battery.
- Ensure the correct marking and documentation of the shipment for transport or shipping (e.g. by parcel service or freight forwarding).
- Check in advance that transport with the selected service provider is possible and indicate the shipment.

We recommend involving a hazardous goods specialist in preparation of the shipment. Also heed any further national regulations.

11 STORAGE

- Thoroughly clean the appliance after each use and – if present – attach all covers.
- Perform the required maintenance works.
- Store the appliance in a dry, lockable place out of the reach of children.

11.1 Storing the rechargeable battery lawnmower

⚠ CAUTION! Risk of injury during storage. There is a risk of injury from sharp parts on the stored appliance.

- Store the appliance out of the reach of children and unauthorised persons.
- Store the appliance only when the batteries have been removed.

IMPORTANT! Risk of burglary and loss of personal data*. The lawn mower accesses the Internet and can control devices in the “Smart Home” and “Smart Garden”.

- Store the appliance only without batteries and well secured against access by unauthorised persons.

** depending on the model, see technical data.*

1. Switch off the device: Remove the safety key.
2. Set the cutting height to the highest level.
3. Pull out the batteries.
4. Allow the engine and the whole appliance to cool down.
5. Cleaning:
   - Thoroughly clean the appliance.
   - Empty the grass catcher and clean the discharge channel.
6. Corrosion protection:
   - Apply a thin coat of oil or silicon to all metal parts for corrosion protection.
7. Fold down the handlebar.
8. Store the appliance in a dry, clean location protected from frost.
   - Cover with a breathable tarpaulin to protect against dust.
   - Do not use plastic film in order to avoid the accumulation of moisture.
9. **NOTE!** *Storage temperature of the lawnmower: see Technical data.*

11.2 Storing the rechargeable battery and charging unit

⚠ DANGER! Danger of explosion and fire! Persons will be fatally or severely injured if the rechargeable battery explodes because it was stored in front of naked flames or heat sources.

- Store the rechargeable battery in cool and dry conditions, but not in front of naked flames or heat sources.

NOTE When charging, the rechargeable battery is protected from overcharging due to automatic detection of the charge status and thus can remain connected to the charging unit for some time, but not permanently.

NOTE Heed the separate operating instructions for the rechargeable battery and for the charging unit.

- Store the battery in a dry, frost-free place at an ambient temperature between 0°C and 25°C and with a charge status of approx. 40 - 60%.
- Do not store the battery in the vicinity of metallic objects or of objects containing acid to avoid the risk of short-circuit.

12 DISPOSAL

Only for EU countries:

According to the European Directive 2012/19/EU on Waste Electrical and Electronic Equipment and its implementation into national law, chargers that are no longer usable must be collected separately and disposed of in an environmentally friendly manner.

If disposed incorrectly, waste electrical and electronic equipment may have harmful effects on the environment and human health, due to the potential presence of hazardous substances.

Information on the German Electrical and Electronic Equipment Act



- Electrical and electronic appliances do not belong in household waste, but should be collected and disposed of separately!
- Used batteries or rechargeable batteries that are not installed permanently in the old appliance must be removed before disposal. Their disposal is regulated by the battery law.
- Owners or users of electrical and electronic appliances are obliged by law to return them after use.
- The end user bears personal responsibility for deleting his personal data from the old appliance to be disposed of.

The symbol of the crossed-through rubbish bin means that electrical and electronic appliances may not be disposed of in the household rubbish.

Electrical and electronic appliances can be handed in at the following places at no charge:

- Public service disposal or collection points (e.g. municipal building yards)
- Points of sale of electrical appliances (stationary and online) if dealers are obliged to take them back or offer this voluntarily.

These statements only apply to appliances that are installed and sold in the countries of the European Union and are subject to European Directive 2012/19/EU. Different provisions may apply to the disposal of electrical and electronic appliances in countries outside the European Union.

Information on the German Battery Act (BattG)



- Used batteries and rechargeable batteries do not belong in household waste, but should be collected and disposed of separately.
- For safe removal of batteries or rechargeable batteries from the electrical appliance and for information on their type or chemical system, follow the further information within the operating or assembly instructions.
- Owners or users of batteries and rechargeable batteries are obliged by law to return them after use. Return is limited to the handover of customary household quantities.

Used batteries can contain harmful substances or heavy metals that can cause damage to the environment and human health. Reuse of the used batteries and use of the resources contained therein contributes to the protection of these two essential commodities.

The symbol of the crossed-through rubbish bin means that batteries and rechargeable batteries may not be disposed of in household rubbish.

In addition, if the symbol Hg, Cd or Pb appears under the rubbish bin, this stands for the following:

- Hg: battery contains more than 0.0005% mercury
- Cd: battery contains more than 0.002% cadmium
- Pb: battery contains more than 0.004% lead

Rechargeable batteries and batteries can be handed in at the following places at no charge:

- Public service disposal or collection points (e.g. municipal building yards)
- Points of sale of batteries and rechargeable batteries
- Disposal points of the common take-back system for the used batteries of appliances
- Disposal point of the manufacturer (if not a member of the common take-back system)

These statements apply only to batteries and rechargeable batteries sold in the countries of the European Union that are subject to European Directive (EU) 2023/1542. Different provisions may apply to the disposal of batteries and rechargeable batteries in countries outside the European Union.

Only for United Kingdom:

According to The Waste Electrical and Electronic Equipment Regulations 2013 (SI 2013/3113) (as amended), products that are no longer usable must be collected separately and disposed of in an environmentally friendly manner.

13 TECHNICAL DATA

Technical data: see table of technical data in the assembly instructions.

** Note on the vibration emission value:*

- *The vibration emission value given has been measured according to a standardised test method and can be used to compare one machine with another.*
- *The indicated vibration emission value can also be used for an initial assessment of the degree of vibration exposure.*
- *The vibration emission value may differ from the given value during actual use of the machine, depending on how the machine is used.*
- *Define safety measures to protect the operator (see chapter 'Safety') based on an assessment of the vibration exposure under the actual conditions of use. All parts of the operating cycle must be taken into account (e.g. times when the machine is switched off and those in which it is switched on but is running without load).*

14 AFTER-SALES/SERVICE

In the event of questions about warranty, repair or spare parts, please contact your nearest AL-KO Service Centre. This can be found on the Internet at:
www.alko-garden.com/service-contacts

Further information on spare parts can be found at:
www.alko-garden.com/spareparts

15 INFORMATION ON THE DECLARATION OF CONFORMITY

We hereby declare, as the exclusively responsible party, that this product in its marketed form meets the requirements of the harmonised EU Directives, EU safety standards and the product-specific standards. The Declaration of Conformity forms part of the operating instructions and is included with the machine.

16 WARRANTY

We will remedy any material or manufacturing defects discovered in the device during the statutory period of limitation for claims for defects by repair or replacement at our discretion. The period of limitation is determined in each case by the law of the country in which the device was purchased.

Our warranty promise applies only if:

- These operating instructions are observed
- The device is handled correctly
- Original spare parts have been used

The warranty becomes void in the case of:

- Unauthorised repair attempts
- Unauthorised technical modifications
- Use for other than the intended purpose

The warranty does not include:

- Paint damage attributable to normal wear
- Wear parts that are marked with a box xxxxxx (x) on the spare parts card

The warranty period commences with the purchase by the first end user. The date on the proof of purchase is decisive. In the event of a warranty claim, please contact your dealer or the nearest authorised customer service centre with this declaration and the original proof of purchase. This declaration does not affect the purchaser's statutory claims for defects against the vendor.

VERTALING VAN DE ORIGINELE GEBRUIKERSHANDLEIDING

Inhoudsopgave

1 Veiligheidsinstructies 54
1.1 Algemene veiligheidsinstructies voor elektrische machines 54
1.1.1 Veiligheid op de werkplek 54
1.1.2 Elektrische veiligheid 54
1.1.3 Veiligheid van personen 54
1.1.4 Gebruik en behandeling van de elektrische machine 55
1.1.5 Gebruik en verzorging van de met accu aangedreven machine 55
1.1.6 Service 56
1.2 Veiligheidsinstructies voor grasmaaier 56
1.3 Belasting door trillingen 57
1.4 Geluidsbelasting 58
1.5 Veiligheidsinstructies voor accu en oplader 58
2 Over deze gebruiksaanwijzing 58
2.1 Symbolen op de titelpagina 58
2.2 Verklaring van pictogrammen en signaalwoorden 58
3 Productomschrijving 58
3.1 Beoogd gebruik 59
3.2 Mogelijk afzienbaar foutief gebruik 59
3.3 Overige risico's 59
3.4 Veiligheids- en beveiligingsvoorzieningen 59
3.5 Symbolen op het apparaat 60
3.5.1 Veiligheidssymbolen* 60
3.5.2 Bedieningstekens 60
3.6 Productoverzichten 61
3.6.1 Productoverzicht voor grasmaaiers (01) – AL-KO 61
3.6.2 Productoverzicht voor grasmaaiers (02) – solo by AL-KO 61
3.6.3 Productoverzicht voor mulchmaaiers 4736 Li VS (03) – solo by AL-KO 61
3.7 Leveringsomvang 62
3.7.1 Leveringsomvang [grasmaaier] 62
3.7.2 Leveringsomvang [mulchmaaier] 62
3.8 "AL-KO inTOUCH Smart Garden" app* 62
3.9 Smart button (04)* 62
3.9.1 Weergave van de laadtoestand* 62
3.9.2 Grasmaaier met AL-KO Smart Cloud verbinden 63
3.9.3 Acties in "Smart Home" / "Smart Garden" activeren (IFTTT) 63
3.9.4 Grasmaaier activeren* 63
3.9.5 Wifinaam en wachtwoord resetten* 63
3.10 "maxRun & smart-drive"-cockpit (05)* 64
4 Montage 64
5 Ingebruikname 64
5.1 Accu's opladen 64
5.2 Cockpit in- en uitschakelen (04, 05)* 64
5.3 Accu´s plaatsen en verwijderen (06) 64
5.4 Voeding van het maaiwerk in- en uitschakelen (07) 65
6 Bediening 65
6.1 Maaihoogte instellen (08, 09) 65
6.1.1 Maaihoogte instellen [grasmaaier] (08) 65
6.1.2 Maaihoogte instellen [mulchmaaier] (09) 65
6.2 Maaien met de grasopvangbak (10, 11)* 66
6.3 Mulchen met het mulchinzetstuk (12, 13)* 66
6.4 Maaien met zijuitworp (14, 15)* 66
6.5 Duwboom aanpassen op de lichaamslengte (16)* 67
6.6 Maaiwerk starten en stoppen (17) 67
6.7 Wielaandrijving in- en uitschakelen (18)* 67
6.8 Wielaandrijving – snelheid wijzigen (19)* 68
6.9 Eco-Mode in- en uitschakelen (19)* 68
7 Werkinstructies 68

8 Onderhoud en verzorging 69
8.1 Regelmatige onderhoudswerkzaamheden 69
8.2 Apparaat en maaiwerk reinigen 69
8.3 Messen controleren en vernieuwen ... 69
8.4 Bowdenkabel van de wielaandrijving afstellen (20)* 69
8.5 Reparatiewerkzaamheden 70
8.6 USB-interface (21)* 70
9 Hulp bij storingen 70
10 Transport 72
10.1 Apparaat transporteren 72
10.2 Accu´s transporteren 72
11 Opslag 72
11.1 Accugrasmaaier opslaan 73
11.2 Accu en oplader opslaan 73
12 Verwijderen 73
13 Technische gegevens 74
14 Klantenservice/service centre 75
15 Informatie bij de conformiteitsverklaring... 75
16 Garantie 75

1 VEILIGHEIDSINSTRUCTIES

1.1 Algemene veiligheidsinstructies voor elektrische machines

⚠ WAARSCHUWING! Lees alle veiligheidsinstructies, aanwijzingen, afbeeldingen en technische gegevens door waarmee de machine is uitgevoerd. *Het niet naleven van de onderstaande instructies kan elektrische schokken, brand en/of ernstig letsel veroorzaken.*

- **Bewaar alle veiligheidsinstructies en aanwijzingen voor toekomstig gebruik.**

De in de veiligheidsaanwijzingen gebruikte term "machine" heeft betrekking tot machines met stroomvoeding (met voedingskabel) of met accu aangedreven machines (zonder voedingskabel).

1.1.1 Veiligheid op de werkplek

- **Zorg voor een schoon en goed verlicht werkbereik.** *Wanorde of een gebrek aan goede verlichting kunnen ongevallen veroorzaken.*
- **Werk met de machine niet in een explosiegevaarlijke omgeving waarin zich brandbare vloeistoffen, gassen of stof bevinden.** *Machines veroorzaken vonken die het stof of de dampen kunnen ontsteken.*
- **Houd kinderen en andere personen tijdens het gebruik uit de buurt van de machine.** *Bij afleiding kunt u de controle over de machine verliezen.*

1.1.2 Elektrische veiligheid

- **De aansluitstekker van de machine moet in de contactdoos passen. De stekker mag in geen geval worden veranderd. Gebruik geen adapterstekkers samen met geaarde machines.** *Ongemodificeerde stekkers en passende contactdozen verminderen het risico van elektrische schokken.*
- **Vermijd lichaamscontact met geaarde oppervlakken zoals bij buizen, verwarmingen, fornuizen en koelkasten.** *Er bestaat een verhoogd risico op een elektrische schok wanneer uw lichaam is geaard.*
- **Gebruik de grasmaaier niet bij regen of nattigheid.** *Das kan het risico op een elektrische schok vergroten.*
- **Gebruik de aansluitkabel niet om de machine te dragen, op te hangen of om de stekker uit de contactdoos te trekken. Houd het aansluitsnoer uit de buurt van hitte, olie, scherpe randen of zich bewegende onderdelen van het apparaat.** *Bij beschadigde of in de knoop geraakte aansluitsnoeren is er een hoger risico op een elektrische schok.*
- **Wanneer u met een machine buiten werkt, dient u uitsluitend verlengkabels te gebruiken die ook geschikt zijn voor gebruik buitenshuis.** *Door het gebruik van een dergelijk, voor gebruik buitenshuis geschikt verlengsnoer, neemt het risico op een elektrische schok af.*
- **Als er niet voorkomen kan worden dat de machine in een vochtige omgeving wordt gebruikt, dient er een aardlekschakelaar te worden gebruikt.** *Het gebruik hiervan vermindert het risico op een elektrische schok.*

1.1.3 Veiligheid van personen

- **Wees alert, let erop wat u doet en ga verstandig met een machine aan het werk. Gebruik geen machine als u moe bent of onder invloed van drugs, alcohol of geneesmiddelen staat.** *Een ogenblik onoplet-*

tendheid bij het gebruik van de machine kan tot ernstig letsel leiden.

- **Draag een persoonlijke beschermingsuitrusting en altijd een veiligheidsbril.** *Het dragen van een persoonlijke beschermingsmiddelen als stofmasker, slipvaste veiligheidsschoenen, veiligheidshelm of gehoorbescherming, afhankelijk van de toepassing van de machine, vermindert het gevaar voor letsel.*
- **Voorkom dat het apparaat onbedoeld in gebruik wordt genomen. Controleer of de machine is uitgeschakeld voordat u het op de voeding aansluit en/of de accu plaatst, hem optilt of draagt.** *Als u bij het dragen van de machine de vinger op de schakelaar heeft of de machine ingeschakeld op de voeding aansluit, kan dit ongevallen veroorzaken.*
- **Verwijder instelgereedschap of schroevendraaiers voordat u de machine inschakelt.** *Een gereedschap of sleutel die zich in een draaiend deel van de machine bevindt, kan letsel veroorzaken.*
- **Voorkom een abnormale lichaamshouding. Zorg ervoor dat u stevig staat en uw evenwicht kunt bewaren.** *Daardoor kunt u de machine in onverwachtse situaties beter onder controle houden.*
- **Draag geschikte kleding. Draag geen wijde kleding of sieraden. Houd haar en kleding weg van bewegende delen.** *Loszittende kleding, sieraden of lange haren kunnen door bewegende onderdelen worden gegrepen.*
- **Als stofafzuig- en -opvangvoorzieningen kunnen worden gemonteerd, moeten deze worden aangesloten en correct worden gebruikt.** *Het gebruik van een stofafzuiging kan gevaar door stof verkleinen.*
- **Laat u niet verleiden tot een vals gevoel van veiligheid en negeer de veiligheidsregels voor machines niet, zelfs niet wanneer u na veelvuldig gebruik vertrouwd bent met de machine.** *Onnadenkend handelen kan in een fractie van een seconde leiden tot ernstig letsel.*

1.1.4 Gebruik en behandeling van de elektrische machine

- **Overbelast de machine niet. Gebruik voor uw werk de hiervoor bedoelde machine.** *Met de juiste machine werkt u beter en veiliger binnen het aangegeven vermogensbereik.*
- **Gebruik geen machine waarvan de schakelaar defect is.** *Een machine die niet meer in- of uitgeschakeld kan worden, is gevaarlijk en moet gerepareerd worden.*
- **Trek de stekker uit de contactdoos en/of verwijder een uitneembare accu voordat u instellingen aan het apparaat uitvoert, reserveonderdelen vervangt of de machine opbergt.** *Deze veiligheidsmaatregel voorkomt het onbedoelde starten van de machine.*
- **Bewaar ongebruikte machines buiten het bereik van kinderen. Laat geen personen de machine gebruiken die hiermee niet vertrouwd zijn of deze aanwijzingen niet hebben gelezen.** *Machines zijn gevaarlijk als ze door onervaren personen worden gebruikt.*
- **Verzorg machines en inzetgereedschap zorgvuldig. Controleer of bewegende delen goed werken en niet klemmen, of er delen gebroken of zodanig beschadigd zijn dat de functie van de machine nadelig wordt beïnvloed. Laat beschadigde delen repareren alvorens de machine te gebruiken.** *Slecht onderhouden machines zijn vaak de reden voor ongevallen.*
- **Houd het snijgereedschap scherp en schoon.** *Goed onderhouden snijgereedschap met scherpe snijkanten blijft minder snel haken en is gemakkelijker in het gebruik.*
- **Gebruik de machine, het inzetgereedschap enz. aan de hand van deze aanwijzingen. Neem hierbij de werkomstandigheden en de uit te voeren werkzaamheden in acht.** *Het gebruik van machines voor een ander dan het beoogde gebruik kan tot gevaarlijke situaties leiden.*
- **Zorg dat de handgrepen en oppervlakken ervan droog, schoon en vrij van olie of vet blijven.** *Gladde handgrepen en oppervlakken ervan veroorloven geen veilige bediening en controle van de machine in onverwachtse situaties.*

1.1.5 Gebruik en verzorging van de met accu aangedreven machine

- **Laad de accu's uitsluitend met opladers op die door de fabrikant worden aanbevolen.** *Door een oplader die voor een bepaald type accu's geschikt is, bestaat brandgevaar*

wanneer deze met andere accu's wordt gebruikt.

- **Gebruik alleen de hiervoor bedoelde accu´s in de machines.** *Het gebruik van andere accu's kan tot verwondingen en brandgevaar leiden.*
- **Houd de ongebruikte accu uit de buurt van paperclips, muntgeld, sleutels, spijkers, schroeven of andere kleine metalen voorwerpen die een overbrugging van de contacten zouden kunnen veroorzaken.** *Kortsluiting tussen de accucontacten kan brandwonden of vuur veroorzaken.*
- **Bij verkeerd gebruik kan er vloeistof uit de accu lopen. Voorkom contact hiermee. Spoel direct af met water wanneer u er per ongeluk mee in contact komt. Wanneer de vloeistof in de ogen komt, moet er een arts worden geraadpleegd.** *Lekkende accuvloeistof kan huidirritaties of brandwonden veroorzaken.*
- **Gebruik geen beschadigde of gewijzigde accu of geen beschadigde of gewijzigde machine.** *Beschadigde of gewijzigde accu´s kunnen zich onvoorspelbaar gedragen en brand, explosie of letsel veroorzaken.*
- **Stel een accu of een machine niet bloot aan vuur of te hoge temperaturen.** *Brand of temperaturen van meer dan 130 °C kunnen een explosie veroorzaken.*
- **Volg alle instructies voor het opladen op en laad de accu of de op een accu werkende machine nooit buiten het in de gebruiksaanwijzing aangegeven temperatuurbereik op.** *Verkeerd opladen of opladen buiten het toegestane temperatuurbereik kan de accu vernielen en het brandgevaar vergroten.*

1.1.6 Service

- **Laat uw machine alleen door gekwalificeerd deskundig personeel repareren en alleen met originele reserveonderdelen.** *Zo wordt de veiligheid van de machine gewaarborgd.*
- **Onderhoud beschadigde accu´s in geen geval.** *Alle onderhoudswerkzaamheden aan de accu´s moeten door de fabrikant of een geautoriseerde klantenservice worden uitgevoerd.*

1.2 Veiligheidsinstructies voor grasmaaier

- **Gebruik de grasmaaier niet bij slechte weersomstandigheden, met name bij gevaar voor bliksem.** *Dat vermindert het gevaar om door de bliksem geraakt te worden.*
- **Controleer de omgeving waarin de grasmaaier gebruikt moet worden nauwkeurig op wilde dieren.** *Wilde dieren kunnen tijdens de werking door de grasmaaier gewond raken.*
- **Controleer de omgeving waarin de grasmaaier gebruikt moet worden nauwkeurig en verwijder alle stenen, stokken, draden, botten en andere vreemde voorwerpen.** *Weggeslingerde voorwerpen kunnen persoonlijk letsel veroorzaken.*
- **Voer vóór het gebruik van de grasmaaier altijd een visuele controle uit om na te gaan dat messen en de meseenheid niet versleten of beschadigd zijn.** *Versleten of beschadigde delen verhogen het risico voor letsel.*
- **Controleer de grasvangbak regelmatig op slijtage of beschadiging.** *Een versleten of beschadigde grasvangbak kan het risico voor letsel verhogen.*
- **Laat alle veiligheidsvoorzieningen gemonteerd. Veiligheidsvoorzieningen moeten operationeel en volgens voorschrift gemonteerd zijn.** *Een veiligheidsvoorziening die los of beschadigd is of niet goed werkt, kan persoonlijk letsel veroorzaken.*
- **Houd alle ventilatiespleten vrij van vervuilingen.** *Verstopte ventilatiespleten kunnen oververhitting of brandgevaar veroorzaken.*
- **Draag bij het werken met de grasmaaier altijd slipvaste en beschermende schoenen. Bedien de grasmaaier niet met blote voeten of met open sandalen.** *Dat reduceert het gevaar voor letsel aan de voeten door aanraking met het bewegende mes.*
- **Draag bij het werken met de grasmaaier altijd een lange broek.** *Onbeschermde huis verhoogt het gevaar voor letsel door weggeslingerde voorwerpen.*
- **Gebruik de grasmaaier niet als het gras nat is. Loop gewoon en ren nooit.** *Dat reduceert het gevaar voor uitglijden en vallen, wat letsel kan veroorzaken.*
- **Gebruik de grasmaaier niet aan erg steile hellingen.** *Dat reduceert het gevaar dat u de controle verliest, uitglijdt of valt, wat letsel kan veroorzaken.*
- **Let bij werkzaamheden aan hellingen altijd op een veilige stand, werk altijd dwars**

ten opzichte van de helling, nooit bergop of bergaf en wees altijd bijzonder voorzichtig bij richtingveranderingen. *Dat reduceert het gevaar dat u de controle verliest, uitglijdt of valt, wat letsel kan veroorzaken.*

- **Wees bijzonder voorzichtig als u de grasmaaier achteruit beweegt of naar u toe trekt. Let altijd op uw omgeving.** *Dat reduceert het gevaar dat u tijdens de werking struikelt.*
- **Raak de messen en andere gevaarlijke bewegende delen niet aan zolang ze nog bewegen.** *Dat reduceert het gevaar voor letsel door bewegende delen.*
- **Zorg ervoor dat bij het verwijderen van ingeklemd materiaal of bij het reinigen van de grasmaaier alle schakelaars op UIT staan en de accu is uitgenomen.** *Onverwachtse werking van de grasmaaier kan ernstig letsel veroorzaken.*
- Laat het product voor het opbergen geheel afkoelen.
- Leeg de grasvangbak voordat u hem opbergt.
- Let er bij het instellen van het apparaat op dat de vingers niet tussen de beweegbare messen en de vaste componenten van de machine ingekneld raken.

1.3 Belasting door trillingen

- **Gevaar door trillingen**
  De werkelijke trillingsemissiewaarde tijdens het gebruik van het apparaat kan afwijken van de door de fabrikant opgegeven waarde.
  Let voor of tijdens het gebruik op de volgende factoren die van invloed zijn:
  - Wordt het apparaat gebruikt voor het beoogde gebruik?
  - Wordt het materiaal op de juiste wijze gesneden of verwerkt?
  - Bevindt het apparaat zich in een goede staat van gebruik?
  - Is het snijblad goed scherp en is het juiste snijblad ingebouwd?
  - Zijn de handgrepen en, indien nodig, optionele trillingsdempende handgrepen gemonteerd en zijn deze vast verbonden met het apparaat?
- Gebruik het apparaat alleen met het motortoerental dat nodig is voor de uit te voeren werkzaamheden. Gebruik het maximale toerental zo min mogelijk om geluid en trillingen te beperken.
- Als gevolg van verkeerd gebruik en onderhoud kunnen de trillingen en het lawaai van het apparaat toenemen. Dit leidt tot schade aan de gezondheid. Schakel in dit geval het apparaat onmiddellijk uit en laat het repareren door een geautoriseerde servicewerkplaats.
- De mate van belasting als gevolg van trillingen is afhankelijk van de uit te voeren werkzaamheden of van de toepassing van het apparaat. Schat hem in en las voldoende pauzes in. Daardoor wordt de belasting door trillingen gedurende de volledige werktijd in belangrijke mate verminderd.
- Door een langer gebruik van het apparaat wordt de bediener blootgesteld aan trillingen, waardoor problemen kunnen ontstaan met de bloedsomloop (‘dode vingers’). Om dit risico te verminderen, handschoenen dragen en de handen warmhouden. Wanneer een symptoom van ‘dode vingers’ wordt waargenomen, onmiddellijk medische hulp inroepen. Tot deze symptomen behoren: Gevoelloosheid, verlies van gevoeligheid, tintelingen, jeuk, pijn, vermindering van de kracht, verandering van kleur of van de conditie van de huid. Meestal worden deze symptomen waargenomen aan vingers, handen of polsen. Bij lage temperaturen neemt het gevaar toe.
- Las langere pauzes in tijdens uw werkdag, zodat u kunt herstellen van het geluid en van de trillingen. Plan uw werk zodanig dat het gebruik van apparaten die sterke trillingen veroorzaken, wordt verspreid over meerdere dagen.
- Wanneer u een onaangenaam gevoel of een verkleuring van de huid tijdens het gebruik van het apparaat waarneemt aan uw handen, onderbreekt u het werk onmiddellijk. Las voldoende pauzes in. Zonder voldoende pauzes kan een trillingensyndroom ontstaan aan handen en armen.
- Minimaliseer het risico door uzelf zo min mogelijk bloot te stellen aan trillingen. Verzorg het apparaat volgens de aanwijzingen in de gebruiksaanwijzing.
- Als het apparaat vaak wordt gebruikt, neemt u contact op met uw dealer om trillingsdempende accessoires (bijv. handgrepen) aan te schaffen.

- Gebruik het apparaat niet bij temperaturen onder 10 °C. Leg in een werkschema vast hoe de belasting door trillingen kan worden begrensd.

1.4 Geluidsbelasting

Een zekere geluidsbelasting door dit apparaat is onvermijdelijk. Plan luidruchtige werkzaamheden gedurende acceptabele en daarvoor geschikte tijden. Respecteer rusttijden en beperk de duur van het werk tot het minimum. Voor uw persoonlijke bescherming en ter bescherming van personen die zich in de buurt bevinden, moet geschikte gehoorbescherming worden gedragen.

1.5 Veiligheidsinstructies voor accu en oplader

- Verwijder vóór het opladen de accu uit het apparaat.
- Plaats de accu met de juiste polariteit in het apparaat.
- Verwijder de accu uit het apparaat als u het voor een langere periode opbergt.
- Maak geen kortsluiting tussen de aansluitklemmen van het apparaat of van de accu.

Gebruiksaanwijzingen

Neem goed nota van de veiligheidsaanwijzingen voor de accu en de oplader in de aparte gebruiksaanwijzingen:

- Accu´s: Doc.-nr. 443771, 441630, 443549
- Opladers: Doc.-nr. 441633, 443551

2 OVER DEZE GEBRUIKSAANWIJZING

- De Duitse versie is de originele gebruiksaanwijzing. Alle andere taalversies zijn vertalingen van de originele gebruiksaanwijzing.
- Bewaar deze gebruiksaanwijzing goed zodat u erin het antwoord op uw vragen kunt terugvinden wanneer u informatie over de machine nodig heeft.
- Draag de machine alleen samen met deze gebruiksaanwijzing aan andere personen over.
- Lees en neem de veiligheids- en waarschuwingsinstructies in deze gebruiksaanwijzing in acht.

2.1 Symbolen op de titelpagina

Symbool	Betekenis
	Lees voor de ingebruikname deze gebruiksaanwijzing absoluut zorgvuldig door. Dit is de voorwaarde voor veilig werken en een storingsvrij gebruik.
	Gebruiksaanwijzing
	Ga voorzichtig met Li-Ion accu´s om! Neem met name de aanwijzingen voor transport, opslag en afvalverwijdering in acht!
	Dit product voldoet aan de van toepassing zijnde Europese richtlijnen en een conformiteitsbeoordelingsprocedure voor deze richtlijn is uitgevoerd.

2.2 Verklaring van pictogrammen en signaalwoorden

⚠ GEVAAR! Wijst op een direct gevaarlijke situatie, die, wanneer ze niet vermeden wordt, tot de dood of tot een ernstig letsel leidt.

⚠ WAARSCHUWING! Wijst op een potentieel gevaarlijke situatie, die, wanneer ze niet vermeden wordt, tot de dood of tot een zwaar letsel kan leiden.

⚠ VOORZICHTIG! Wijst op een potentieel gevaarlijke situatie, die, wanneer ze niet vermeden wordt, tot een licht of middelzwaar letsel kan leiden.

LET OP! Wijst op een situatie, die, wanneer ze niet vermeden wordt, tot materiële schade kan leiden.

OPMERKING Speciale aanwijzingen voor meer duidelijkheid en een beter gebruik.

3 PRODUCTOMSCHRIJVING

Deze handleiding beschrijft verschillende modellen met de hand bediende AL-KO en solo by AL-KO accu-grasmaaiers met verschillende uitvoeringen en een solo by AL-KO accu-mulchmaaier. Identificeer uw model aan de hand van de productafbeeldingen en de beschrijving van de verschillende opties.

Technische gegevens

De uitvoeringen van de afzonderlijke modellen worden in de technische gegevens van de montagehandleiding vermeld. Verdere aanwijzingen bij de technische gegevens staan in deze gebruiksaanwijzing (zie *Hoofdstuk 13 "Technische gegevens", pagina 74*).

Accu´s en opladers

Alle accu´s (Bxxx Li) en opladers (Cxxx Li) van het AL-KO 36V-systeem kunnen worden gebruikt.

LET OP! Gevaar voor schade aan apparaat en accu. Als het apparaat wordt gebruikt met ongeschikte accu's, kunnen apparaat en accu's beschadigd raken.

- Gebruik het apparaat alleen met de voorgeschreven accu's.

OPMERKING In de gebruiksaanwijzingen voor de accu´s en opladers van het AL-KO 36V-systeem staat verdere informatie:

- Accu´s: Doc.-nr. 443771, 441630, 443549
- Opladers: Doc.-nr. 441633, 443551

3.1 Beoogd gebruik

Dit apparaat voor particulier gebruik is bedoeld voor het maaien van gazons en mag uitsluitend bij droog gras worden gebruikt.

Elke andere of verder strekkende toepassing wordt beschouwd als niet overeenkomstig het gebruiksdoel. Er mag alleen met het apparaat gewerkt worden als het volledig gemonteerd is.

Dit apparaat is uitsluitend bedoeld voor particulier gebruik. Ieder ander gebruik alsmede niet-toegestane verbouwingen of uitbreidingen worden voor misbruik aangezien en hebben de uitsluiting van de garantie en het verlies van de conformiteit en de weigering van iedere verantwoordelijkheid voor schade van de gebruiker of van derden van de fabrikant tot gevolg.

3.2 Mogelijk afzienbaar foutief gebruik

Het apparaat is noch bedoeld voor de commerciele toepassing in openbare parken en sportfaciliteiten, noch voor de toepassing in land- en bosbouw.

- Het apparaat niet gebruiken bij regen of op nat gazon.
- Er mogen zich geen vreemde voorwerpen zoals bijv. stenen, stukken hout of flessen op het te maaien oppervlak bevinden.
- Aanwezige veiligheidsvoorzieningen mogen niet gedemonteerd of overbrugd worden, bijv. door de veiligheidsbeugel aan de greepbeugel vast te klemmen.

3.3 Overige risico's

Ook bij doelmatig gebruik van het gereedschap blijft sprake van een zeker restrisico dat niet kan worden uitgesloten. Uit de aard en de bouwwijze van het apparaat kunnen, afhankelijk van het gebruik, de volgende potentiële gevaren worden afgeleid:

- Wegslingeren van snijafval, grond en kleine stenen.
- Inademen van deeltjes van afgesneden gewasdeeltjes als er geen adembescherming wordt gedragen.
- Snijwonden als gevolg van het reiken naar het draaiende maaimes.

3.4 Veiligheids- en beveiligingsvoorzieningen

⚠ WAARSCHUWING! Gevaar voor letsel. Defecte en buiten werking gestelde veiligheids- en beschermingsapparatuur kunnen ernstig letsel veroorzaken.

- Laat defecte veiligheids- en beschermingsapparatuur repareren.
- De veiligheids- en beschermingsuitrusting nooit buiten werking stellen.

Veiligheidssleutel

Om het onbedoeld inschakelen te voorkomen is het apparaat van een veiligheidssleutel voorzien. Schakel vóór alle werkzaamheden het apparaat uit en verwijder altijd de veiligheidssleutel.

Veiligheidshandgreep / veiligheidsbeugel

Het apparaat is uitgerust met een veiligheidshandgreep / veiligheidsbeugel. In geval van gevaar de veiligheidshandgreep / veiligheidsbeugel gewoon loslaten. De motor en het maaimechanisme vallen stil.

Start-knop

Om de motor door middel van de veiligheidshandgreep / veiligheidsbeugel te kunnen inschakelen, moet eerst op de Start-knop worden gedrukt.

Klep

De klep beschermt bijv. tegen maaigoed-deeltjes en stenen die eruit kunnen worden geslingerd.

3.5 Symbolen op het apparaat

3.5.1 Veiligheidssymbolen*

** afhankelijk van het model*

Symbool	Betekenis
	Ben bijzonder voorzichtig bij het hanteren!
	Lees vóór ingebruikname de gebruiksaanwijzing!
	Gevaar voor letsel! Houd handen en voeten uit de buurt van het maaiwerk!
	Gevaar door voorwerpen die eruit worden geslingerd!
	Houd derden uit de buurt van de gevarenzone!
	Het snijmes draait na het uitschakelen van de motor nog een paar seconden verder. Raak het snijmes pas aan als alle bewegende delen van het apparaat geheel tot stilstand zijn gekomen en de veiligheidssleutel is uitgenomen.
	Gebruik het apparaat niet als het regent of berg dit niet in de buitenlucht op!
	Indien niet in gebruik of voor onderhouds- en reparatiewerkzaamheden: Zet het apparaat uit en verwijder de accu uit het apparaat!
	Deactiveringsvoorziening, bijv. veiligheidssleutel, vóór onderhoudswerkzaamheden verwijderen!
	Niet van toepassing, wordt uitsluitend gebruikt voor elektrische grasmaaiers. Schakel het apparaat voor onderhouds- en reparatiewerkzaamheden uit en haal de stekker uit het stopcontact!
	Niet van toepassing, wordt uitsluitend gebruikt voor elektrische grasmaaiers. Bij een beschadigde stroomkabel bestaat gevaar voor elektrische schokken!
	Niet van toepassing, wordt uitsluitend gebruikt voor elektrische grasmaaiers. Houd het netkabel uit de buurt van het snijwerk en rijd er niet overheen!
	Niet van toepassing, wordt uitsluitend gebruikt voor benzinegrasmaaiers. Voorafgaand aan alle onderhouds- en reinigingswerkzaamheden de bougiestekker verwijderen!

3.5.2 Bedieningstekens

Symbool	Betekenis
	Aanpak voor het starten van de motor (zie *Hoofdstuk 6.6 "Maaiwerk starten en stoppen (17)", pagina 67*)

Symbool	Betekenis
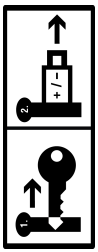	Indien niet in gebruik: Haal de veiligheidssleutel uit het slot en verwijder de accu uit het apparaat.

3.6 Productoverzichten

3.6.1 Productoverzicht voor grasmaaiers (01) – AL-KO

Nr.	Onderdeel
1*	Smart button*
2	Accuvakdeksel
3	Sleutelschakelaar met veiligheidssleutel
4	Accuvak 1 en 2
Omklapbare geleideboom, bestaat uit:	
5	■ Bovenste duwboom
6	■ Onderste duwboom
7	■ Vleugelmoeren (2x)
8*	"maxRun & smart-drive"-cockpit*
9*	Schakelbeugel voor wielaandrijving*
10	Veiligheidsbeugel
11	Start-knop
12	Niveau-indicator
13	Grasopvangbak
14	Handgreep van de grasopvangbak
15	Centrale snijhoogteverstelling
16*	Uitwerpklep aan de zijkant*
17*	Draaghandgreep voorkant*
18	Accu (1x of 2x)*
19	Oplader

** afhankelijk van het model, zie technische gegevens.*

3.6.2 Productoverzicht voor grasmaaiers (02) – solo by AL-KO

Nr.	Onderdeel
1*	Smart button*
2	Accuvakdeksel
3	Sleutelschakelaar met veiligheidssleutel
4	Accuvak 1 en 2
In hoogte verstelbare en omklapbare duwboom, bestaat uit:	
5	■ Bovenste duwboom
6	■ Onderste duwboom**
7*	■ Draaischarnieren voor snelverstelling*
8*	"maxRun & smart-drive"-cockpit*
9*	Schakelbeugel voor wielaandrijving*
10	Veiligheidsbeugel
11	Start-knop
12	Niveau-indicator
13	Grasopvangbak
14	Handgreep van de grasopvangbak
15	Centrale snijhoogteverstelling
16*	Uitwerpklep aan de zijkant*
17*	Draaghandgreep voorkant*

** afhankelijk van het model, zie technische gegevens.*

*** afhankelijk van het model van staal of van aluminium.*

3.6.3 Productoverzicht voor mulchmaaiers 4736 Li VS (03) – solo by AL-KO

Nr.	Onderdeel
1	"maxRun & smart-drive"-cockpit
2	Greepvlak op de duwboom
3	Schakelbeugel voor wielaandrijving (achter de duwboom)
4	Veiligheidsbeugel (voor de duwboom)
5	Start-knop
6	Uitwerpklep aan de zijkant

Nr.	Onderdeel
7	Inzetstuk voor zijuitworp
8	Bovenste duwboom
9	Vleugelmoeren
10	Onderste duwboom
11	Snijhoogteverstelling voor achterwielen
12	Snijhoogteverstelling voor voorwielen
13	Accuvakdeksel
14	Accuvak 1 en 2
15	Sleutelschakelaar met veiligheidssleutel

3.7 Leveringsomvang

Bij de levering zijn de hier vermelde posities inbegrepen. Controleer of alle onderdelen aanwezig zijn.

3.7.1 Leveringsomvang [grasmaaier]

Nr.	Onderdeel
1	Gazonmaaier
2	Grasopvangbak (niet gemonteerd/gedeeltelijk gemonteerd)*
3	Duwboom (niet gemonteerd/gedeeltelijk gemonteerd)*
4	Inzetstuk voor zijuitworp*
5	Mulchinzetstuk*
6	Boutenzakje
7	Accu* (1x of 2x)*
8	Oplader*

** afhankelijk van het model, zie montagehandleiding.*

3.7.2 Leveringsomvang [mulchmaaier]

Nr.	Onderdeel
1	Mulchmaaier
2	Duwboom (gedeeltelijk gemonteerd)
3	Inzetstuk voor zijuitworp
4	Boutenzakje

3.8 "AL-KO inTOUCH Smart Garden" app*

** afhankelijk van het model, zie technische gegevens.*

De grasmaaier is uitgevoerd met een wifimodule. Dit maakt een comfortabele bediening, instelling en bewaking via een app vanaf een mobiel apparaat (smartphone, tablet) mogelijk.

OPMERKING Het mobiele apparaat heeft voor het gebruik van de app een internetverbinding nodig.

De "AL-KO inTOUCH Smart Garden" app is voor Android-gebaseerde apparaten verkrijgbaar in de Google Play Store en voor iOS-gebaseerde apparaten in de Apple App Store:

GET IT ON Google Play Available on the App Store

Na het installeren van de app moet u zich eerst aanmelden of registreren. Volg dan de handleiding stap voor stap.

De app heeft een grote reeks functies als bijv. productregistratie, tuintips, plantenadviezen of push-berichten in geval van een fout.

Verdere informatie over de "AL-KO inTOUCH Smart Garden" staat op:
https://alko-garden.com/smart-connect/

3.9 Smart button (04)*

** afhankelijk van het model, zie technische gegevens.*

Met de Smart button brengt u uw grasmaaier in de AL-KO Smart Cloud en naar de gevarieerde mogelijkheden van gardening:
https://alko-garden.de/smart-gardening-mit-alko/

OPMERKING Aanwijzing bij wifi.

- Om gebruik te kunnen maken van AL-KO Smart Gardening moet de grasmaaier binnen het bereik van uw wifinetwerk bevinden.
- Houd de naam en het wachtwoord van uw wifi bij de hand.

3.9.1 Weergave van de laadtoestand*

** afhankelijk van het model, zie technische gegevens.*

De Smart button geeft al vanaf een afstand de laadtoestand van de accu´s aan.

Smart button	Betekenis
Brandt groen.	Accu´s opgeladen.
Brandt rood.	Accu´s leeg.

3.9.2 Grasmaaier met AL-KO Smart Cloud verbinden

OPMERKING **Aanwijzing bij IT-veiligheid.**
Vanuit de AL-KO Smart Cloud krijgt de grasmaaier automatisch de nieuwste softwareupdates om veiligheidsleemtes te vermijden. Hiervoor is een internetverbinding via wifi nodig.

- Verbind de grasmaaier alleen via een beveiligd wifi met internet.
- Leg een veilig wifiwachtwoord vast.

1. Smartphone voorbereiden:
   - "AL-KO inTOUCH Smart Garden" app installeren (zie *Hoofdstuk 3.8 ""AL-KO inTOUCH Smart Garden" app*", pagina 62*).
   - App starten.
2. Instellingsassistent starten: Smart button ca. 3 seconden indrukken.
3. In de instellingsassistent:
   - Smartphone met wifi van de grasmaaier verbinden.
   - Naam van de grasmaaier wijzigen (optie).
   - Naam en wachtwoord van uw wifi invoeren. De grasmaaier verbindt zich met de AL-KO Smart Cloud.

Smart button bij het instellen

Nr.	Smart button	Betekenis
Verbinding met de app:		
a.	Pulseert blauw.	Instellingsassistent gestart, wacht op verbinding.
b.	Brandt continu blauw.	Instellingsassistent met de app verbonden.
Verbinding met de AL-KO Smart Cloud via wifi van de gebruiker:		
c.	Brandt blauw, rechtsom draaiend.	Verbindingspoging
d.	Knippert blauw.	Verbonden.
e.	Wisselt tussen groen en blauw.	Verbonden met AL-KO Smart Cloud.
f.	Wisselt tussen rood en blauw.	Niet verbonden. Naam en wachtwoord van uw wifi niet correct ingevoerd.

Smart button tijdens de werking

Smart button	Betekenis
Brandt blauw (lichter wordend).	Verbonden met AL-KO Smart Cloud. Wifiontvangst voldoende.
Brandt blauw, draaiend.	Verbinding met AL-KO Smart Cloud onderbroken. Wifiontvangst onderbroken.

3.9.3 Acties in "Smart Home" / "Smart Garden" activeren (IFTTT)

Met de Smart button kunt u tot 3 IFTTT-acties activeren (IFTTT: If This Then That). Op https://ifttt.com/ moet u deze acties vooraf vastleggen (bijv. besturing van apparaten in "Smart Home" of "Smart Garden", inschakelen van de irrigatie, openen van de garagepoort). IFTTT-acties kunnen afhankelijk van het abonnementmodel van de provider gratis of met kosten verbonden zijn.

OPMERKING Gedetailleerde informatie bij IFTTT vindt u op:
https://alko-garden.de/ifttt-de/

1. Smart button 1 keer, 2 keer of 3 keer kort achter elkaar indrukken om de IFTTT-actie 1, 2 of 3 te activeren.

Smart button	Betekenis
Knippert om beurten groen en blauw.	IFTTT-actie is geactiveerd.
Knippert om beurten rood en blauw.	IFTTT-actie kon niet geactiveerd worden.

Vanwege de toegang tot internet en tot "Smart Home" en "Smart Garden" functie moet het apparaat veilig opgeborgen worden (zie *Hoofdstuk 11.1 "Accugrasmaaier opslaan", pagina 73*).

3.9.4 Grasmaaier activeren*

** afhankelijk van het model, zie technische gegevens.*

Als de grasmaaier 10 minuten niet wordt gebruikt, schakelt hij om naar energiebesparingsmodus. De cockpit wordt uitgeschakeld.

Om de grasmaaier te activeren: zie *Hoofdstuk 5.2 "Cockpit in- en uitschakelen (04, 05)*", pagina 64*.

3.9.5 Wifinaam en wachtwoord resetten*

** afhankelijk van het model, zie technische gegevens.*

1. Smart button ca. 10 seconden indrukken:

Smart button	Betekenis
Brandt blauw. Dan linksom dovend.	Reset bezig.
Knippert blauw.	Reset voltooid.

3.10 "maxRun & smart-drive"-cockpit (05)*

** afhankelijk van het model, zie technische gegevens.*

Toetsen

Nr.	Betekenis
1	Aan-/Uit-toets voor cockpit
2	"Eco Mode"-knop
3	Min-toets: Snelheid van de wielaandrijving reduceren.
4	Plus-toets: Snelheid van de wielaandrijving opvoeren.

Weergaven

Nr.	Betekenis
5	Wifi verbindingsweergave**
6	Laadtoestandsweergave van accu 1
7	Laadtoestandsweergave van accu 2
8	Foutweergave
9	Ingestelde snelheid van de wielaandrijving (7 standen)

*** Alleen operationeel bij modellen met Smart Button*

4 MONTAGE

Montage: Zie montagehandleiding.

⚠ WAARSCHUWING! Gevaren door onvolledige montage! De werking van een onvolledig apparaat kan ernstig letsel veroorzaken.

- Gebruik het apparaat alleen als het volledig gemonteerd is!
- Plaats de accu´s pas in het apparaat als het volledig gemonteerd is!

5 INGEBRUIKNAME

5.1 Accu's opladen

De accu's zijn gedeeltelijk opgeladen. De accu's vóór het eerste gebruik volledig opladen. De accu's kunnen in elke laadtoestand worden opgeladen. Het onderbreken van het opladen leidt niet tot schade aan de accu.

OPMERKING Zie voor meer informatie de afzonderlijke gebruiksaanwijzingen voor de accu's en voor de oplader.

5.2 Cockpit in- en uitschakelen (04, 05)*

** afhankelijk van het model, zie technische gegevens.*

Voorwaarde: Er is ten minste 1 accu geplaatst.

OPMERKING De veiligheidssleutel hoeft voor de voeding van de cockpit en de wielaandrijving niet naar de stand On (pos. I) te worden gedraaid.

Om de cockpit in te schakelen zijn er de volgende mogelijkheden:

- Smart button (04/1) kort indrukken.
- Aan/Uit-toets (05/1) op de cockpit indrukken.
- De cockpit schakelt zich bij het starten van de maaiwerkmotor automatisch in (zie *Hoofdstuk 6.6 "Maaiwerk starten en stoppen (17)", pagina 67*).

5.3 Accu´s plaatsen en verwijderen (06)

Gebruik uw grasmaaier naar keuze met één of twee accu´s. Bij twee accu´s wordt de werkduur langer en dus het maaibare oppervlak aanzienlijk groter.

U kunt accu´s met een verschillende laadtoestand plaatsen. Eerst wordt de vollere van de twee accu´s ontladen tot hij dezelfde laadtoestand heeft als de tweede accu. Daarna worden beide accu´s gelijkmatig ontladen.

LET OP! Gevaar voor beschadiging van de accu´s. Als de accu´s na gebruik in het apparaat worden gelaten kunnen ze beschadigd raken.

- Trek de accu´s direct na gebruik uit het apparaat en bewaar ze beschermd tegen vorst.
- Plaats de accu´s pas weer voor werkbegin in het apparaat.

Accu plaatsen

1. Klap het accuvakdeksel (06/1) open (06/a).
2. Accu van bovenaf in een accuschacht (06/2) schuiven (06/b) tot hij vastklikt.
   Opmerking: *De laadtoestandsweergave van de accu moet boven zijn.*
3. Klap het accuvakdeksel dicht.

Accu verwijderen

1. Druk op de ontgrendelingsknop op de accu en houd deze ingedrukt.
2. Trek de accu eruit.

5.4 Voeding van het maaiwerk in- en uitschakelen (07)

Met de sleutelschakelaar schakelt u de voeding van de maaiwerkmotor in en uit. De sleutelschakelaar wordt bediend met de veiligheidssleutel.

⚠ WAARSCHUWING! Risico op letsel. Onbedoeld inschakelen kan leiden tot ernstig letsel.

- Altijd voor pauzes en onderhoudswerkzaamheden: Om de stroom uit te schakelen, zet u de veiligheidssleutel in de stand Off en verwijdert u de veiligheidssleutel.

Voeding inschakelen

1. Klap het accuvakdeksel open.
2. Veiligheidssleutel (07/1) in de sleutelschakelaar steken (07/a).
3. Veiligheidssleutel naar de stand On (pos. I) draaien (07/b). Daardoor wordt de maaiwerkmotor van bedrijfsspanning voorzien, begint echter nog niet te werken.
4. Klap het accuvakdeksel dicht.
5. Maaiwerk inschakelen: zie *Hoofdstuk 6.6 "Maaiwerk starten en stoppen (17)", pagina 67*.

Voeding uitschakelen

1. Veiligheidssleutel naar de stand Off (pos. 0) draaien (07/c) en uitnemen (07/d).
2. Trek de accu´s direct na gebruik uit het apparaat, laad ze op en bewaar ze beschermd tegen vorst. Plaats de accu´s pas weer direct vóór het volgende gebruik in het apparaat.

6 BEDIENING

⚠ WAARSCHUWING! Gevaar voor letsel. Defecte en buiten werking gestelde veiligheids- en beschermingsapparatuur kunnen ernstig letsel veroorzaken.

- Controleer voor het inschakelen alle veiligheids- en beschermingsvoorzieningen op aanwezigheid en functionaliteit!

⚠ WAARSCHUWING! Gevaar voor letsel bij abnormale bedrijfshoedanigheden. Stop de grasmaaier onmiddellijk. Verwijder de beveiligingssleutel en de accu's. Controleer vervolgens of alle beweeglijke delen geheel stilstaan:

- Na een botsing met een vreemd voorwerp: Controleer de grasmaaier op beschadigingen en repareer hem. Schakel pas daarna de grasmaaier weer in en stel hem in bedrijf.
- Als de grasmaaier buitengewoon trilt: Controleer hem meteen op beschadigingen. Vervang of repareer beschadigde onderdelen. Zoek naar losgeraakte onderdelen en bevestig ze weer.

LET OP! Gevaar voor beschadiging van het apparaat. Als het snijmes blokkeert kan de motor overbelast raken.

- Reinig het maaiwerk na ieder gebruik.
- Stel een grotere maaihoogte in.
- Hoog gras en dichte begroeiing kan het best trapsgewijs worden gemaaid.

6.1 Maaihoogte instellen (08, 09)

⚠ VOORZICHTIG! Gevaar voor snijletsel. Gevaar voor snijletsel bij het grijpen in het draaiende maaimechanisme.

- Pas de maaihoogte alleen aan wanneer de motor is uitgeschakeld en het maaimechanisme stilstaat.

6.1.1 Maaihoogte instellen [grasmaaier] (08)

1. Instelhendel (08/1) om te ontgrendelen iets naar buiten drukken (08/a) en vasthouden.
   - Voor laag gazon: Instelhendel in de richting van het voorwiel schuiven (08/b).
   - Voor hoog gazon: Instelhendel in richting achterwiel schuiven (08/b).
   - De gewenste maaihoogte op de schaal aflezen.
2. Instelhendel loslaten zodat hij op de gewenste stand wordt vergrendeld.

6.1.2 Maaihoogte instellen [mulchmaaier] (09)

De mulchmaaier heeft twee instelhendels voor de maaihoogte. Instelhendel (09/1) verstelt de hoogte van de achterwielen. Instelhendel (09/2) verstelt de hoogte van de voorwielen.

1. Instelhendel om te ontgrendelen iets naar binnen drukken (09/a) en vasthouden.
   - Voor laag gazon: Instelhendel in de richting van het voorwiel schuiven (09/b).

- Voor hoog gazon: Instelhendel in richting achterwiel schuiven (09/b).
  Opmerking: *Behuizing van de mulchmaaier aan het achterste of het voorste handvat ondersteunend optillen.*
- De gewenste maaihoogte op de schaal aflezen.

2. Instelhendel loslaten zodat hij op de gewenste stand wordt vergrendeld.

6.2 Maaien met de grasopvangbak (10, 11)*

** afhankelijk van het model, zie technische gegevens.*

Het apparaat kan worden gebruikt met of zonder grasopvangbak.

Grasopvangbak vasthaken (10)

1. Zorg ervoor dat het apparaat uitgeschakeld is en het maaiwerk stilstaat.
2. Til de keerklep (10/1) op (10/a).
3. Grasopvangbak (10/2) in de houders hangen (10/b).
4. Laat de keerklep los.

Vulpeil controleren (10, 11)

De vulpeilweergave (10/ 3, 11/1) wordt door de luchtstroom tijdens het maaien naar boven geduwd (11/a). Als de grasopvangbak (11/2) vol is, ligt de vulpeilweergave tegen de grasopvangbak aan (11/b). De grasopvangbak moet worden geleegd.

Grasopvangbak loshaken en legen (10)

⚠ VOORZICHTIG! Gevaar voor snijletsel. Gevaar voor snijletsel bij het grijpen in het draaiende maaimechanisme.

- Verwijder de grasopvangbak alleen als het maaiwerk stilstaat.

OPMERKING Reinig bij het legen van de grasopvangbak ook de uitblaasopeningen van de niveau-indicator, zodat deze correct blijft werken.

1. Zorg ervoor dat het apparaat uitgeschakeld is en het maaiwerk stilstaat.
2. Klep (10/1) optillen.
3. Grasopvangbak (10/2) uit de houders tillen en naar achteren toe wegnemen.
4. Leeg de grasopvangbak.
5. Uitblaasopeningen (10/3) van de vulpeilweergave reinigen.
6. Grasopvangbak ophangen (zie boven).

6.3 Mulchen met het mulchinzetstuk (12, 13)*

** afhankelijk van het model, zie technische gegevens.*

Bij het mulchen wordt het maaigoed niet verzameld maar blijft op het gazon achter. De mulch beschermt de grond tegen uitdrogen en voorziet hem van voedingsstoffen. De beste resultaten worden met het regelmatige terugsnijden van ca. 2 cm bereikt. Alleen jong gras met zacht bladweefsel verrot snel.

- Grashoogte voor het mulchen: max. 8 cm
- Grashoogte na het mulchen: min. 4 cm

OPMERKING De snelheid aan het mulchen aanpassen, niet te snel stappen.

Mulchwig plaatsen (12)

⚠ VOORZICHTIG! Gevaar voor snijletsel. Gevaar voor snijletsel bij het grijpen in het draaiende maaimechanisme.

- Schakel het apparaat uit en trek de veiligheidssleutel uit het apparaat, voordat u het mulchinzetstuk plaatst resp. verwijdert.

LET OP! Gevaar voor beschadiging van het apparaat. Als het mulchinzetstuk niet vastklikt, kunnen mulchinzetstuk en maaiwerk worden beschadigd.

- Let erop dat de vergrendeling vastklikt.

1. Apparaat uitschakelen: Veiligheidssleutel naar de stand Off (pos. 0) draaien en uitnemen.
2. Grasopvangbak loshaken.
3. Til de keerklep (12/1) op (12/a).
4. Mulchwig (12/2) in het uitwerpkanaal (12/3) schuiven (12/ b) tot de vergrendeling vastklikt.

Mulchwig verwijderen (13)

1. Apparaat uitschakelen: Veiligheidssleutel naar de stand Off (pos. 0) draaien en uitnemen.
2. Til de keerklep op.
3. Vergrendeling (13/1) aan de mulchwig door stevig vastpakken van de handgreep (13/2) loszetten (13/a).
4. Trek het mulchinzetstuk (13/3) uit het apparaat (13/b).

6.4 Maaien met zijuitworp (14, 15)*

** afhankelijk van het model, zie technische gegevens.*

⚠ VOORZICHTIG! Gevaar voor snijletsel. Gevaar voor snijletsel bij het grijpen in het draaiende maaiwerk.

- Bevestig of verwijder het inzetstuk voor zijdelingse uitworp alleen wanneer motor en maaiwerk gestopt zijn.

Zijdelingse uitwerper aanbrengen

1. Apparaat uitschakelen: Veiligheidssleutel naar de stand Off (pos. 0) draaien en uitnemen.
2. Grasopvangbak en mulchinzetstuk vervangen, zie *Hoofdstuk 6.3 "Mulchen met het mulchinzetstuk (12, 13)*", pagina 66*.
3. Ontgrendelingshendel (14/1, 15/1) van de uitworpklep aan de zijkant indrukken.
4. Uitworpklep aan de zijkant (14/2, 15/2) openklappen (14/a, 15/a) en vasthouden.
5. Zijdelingse uitwerper (14/3, 15/3) inschuiven (14/b, 15/b).
6. Uitworpklep aan de zijkant langzaam sluiten. De uitworpklep aan de zijkant voorkomt dat de zijdelingse uitwerper eruit kan vallen.

Zijdelingse uitwerper verwijderen

1. Apparaat uitschakelen: Veiligheidssleutel naar de stand Off (pos. 0) draaien en uitnemen.
2. Uitworpklep aan de zijkant openklappen en vasthouden.
3. Zijdelingse uitwerper uittrekken en uitworpklep aan de zijkant sluiten.
4. Mulchinzetstuk verwijderen en grasopvangbak vasthaken.

6.5 Duwboom aanpassen op de lichaamslengte (16)*

** afhankelijk van het model, zie technische gegevens.*

1. De snelspanners (16/1) aan de draaischarnieren (16/2) wegklappen (16/a).
2. Duwboom (16/3) rond de draaischarnieren tot de geweenste hoogte draaien (16/b).
3. De snelspanners vastklappen.

6.6 Maaiwerk starten en stoppen (17)

Start het maaiwerk alleen op een vlakke ondergrond, niet in het hoge gras. De ondergrond moet vrij zijn van vreemde voorwerpen zoals bijv. stenen. Til het apparaat voor het starten niet op of kantel het niet.

LET OP! Gevaar voor beschadiging van het apparaat. Door meerdere keren kort na elkaar in- en uit te schakelen worden motor en maaiwerk beschadigd.

- Schakel de motor alleen in als het maaimechanisme stilstaat.

OPMERKING Toegestane bedieningspositie: U staat achter de grasmaaier en houdt met beide handen de duwboom vast.

Maaiwerk starten

1. Indien nog niet gedaan: Voeding inschakelen (zie *Hoofdstuk 5.4 "Voeding van het maaiwerk in- en uitschakelen (07)", pagina 65*).
2. Start-toets (17/1) indrukken en vasthouden.
3. Veiligheidsbeugel (17/2) naar de duwboom (17/3) toe trekken (17/a). Het maaiwerk wordt gestart.
4. Laat de Start-knop los en blijf daarbij de veiligheidsbeugel vasthouden.

OPMERKING De veiligheidsbeugel wordt niet vastgezet. Houd hem gedurende het hele werk aan de duwboom vast.

Maaiwerk stoppen

1. Laat de veiligheidsbeugel los. Deze gaat automatisch naar de beginstand.
2. Wacht totdat het maaiwerk stilstaat.
3. Voeding uitschakelen (zie *Hoofdstuk 5.4 "Voeding van het maaiwerk in- en uitschakelen (07)", pagina 65*).

⚠ VOORZICHTIG! Gevaar voor snijletsel. Gevaar voor snijletsel bij het grijpen in het draaiende maaimechanisme.

- Wacht totdat het maaimechanisme stilstaat.
- Vóór alle onderhouds- en reinigingswerkzaamheden: schakel het apparaat uit en wacht totdat het maaimechanisme stilstaat. Verwijder de beveiligingssleutel en de accu's.

6.7 Wielaandrijving in- en uitschakelen (18)*

** afhankelijk van het model, zie technische gegevens.*

U kunt de wielaandrijving inschakelen om de grasmaaier tussen twee werkgebieden of naar de opbergplaats te bewegen. Hiervoor hoeft het maaiwerk niet ingeschakeld te worden.

OPMERKING De veiligheidssleutel hoeft voor de voeding van de cockpit en de wielaandrijving niet naar de stand On (pos. I) te worden gedraaid.

Wielaandrijving inschakelen

1. plaats de accu.
2. De schakelbeugel voor de wielaandrijving (18/1) tegen de duwboom (18/2) drukken (18/a) en vasthouden. De schakelbeugel voor de wielaandrijving klikt niet vast.

Wielaandrijving uitschakelen

1. Schakelbeugel voor wielaandrijving loslaten. Deze gaat automatisch naar de beginstand.

6.8 Wielaandrijving – snelheid wijzigen (19)*

** afhankelijk van het model, zie technische gegevens.*

Via de cockpit kan de rijsnelheid van de grasmaaier trapsgewijs – in 7 standen – worden aangepast. De wielaandrijving moet hiervoor ingeschakeld zijn, zie *Hoofdstuk 6.7 "Wielaandrijving in- en uitschakelen (18)*", pagina 67*.

1. Cockpit inschakelen (zie *Hoofdstuk 5.2 "Cockpit in- en uitschakelen (04, 05)*", pagina 64*).
2. Snelheid reduceren: Min-toets (19/1) indrukken.
   Of:
3. Snelheid opvoeren: Plus-toets (19/2) indrukken.

6.9 Eco-Mode in- en uitschakelen (19)*

** afhankelijk van het model, zie technische gegevens.*

In de Eco-Mode wordt het motortoerental gereduceerd. Daardoor wordt de bedrijfsduur van de accu´s langer.

1. Cockpit inschakelen (zie *Hoofdstuk 5.2 "Cockpit in- en uitschakelen (04, 05)*", pagina 64*).
2. Eco-Mode inschakelen: "Eco-Mode"-toets (19/3) indrukken. Toets brandt.
3. Eco-Mode uitschakelen: "Eco Mode"-knop opnieuw indrukken. Toets dooft.

7 WERKINSTRUCTIES

Volg de veiligheidsinstructies op!

OPMERKING Neem de plaatselijke voorschriften in acht, wanneer de grasmaaier gebruikt mag worden.

- Let op voorwerpen in het gras en verwijder ze uit het werkgebied.
- Maai alleen bij goede zicht.
- Maai alleen met scherpe maaimessen.
- Manoeuvreer het apparaat uitsluitend met behulp van de duwboom.
- Beweeg het apparaat alleen stapvoets.
- Beweeg het apparaat altijd dwars t.o.v. de helling. Gebruik de grasmaaier niet de helling op of af en niet aan hellingen van meer dan 10°. Wees bijzonder voorzichtig bij het wijzigen van de werkrichting.

Maaiprestaties en gebruiksduur van de accu´s

- De maaiprestaties, d.w.z. het oppervlak dat kan worden gemaaid, hangt af van de eigenschappen van het gazon. Factoren als de lengte van het gras, de dichtheid van het gras, de gewenste maaihoogte en een vochtig gazon hebben invloed op de maaiprestatie.
- Een optimale bedrijfstijd wordt bereikt als er vaak wordt gemaaid en het gazon kort gehouden wordt.
- Vaak in- en uitschakelen van de grasmaaier tijdens het maaien vermindert de maaiprestaties evenzeer als niet volledig geladen accu´s.
- Het inschakelen van de wielaandrijving vermindert de maaiprestaties of de levensduur van de accu´s.
- Voor een optimale maaiprestaties wordt aanbevolen het gazon vaak te maaien, een hoge maaihoogte in te stellen het gras stapvoets te maaien.

OPMERKING Om de draaitijd te verlengen kunnen er extra accu´s worden verkregen.

** afhankelijk van het model, zie technische gegevens.*

Suggesties voor het maaien

- Maaihoogte altijd 3–5 cm, niet meer dan de helft van de grashoogte maaien.
- Grasmaaier niet overbelasten! Als het motortoerental door lang, zwaar gras merkbaar lager wordt, de maaihoogte opvoeren en vaker maaien.
- Wind en zon kunnen het gazon na het maaien uitdrogen; maai daarom op de late middag.

8 ONDERHOUD EN VERZORGING

⚠ GEVAAR! Levensgevaar door ondeskundig onderhoud. Onderhoudswerkzaamheden door ongekwalificeerd personeel, het gebruik van niet toegestane reservedelen en het verwijderen of wijzigen van veiligheidsvoorzieningen kunnen tijdens het gebruik tot zeer ernstig letsel leiden of zelfs de dood veroorzaken.

- Verwijder geen veiligheidsinrichtingen en stel deze nooit buiten werking.
- Gebruik uitsluitend originele, toegelaten reservedelen.
- Zorg door regelmatig en deskundig onderhoud ervoor, dat het apparaat steeds in een functionele en schone staat verkeert.

⚠ WAARSCHUWING! Gevaar voor snijwonden. Gevaar voor snijletsel als gevolg van contact met scherpe en bewegende delen van het apparaat, zoals het snijblad.

- Schakel voorafgaand aan onderhouds-, verzorgings- en reinigingswerkzaamheden altijd het apparaat uit. Neem de veiligheidssleutel uit en verwijder de accu's!
- Draag bij onderhouds-, verzorgings- en reinigingswerkzaamheden altijd veiligheidshandschoenen.

⚠ WAARSCHUWING! Gevaar voor persoonlijk letsel tijdens onderhoudswerkzaamheden. Verkeerd onderhoud kan ernstig letsel en schade aan de machine veroorzaken.

- Reparaties aan de machine alleen laten uitvoeren door gespecialiseerde bedrijven.

8.1 Regelmatige onderhoudswerkzaamheden

- Zorg ervoor, dat alle moeren, bouten en schroeven vast aangehaald zijn en dat het apparaat zich in een veilige werkpositie bevindt.
- Grasvanger regelmatig controleren op werking en slijtage.

8.2 Apparaat en maaiwerk reinigen

LET OP! Gevaar door water. Water in het apparaat leidt tot kortsluitingen en vernieling van de elektrische onderdelen.

- Spuit het apparaat niet met water af.
- Gebruik voor het reinigen uitsluitend een handveger of en borstel.

1. Stop de motor.
2. Accu's verwijderen.
3. Grasopvangbak loshaken.
4. Apparaat kantelen en maaiwerk reinigen.

8.3 Messen controleren en vernieuwen

⚠ WAARSCHUWING! Ernstig letsel door wegslingerende mesdelen. Een versleten, gebroken of beschadigd snijmes kan breken en delen ervan kunnen veranderen in gevaarlijke projectielen.

- Controleer het snijmes regelmatig op beschadigingen.
- Gebruik de grasmaaier niet als het snijmes versleten of beschadigd is.
- Laat botte of beschadigde snijmessen alleen door een servicepunt van de fabrikant of door een geautoriseerd gespecialiseerd bedrijf slijpen of vervangen.
- Houd er bij het onderhoud van het snijmes rekening meer dat het snijmes ook bewogen kan worden als de stroombron uitgeschakeld is.
- Wees voorzichtig bij het instellen van de machine om te voorkomen dat de vingers tussen de beweegbare snijmessen en vaste componenten van de machine ingekneld raken.
- Om trillingen te voorkomen, moeten het snijmes en de messchroef altijd samen worden vervangen.
- Bijgeslepen messen moeten uitgebalanceerd worden. Niet uitgebalanceerde messen veroorzaken hevige trillingen en beschadigen de grasmaaier.

8.4 Bowdenkabel van de wielaandrijving afstellen (20)*

** afhankelijk van het model, zie technische gegevens.*

De bowdenkabel van de wielaandrijving rekt na een tijdje uit. Als de wielaandrijving bij een draaiende motor niet meer kan worden ingeschakeld, is de bowdenkabel te lang geworden en moet hij aangespannen worden.

⚠ VOORZICHTIG! Gevaar voor letsel. Scherpe en draaiende onderdelen (bijv. maaimes) en een plotseling startende grasmaaier kunnen letsel veroorzaken.

- Stel de bowdenkabel alleen af bij uitgeschakelde motor en stilstaand maaiwerk.

1. Voeding uitschakelen en accu´s uittrekken (zie *Hoofdstuk 5.4 "Voeding van het maaiwerk in- en uitschakelen (07)", pagina 65*).

2. Versteller (20/1) van de bowdenkabel (20/2) in pijlrichting draaien, dit is linksom, tot de bowdenkabel strak getrokken is tussen de versnellingshendel (20/3) voor de wielaandrijving en de blokkering (20/4).
3. Om de hoedanigheid van de bowdenkabel te controleren: apparaat inschakelen, motor starten en proberen de wielaandrijving in te schakelen.
4. Als de wielaandrijving niet wordt ingeschakeld: De hierboven vermelde stappen herhalen.

Als het instellen van de bowdenkabel niet succesvol is: Ga naar een servicepunt van de fabrikant.

8.5 Reparatiewerkzaamheden

⚠ WAARSCHUWING! Gevaar voor letsel bij reparatiewerkzaamheden. Ondeskundige reparaties kunnen ernstig letsel en schade aan het apparaat veroorzaken.

- Laat reparatiewerkzaamheden alleen uitvoeren door servicepunten van de fabrikant of door geautoriseerde gespecialiseerde bedrijven!

Ga in de volgende gevallen naar een servicepunt van de fabrikant:

- Motor start niet meer.
- Apparaat is tegen een obstakel aan gereden.
- Mes en/of motoras zijn verbogen.
- Apparaat trilt en draait onrustig.
- Accu´s zijn leeggelopen of beschadigd.

8.6 USB-interface (21)*

** afhankelijk van het model, zie technische gegevens.*

De USB-interface (21/1) is aan alle in deze handleiding beschreven grasmaaiers aanwezig, echter alleen voor de smarte grasmaaiers voor softwareupdates te gebruiken. Hij is niet geschikt om de accu´s op te laden.

LET OP! Gevaar voor beschadiging van het apparaat. De accu´s van mobiele apparatuur (bijv. smartphones) worden vernield als ze op de USB-interface worden aangesloten.

- Sluit geen mobiele apparaten met accu op deze interface aan.

9 HULP BIJ STORINGEN

⚠ VOORZICHTIG! Gevaar voor letsel. Onderdelen met scherpe randen en draaiende onderdelen kunnen letsel veroorzaken.

- Draag bij onderhouds- en reinigingswerkzaamheden altijd beschermende handschoenen!

OPMERKING Neem contact op met onze klantenservice bij storingen die niet in deze tabel staan vermeld of die u niet zelf kunt oplossen.

Storing	Oorzaak	Maatregel
Motor draait niet.	Voeding aan de sleutelschakelaar is uitgeschakeld.	Voeding aan de sleutelschakelaar inschakelen.
	Geen accu of accu is niet goed geplaatst.	Plaats de accu correct.
	Accu is leeg.	Laad de accu op.
	Maaimes is geblokkeerd.	■ Mes vrijmaken. ■ Grasmaaier op laag gras starten.
	Kabel of schakelaars zijn defect.	Gebruik het apparaat niet! Ga naar een servicepunt van de fabrikant.
Motorvermogen wordt minder.	Accu is leeg.	Laad de accu op.
	Snijmes is bot.	Maaimessen op een servicepunt van de fabrikant laten slijpen.
	Er zit te veel gras in de uitworp.	■ Gras verwijderen. ■ Stootklep reinigen.

Storing	Oorzaak	Maatregel
Motor stopt tijdens het maaien.	Snijmes is bot.	Maaimessen op een servicepunt van de fabrikant laten slijpen.
	Motor is overbelast.	Accugrasmaaier uitschakelen, op een vlakke ondergrond of laag gras plaatsen en opnieuw starten.
Grasopvangbak vult niet voldoende	Gazon is vochtig.	Gazon laten drogen.
	De grasopvangbak is verstopt.	Reinig het rooster van de grasopvangbak.
	Er zit te veel gras in de uitwerpschacht of in de behuizing.	■ Uitwerpkanaal / behuizing reinigen ■ Maaihoogte corrigeren
	Snijmes is bot.	Maaimessen op een servicepunt van de fabrikant laten slijpen.
De gebruiksduur van de accu neemt duidelijk af.	Maaihoogte is te laag.	Maaihoogte hoger instellen
	Gras is te hoog of te vochtig.	Omstandigheden verbeteren: laten drogen, maaihoogte hoger instellen
	Maaisnelheid is te hoog.	■ Maaisnelheid verminderen. ■ Uitwerpschacht / behuizing reinigen, het maaimes moet vrij draaibaar zijn.
	Maaien met een volle grasopvangbak	Leeg de grasopvangbak en reinig de uitwerpschacht.
	Levensduur van de accu is afgelopen.	Vervang de accu. Gebruik uitsluitend originele accessoires van de fabrikant.
Accu kan niet worden opgeladen.	Accucontacten zijn vuil.	Reinig de accucontacten met een niet-metalen voorwerp en spuit ze met contactspray in. **Let op:** *Maak geen kortsluiting bij de accucontacten met een metalen voorwerp!*
	Accu of oplader defect.	Bestel reserveonderdelen bij de fabrikant.
	Accu is te heet.	Laat de accu afkoelen.
Cockpit is ingeschakeld maar motor draait niet.*	Voeding aan de sleutelschakelaar is uitgeschakeld.	Voeding aan de sleutelschakelaar inschakelen.
Foutweergave op de cockpit brandt.*	Accu niet correct geplaatst.	Plaats de accu correct.
Foutmeldingen aan de Smart button*	Oorzaken en oplossing: zie *Hoofdstuk 3.9 "Smart button (04)*", pagina 62*.	

** afhankelijk van het model, zie technische gegevens.*

10 TRANSPORT

10.1 Apparaat transporteren

LET OP! Gevaar voor beschadiging van het maaiwerk. Bij de laagste maaihoogte kan het maaiwerk bij het rijden over trappen, randen of stoepranden beschadigd raken.

- Zet de maaihoogte voor transport op de hoogste stand.

1. Maaiwerk stoppen en wachten tot het stilstaat.
2. Hoogste maaihoogte instellen.
3. Sleutelschakelaar in de stand Off (pos. 0) draaien.

Transporteren van het apparaat tussen twee werkplekken

- Apparaat met hoogste maaihoogte naar het werkgedeelte rijden.
- Voor eenvoudiger rijden de wielaandrijving* bijschakelen.
- Gebruik de duwboom en de voorste draaghandgreep* om het apparaat te dragen.

** afhankelijk van het model, zie technische gegevens.*

Apparaat in een voertuig transporteren

- Accu´s verwijderen.
- Geleidestang inklappen.
- Apparaat in het voertuig tegen omvallen en verschuiven beveiligen.
- Apparaat tegen stoten door andere voorwerpen beschermen.
- Plaats geen voorwerpen op het apparaat.

10.2 Accu´s transporteren

Voer voor het begin van het vervoer de volgende maatregelen uit:

1. Apparaat uitschakelen.
2. Accu´s verwijderen uit het apparaat.
3. Accu´s volgens voorschrift verpakken (zie hierna).

OPMERKING De nominale energie van de accu bedraagt meer dan 100 Wh! Neem daarom de hierna vermelde aanwijzingen voor het transport in acht!

De gemonteerde Li-ion accu is onderhevig aan de wet inzake gevaarlijke goederen, maar kan eenvoudig worden getransporteerd:

- Door de privégebruiker kan de accu zonder bijkomende voorwaarden openbaar worden getransporteerd, voor zover ze individueel verpakt is en voor privé transportdoeleinden dient.
- Commerciële gebruikers, die het transport in het kader van hun hoofdactiviteit uitvoeren (bijv. leveringen van en naar werven of demonstraties), kunnen ook van deze vereenvoudigde maatregel gebruik maken.

In beide hierboven vermelde gevallen moeten absoluut voorzorgsmaatregelen worden genomen om te voorkomen dat de inhoud wordt gemorst. In andere gevallen moeten de voorschriften van de bepaling inzake gevaarlijke goederen absoluut in acht worden genomen! Bij het niet in acht nemen kunnen de afzender en eventueel ook de vervoerder boetes opgelegd krijgen.

Bijkomende instructies voor transport en verzending

- Transporteer of verstuur lithium-ionen-accu´s alleen in onbeschadigde hoedanigheid!
- Gebruik voor het vervoer van de accu uitsluitend de originele doos of een geschikte doos voor gevaarlijke materialen (niet vereist bij accu's met minder dan 100 Wh nominale energie).
- Plak open contacten af om kortsluiting te voorkomen.
- Zet de accu in de verpakking goed vast tegen wegglijden, om beschadigingen aan de accu te voorkomen.
- Zorg voor een correcte aanduiding en documentatie bij de zending tijdens het transport of verzending (bijv. door de koerierdienst of het transportbedrijf).
- Informeer vooraf of een transport met de gekozen dienstverlener mogelijk is en of de verzending wordt weergegeven.

Wij bevelen aan om een specialist in gevaarlijke goederen bij de voorbereiding van de verzending te betrekken. Neem ook eventuele verdere nationale voorschriften in acht.

11 OPSLAG

- Na elk gebruik het apparaat grondig reinigen en – indien beschikbaar – alle veiligheidsafdekkingen aanbrengen.
- Noodzakelijke onderhoudswerkzaamheden uitvoeren.
- Apparaat op een droge, afsluitbare plaats en buiten het bereik van kinderen bewaren.

11.1 Accugrasmaaier opslaan

⚠ VOORZICHTIG! Risico op letsel. Als kinderen en onbevoegden tijdens de opslag toegang tot het apparaat hebben, is er gevaar op letsel.

- Bewaar het apparaat op een plek die ontoegankelijk is voor kinderen en onbevoegde personen.
- Berg het apparaat alleen op nadat de accu's verwijderd zijn.

LET OP! Gevaar voor inbraak en verlies van persoonlijke gegevens*. De grasmaaier heeft toegang tot internet en kann apparaten in "Smart Home" en "Smart Garden" besturen.

- Bewaar het apparaat alleen zonder accu´s en goed beveiligd tegen de toegang door onbevoegde personen.

** afhankelijk van het model, zie technische gegevens.*

1. Apparaat uitschakelen: Trek de veiligheidssleutel uit het apparaat.
2. Zet de maaihoogte op de hoogste stand.
3. Trek de accu's eruit.
4. Laat de motor en het hele apparaat afkoelen.
5. Reiniging:
   - Reinig het apparaat grondig.
   - Leeg de grasopvangbak en reinig de uitwerpschacht.
6. Conservering:
   - Wrijf alle metalen onderdelen ter bescherming tegen corrosie dun met olie of silicone in.
7. Klap de duwboom in.
8. Berg het apparaat op een droge, schone en tegen vorst beschermde plek op.
   - Dek het apparaat met een luchtdoorlatend zeil af om het tegen stof te beschermen.
   - Gebruik geen plastic folie om vochtophoping te voorkomen.
9. **OPMERKING!** *Opslagtemperatuur van de grasmaaier: zie technische gegevens.*

11.2 Accu en oplader opslaan

⚠ GEVAAR! Gevaar voor explosie en brand! Wanneer een accu explodeert kunnen personen gedood of zwaargewond raken, omdat ze opgeslagen is in de buurt van vlammen en warmtebronnen.

- Bewaar de accu op een koele en droge plaats, maar niet in de buurt van open vuur of warmtebronnen.

OPMERKING De accu is bij het opladen dankzij de automatische herkenning van de accu-laadconditie tegen overladen beschermd en kan dan ook een tijdje, maar niet op lange termijn, in de oplader worden gelaten.

OPMERKING Neem de meegeleverde gebruiksaanwijzingen van de accu en de oplader in acht.

- Bewaar de accu op een droge, vorstvrije plek bij een opslagtemperatuur van 0 °C - 25 °C en met een lading van ong. 40 – 60 %.
- Bewaar de accu vanwege kans op kortsluiting niet in de buurt van metalen of zuurhoudende voorwerpen.

12 VERWIJDEREN

Alleen voor landen van de EU:

Volgens de Europese richtlijn 2012/19/EU betreffende elektrische en elektronische oude apparaten en de omzetting van de richtlijn in nationaal recht moeten niet meer bruikbare oplaadapparaten apart worden ingezameld en op een voor het milieu verantwoorde wijze worden gerecycled.

Bij een verkeerde afvoer kunnen afgedankte elektrische en elektronische apparaten vanwege de mogelijke aanwezigheid van gevaarlijke stoffen schadelijke uitwerkingen op het milieu en de gezondheid van mensen hebben.

Advies over de wetgeving inzake elektrische en elektronische apparaten



- Oude elektrische en elektronische apparaten horen niet thuis bij het huishoudelijke afval, maar moeten gescheiden worden aangeboden of verwijderd!
- Gebruikte batterijen of accu's, die niet vast in het apparaat ingebouwd zijn, moeten voor de verwijdering worden gedemonteerd! De recycling ervan wordt door de batterijwetgeving beheerst.

- Bezitters of gebruikers van elektrische en elektronische apparatuur zijn wettelijk tot teruggave na gebruik verplicht.
- De eindgebruiker is verantwoordelijk voor het wissen van zijn persoonlijke gegevens op het te verwijderen gebruikte apparaat!

Het symbool van de afvalemmer met de schuine streep erdoor betekent, dat elektrische en elektronische gebruikte apparaten niet via het huisvuil mogen worden verwijderd.

Elektrische en elektronische apparaten kunnen op de volgende verzamelpunten gratis worden afgegeven:

- Openbare recycling- en verzamelpunten (bijv. milieuparken)
- Verkooppunten van elektrische apparatuur (vast en online), voor zover handelaren tot terugname verplicht zijn of deze vrijwillig aanbieden.

Deze voorschriften zijn alleen voor toepassing op apparaten die in landen van de Europese Unie geïnstalleerd en verkocht werden en die beantwoorden aan de Europese richtlijn 2012/19/EU. In landen buiten de Europese Unie kunnen afwijkende voorschriften gelden voor het verwijderen van afgedankte elektrische en elektronische apparaten.

Aanwijzingen m.b.t. de batterijwetgeving (in Duitsland: BattG)



- Gebruikte batterijen en accu's horen niet bij het gewone afval, maar moeten afzonderlijk worden afgevoerd!
- Zie de gebruiksaanwijzing of montagehandleiding om tot een veilige verwijdering van batterijen of accu's uit het elektrische apparaat over te kunnen gaan en voor informatie over het type of het chemisch systeem.
- Eigenaars of gebruikers van batterijen en accu's zijn wettelijk verplicht tot teruggave na gebruik. De teruggave is beperkt tot de normale huishoudelijke hoeveelheden.

Afgedankte batterijen kunnen schadelijke stoffen of zware metalen bevatten die het milieu en de gezondheid schade kunnen toebrengen. Het hergebruiken van afgedankte batterijen en het opnieuw gebruiken van de grondstoffen draagt bij tot het behoud van deze belangrijke goederen.

Het symbool van de afvalemmer met de schuine streep erdoor betekent dat afgedankte batterijen en accu's niet via het huisvuil mogen worden verwijderd.

Wanneer ook de vermelding Hg, Cd of Pb onder de afvalemmer is aangebracht, betekent dit het volgende:

- Hg: de batterij bevat meer dan 0,0005 % kwik
- Cd: batterij bevat meer dan 0,002 % cadmium
- Pb: batterij bevat meer dan 0,004 % lood

Accu's en batterijen kunnen op de volgende inzamelpunten gratis worden afgegeven:

- openbare recycling- en inzamelpunten (bijv. milieuparken)
- verkooppunten van batterijen en accu's
- inzamelpunten van het gemeenschappelijke recyclingsysteem voor afgedankte batterijen van apparaten
- een inzamelpunt van de fabrikant (indien hij geen lid is van het gemeenschappelijke recyclingsysteem)

Deze voorschriften gelden alleen voor accu's en batterijen die in de landen van de Europese Unie verkocht worden en die onder de Europese verordening (EU) 2023/1542 vallen. In landen buiten de Europese Unie kunnen andere bepalingen voor de recycling van accu's en batterijen gelden.

13 TECHNISCHE GEGEVENS

Technische gegevens: zie tabel met technische gegevens in de montagehandleiding.

** Opmerkingen bij de trillingsemissiewaarde:*

- *De vermelde trillingsemissiewaarde is gemeten conform een gestandaardiseerde testmethode en kan worden gebruikt om een machine met een ander te vergelijken.*
- *De vermelde trillingsemissiewaarde kan ook worden gebruikt voor een eerste inschatting van de blootstelling aan trillingen.*
- *De trillingsemissiewaarde kan gedurende het daadwerkelijke gebruik van de machine verschillen van de vermelde waarde, afhankelijk van de manier waarop de machine wordt gebruikt.*
- *Leg veiligheidsmaatregelen ter bescherming van de bedienende persoon vast (zie het hoofdstuk Veiligheid) die berusten op een inschatting van de trillingsbelasting tijdens de werkelijke gebruiksomstandigheden. Hierbij moet rekening worden gehouden met alle elementen van de gebruikscyclus (bijvoorbeeld de tijden waarop de machine is uitgeschakeld en tijden waarop de machine wel is ingeschakeld, maar zonder belasting draait).*

14 KLANTENSERVICE/SERVICE CENTRE

Voor vragen over garantie, reparatie of reserveonderdelen kunt u contact opnemen met het dichtstbijzijnde AL-KO servicepunt. Deze vindt u op internet op het volgende adres:
www.alko-garden.com/service-contacts

Meer informatie over reserveonderdelen vindt u op:
www.alko-garden.com/spareparts

15 INFORMATIE BIJ DE CONFORMITEITSVERKLARING

We verklaren hierbij onder onze eigen verantwoordelijkheid dat dit product, zoals het op de markt wordt gebracht, voldoet aan de eisen van de geharmoniseerde EU-richtlijnen, de EU-veiligheidsnormen en de productspecifieke normen. De conformiteitsverklaring is deel van de gebruikshandleiding en wordt met de machine meegeleverd.

16 GARANTIE

Eventueel binnen de wettelijke termijn voor aansprakelijkheid optredende materiaal- of fabricagefouten van het apparaat worden naar eigen oordeel door ons verholpen, hetzij door reparatie of door levering van een vervangend apparaat. De geldende termijn voor aansprakelijkheid hangt in elk geval af van de wetgeving in het land waarin het apparaat werd aangeschaft.

Onze garantie geldt alleen bij:

- naleving van deze gebruikershandleiding
- Deskundig gebruik
- Gebruik van originele reserveonderdelen

De garantie vervalt bij:

- Eigenhandig uitgevoerde reparatiepogingen
- Eigenhandig aangebrachte technische wijzigingen
- Gebruik voor andere doeleinden dan het gebruiksdoel

Van de garantie zijn uitgesloten:

- lakschade opgetreden als gevolg van normaal gebruik
- Slijtageonderdelen die op de reserveonderdelenkaart met een kader xxxxxx (x) zijn aangeduid

De garantietermijn begint bij de aanschaf door de eerste eindgebruiker. Maatgevend is daarbij de datum op de kassabon. Ga met deze garantieverklaring en de originele kassabon naar uw dealer of naar de dichtstbijzijnde klantenservice. Deze verklaring laat het vorderingsrecht van de koper jegens de verkoper wegens defecten aan het apparaat onverlet.

TRADUCTION DE LA NOTICE D'UTILISATION ORIGINALE

Table des matières

1 Consignes de sécurité ... 77
1.1 Consignes générales de sécurité pour machines électriques ... 77
1.1.1 Sécurité de l'espace de travail ... 77
1.1.2 Sécurité électrique ... 77
1.1.3 Sécurité des personnes ... 78
1.1.4 Utilisation et manipulation de la machine électrique ... 78
1.1.5 Utilisation et manipulation de la machine alimentée par accumulateur ... 79
1.1.6 SAV ... 79
1.2 Consignes de sécurité pour tondeuse 79
1.3 Exposition aux vibrations ... 80
1.4 Exposition au bruit ... 81
1.5 Directives de sécurité de la batterie et du chargeur ... 81
2 À propos de cette notice ... 81
2.1 Symboles sur la page de titre ... 81
2.2 Explications des symboles et des termes d'avertissement ... 81
3 Description du produit ... 82
3.1 Utilisation conforme ... 82
3.2 Éventuelles utilisations prévisibles ... 82
3.3 Autres risques ... 82
3.4 Dispositifs de sécurité et de protection . 82
3.5 Symboles sur l'appareil ... 83
3.5.1 Étiquette de sécurité* ... 83
3.5.2 Étiquette de commande ... 83
3.6 Aperçus du produit ... 84
3.6.1 Aperçu du produit pour tondeuse (01) – AL-KO ... 84
3.6.2 Aperçu du produit pour tondeuse (02) – solo by AL-KO ... 84
3.6.3 Aperçu du produit pour tondeuse de mulching 4736 Li VS (03) – solo by AL-KO ... 84
3.7 Contenu de la livraison ... 85
3.7.1 Contenu de la livraison [tondeuse] ... 85
3.7.2 Contenu de la livraison [tondeuse de mulching] ... 85
3.8 Appli "AL-KO inTOUCH Smart Garden"* ... 85
3.9 Bouton intelligent (04)* ... 85
3.9.1 Affichage du niveau de charge* ... 85
3.9.2 Connecter la tondeuse avec AL-KO Smart Cloud ... 86
3.9.3 Déclencher des actions dans "Smart Home" / "Smart Garden" (IFTTT) ... 86
3.9.4 Activer la tondeuse* ... 87
3.9.5 Réinitialiser le nom Wi-Fi et le mot de passe* ... 87
3.10 Cockpit « maxRun & smart-drive » (05)* 87
4 Montage ... 87
5 Mise en service ... 87
5.1 Charger les batteries ... 87
5.2 Allumer et éteindre le cockpit (04, 05)* ... 87
5.3 Insertion et retrait des batteries (06) .. 88
5.4 Activer et désactiver (07) l'alimentation électrique du plateau de coupe ... 88
6 Utilisation ... 88
6.1 Régler la hauteur de coupe (08, 09) .. 89
6.1.1 Régler la hauteur de coupe [tondeuse] (08) ... 89
6.1.2 Régler la hauteur de coupe [tondeuse de mulching] (09) ... 89
6.2 Tondre avec le bac de ramassage (10, 11)* ... 89
6.3 Mulching avec l'accessoire de mulching (12, 13)* ... 90
6.4 Tondre avec l'éjection latérale (14,15)* ... 90
6.5 Ajuster le guidon à la taille de l'utilisateur (16)* ... 90
6.6 Démarrer et arrêter le plateau de coupe (17) ... 90
6.7 Allumer et éteindre l'entraînement des roues (18)* ... 91

6.8 Entraînement des roues – modifier la vitesse (19)* ... 91
6.9 Activer et désactiver le mode Éco (19)* ... 91
7 Instructions de travail ... 91
8 Maintenance et entretien ... 92
8.1 Travaux de maintenance réguliers ... 93
8.2 Nettoyer l'appareil et le mécanisme de coupe ... 93
8.3 Contrôler et remplacer la lame ... 93
8.4 Régler le câble Bowden de l'entraînement des roues (20)* ... 93
8.5 Travaux de réparation ... 93
8.6 Interface USB (21)* ... 94
9 Aide en cas de pannes ... 94
10 Transport ... 96
10.1 Transporter l'appareil ... 96
10.2 Transporter les batteries ... 96
11 Stockage ... 96
11.1 Stocker la tondeuse à batterie ... 97
11.2 Stocker la batterie et le chargeur ... 97
12 Élimination ... 97
13 Caractéristiques techniques ... 98
14 Service clients/après-vente ... 99
15 Informations relatives à la déclaration de conformité ... 99
16 Garantie ... 99

1 CONSIGNES DE SÉCURITÉ

1.1 Consignes générales de sécurité pour machines électriques

⚠ AVERTISSEMENT ! Prenez connaissance de toutes les consignes de sécurité, instructions, illustrations et caractéristiques techniques dont cette machine est dotée. *Les négligences quant au respect des instructions suivantes peuvent entraîner des chocs électriques, des incendies et/ou des blessures graves.*

- **Conservez toutes les consignes de sécurité et les instructions pour une consultation ultérieure.**

Le terme de « machine » utilisé dans les consignes de sécurité se rapporte aux machines fonctionnant sur secteur (avec câble d'alimentation) ou sur accumulateur (sans fil).

1.1.1 Sécurité de l'espace de travail

- **Maintenir la zone de travail propre et bien éclairée.** *Le désordre et les zones de travail mal éclairées peuvent engendrer des accidents.*
- **Ne travaillez pas avec votre machine dans des environnements explosifs où se trouvent des liquides, gaz ou poussières inflammables.** *Les machines produisent des étincelles qui peuvent enflammer la poussière ou les vapeurs.*
- **Tenir les enfants et autres personnes à l'écart de la machine pendant son utilisation.** *Si votre attention est détournée, vous risquez de perdre le contrôle de votre machine.*

1.1.2 Sécurité électrique

- **La fiche de connexion de la machine doit correspondre à la prise du secteur. La fiche ne doit être modifiée en aucune manière. N'utilisez pas d'adaptateur avec des machines reliées à la terre.** *Les fiches non modifiées et les prises adaptées réduisent les risques de chocs électriques.*
- **Évitez tout contact corporel avec des surfaces reliées à la terre telles que celles de tuyaux, de radiateurs, de fours et de réfrigérateurs.** *Il existe un risque élevé de choc électrique si votre corps est en contact avec la terre.*
- **N'utilisez pas la tondeuse en cas de pluie ou d'humidité.** *Ceci peut accroître le risque d'un choc électrique.*
- **N'utilisez jamais le câble de raccordement à d'autres fins que celles prévues, par exemple pour porter ou suspendre la machine ou pour débrancher la fiche de la prise de courant. Tenez le câble de raccordement à l'écart de la chaleur, de l'huile, d'arêtes tranchantes ou de pièces en mouvement.** *Les câbles de raccordement endommagés ou emmêlés augmentent le risque de choc électrique.*
- **Si vous travaillez en plein air avec une machine, utilisez uniquement des rallonges adaptées également pour l'extérieur.** *L'utilisation d'une rallonge adaptée pour l'extérieur réduit le risque de choc électrique.*

- **Si vous êtes contraint d'utiliser la machine dans un environnement humide, employez un disjoncteur à courant de défaut.** *L'utilisation d'un disjoncteur à courant de défaut diminue le risque de choc électrique.*

1.1.3 Sécurité des personnes

- **Soyez vigilant, faites attention à ce que vous faites et faites preuve de bon sens en travaillant avec une machine. N'utilisez pas de machine si vous êtes fatigué ou sous l'influence de drogues, d'alcool ou de médicaments.** *Un moment d'inattention lors de l'utilisation de la machine peut entraîner des blessures sérieuses.*
- **Portez un équipement de protection personnel et toujours des lunettes de protection.** *Porter un équipement de protection personnel tel qu'un masque anti-poussière, des chaussures de sécurité antidérapantes, un casque de protection ou une protection auditive selon le type et l'utilisation de la machine diminue le risque de blessures.*
- **Évitez toute mise en marche involontaire. Assurez-vous que la machine est hors circuit avant de la raccorder à l'alimentation électrique et/ou avant de brancher l'accumulateur, avant de la prendre ou de la porter.** *Le fait de porter la machine avec le doigt posé sur l'interrupteur ou de raccorder la machine allumée à l'alimentation électrique peut constituer une source d'accidents.*
- **Avant de mettre la machine en marche, retirez les outils de réglage ou les clés de serrage.** *Un outil ou une clé restés sur une pièce rotative de la machine peuvent provoquer des blessures.*
- **Évitez une position anormale du corps. Assurez un appui stable et veillez à conserver l'équilibre à tout moment.** *Vous serez ainsi mieux en mesure de contrôler la machine, même dans des situations inattendues.*
- **Portez des vêtements adaptés. Ne portez pas de vêtements amples ni de bijoux. Maintenez les cheveux et les vêtements éloignés des pièces mobiles.** *Les vêtements amples, les bijoux ou les cheveux longs peuvent être happés par les pièces en mouvement.*
- **Si le montage de dispositifs aspirant et collectant la poussière est possible, il convient de les raccorder et de les utiliser correctement.** *L'utilisation d'un dispositif d'aspiration de poussières peut diminuer le risque provoqué par la poussière.*
- **Ne vous laissez pas gagner par un sentiment de fausse sécurité et n'ignorez pas les règles de sécurité concernant les machines, même si la machine vous est familière pour l'avoir souvent utilisée.** *Une action irréfléchie pendant quelques fractions de secondes risque d'entraîner des blessures graves.*

1.1.4 Utilisation et manipulation de la machine électrique

- **Ne surchargez pas la machine. Utilisez la machine adaptée à votre travail.** *En utilisant la machine adaptée, vous travaillez mieux et de façon plus sûre dans le cadre de la plage de performance indiquée.*
- **N'utilisez aucune machine dont le commutateur est défectueux.** *Une machine que l'on ne peut plus allumer ou éteindre est dangereuse et doit être réparée.*
- **Débranchez la fiche de la prise de courant et/ou retirez l'accumulateur amovible avant de procéder aux réglages des appareils, de changer des pièces d'outil utilisées ou de ranger la machine.** *Cette mesure de sécurité évite une mise en marche involontaire de la machine.*
- **Conservez les machines non utilisées hors de la portée des enfants. Ne confiez pas la machine à des personnes qui ne sont pas familiarisées avec sa manipulation ou n'ayant pas lu les présentes instructions.** *Les machines sont dangereuses lorsqu'elles sont utilisées par des personnes inexpérimentées.*
- **Entretenez avec soin les machines et les outils utilisables avec elles. Contrôlez si les éléments rotatifs fonctionnent parfaitement et ne coincent pas, si des pièces sont cassées ou endommagées de sorte que le fonctionnement de la machine en soit altéré. Faites réparer les pièces endommagées avant utilisation de la machine.** *Beaucoup d'accidents ont pour origine un mauvais entretien des machines.*
- **Veillez à ce que les outils de coupe restent acérés et propres.** *Les outils de coupe minutieusement entretenus et disposant de tranchants acérés se coincent moins et sont plus faciles à diriger.*

- **Utilisez la machine, le ou les outils utilisables avec la machine etc., conformément aux présentes instructions. Tenez compte des conditions d'utilisation et de la tâche à effectuer.** *L'utilisation de machines à d'autres fins que celles prévues peut entraîner des situations dangereuses.*
- **Maintenez les poignées et leurs surfaces propres, sèches et exemptes d'huile et de graisse.** *Des poignées et des surfaces de poignée glissantes ne permettent pas une utilisation et un contrôle sûrs de la machine dans des situations inattendues.*

1.1.5 Utilisation et manipulation de la machine alimentée par accumulateur

- **Rechargez les batteries uniquement avec les chargeurs qui sont recommandés par le fabricant.** *Il y a risque d'incendie lorsqu'un chargeur conçu pour un certain type de batterie est utilisé avec d'autres batteries.*
- **Utilisez uniquement les batteries prévues pour cela dans les machines.** *L'utilisation d'autres batteries peut constituer une source de blessures et d'incendies.*
- **Tenez la batterie non utilisée à l'écart des trombones, des pièces de monnaie, des clés, des clous, des vis ou des autres objets métalliques risquant d'entraîner un pontage des contacts.** *Un court-circuit entre les contacts de la batterie peut provoquer des brûlures ou être à l'origine d'incendies.*
- **En cas d'utilisation incorrecte, du liquide peut s'écouler de la batterie. Évitez tout contact avec celui-ci. En cas de contact fortuit, rincer abondamment à l'eau. Au cas où du liquide entrerait en contact avec les yeux, consultez en plus un médecin.** *L'écoulement de liquide de batterie peut entraîner des irritations cutanées ou des brûlures.*
- **N'utilisez pas de batterie ni de machine endommagée ou modifiée.** *Les batteries endommagées ou modifiées peuvent se comporter de manière imprévisible et entraîner un incendie, une explosion ou des risques de blessures.*
- **N'exposez pas une batterie ou une machine au feu ou à des températures élevées.** *Une flamme nue ou des températures supérieures à 130 °C peuvent entrainer une explosion.*
- **Suivez les instructions de chargement et ne chargez jamais la batterie ou la machine sans fil hors de la plage de température indiquée dans la notice d'utilisation.** *Un chargement incorrect ou en dehors de la plage de température autorisée peut détruire la batterie et augmenter le risque d'incendie.*

1.1.6 SAV

- **Faites réparer votre machine uniquement par un personnel qualifié utilisant exclusivement des pièces de rechange d'origine.** *On garantit ainsi que la sécurité de la machine soit maintenue.*
- **Ne réparez jamais des batteries endommagées.** *Toutes les réparations de batteries doivent être confiées au fabricant ou à des services après-vente agréés.*

1.2 Consignes de sécurité pour tondeuse

- **N'utilisez pas la tondeuse en cas de mauvaises conditions météorologiques, notamment en cas de risque de foudre.** *Ceci diminue le risque d'être frappé par la foudre.*
- **Inspectez soigneusement la zone où la tondeuse doit être utilisée afin de détecter la présence d'animaux sauvages.** *Les animaux sauvages peuvent être blessés par la tondeuse pendant son fonctionnement.*
- **Inspectez soigneusement la zone dans laquelle la tondeuse sera utilisée et enlevez toutes les pierres, les brindilles, les fils métalliques, les os et autres corps étrangers.** *Les objets éjectés peuvent occasionner des dommages corporels.*
- **Avant toute utilisation de la tondeuse, effectuez toujours un contrôle visuel pour vous assurer que la lame et l'unité de coupe ne sont pas usées ou endommagées.** *Les pièces usées ou endommagées augmentent le risque de blessures.*
- **Vérifiez fréquemment la présence d'usure ou de détériorations sur le bac de ramassage.** *Un bac de ramassage usé ou endommagé peut augmenter le risque de blessures.*
- **Laissez tous les dispositifs de protection montés. Les dispositifs de protection doivent être fonctionnels et correctement montés.** *Un dispositif de protection détaché, endommagé ou qui ne fonctionne pas correctement peut entraîner des blessures.*
- **Maintenez toutes les fentes d'aération dégagées de toute crasse.** *Des fentes d'aération bouchées et des souillures peuvent entraîner une surchauffe ou un risque d'incendie.*

- **Lors des travaux avec la tondeuse, portez toujours des chaussures antidérapantes et protectrices. N'utilisez pas la tondeuse pieds nus ou avec des sandales ouvertes.** *Cela réduit le risque de blessure aux pieds par contact avec la lame en mouvement.*
- **Lors des travaux avec la tondeuse, portez toujours des pantalons longs.** *Une peau non protégée augmente le risque de blessures par des objets projetés.*
- **Ne faites pas fonctionner la tondeuse dans de l'herbe mouillée. Marchez, mais ne courrez jamais.** *Cela réduit le risque pour vous de glisser ou de tomber, ce qui peut entraîner des blessures.*
- **Ne faites pas fonctionner la tondeuse sur des pentes très escarpées.** *Cela réduit le risque pour vous d'en perdre le contrôle, de glisser ou de tomber, ce qui peut entraîner des blessures.*
- **Lorsque vous travaillez dans les pentes, veillez toujours à avoir une position stable, travaillez toujours transversalement à la pente, jamais en montée ni en descente, et soyez extrêmement prudent en cas de changement de direction.** *Cela réduit le risque pour vous d'en perdre le contrôle, de glisser ou de tomber, ce qui peut entraîner des blessures.*
- **Soyez extrêmement prudent, lorsque vous déplacez la tondeuse vers l'arrière ou que vous la tirez vers vous. Soyez toujours attentif à votre environnement.** *Cela réduit le risque pour vous de trébucher pendant le fonctionnement.*
- **Ne touchez pas les lames et autres pièces mobiles dangereuses tant que celles-ci sont encore en mouvement.** *Cela réduit le risque de blessures par des pièces en mouvement.*
- **Assurez-vous que tous les interrupteurs sont en position ARRÊT et que la batterie est retirée lors du retrait de matériaux coincés ou du nettoyage de la tondeuse.** *Le fonctionnement inattendu de la tondeuse peut entraîner de graves blessures.*
- Laissez toujours le produit refroidir avant le remisage.
- Videz le bac de ramassage avant le remisage.
- Lors du réglage de l'appareil, veillez à ne pas vous coincer les doigts entre les lames mobiles et les parties fixes de la machine.

1.3 Exposition aux vibrations

- **Danger lié aux vibrations**
  Le taux réel d'émission de vibrations lors de l'utilisation de l'appareil peut différer de la valeur indiquée par le fabricant. Tenez compte des facteurs d'influence avant ou pendant l'utilisation :
  - Est-ce que l'appareil est utilisé de manière conforme ?
  - Est-ce que les matières sont coupées et/ou traitées selon la méthode correcte ?
  - Est-ce que l'appareil est en bon état de fonctionnement ?
  - Est-ce que l'outil de coupe est correctement affûté et/ou est-ce que l'outil de coupe en place est adapté à la tâche ?
  - Est-ce que les poignées et/ou poignées antivibratiles optionnelles sont fixées et reliées fixement à l'appareil ?
- Utiliser l'appareil uniquement avec le régime de moteur nécessaire pour le travail à effectuer. Éviter de le faire tourner à plein régime afin de réduire le bruit et les vibrations.
- En cas d'utilisation et de maintenance inappropriées, le bruit et les vibrations de l'appareil peuvent être amplifiés. Ceci est nocif pour la santé. Dans ce cas, arrêter immédiatement l'appareil et le faire réparer par un atelier de réparation autorisé.
- Le niveau d'exposition aux vibrations dépend du travail à accomplir ou de l'utilisation de l'appareil. Estimez ce niveau et faites des pauses en conséquence au cours de l'utilisation. Ceci permet de réduire nettement l'exposition aux vibrations pendant toute la durée de travail.
- Une utilisation prolongée de l'appareil expose l'opérateur aux vibrations et peut provoquer des problèmes circulatoires (« doigt blanc »). Pour éviter ce risque, porter des gants et maintenir les mains au chaud. Si un symptôme de « doigt blanc » survient, consulter immédiatement un médecin. Ces symptômes peuvent être : pertes de sensation, de la sensibilité, fourmillement, démangeaisons, douleurs, affaiblissement de la force, changement de couleur ou d'état de la peau. En règle générale, ces symptômes affectent les doigts, les mains ou le pouls. Le risque est accru quand la température est basse.
- Pendant la journée de travail, faites de longues pauses pour récupérer après avoir subi

le bruit et les vibrations. Planifier le travail de façon à répartir sur plusieurs jours l'utilisation des appareils qui provoquent des vibrations.

- Si vous ressentez une sensation désagréable dans les mains ou si votre peau prend une couleur anormale pendant que vous utilisez l'appareil, arrêtez immédiatement le travail. Prévoyez des pauses suffisantes. Sans pauses suffisantes, le syndrome du système main-bras peut apparaître.
- Réduisez le plus possible le risque d'exposition aux vibrations. Entretenez l'appareil conformément aux instructions de la notice d'utilisation.
- Lors d'une utilisation fréquente de l'appareil, contactez votre revendeur spécialisé pour l'achat d'accessoires antivibrations, tels que des poignées.
- Évitez de travailler avec l'appareil à des températures inférieures à 10 °C. Prévoyez un planning de travail qui permet de réduire l'exposition aux vibrations.

1.4 Exposition au bruit

Une certaine exposition au bruit due à l'appareil est inévitable. Prévoyez les tâches très bruyantes pendant les plages horaires autorisées et prévues pour cela. Le cas échéant, respectez les horaires de repos et limitez la durée de travail au strict minimum. Pour votre protection personnelle et pour la protection également des personnes à proximité, portez une protection auditive adaptée.

1.5 Directives de sécurité de la batterie et du chargeur

- Avant la recharge, retirez la batterie de l'appareil.
- Insérez la batterie avec la bonne polarité dans l'appareil.
- Retirez la batterie de l'appareil lorsque vous la stockez pendant une période prolongée.
- Ne court-circuitez pas les bornes de raccordement de l'appareil ou de la batterie.

Notices d'utilisation

Observez les consignes de sécurité relatives à la batterie et au chargeur contenues dans les notices d'utilisation séparées :

- Batteries : Doc. n° 443771, 441630, 443549
- Chargeurs : Doc. n° 441633, 443551

2 À PROPOS DE CETTE NOTICE

- La notice d'utilisation originale est la version en langue allemande. Toutes les autres versions linguistiques sont des traductions de la notice d'utilisation originale.
- Conservez toujours cette notice de manière à pouvoir la consulter facilement si vous avez besoin d'informations sur l'appareil.
- Si vous cédez l'appareil à un tiers, remettez-lui impérativement cette notice.
- Lisez et respectez les consignes de sécurité et les avertissements de la présente notice.

2.1 Symboles sur la page de titre

Symbole	Signification
	Lisez impérativement la présente notice avec attention avant la mise en service. Ceci constitue une condition préalable à un travail sûr et une bonne maniabilité.
	Notice d'utilisation
	Manipuler les batteries li-ion avec prudence ! Respecter notamment les consignes de transport, de stockage et d'élimination figurant dans la présente notice d'utilisation !
CE	Ce produit est conforme aux directives européennes applicables et une procédure d'évaluation de la conformité a été exécutée pour ces directives.

2.2 Explications des symboles et des termes d'avertissement

⚠ DANGER ! Indique une situation de danger immédiat qui, si elle n'est pas évitée, entraîne la mort ou une blessure grave.

⚠ AVERTISSEMENT ! Indique une situation de danger potentiel qui, si elle n'est pas évitée, pourrait entraîner la mort ou une blessure grave.

⚠ ATTENTION ! Indique une situation de danger potentiel qui, si elle n'est pas évitée, pourrait entraîner des blessures légères ou de gravité moyenne.

ATTENTION ! Indique une situation qui, si elle n'est pas évitée, pourrait entraîner des dommages matériels.

REMARQUE Instructions spéciales pour une meilleure compréhension et une manipulation correcte.

3 DESCRIPTION DU PRODUIT

La présente notice d'utilisation décrit différents modèles de tondeuses manuelles à batterie des marques AL-KO et solo by AL-KO avec divers équipements ainsi qu'une tondeuse de mulching à batterie solo by AL-KO. Identifiez votre modèle à l'aide des photos des produits et de la description des différentes options.

Caractéristiques techniques

Les équipements des différents modèles sont indiqués dans les caractéristiques techniques de la notice de montage. Pour de plus amples informations sur les caractéristiques techniques, voir la présente notice d'utilisation (voir *chapitre 13 "Caractéristiques techniques", page 98*).

Batteries et chargeurs

Toutes les batteries (Bxxx Li) et les chargeurs (Cxxx Li) du système AL-KO 36V peuvent être utilisés.

ATTENTION ! Risque d'endommagement de l'appareil et de la batterie. L'appareil et les batteries risquent d'être endommagés, lors d'une utilisation avec des batteries inadéquates.

- N'utilisez l'appareil qu'avec les batteries préconisées.

REMARQUE Dans les notices d'utilisation relatives aux batteries et aux chargeurs du système AL-KO 36V, vous trouverez de plus amples informations :

- Batteries : Doc. n° 443771, 441630, 443549
- Chargeurs : Doc. n° 441633, 443551

3.1 Utilisation conforme

Cet appareil est destiné à la tonte des pelouses des particuliers et ne doit être utilisé que sur une pelouse sèche.

Toute autre utilisation ou toute utilisation allant au-delà des conditions d'exploitation n'est pas conforme. Une utilisation de l'appareil n'est autorisée que s'il est entièrement monté.

Le présent appareil est exclusivement destiné à une utilisation domestique. Toute autre utilisation ainsi que les modifications ou transformations non autorisées sont considérées comme une utilisation non conforme avec, pour conséquence, la nullité de la garantie de conformité et le rejet de toute responsabilité du constructeur en cas de dommages causés à l'utilisateur ou à des tiers.

3.2 Éventuelles utilisations prévisibles

Cet appareil n'a pas été conçu pour un usage commercial dans les parcs publics, les terrains de sport, ni pour une utilisation dans l'agriculture ou la sylviculture.

- Ne pas utiliser l'appareil quand il pleut et/ou quand le gazon est mouillé.
- Aucun corps étranger ne doit se trouver sur la surface à tondre, par ex. des pierres, des morceaux de bois, des bouteilles.
- Les dispositifs de sécurité présents ne doivent ni être démontés, ni pontés, p.ex. en attachant l'étrier de sécurité à la barre.

3.3 Autres risques

Même lors de l'utilisation conforme de l'appareil, il n'est pas possible d'exclure totalement les risques résiduels. En raison de la nature et de la construction de l'appareil, son utilisation peut être associée aux risques résiduels potentiels suivants :

- Projection de débris végétaux, de terre et de cailloux.
- Inhalation de particules de sciure si l'utilisateur ne porte pas de protection respiratoire.
- Coupures si l'utilisateur met la main dans la lame en rotation.

3.4 Dispositifs de sécurité et de protection

⚠ AVERTISSEMENT ! Risque de blessures. Des dispositifs de sécurité et de protection défectueux et hors service risquent d'entraîner des blessures graves.

- Faites réparer des dispositifs de sécurité et de protection défectueux.
- Ne mettez jamais les dispositifs de sécurité et de protection hors service.

Clé de sécurité

Pour éviter toute mise en marche involontaire, l'appareil est équipé d'une clé de sécurité. Avant les travaux de maintenance, éteindre l'appareil et toujours retirer la clé de sécurité.

Poignée de sécurité / Étrier de sécurité

L'appareil est équipé d'une poignée de sécurité / d'un étrier de sécurité. En cas de danger, il suffit

de relâcher la poignée de sécurité / l'étrier de sécurité. Le moteur et le mécanisme de coupe s'arrêtent.

Bouton de démarrage

Pour pouvoir mettre le moteur en marche à l'aide de la poignée de sécurité / de l'étrier de sécurité, il faut tout d'abord appuyer sur le bouton de démarrage.

Trappe déflectrice

La trappe déflectrice protège par exemple des particules de tonte et des graviers qui peuvent être projetés.

3.5 Symboles sur l'appareil

3.5.1 Étiquette de sécurité*

** en fonction du modèle*

Symbole	Signification
	Prudence particulière requise lors de la manipulation !
	Lire la notice d'utilisation avant la mise en service !
	Risque de blessures ! Maintenir les mains et les pieds à l'écart du mécanisme de coupe !
	Danger causé par des projections d'objets !
	Maintenir les tiers à distance de la zone à risque !
	La lame continue de fonctionner pendant quelques secondes après l'arrêt du moteur. Ne touchez la lame que si toutes les pièces mobiles de l'appareil sont complètement arrêtées et la clé de sécurité a été retirée.
	Ne pas utiliser l'appareil quand il pleut et ne pas le stocker à l'extérieur !
	En cas de non-utilisation, ainsi qu'avant les travaux d'entretien et de réparation : arrêter l'appareil et retirer la batterie de l'appareil !
	Retirer le dispositif de désactivation, p. ex. clé de sécurité, avant les travaux de maintenance !
	Non applicable, utilisé uniquement pour les tondeuses électriques. Avant les travaux de maintenance et de réparation, mettre l'appareil hors tension et débrancher la fiche du secteur !
	Non applicable, utilisé uniquement pour les tondeuses électriques. Risque d'électrocution si le câble d'alimentation est endommagé !
	Non applicable, utilisé uniquement pour les tondeuses électriques. Tenir le câble d'alimentation éloigné du plateau de coupe et ne pas rouler dessus !
	Non applicable, utilisé uniquement pour les tondeuses à essence. Avant tout travail de maintenance et de nettoyage, retirer la cosse de la bougie d'allumage !

3.5.2 Étiquette de commande

Symbole	Signification
	Procédure pour démarrer le moteur (voir *chapitre 6.6 "Démarrer et arrêter le plateau de coupe (17)", page 90*)

Symbole	Signification
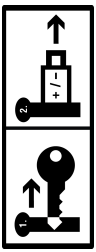	En cas de non-utilisation : retirer la clé de sécurité et ôter la batterie de l'appareil.

3.6 Aperçus du produit

3.6.1 Aperçu du produit pour tondeuse (01) – AL-KO

N°	Pièce
1*	Bouton intelligent*
2	Couvercle de compartiment à batterie
3	Interrupteur à clé avec clé de sécurité
4	Compartiment à batteries 1 et 2
Guidon rabattant, composé de :	
5	■ Guidon supérieur
6	■ Guidon inférieur
7	■ Écrous à ailettes (2x)
8*	Cockpit « maxRun & smart-drive »*
9*	Étrier d'embrayage de l'entraînement des roues*
10	Étrier de sécurité
11	Bouton de démarrage
12	Indicateur du niveau de remplissage
13	Bac de ramassage d'herbe
14	Poignée du bac de ramassage d'herbe
15	Réglage centralisé de la hauteur de coupe
16*	Volet d'éjection latérale*
17*	Poignée de transport avant*
18	Batterie (1x ou 2x)*
19	Chargeur

** en fonction du modèle, voir caractéristiques techniques.*

3.6.2 Aperçu du produit pour tondeuse (02) – solo by AL-KO

N°	Pièce
1*	Bouton intelligent*
2	Couvercle de compartiment à batterie
3	Interrupteur à clé avec clé de sécurité
4	Compartiment à batteries 1 et 2
Guidon réglable en hauteur et rabattant, composé de :	
5	■ Guidon supérieur
6	■ Guidon inférieur**
7*	■ Articulations rotatives pour réglage rapide*
8*	Cockpit « maxRun & smart-drive »*
9*	Étrier d'embrayage de l'entraînement des roues*
10	Étrier de sécurité
11	Bouton de démarrage
12	Indicateur du niveau de remplissage
13	Bac de ramassage d'herbe
14	Poignée du bac de ramassage d'herbe
15	Réglage centralisé de la hauteur de coupe
16*	Volet d'éjection latérale*
17*	Poignée de transport avant*

** en fonction du modèle, voir caractéristiques techniques.*

*** selon le modèle, en version acier tubulaire ou aluminium.*

3.6.3 Aperçu du produit pour tondeuse de mulching 4736 Li VS (03) – solo by AL-KO

N°	Pièce
1	Cockpit « maxRun & smart-drive »
2	Surface de poignée sur le guidon
3	Étrier d'embrayage de l'entraînement des roues (derrière le guidon)
4	Étrier de sécurité (devant le guidon)
5	Bouton de démarrage

N°	Pièce
6	Volet d'éjection latérale
7	Élément pour projection latérale
8	Guidon supérieur
9	Écrous à ailettes
10	Guidon inférieur
11	Réglage de la hauteur de coupe pour roues arrière
12	Réglage de la hauteur de coupe pour roues avant
13	Couvercle de compartiment à batterie
14	Compartiment à batteries 1 et 2
15	Interrupteur à clé avec clé de sécurité

3.7 Contenu de la livraison

La livraison comprend tous les articles énumérés ci-dessous. Vérifiez si tous les articles sont fournis.

3.7.1 Contenu de la livraison [tondeuse]

N°	Pièce
1	Tondeuse
2	Bac de ramassage d'herbe (non monté/partiellement monté)*
3	Guidon (non monté/partiellement monté)*
4	Élément d'éjection latérale*
5	Accessoire mulching*
6	Sachet de vis
7	Batterie* (1x ou 2x)*
8	Chargeur*

** en fonction du modèle, voir la notice de montage.*

3.7.2 Contenu de la livraison [tondeuse de mulching]

N°	Pièce
1	Tondeuse de mulching
2	Guidon (partiellement monté)
3	Élément pour projection latérale
4	Sachet de vis

3.8 Appli "AL-KO inTOUCH Smart Garden"*

** en fonction du modèle, voir caractéristiques techniques.*

La tondeuse est équipée d'un module radio WLAN. Celui-ci permet la commande, le réglage et la surveillance conviviales par appli à partir d'un appareil mobile (smartphone, tablette).

REMARQUE Pour l'utilisation de l'appli, l'appareil mobile nécessite une connexion à Internet.

L'appli « AL-KO inTOUCH Smart Garden » est disponible pour les appareils Android dans le Google Play Store et pour les appareils iOS dans l'Apple App Store :

GET IT ON Google Play Available on the App Store

Après l'installation de l'appli, il faut tout d'abord se connecter ou s'enregistrer. Suivez ensuite les instructions « pas à pas ».

L'appli offre diverses fonctions, par ex. l'enregistrement de produits, des conseils de jardinage, des guides de plantations ou des notifications instantanées en cas d'erreur.

Vous trouverez de plus amples informations sur l'appli « AL-KO inTOUCH Smart Garden » sur le site :
https://alko-garden.com/smart-connect/

3.9 Bouton intelligent (04)*

** en fonction du modèle, voir caractéristiques techniques.*

Avec le bouton intelligent, vous intégrez votre tondeuse dans l'AL-KO Smart Cloud et dans les nombreuses possibilités du jardinage intelligent :
https://alko-garden.de/smart-gardening-mit-alko/

REMARQUE Remarque sur le Wi-Fi.

- Pour pouvoir utiliser AL-KO Smart Gardening, la tondeuse doit se trouver à portée de votre Wi-Fi.
- Conservez le nom et le mot de passe de votre Wi-Fi.

3.9.1 Affichage du niveau de charge*

** en fonction du modèle, voir caractéristiques techniques.*

Le bouton intelligent signale déjà à distance l'état de recharge des batteries.

Bouton intelligent	Signification
Allumées en vert.	Batteries chargées.
Allumées en rouge.	Batteries vides.

3.9.2 Connecter la tondeuse avec AL-KO Smart Cloud

REMARQUE **Remarque sur la sécurité IT.**
La tondeuse reçoit automatiquement les nouvelles mises à jour logicielles d'AL-KO Smart Cloud afin d'éviter les lacunes de sécurité. Pour cela, un accès à Internet par Wi-Fi est nécessaire.

- Connectez la tondeuse à Internet uniquement via un réseau Wi-Fi sécurisé.
- Définissez un mot de passe Wi-Fi sûr.

1. Préparer le smartphone :
   - Installer l'appli « AL-KO inTOUCH Smart Garden » (voir *chapitre 3.8 "Appli "AL-KO inTOUCH Smart Garden"*", page 85*).
   - Démarrer l'appli.
2. Démarrer l'assistant de configuration : appuyer env. 3 secondes sur le bouton intelligent.
3. Dans l'assistant de configuration :
   - connecter le smartphone avec le Wi-Fi de la tondeuse.
   - Modifier le nom de la tondeuse (en option).
   - Entrer le nom et le mot de passe de votre Wi-Fi. La tondeuse se connecte avec AL-KO Smart Cloud.

Configurer le bouton intelligent

N°	Bouton intelligent	Signification
Connexion avec l'appli :		
a.	Impulsions en bleu.	assistant de configuration démarré, en attente de connexion.
b.	Allumé en bleu en continu.	Assistant de configuration connecté avec l'appli.
Connexion avec AL-KO Smart Cloud via le Wi-Fi de l'utilisateur :		
c.	Allumé en bleu, en rotation dans le sens des aiguilles d'une montre.	Tentative de connexion
d.	Clignote en bleu.	Connecté.
e.	Alterne entre le vert et le bleu.	Connecté avec AL-KO Smart Cloud.
f.	Alterne entre le rouge et le bleu.	Non connecté. Nom et mot de passe de votre Wi-Fi entrés incorrectement.

Bouton intelligent en fonctionnement

Bouton intelligent	Signification
Allumé en bleu (s'estompant).	Connecté avec AL-KO Smart Cloud. Réception Wi-Fi suffisante.
Allumé en bleu, en rotation.	Connexion interrompue avec AL-KO Smart Cloud. Réception Wi-Fi interrompue.

3.9.3 Déclencher des actions dans "Smart Home" / "Smart Garden" (IFTTT)

Avec le bouton intelligent, vous pouvez déclencher jusqu'à 3 actions IFTTT (IFTTT : If This Then That). Sur https://ifttt.com/ vous devez définir ces actions auparavant (par ex. commande d'appareils dans "Smart Home" ou "Smart Garden", mise en marche de l'irrigation, ouverture de la porte de garage). En fonction de la formule d'abonnement du fournisseur, les actions IFTTT peuvent être gratuites ou payantes.

REMARQUE Vous trouverez des informations détaillées sur IFTTT à l'adresse : https://alko-garden.de/ifttt-de/

1. Enfoncer brièvement le bouton intelligent 1 fois, 2 fois ou 3 fois successivement afin de déclencher l'action IFTTT 1, 2 ou 3.

Bouton intelligent	Signification
Clignote en alternance en vert et en bleu.	L'action IFTTT a été déclenchée.
Clignote en alternance en rouge et en bleu	L'action IFTTT n'a pas pu être déclenchée.

En raison de l'accès à Internet et aux fonctions "Smart Home" et "Smart Garden", un stockage

sûr de l'appareil est nécessaire (voir *chapitre 11.1 "Stocker la tondeuse à batterie", page 97*).

3.9.4 Activer la tondeuse*

** en fonction du modèle, voir caractéristiques techniques.*

Au bout de 10 minutes de non-utilisation, la tondeuse se met en mode économie d'énergie. Le cockpit est arrêté.

Afin d'activer la tondeuse : voir *chapitre 5.2 "Allumer et éteindre le cockpit (04, 05)*", page 87*.

3.9.5 Réinitialiser le nom Wi-Fi et le mot de passe*

** en fonction du modèle, voir caractéristiques techniques.*

1. Appuyer env. 10 secondes sur le bouton intelligent :

Bouton intelligent	Signification
Allumé en bleu. Puis extinction dans le sens inverse des aiguilles d'une montre.	Opération de réinitialisation
Clignote en bleu.	Opération de réinitialisation terminée.

3.10 Cockpit « maxRun & smart-drive » (05)*

** en fonction du modèle, voir caractéristiques techniques.*

Boutons

N°	Signification
1	Bouton Marche/arrêt pour cockpit
2	Bouton « mode Éco »
3	Bouton Moins : réduire la vitesse de l'entraînement des roues.
4	Bouton Plus : augmenter la vitesse de l'entraînement des roues.

Indications affichées

N°	Signification
5	Affichage de connexion Wi-Fi**
6	Affichage d'état de charge de la batterie 1
7	Affichage d'état de charge de la batterie 2
8	Affichage d'erreur
9	Vitesse réglée de l'entraînement des roues (7 niveaux)

***Uniquement possible pour les modèles avec bouton intelligent*

4 MONTAGE

Montage : voir la notice de montage.

⚠ AVERTISSEMENT ! Dangers liés à un montage incomplet ! L'utilisation d'un appareil qui n'est pas entièrement monté risque d'entraîner de graves blessures.

- Utiliser l'appareil uniquement s'il est entièrement monté !
- Insérer les batteries dans l'appareil uniquement s'il est entièrement monté !

5 MISE EN SERVICE

5.1 Charger les batteries

Les batteries sont en partie chargées. Charger entièrement les batteries avant la première utilisation. Les batteries peuvent être rechargées quel que soit leur état de charge actuel. Le chargement peut être interrompu sans endommager les batteries.

REMARQUE Pour des informations détaillées, consulter les notices d'utilisation séparées relatives aux batteries et au chargeur.

5.2 Allumer et éteindre le cockpit (04, 05)*

** en fonction du modèle, voir caractéristiques techniques.*

Condition requise : Au moins 1 batterie est branchée.

REMARQUE Pour l'alimentation électrique du cockpit et de la transmission des roues, il n'est pas nécessaire de tourner la clé de sécurité dans la position On (pos. I).

Pour allumer le cockpit, vous avez les possibilités suivantes :

- Appuyer brièvement sur le bouton intelligent (04/1).
- Appuyer sur le bouton de marche/arrêt (05/1) sur le cockpit.
- Le cockpit s'allume automatiquement au démarrage du moteur de plateau de coupe (voir *chapitre 6.6 "Démarrer et arrêter le plateau de coupe (17)", page 90*).

5.3 Insertion et retrait des batteries (06)

Utilisez votre tondeuse à gazon au choix avec une ou deux batteries. Avec deux batteries, le temps de travail augmente considérablement, et par conséquent la surface à tondre.

Vous pouvez utiliser des batteries ayant des états de recharge différents. La plus chargée des deux batteries est déchargée en premier, jusqu'à ce qu'elle ait le même état de charge que la seconde. Ensuite, les deux batteries sont déchargées de manière uniforme.

ATTENTION ! Risque d'endommagement des batteries. Si les batteries sont laissées dans l'appareil après utilisation, elles risquent d'être endommagées.

- Retirer les batteries de l'appareil immédiatement après utilisation et les conserver à l'abri du gel.
- Insérer les batteries dans l'appareil uniquement immédiatement avant le début du travail.

Insérer la batterie

1. Soulever (06/a) le couvercle de compartiment à batterie (06/1).
2. Insérer (06/b) la batterie par le haut dans un logement pour batterie (06/2) jusqu'à ce qu'elle s'enclenche.
   Remarque: *L'affichage du niveau de charge de la batterie doit être en haut.*
3. Rabattre le couvercle de compartiment à batterie.

Retirer la batterie

1. Appuyer sur le bouton de déverrouillage sur la batterie et le maintenir enfoncé.
2. Retirer la batterie.

5.4 Activer et désactiver (07) l'alimentation électrique du plateau de coupe

L'interrupteur à clé amovible vous permet d'activer et de désactiver l'alimentation électrique du moteur du plateau de coupe. L'interrupteur à clé amovible fonctionne à l'aide de la clé de sécurité.

⚠ AVERTISSEMENT ! Risque de blessures. La mise en marche intempestive risque d'entraîner de graves blessures.

- Préalablement aux pauses et aux travaux de maintenance, toujours : Mettre la clé de sécurité en position OFF pour mettre hors tension puis retirer la clé.

Mettre sous tension

1. Ouvrir le couvercle de compartiment à batterie.
2. Introduire (07/a) la clé de sécurité (07/1) dans l'interrupteur à clé amovible.
3. Faire pivoter (07/b) la clé de sécurité en position On (pos. I). Ceci alimente le moteur du plateau de coupe en tension, toutefois celui-ci ne se met pas encore en marche.
4. Rabattre le couvercle de compartiment à batterie.
5. Activation du plateau de coupe : voir *chapitre 6.6 "Démarrer et arrêter le plateau de coupe (17)", page 90*.

Mettre hors tension

1. Faire pivoter (07/c) la clé de sécurité en position Off (pos. 0) et la retirer (07/d).
2. Retirer les batteries de l'appareil immédiatement après utilisation, les charger et les conserver à l'abri du gel. Ne réintroduire les batteries dans l'appareil que juste avant l'utilisation suivante de ce dernier.

6 UTILISATION

⚠ AVERTISSEMENT ! Risque de blessure. Des dispositifs de sécurité et de protection défectueux et hors service risquent d'entraîner des blessures graves.

- Vérifiez que tous les dispositifs de sécurité et de protection sont disponibles et opérationnels avant de mettre l'appareil en marche !

⚠ AVERTISSEMENT ! Risque de blessure en cas d'état de fonctionnement anormal. Arrêtez immédiatement la tondeuse. Retirer la clé de sécurité et retirer les batteries. Contrôlez ensuite si tous les éléments mobiles sont entièrement à l'arrêt :

- Après la collision sur un corps étranger : Vérifiez la présence de détérioration sur la tondeuse et réparez-la. Rallumez la tondeuse en marche seulement après et mettez-la en service.
- Lorsque la tondeuse vibre de manière inhabituelle : vérifiez immédiatement la présence de détérioration dessus. Remplacez ou réparez les éléments détériorés. Recherchez les éléments desserrés et refixez-les.

ATTENTION ! Risque de détérioration de l'appareil. Lorsque la lame se bloque, cela peut surcharger le moteur.

- Nettoyez le plateau de coupe après chaque utilisation.
- Réglez une hauteur de coupe plus grande.
- Coupez l'herbe haute et la végétation épaisse par étapes.

6.1 Régler la hauteur de coupe (08, 09)

⚠ ATTENTION ! Danger de coupures. Danger de coupures lorsque vous mettez la main dans le mécanisme de coupe.

- Ne régler la hauteur de coupe que lorsque le moteur est éteint et que le mécanisme de coupe est immobile.

6.1.1 Régler la hauteur de coupe [tondeuse] (08)

1. Pour déverrouiller, pousser (08/a) légèrement le levier de réglage (08/1) vers l'extérieur et le maintenir dans cette position.
   - Pour une pelouse basse : Pousser le levier de réglage dans la direction de la roue avant (08/b).
   - Pour une pelouse plus haute : Pousser le levier de réglage dans la direction de la roue arrière (08/b).
   - Relever la hauteur de coupe souhaitée sur la graduation.
2. Relâcher le levier de réglage de manière à ce qu'il s'enclenche au niveau souhaité.

6.1.2 Régler la hauteur de coupe [tondeuse de mulching] (09)

La tondeuse de mulching a deux leviers de réglage pour la hauteur de coupe. Le levier de réglage (09/1) règle la hauteur des roues arrière. Le levier de réglage (09/2) règle la hauteur des roue avant.

1. Pour déverrouiller, pousser (09/a) légèrement le levier de réglage vers l'intérieur et le maintenir dans cette position.
   - Pour une pelouse basse : Pousser le levier de réglage dans la direction de la roue avant (09/b).
   - Pour une pelouse plus haute : Pousser le levier de réglage dans la direction de la roue arrière (09/b).
     Remarque: *Soulever le boîtier de la tondeuse de mulching tout en le soutenant au niveau de la poignée de transport arrière ou avant.*
   - Relever la hauteur de coupe souhaitée sur la graduation.
2. Relâcher le levier de réglage de manière à ce qu'il s'enclenche au niveau souhaité.

6.2 Tondre avec le bac de ramassage (10, 11)*

** en fonction du modèle, voir caractéristiques techniques.*

L'appareil peut fonctionner avec ou sans bac de ramassage.

Accrocher le bac de ramassage (10)

1. S'assurer que l'appareil est éteint et que le mécanisme de coupe est immobile.
2. Soulever (10/a) la trappe déflectrice (10/1).
3. Accrocher (10/b) le bac de ramassage (10/2) dans les fixations.
4. Relâcher la trappe déflectrice.

Vérifier le niveau de remplissage (10, 11).

L'indicateur du niveau de remplissage (10/3, 11/1) est poussé vers le haut (11/a) sous l'effet de l'écoulement d'air produit au cours de la tonte. Lorsque le bac de ramassage (11/2) est plein, l'indicateur du niveau de remplissage sur le bac de ramassage se trouve en contact avec (11/b). Il faut vider le bac de ramassage.

Décrocher le bac de ramassage et le vider (10)

⚠ ATTENTION ! Danger de coupures. Danger de coupures lorsque vous mettez la main dans le mécanisme de coupe.

- Ne décrocher le bac de ramassage que lorsque le mécanisme de coupe est immobile.

REMARQUE Lorsque vous videz le bac de ramassage, nettoyez également les trous d'évacuation de l'indicateur du niveau de remplissage pour garantir son bon fonctionnement.

1. S'assurer que l'appareil est éteint et que le mécanisme de coupe est immobile.
2. Soulever la trappe déflectrice (10/1).
3. Décrocher le bac de ramassage (10/2) des fixations et le retirer vers l'arrière.
4. Vider le bac de ramassage.
5. Nettoyer les trous d'évacuation (10/3) de l'indicateur du niveau de remplissage.
6. Accrocher le bac de ramassage (voir plus haut).

6.3 Mulching avec l'accessoire de mulching (12, 13)*

** en fonction du modèle, voir caractéristiques techniques.*

Lors du mulching, l'herbe tondue n'est pas ramassée, mais reste sur la pelouse. L'herbe broyée protège le sol du dessèchement et le nourrit en même temps. Les meilleurs résultats sont obtenus avec une tonte régulière sur environ 2 cm. Seule l'herbe jeune aux feuilles tendres se décompose rapidement.

- Hauteur de la pelouse avant mulching : max. 8 cm
- Hauteur de la pelouse après mulching : min. 4 cm

REMARQUE Adapter la vitesse de marche au mulching, ne pas presser le pas.

Insérer l'accessoire de mulching (12)

ATTENTION ! Danger de coupures. Danger de coupures lorsque vous mettez la main dans le mécanisme de coupe.

- Coupez l'appareil et retirez la clé à barillet de sécurité, avant de mettre ou d'enlever l'accessoire mulching.

ATTENTION ! Risque d'endommagement de l'appareil. Si l'accessoire mulching ne s'encrante pas, il peut être endommagé, ainsi que le mécanisme de coupe.

- Veillez bien à ce que le mécanisme de verrouillage s'encrante.

1. Éteindre l'appareil : Faire pivoter la clé de sécurité en position Off (pos. 0) et la retirer.
2. Décrocher le bac de ramassage d'herbe.
3. Soulever (12/a) la trappe déflectrice (12/1).
4. Insérer (12/b) l'accessoire de mulching (12/2) dans le canal d'éjection (12/3) jusqu'à ce que le verrouillage s'enclenche.

Retirer l'accessoire de mulching (13)

1. Éteindre l'appareil : Faire pivoter la clé de sécurité en position Off (pos. 0) et la retirer.
2. Soulever la trappe déflectrice.
3. Desserrer (13/a) le verrouillage (13/1) sur l'accessoire de mulching en saisissant fermement la poignée (13/2).
4. Retirer (13/b) l'accessoire mulching (13/3).

6.4 Tondre avec l'éjection latérale (14,15)*

** en fonction du modèle, voir caractéristiques techniques.*

ATTENTION ! Danger de blessures par coupures. Danger de blessures par coupures lorsque vous mettez la main dans le plateau de coupe.

- N'insérez et ne retirez l'élément pour éjection latérale que lorsque le moteur et le plateau de coupe sont immobiles.

Insérer l'élément pour éjection latérale

1. Éteindre l'appareil : Faire pivoter la clé de sécurité en position Off (pos. 0) et la retirer.
2. Retirer le bac de ramassage et insérer le kit mulching, voir *chapitre 6.3 "Mulching avec l'accessoire de mulching (12, 13)*", page 90*.
3. Appuyer sur le levier de déverrouillage (14/1, 15/1) du volet d'éjection latérale.
4. Ouvrir (14/a, 15/a) le volet d'éjection latérale (14/2, 15/2) et le maintenir.
5. Introduire (14/b, 15/b) l'élément d'éjection latérale (14/3, 15/3).
6. Fermer lentement le volet d'éjection latérale. Le volet d'éjection latérale retient l'élément d'éjection latérale pour pas qu'il ne tombe.

Retirer l'élément d'éjection latérale

1. Éteindre l'appareil : Faire pivoter la clé de sécurité en position Off (pos. 0) et la retirer.
2. Ouvrir le volet d'éjection latérale et le maintenir.
3. Retirer l'élément d'éjection latérale et fermer le volet d'éjection latérale.
4. Retirer l'accessoire mulching et insérer le bac collecteur d'herbe.

6.5 Ajuster le guidon à la taille de l'utilisateur (16)*

** en fonction du modèle, voir caractéristiques techniques.*

1. Déplier (16/a) les tendeurs rapides (16/1) sur les articulations rotatives (16/2).
2. Tourner le guidon (16/3) autour des articulations rotatives jusqu'à arriver à la hauteur souhaitée (16/b).
3. Rabattre fermement les tendeurs rapides.

6.6 Démarrer et arrêter le plateau de coupe (17)

Démarrer le mécanisme de coupe uniquement sur un sol plat, pas dans l'herbe haute. Le sol doit être exempt de corps étrangers, p.ex. de pierres. Pour démarrer l'appareil, ne pas le soulever ou le basculer.

ATTENTION ! Risque de détérioration de l'appareil. Plusieurs mises en marche et extinctions successives endommagent le moteur et le plateau de coupe.

- N'allumez le moteur que lorsque le mécanisme de coupe est immobile.

REMARQUE Position d'utilisation autorisée : vous vous tenez derrière la tondeuse à gazon et saisissez le guidon des deux mains.

Démarrer le mécanisme de coupe

1. Si cela n'a pas déjà été fait : Mettre sous tension (voir *chapitre 5.4 "Activer et désactiver (07) l'alimentation électrique du plateau de coupe", page 88*).
2. Appuyer sur le bouton de démarrage (17/1) et le maintenir enfoncé.
3. Tirer (17/a) sur l'étrier de sécurité (17/2) pour l'amener jusqu'au guidon (17/3). Le plateau de coupe est démarré.
4. Relâcher le bouton de démarrage mais continuer à maintenir l'étrier de sécurité.

REMARQUE L'étrier de sécurité ne s'enclenche pas. Vous devez le maintenir fermement au guidon pendant toute la durée du travail.

Arrêter le mécanisme de coupe

1. Relâcher l'étrier de sécurité. Celle-ci revient automatiquement en position initiale.
2. Attendre que le mécanisme de coupe s'immobilise.
3. Mettre hors tension (voir *chapitre 5.4 "Activer et désactiver (07) l'alimentation électrique du plateau de coupe", page 88*).

⚠ ATTENTION ! Danger de coupures. Danger de coupures lorsque vous mettez la main dans le mécanisme de coupe.

- Attendre que le mécanisme de coupe s'immobilise.
- Avant tous les travaux de maintenance et d'entretien : Arrêter l'appareil et attendre que le mécanisme de coupe soit immobile. Retirer la clé de sécurité et retirer les batteries.

6.7 Allumer et éteindre l'entraînement des roues (18)*

** en fonction du modèle, voir caractéristiques techniques.*

Vous pouvez allumer l'entraînement des roues afin de déplacer la tondeuse entre deux zones de travail ou vers son lieu de conservation. La mise en marche du plateau de coupe n'est pas nécessaire pour cela.

REMARQUE Pour l'alimentation électrique du cockpit et de la transmission des roues, il n'est pas nécessaire de tourner la clé de sécurité dans la position On (pos. I).

Allumer l'entraînement des roues

1. Mise en place de la batterie.
2. Amener (18/a) le levier d'embrayage de l'entraînement des roues (18/1) contre le guidon (18/2) et le maintenir en position. Le levier d'embrayage de l'entraînement des roues s'enclenche.

Éteindre l'entraînement des roues

1. Relâcher le levier d'embrayage de l'entraînement des roues. Celle-ci revient automatiquement en position initiale.

6.8 Entraînement des roues – modifier la vitesse (19)*

** en fonction du modèle, voir caractéristiques techniques.*

Adaptez la vitesse de fonctionnement de la tondeuse progressivement – par 7 degrés – via le cockpit. Auparavant, il faut allumer l'entraînement des roues, voir *chapitre 6.7 "Allumer et éteindre l'entraînement des roues (18)*", page 91*.

1. Activer le cockpit (voir *chapitre 5.2 "Allumer et éteindre le cockpit (04, 05)*", page 87*).
2. Réduire la vitesse : Appuyer sur la touche Moins (19/1).
   Ou :
3. Augmenter la vitesse : Appuyer sur la touche Plus (19/2).

6.9 Activer et désactiver le mode Éco (19)*

** en fonction du modèle, voir caractéristiques techniques.*

Au mode Éco, le régime du moteur est réduit. Ceci augmente la durée de fonctionnement de la batterie.

1. Activer le cockpit (voir *chapitre 5.2 "Allumer et éteindre le cockpit (04, 05)*", page 87*).
2. Activer le mode Éco : Appuyer sur le bouton « mode Éco » (19/3). Le bouton s'allume.
3. Désactiver le mode Éco : Appuyer de nouveau sur le bouton « mode Éco ». Le bouton s'éteint.

7 INSTRUCTIONS DE TRAVAIL

Respectez les consignes de sécurité !

REMARQUE Respectez la réglementation locale sur les heures d'utilisation autorisées pour les tondeuses.

- Faire attention aux objets sur la pelouse et les retirer de la surface de travail.
- Tondre uniquement quand les conditions de visibilité sont bonnes.
- Tondre uniquement avec une lame affûtée.
- Diriger l'appareil uniquement par le guidon.
- Ne pas déplacer l'appareil au-delà de l'allure de marche.
- Toujours déplacer l'appareil perpendiculairement à la pente. Ne pas monter ou descendre les pentes avec la tondeuse, et ne pas tondre des pentes dont l'inclinaison est supérieure à 10°. Faire particulièrement attention lors du changement du sens de passage.

Rendement de coupe/durée d'utilisation des batteries

- Le rendement de coupe, c'est-à-dire la surface qui peut être tondue, dépend des caractéristiques de la pelouse. Des facteurs comme la longueur ou la densité de l'herbe, la hauteur de coupe choisie et une pelouse humide influencent le rendement de coupe.
- Pour une durée d'utilisation optimale, tondre fréquemment, ce qui maintient l'herbe à une courte hauteur.
- La mise en marche et l'arrêt répétés de la tondeuse diminuent également le rendement de coupe, tout comme la tonte avec des batteries non entièrement chargées.
- La mise en marche de l'entraînement des roues réduit le rendement de coupe et la durée d'utilisation des batteries.
- Pour optimiser le rendement de coupe, il est recommandé de tondre fréquemment la pelouse, de régler la hauteur de coupe sur un niveau élevé et de déplacer l'appareil au pas de marche.

REMARQUE Pour augmenter la durée d'utilisation, il est possible de se procurer des batteries supplémentaires.

** en fonction du modèle, voir caractéristiques techniques.*

Conseils pour la tonte

- Le gazon doit être coupé lorsqu'il a atteint 3 à 5 cm de hauteur ; la hauteur de coupe ne doit pas excéder plus de la moitié de la hauteur du gazon.
- Ne pas sur-solliciter la tondeuse ! Si le régime du moteur diminue de façon perceptible en raison d'une herbe haute ou difficile à couper, augmenter la hauteur de coupe et passer plusieurs fois la tondeuse à cet endroit.
- Le vent et le soleil peuvent dessécher la pelouse après la tonte. Pour cette raison, tondre en fin d'après-midi.

8 MAINTENANCE ET ENTRETIEN

⚠ DANGER ! Danger de mort lié à une maintenance inappropriée. Les travaux de maintenance réalisés par des personnes non qualifiées, l'utilisation de pièces de rechange non homologuées ainsi que le retrait ou la modification de dispositifs de sécurité peuvent occasionner des blessures graves voire mortelles en cours de fonctionnement.

- Ne retirez aucun dispositif de sécurité et ne les mettez pas hors service.
- Utilisez uniquement des pièces de rechange originales.
- Grâce à une maintenance régulière et correcte, assurez-vous que l'appareil soit opérationnel et propre.

⚠ AVERTISSEMENT ! Danger de blessures par coupures. Risque de coupures si la main est introduite dans les pièces de l'appareil à arêtes vives et mobiles ainsi que dans les outils de coupe.

- Avant tout travail de maintenance, d'entretien et de nettoyage, toujours éteindre l'appareil. Retirez la clé de sécurité et enlevez les batteries !
- Pour les travaux de maintenance, d'entretien et de nettoyage, portez toujours des gants de protection.

⚠ AVERTISSEMENT ! Risque de blessure lors de travaux de maintenance. Une maintenance inappropriée peut entraîner des blessures graves et endommager l'appareil.

- Ne faire effectuer des réparations sur le fendeur de bûches que par des entreprises spécialisées.

8.1 Travaux de maintenance réguliers

- Veillez à ce que tous les écrous, boulons et vis soient fermement serrés et que l'appareil présente un état général sûr.
- Vérifier régulièrement le bon fonctionnement et l'usure du bac de ramassage de l'herbe.

8.2 Nettoyer l'appareil et le mécanisme de coupe

ATTENTION ! Danger dû à l'eau. L'eau dans l'appareil entraîne des courts-circuits et endommage les composants électriques.

- Ne projetez pas d'eau sur l'appareil.
- Pour le nettoyer, utilisez uniquement une balayette ou une brosse.

1. Arrêter le moteur.
2. Retirer les batteries.
3. Accrocher le bac de ramassage de l'herbe.
4. Faire basculer l'appareil et nettoyer le plateau de coupe.

8.3 Contrôler et remplacer la lame

⚠ AVERTISSEMENT ! Graves blessures en cas de projection de parties de lame. Une lame usée, fissurée ou endommagée peut se rompre, et ses parties peuvent se transformer en projectiles dangereux.

- Contrôlez régulièrement la lame pour voir si elle est endommagée.
- N'utilisez pas la tondeuse lorsque la lame est usée ou endommagée.

- Faire affûter ou remplacer les lames émoussées ou endommagées uniquement par un point de service du fabricant ou par une entreprise spécialisée autorisée.
- Lors de l'entretien de la lame de coupe, veuillez noter que la lame de coupe peut être déplacée même si la source d'électricité est éteinte.
- Soyez prudent lors du réglage de la machine afin d'éviter tout coincement des doigts entre les lames de coupe mobiles et les parties fixes de la machine.
- Pour éviter les vibrations, toujours remplacer en même temps la lame et la vis de la lame.
- Les lames qui ont été réaffûtées doivent être équilibrées. Les lames de coupe mal équilibrées entraînent de fortes vibrations et endommagent la tondeuse.

8.4 Régler le câble Bowden de l'entraînement des roues (20)*

** en fonction du modèle, voir caractéristiques techniques.*

Avec le temps, le câble Bowden de l'entraînement des roues s'allonge. Si vous n'arrivez plus à mettre l'entraînement des roues en marche lorsque le moteur tourne, cela signifie que le câble Bowden est trop long et qu'il faut le retendre.

⚠ ATTENTION ! Risque de blessures. Les pièces mécaniques à arêtes vives et mobiles (p.ex. les lames) peuvent provoquer des blessures, tout comme un démarrage inopiné de la tondeuse.

- Ne réglez le câble Bowden que quand le moteur est arrêté et que le plateau de coupe s'est immobilisé.

1. Couper l'alimentation électrique et retirer les batteries (voir *chapitre 5.4 "Activer et désactiver (07) l'alimentation électrique du plateau de coupe", page 88*).
2. Tourner, dans le sens inverse des aiguilles d'une montre, l'élément de réglage (20/1) placé sur le câble Bowden (20/2) jusqu'à ce que le câble Bowden soit tendu entre l'étrier d'embrayage (20/3) de l'entraînement des roues et le point de maintien (20/4).
3. Pour vérifier le réglage du câble Bowden : mettre l'appareil et marche, démarrer le moteur et tenter d'activer l'entraînement des roues.
4. Si l'entraînement des roues ne s'allume pas : répéter les étapes précédentes.

S'il est impossible de régler le câble Bowden : Faire appel au service de maintenance du fabricant.

8.5 Travaux de réparation

⚠ AVERTISSEMENT ! Risque de blessure lors de réparations. Des réparations inappropriées risquent d'entraîner des blessures graves et endommager l'appareil.

- Confier les travaux de réparation uniquement aux centres SAV du fabricant ou à des spécialistes agréés !

Consulter un atelier spécialisé du fabricant dans les cas suivants :

- Le moteur ne démarre plus.
- L'appareil est passé sur un obstacle.
- La lame et/ou l'arbre du moteur sont tordus.
- L'appareil vibre et semble instable.
- Les batteries ont fui ou sont endommagées.

8.6 Interface USB (21)*

** en fonction du modèle, voir caractéristiques techniques.*

L'interface USB (21/1) est disponible sur toutes les tondeuses décrites dans la présente notice d'utilisation, mais utilisable uniquement pour les mises à jour du logiciel sur les tondeuses intelligentes. Elle ne convient pas à la recharge de batteries.

ATTENTION ! Risque d'endommagement de l'appareil. Les batteries d'appareils mobiles (par ex. les smartphones) sont détruites lorsqu'elles sont branchées sur l'interface USB.

- Ne branchez aucun appareil mobile à batterie sur cette interface.

9 AIDE EN CAS DE PANNES

⚠ ATTENTION ! Risque de blessures. Les parties de l'appareil à arêtes vives et mobiles peuvent provoquer des blessures.

- Pour les travaux de maintenance, d'entretien et de nettoyage, portez toujours des gants de protection !

REMARQUE En cas de pannes ne figurant pas dans ce tableau ou ne pouvant pas être éliminées, contacter notre service après-vente compétent.

Panne	Cause	Solution
Le moteur ne fonctionne pas.	L'alimentation électrique est coupée sur l'interrupteur à clé amovible.	Remettre sous tension sur l'interrupteur à clé amovible.
	La batterie est absente ou a été mal insérée.	Insérer correctement la batterie.
	La batterie est vide.	Charger la batterie.
	La lame est bloquée.	■ Libérer la ou les lames de ce qui les entrave. ■ Démarrer la tondeuse sur une herbe moins haute.
	Le câble ou le commutateur est défectueux.	Ne pas utiliser l'appareil ! Faire appel au service de maintenance du fabricant.
Baisse de puissance du moteur.	La batterie est vide.	Charger la batterie.
	La lame est émoussée.	Faire affûter la lame auprès d'un centre de service du fabricant.
	Quantité d'herbe trop importante dans l'éjection.	■ Retirer l'herbe. ■ Nettoyer la trappe déflectrice.
Le moteur s'immobilise pendant la tonte.	La lame est émoussée.	Faire affûter la lame auprès d'un centre de service du fabricant.
	Surcharge du moteur.	Éteindre la tondeuse à batterie, la placer sur un sol plan ou une herbe basse et redémarrer.
Le bac de ramassage d'herbe ne se remplit pas assez	L'herbe est humide.	Laisser l'herbe sécher.
	Bourrage du sac de ramassage.	Nettoyer la grille du bac de ramassage.

Panne	Cause	Solution
	Trop d'herbe dans le canal d'éjection ou le carter.	■ Nettoyer le canal d'éjection/le carter ■ Corriger la hauteur de coupe
	La lame est émoussée.	Faire affûter la lame auprès d'un centre de service du fabricant.
La durée d'utilisation de la batterie baisse considérablement.	La hauteur de coupe est trop basse.	Régler la hauteur de coupe
	L'herbe est trop haute ou trop humide.	Améliorer les conditions, laisser sécher, régler une hauteur de coupe supérieure
	La vitesse de tonte est trop élevée.	■ Réduire la vitesse de tonte ■ Nettoyer le canal d'éjection / le carter, la lame doit pouvoir tourner librement.
	Tonte avec bac de ramassage plein	Vider le bac de ramassage et nettoyer le canal d'éjection.
	La batterie a atteint sa durée de vie utile.	Remplacer la batterie. N'utiliser que des pièces originales du fabricant.
Impossible de recharger la batterie.	Les contacts de la batterie sont encrassés.	Nettoyer les contacts de la batterie à l'aide d'un objet non métallique et les vaporiser avec un spray spécial contacts électriques. **Attention :** *Ne pas court-circuiter les contacts de la batterie avec un objet métallique !*
	La batterie ou le chargeur sont défectueux.	Commander des pièces de rechange auprès du fabricant.
	La batterie est trop chaude.	Laisser la batterie refroidir.
Le cockpit est activé, mais le moteur ne fonctionne pas.*	L'alimentation électrique est coupée sur l'interrupteur à clé amovible.	Remettre sous tension sur l'interrupteur à clé amovible.
L'affichage d'erreur s'allume sur le cockpit.*	La batterie n'est bien en place.	Insérer correctement la batterie.
Messages d'erreur sur le bouton intelligent*	Causes et remèdes : voir *chapitre 3.9 "Bouton intelligent (04)*", page 85*.	

** en fonction du modèle, voir caractéristiques techniques.*

10 TRANSPORT

10.1 Transporter l'appareil

ATTENTION ! Risque d'endommagement du plateau de coupe. À la hauteur de coupe la plus basse, le plateau de coupe peut être endommagé en passant sur des marches, des bords ou des bordures de trottoirs.

- Pour le transport, mettez la hauteur de coupe au plus haut niveau.

1. Arrêter le plateau de coupe et attendre jusqu'à ce qu'il s'immobilise.
2. Régler la hauteur de coupe la plus élevée.
3. Faire pivoter l'interrupteur à clé amovible dans la position Off (pos. 0).

Transporter l'appareil d'une zone de travail à une autre

- Amener l'appareil en hauteur de coupe maximale jusqu'à la zone de travail.
- Pour faciliter le déplacement, mettre en marche la transmission des roues*.
- Pour porter l'appareil, utiliser le guidon et la poignée de transport avant*.

** en fonction du modèle, voir caractéristiques techniques.*

Transport de l'appareil dans un véhicule

- Retirer les batteries.
- Replier le guidon.
- Sécuriser l'appareil dans le véhicule pour qu'il ne glisse pas et ne bascule pas.
- Protéger l'appareil des chocs provoqués par les objets voisins.
- Ne pas poser d'objet sur l'appareil.

10.2 Transporter les batteries

Avant de transporter l'appareil, prendre les mesures suivantes :

1. Éteindre l'appareil.
2. Retirer les batteries de l'appareil.
3. Emballer les batteries de manière conforme (voir ci-dessous).

REMARQUE L'énergie nominale de la batterie est supérieure à 100 Wh ! Tenir donc compte des consignes de transport ci-dessous !

La batterie lithium-ion présente dans l'appareil est soumise à la législation sur les marchandises dangereuses, mais elle peut être transportée relativement aisément :

- L'utilisateur privé peut transporter en voiture la batterie et sans autre obligation à condition que celle-ci soit emballée comme pour la vente au détail, et que le transport soit d'ordre privé.
- Les utilisateurs professionnels qui effectuent le transport dans le cadre de leur activité principale (p. ex. transport depuis ou vers un chantier, ou démonstrations) peuvent également le faire dans ces mêmes conditions simplifiées.

Dans ces deux cas, il faut impérativement prendre les mesures nécessaires pour empêcher le contenu de fuir. Dans tous les autres cas, les prescriptions de la législation sur les marchandises dangereuses doivent être impérativement respectées ! En cas de non-respect, l'expéditeur et le cas échéant le transporteur encourent de sévères sanctions.

Autres consignes sur le transport et l'expédition

- Ne transporter ou expédier des batteries lithium-ion que si elles ne sont pas endommagées !
- Pour transporter la batterie, utiliser uniquement le carton d'origine ou un carton adapté au transport des marchandises dangereuses (non obligatoire pour les batteries dont l'énergie nominale est inférieure à 100 Wh).
- Coller un ruban adhésif sur les contacts de la batterie, afin d'éviter tout court-circuit.
- Dans son emballage, sécuriser la batterie pour qu'elle ne glisse pas, afin d'éviter de l'endommager pendant le transport.
- S'assurer de joindre le bon marquage et la documentation correcte pour le transport ou l'expédition (p.ex. par colis postal ou transporteur).
- S'informer auparavant si le transporteur choisi peut prendre en charge le transport, et signaler l'envoi.

Nous conseillons de faire appel à un expert en marchandises dangereuses pour préparer l'envoi. Respecter également d'éventuelles prescriptions nationales complémentaires.

11 STOCKAGE

- Après chaque utilisation, nettoyer soigneusement l'appareil et, si disponibles, mettre tous les capots de protection en place.

- Effectuer les travaux de maintenance nécessaires.
- Conserver l'appareil à un endroit sec, fermé et hors de portée des enfants.

11.1 Stocker la tondeuse à batterie

⚠ ATTENTION ! Risque de blessures. Si l'appareil, une fois stocké, reste accessible aux enfants et autres personnes non autorisées, cela peut provoquer des blessures.

- Entreposer l'appareil hors de portée des enfants et des personnes non autorisées.
- Ne ranger l'appareil que lorsque les batteries ont été retirées.

ATTENTION ! Risque de cambriolage et de perte de données personnelles*. La tondeuse a accès à Internet et elle peut commander des appareils dans « Smart Home » et dans « Smart Garden ».

- Stockez l'appareil uniquement sans batteries et bien protégé contre l'accès de personnes non autorisées.

** en fonction du modèle, voir caractéristiques techniques.*

1. Éteindre l'appareil : Retirer la clé à barillet de sécurité.
2. Régler la hauteur de coupe à hauteur maximale.
3. Retirer les batteries.
4. Laisser refroidir le moteur et l'appareil complet.
5. Nettoyage :
   - Nettoyer soigneusement l'appareil.
   - Vider le bac de ramassage et nettoyer le canal d'éjection.
6. Conservation :
   - Appliquer une mince couche d'huile ou de silicone sur toutes les pièces métalliques pour les protéger de la corrosion.
7. Replier le guidon.
8. Ranger l'appareil dans un lieu sec, propre et à l'abri du gel.
   - Pour le protéger de la poussière, le recouvrir d'une bâche respirante.
   - Ne pas utiliser de film plastique pour éviter une accumulation d'humidité.
9. **REMARQUE !** *Température de remisage de la tondeuse : voir les caractéristiques techniques.*

11.2 Stocker la batterie et le chargeur

⚠ DANGER ! Danger d'explosions et d'incendies ! Si la batterie explose après avoir été placée à côté de flammes nues ou de sources de chaleur, les personnes risquent d'être blessées gravement, voire mortellement.

- Stockez la batterie dans un endroit frais et sec, mais pas à côté de flammes nues ou de sources de chauffage.

REMARQUE En raison de la fonction de reconnaissance automatique de l'état de charge, la batterie est protégée de toute surcharge pendant le chargement. Elle peut donc rester connectée au chargeur, mais pas de manière permanente cependant.

REMARQUE Tenir compte des notices d'utilisation séparées relatives à la batterie et au chargeur.

- Stockez la batterie dans un endroit sec et à l'abri du gel et à une température de stockage comprise entre 0 °C et 25 °C avec une charge d'environ 40 à 60 %.
- En raison de risques de court-circuit, ne conservez pas la batterie à proximité d'objets métalliques ou contenant de l'acide.

12 ÉLIMINATION

Seulement pour les pays de l'UE :

Conformément à la directive européenne 2012/19/UE relative aux déchets d'équipements électriques et électroniques et sa mise en vigueur conformément aux législations nationales, les chargeurs dont on ne peut plus se servir doivent être mis de côté et rapportés dans un centre de collecte et de recyclage respectueux de l'environnement.

En cas de non-respect des consignes d'élimination, les déchets d'équipements électriques et électroniques peuvent avoir un impact négatif sur l'environnement et la santé des personnes du fait des substances dangereuses qu'ils contiennent.

Indications de la loi allemande sur les appareils électriques et électroniques



- Les appareils électriques et électroniques ne doivent pas être jetés aux ordures ménagères, mais être triés avant leur mise au rebut !
- Les piles ou batteries usagées qui ne sont pas fixées à demeure dans l'appareil usagé

doivent être retirées avant d'éliminer l'appareil ! Leur élimination est régie par la loi sur les piles.

- Les détendeurs et utilisateurs d'appareils électriques et électroniques sont légalement tenus de les rapporter après utilisation.
- L'utilisateur final porte seul la responsabilité de la suppression de ses données personnelles sur l'appareil usagé à éliminer !

Le symbole de la poubelle barrée signifie que les appareils électriques et électroniques usés ne doivent pas être jetés aux ordures ménagères.

Les appareils électriques et électroniques peuvent être déposés gratuitement aux endroits suivants :

- Points de collecte ou centres de tri publics (p. ex. déchetteries communales)
- Points de vente d'appareils électroniques (magasins ou en ligne) si le revendeur est obligé de reprendre l'appareil ou s'il le propose.

Ces déclarations ne s'appliquent qu'aux appareils installés et vendus dans les pays de l'Union européenne et soumis à la directive européenne 2012/19/UE. Dans les pays en dehors de l'Union européenne, des dispositions différentes peuvent être applicables en matière d'élimination des appareils électriques et électroniques.

Indications de la loi allemande sur les piles (BattG)



- Les piles et batteries usagées ne doivent pas être jetées aux ordures ménagères, mais être triées avant leur mise au rebut !
- Pour retirer en toute sécurité les piles et batteries de l'appareil électronique et pour toute information sur le type ou le système chimique, reportez-vous aux informations données dans le manuel d'utilisation et/ou de montage.
- Les propriétaires et utilisateurs de piles et de batteries sont légalement tenus de les rapporter après utilisation. La reprise de ces produits est limitée à une quantité estimée normale pour un ménage.

Les piles usagées peuvent contenir des substances nocives ou des métaux lourds qui peuvent nuire à l'environnement et à la santé. Le retraitement des piles usagées et l'utilisation des ressources qu'elles contiennent contribuent à la protection de ces deux ressources vitales.

Le symbole de la poubelle barrée signifie que les piles et les batteries ne doivent pas être jetées aux ordures ménagères.

En outre, s'il y a sous la poubelle les mentions Hg, Cd ou Pb, cela signifie que :

- Hg : la batterie contient plus de 0,0005 % de mercure
- Cd : la batterie contient plus de 0,002 % de cadmium
- Pb : la batterie contient plus de 0,004 % de plomb

Les batteries et les piles peuvent être déposées gratuitement aux endroits suivants :

- Points de collecte ou centres de tri publics (p. ex. déchetteries communales)
- Points de vente de piles et de batteries
- Points de reprise du réseau national de récupération des piles usagées des appareils
- Point de reprise du fabricant (s'il n'est pas membre du réseau national de récupération)

Ces déclarations ne s'appliquent qu'aux piles et batteries vendues dans les pays de l'Union européenne et soumises au règlement européen (UE) 2023/1542. Dans les pays en dehors de l'Union européenne, des dispositions différentes peuvent être applicables en matière d'élimination des piles et batteries.

Valable uniquement pour la France :



13 CARACTÉRISTIQUES TECHNIQUES

Caractéristiques techniques : voir le tableau des caractéristiques techniques dans la notice d'utilisation.

** Remarques concernant la valeur d'émission de vibrations :*

- *La valeur d'émission de vibrations indiquée a été mesurée selon un procédé de contrôle normalisé et peut être utilisée pour comparer une machine avec une autre.*
- *La valeur d'émission de vibrations indiquée peut également être utilisée pour procéder à une estimation provisoire de l'exposition aux vibrations.*
- *La valeur d'émission de vibrations peut varier de la valeur indiquée pendant l'utilisation ef-*

fective de la machine en fonction de la manière selon laquelle la machine est utilisée.

- *Définissez des mesures de sécurité pour protéger l'opérateur (voir le chapitre relatif à la sécurité), qui sont basées sur une estimation de l'exposition aux vibrations pendant les conditions d'utilisation réelles. Il convient ici de tenir compte de toutes les composantes du cycle d'utilisation (par ex. des temps où la machine est éteinte et des temps où elle est certes allumée, mais fonctionne sans sollicitation).*

14 SERVICE CLIENTS/APRÈS-VENTE

En cas de questions portant sur la garantie, les réparations ou les pièces de rechange, contacter le service de maintenance AL-KO le plus proche de chez vous. Vous le trouverez à l'adresse suivante sur Internet :
www.alko-garden.com/service-contacts

Vous trouverez de plus amples informations sur les pièces de rechange à l'adresse :
www.alko-garden.com/spareparts

15 INFORMATIONS RELATIVES À LA DÉCLARATION DE CONFORMITÉ

Nous déclarons par la présente sous notre seule responsabilité que ce produit, sous la forme mise sur le marché, répond aux dispositions des directives UE harmonisées, des normes de sécurité UE et des normes spécifiques aux produits. La déclaration de conformité fait partie de la notice d'utilisation et est jointe à la machine.

16 GARANTIE

Pendant la période légale de garantie contre les vices de fabrication, nous éliminons par réparation ou remplacement, selon notre choix, tout défaut de matériau ou de fabrication survenu sur l'appareil. La durée de prescription dépend de la législation respective en vigueur dans le pays où a été acheté l'appareil.

Notre garantie s'applique seulement en cas :

- de respect du présent manuel d'utilisation,
- d'utilisation correcte,
- d'utilisation de pièces de rechange d'origine.

La garantie ne s'applique pas en cas :

- de tentatives de réparation par l'utilisateur,
- de modifications techniques par l'utilisateur,
- d'utilisation non conforme.

Sont exclues de la garantie :

- les détériorations de la peinture dues à une usure normale,
- les pièces d'usure qui figurent en encadré sur la carte des pièces de rechange xxxxxx (x).

La période de garantie commence à courir au moment de l'achat par le premier utilisateur final. La date d'achat figurant sur la preuve d'achat fait foi. Veuillez vous adresser à votre revendeur ou bien au point de service après-vente agréé le plus proche, en présentant cette déclaration et la preuve d'achat. Les droits légaux de l'acheteur vis-à-vis du vendeur en cas de défaut ne sont pas affectés par cette déclaration.

TRADUCCIÓN DEL MANUAL ORIGINAL DE INSTRUCCIONES

Índice

1 Instrucciones de seguridad 101
1.1 Indicaciones generales de seguridad para máquinas eléctricas 101
1.1.1 Seguridad en el lugar de trabajo . 101
1.1.2 Seguridad eléctrica 101
1.1.3 Seguridad de personas 102
1.1.4 Uso y manejo de la máquina eléctrica 102
1.1.5 Uso y manejo de la máquina de alimentación por baterías 103
1.1.6 Servicio técnico 103
1.2 Instrucciones de seguridad para el cortacésped 103
1.3 Exposición a vibraciones 104
1.4 Exposición al ruido 105
1.5 Instrucciones de seguridad de la batería y el cargador 105
2 Acerca de este manual de instrucciones . 105
2.1 Símbolos de la portada 105
2.2 Explicación de símbolos y palabras de señalización 105
3 Descripción del producto 106
3.1 Uso previsto 106
3.2 Posible uso indebido previsible 106
3.3 Riesgos residuales 106
3.4 Dispositivos de seguridad y protección 106
3.5 Símbolos en el aparato 107
3.5.1 Símbolos de seguridad* 107
3.5.2 Símbolos de mando 108
3.6 Vistas generales del producto 108
3.6.1 Vista general del producto para el cortacésped (01) – AL-KO 108
3.6.2 Vista general del producto para el cortacésped (02) – solo by AL-KO 108
3.6.3 Vista general del producto para el cortacésped con función de mulching 4736 Li VS (03) – solo by AL-KO 109
3.7 Volumen de suministro 109
3.7.1 Volumen de suministro [cortacésped] 109
3.7.2 Volumen de suministro [cortacésped con función de mulching] 109
3.8 Aplicación "AL-KO inTOUCH Smart Garden"* 109
3.9 Smart Button (04)* 110
3.9.1 Indicación del estado de carga* ... 110
3.9.2 Conectar el cortacésped con la AL-KO Smart Cloud 110
3.9.3 Realizar acciones en "Smart Home" / "Smart Garden" (IFTTT) 111
3.9.4 Activar el cortacésped* 111
3.9.5 Restablecer el nombre y la contraseña de la red WLAN* 111
3.10 Panel de mando "maxRun & smartdrive" (05)* 111
4 Montaje 111
5 Puesta en funcionamiento 112
5.1 Carga de las baterías 112
5.2 Encendido y apagado del panel de mando (04, 05)* 112
5.3 Insertar y extraer las baterías (06) 112
5.4 Encender y apagar el suministro eléctrico del mecanismo de segado (07) 112
6 Funcionamiento 113
6.1 Ajuste de la altura de corte (08, 09) ... 113
6.1.1 Ajuste de la altura de corte [cortacésped] (08) 113
6.1.2 Ajuste la altura de corte [cortacésped con función de mulching] (09) 113
6.2 Segado con recogedor de césped (10, 11)* 113
6.3 Mullir con cuña de mantillo (12, 13)* .. 114
6.4 Segado con descarga lateral (14, 15)* 114
6.5 Adaptación del manillar al tamaño corporal (16)* 115

6.6 Arrancar y detener el mecanismo de segado (17)..... 115
6.7 Conectar y desconectar la tracción (18)*..... 115
6.8 Tracción – Modificar la velocidad (19)*..... 116
6.9 Encender y apagar el Modo Eco (19)*..... 116
7 Instrucciones de trabajo..... 116
8 Mantenimiento y limpieza..... 117
8.1 Trabajos de mantenimiento periódicos..... 117
8.2 Limpiar el aparato o el mecanismo de segado..... 117
8.3 Comprobar y sustituir la cuchilla de corte..... 117
8.4 Ajustar el cable Bowden de la tracción (20)*..... 117
8.5 Trabajos de reparación..... 118
8.6 Interfaz USB (21)*..... 118
9 Ayuda en caso de avería..... 118
10 Transporte..... 120
10.1 Transportar el aparato..... 120
10.2 Transportar las baterías..... 120
11 Almacenamiento..... 121
11.1 Almacenar el cortacésped de batería 121
11.2 Guardar la batería y el cargador..... 121
12 Eliminación del producto..... 122
13 Datos técnicos..... 123
14 Servicio de atención al cliente/servicio técnico..... 123
15 Información sobre la declaración de conformidad..... 123
16 Garantía..... 123

1 INSTRUCCIONES DE SEGURIDAD

1.1 Indicaciones generales de seguridad para máquinas eléctricas

⚠ ¡ADVERTENCIA! Lea todas las indicaciones de seguridad, instrucciones, ilustraciones y datos técnicos con los que está provista la presente máquina. *El incumplimiento de las advertencias e instrucciones siguientes puede causar descargas eléctricas, incendios y lesiones graves.*

- **Guarde todas las advertencias e instrucciones de seguridad para un uso futuro.**

El término "máquina" empleado en las indicaciones de seguridad se refiere a máquinas de alimentación por red eléctrica (con cable de red) o a máquinas de alimentación por baterías (sin cable de red).

1.1.1 Seguridad en el lugar de trabajo

- **Mantenga el área de trabajo limpia y bien iluminada.** *Las áreas de trabajo desordenadas y sin iluminación pueden causar accidentes.*
- **No trabaje con la máquina en un entorno potencialmente explosivo en el que haya líquidos, gases o polvos inflamables.** *Las máquinas generan chispas que pueden prender el polvo o los vapores.*
- **Durante el uso de la máquina mantenga alejados a los niños y cualquier otra persona.** *En caso de sufrir una distracción puede perder el control sobre la máquina.*

1.1.2 Seguridad eléctrica

- **El enchufe de conexión de la máquina debe encajar en la toma de corriente. No se puede cambiar el enchufe. No utilice ningún enchufe adaptador junto con las máquinas con conexión a tierra.** *Los enchufes originales y las tomas de corriente adecuadas disminuyen el riesgo de descargas eléctricas.*
- **Evite el contacto corporal con superficies puestas a tierra tales como tubos, radiadores, cocinas y neveras.** *Existe un alto riesgo de sufrir una descarga eléctrica si el cuerpo está puesto a tierra.*
- **No utilice el cortacésped bajo la lluvia o en condiciones de humedad.** *Esto puede aumentar el riesgo de una descarga eléctrica.*

- **No use el cable de conexión para fines ajenos, para llevar o colgar la máquina, o para sacar el enchufe de la toma de corriente tirando de este. Mantenga el cable de conexión alejado del calor, aceite, bordes afilados o piezas móviles.** *El peligro de descargas eléctricas aumenta si los cables de conexión están dañados o enrollados.*
- **Cuando trabaje con una máquina al aire libre, utilice únicamente alargadores que también sean adecuados para el exterior.** *El uso de un alargador adecuado para el exterior reduce el peligro de descargas eléctricas.*
- **Si el funcionamiento de la máquina en un entorno húmedo es inevitable, utilice un interruptor diferencial.** *El uso de este interruptor diferencial evita el riesgo de una descarga eléctrica.*

1.1.3 Seguridad de personas

- **Esté atento, preste atención a lo que hace y proceda con sentido común cuando trabaje con una máquina. No utilice ninguna máquina si siente cansancio o si se encuentra bajo el efecto de drogas, alcohol o medicamentos.** *Un momento de descuido mientras se utiliza la máquina puede provocar lesiones graves.*
- **Utilice equipo de protección personal y siempre gafas de protección.** *El uso de equipos de protección individual, como mascarilla contra el polvo, zapatos de seguridad antideslizantes, casco de protección o protección para los oídos, según el tipo y aplicación de la máquina, reduce el riesgo de lesiones.*
- **Evite una puesta en funcionamiento involuntaria. Asegúrese de que la máquina está desconectada antes de enchufarla a la red eléctrica y/o conectar la batería, agarrarla o transportarla.** *Si al transportar la máquina tiene el dedo en el interruptor o si la máquina se encuentra encendida y conectada a la alimentación de corriente, esto puede provocar accidentes.*
- **Retire las herramientas de ajuste o las llaves inglesas antes de encender la máquina.** *Una herramienta o llave que se encuentre en una parte giratoria de la máquina puede provocar lesiones.*
- **Procure mantener una postura normal. Mantenga una postura firme y el equilibrio en todo momento.** *De este modo podrá controlar mejor la máquina en situaciones inesperadas.*
- **Utilice la ropa adecuada. No utilice ropa holgada ni joyas. Mantenga el pelo y la ropa alejados de las piezas móviles.** *La ropa suelta, las joyas o el pelo largo pueden engancharse en las piezas móviles.*
- **Si se pueden montar dispositivos de aspiración y de recogida de polvo, se deben conectar y utilizar correctamente.** *El uso de un dispositivo aspirador de polvo puede reducir los riesgos relacionados con el polvo.*
- **No se deje llevar por un falso sentido de seguridad ni pase por alto las normas de seguridad para máquinas, aunque esté familiarizado/a con la máquina después de un uso reiterado.** *Un descuido en el manejo puede provocar lesiones graves en cuestión de fracciones de segundo.*

1.1.4 Uso y manejo de la máquina eléctrica

- **No sobrecargue la máquina. Utilice para su trabajo la máquina específica para ello.** *Con la máquina adecuada trabajará mejor y con mayor seguridad en un rango de potencia determinado.*
- **No utilice ninguna máquina cuyo interruptor esté defectuoso.** *Una máquina que no se puede encender o apagar es peligrosa y se debe reparar.*
- **Extraiga el enchufe de la toma de corriente y/o retire la batería desmontable antes de realizar cualquier ajuste en el aparato, cambiar cualquier pieza de la herramienta de aplicación o guardar la máquina.** *Estas medidas de precaución evitan el arranque accidental de la máquina.*
- **Guarde las máquinas que no se utilicen fuera del alcance de los niños. No permita que nadie utilice la máquina a menos que esté familiarizado/a con ella o que se haya leído las presentes instrucciones.** *Las máquinas son peligrosas si son utilizadas por personas que carecen de experiencia.*
- **Conserve con esmero las máquinas y la herramienta de aplicación. Controle si las piezas móviles funcionan perfectamente y no se atascan, si hay piezas rotas o dañadas que puedan perjudicar el funcionamiento de la máquina. Encargue la reparación de las piezas dañadas antes de utilizar la máquina.** *Muchos accidentes se deben a un mantenimiento mal realizado de las máquinas.*

- **Mantenga las herramientas de corte afiladas y limpias.** *Las herramientas de corte cuidadosamente conservadas con bordes de corte afilados se atascan menos y son más fáciles de controlar.*
- **Utilice la máquina, la herramienta de aplicación, las herramientas de aplicación, etc. conforme a las presentes instrucciones. Tenga en cuenta las condiciones del trabajo y las actividades a realizar.** *El uso de las máquinas para otras aplicaciones distintas a las previstas puede provocar situaciones peligrosas.*
- **Mantenga los mangos y empuñaduras secos, limpios y sin restos de aceite ni grasa.** *Los mangos y empuñaduras resbaladizos no permiten manejar ni controlar la máquina de forma segura en situaciones imprevistas.*

1.1.5 Uso y manejo de la máquina de alimentación por baterías

- **Cargue la batería únicamente con cargadores recomendados por el fabricante.** *Existe peligro de incendio si se cargan baterías en un cargador que es apropiado para otro tipo de baterías.*
- **Utilice únicamente las baterías previstas para ello en las máquinas.** *En caso de utilizar otras baterías, existe riesgo de incendio y lesiones.*
- **Mantenga la batería que no utilice lejos de clips, monedas, llaves, clavos, tornillos u otros objetos metálicos, que puedan provocar un puenteo entre los contactos.** *Un cortocircuito de los contactos de la batería puede tener como consecuencia quemaduras o incendio.*
- **En caso de una aplicación incorrecta, puede salir líquido de la batería. Evite el contacto con el mismo. En caso de contacto accidental, lávese con agua. Si el líquido entra en contacto con los ojos, acuda al médico.** *El líquido que sale de la batería puede causar irritaciones de la piel o quemaduras.*
- **No utilice baterías dañadas o modificadas, ni utilice la máquina si está dañada o modificada.** *Las baterías dañadas o alteradas pueden comportarse de forma imprevisible y provocar incendios, explosiones o peligro de lesiones.*
- **No exponga una batería o una máquina al fuego ni a altas temperaturas.** *El fuego o las temperaturas superiores a 130 °C pueden causar una explosión.*
- **Siga todas las indicaciones para la carga y nunca cargue la batería o la máquina con alimentación por batería fuera del rango de temperatura especificado en el manual de instrucciones.** *Una carga incorrecta o fuera del rango de temperaturas permitido puede destruir la batería y aumentar el riesgo de incendio.*

1.1.6 Servicio técnico

- **Solamente el personal cualificado puede reparar su máquina, y solo con piezas de repuesto originales.** *De este modo se garantiza que se mantiene la seguridad de la máquina.*
- **Nunca realice trabajos de mantenimiento a baterías dañadas.** *El mantenimiento completo de baterías solamente debe realizarlo el fabricante o centros de atención al cliente autorizados.*

1.2 Instrucciones de seguridad para el cortacésped

- **No utilice el cortacésped en malas condiciones meteorológicas, en especial si hay peligro de descarga de rayos.** *Así se reduce el riesgo de ser alcanzado por un rayo.*
- **Examine a fondo el área en la que se va a emplear el cortacésped para detectar si hay animales salvajes.** *Los animales salvajes pueden resultar heridos durante el uso del cortacésped.*
- **Examine a fondo el área en la que se va a emplear el cortacésped y retire todas las piedras, palos, alambres, huesos y otros cuerpos extraños.** *Los objetos que salen despedidos pueden provocar lesiones personales.*
- **Antes de comenzar a usar el cortacésped lleve a cabo siempre una inspección visual para asegurarse de que la cuchilla y la unidad de corte no están desgastadas ni dañadas.** *Las piezas desgastadas o dañadas aumentan el riesgo de lesiones.*
- **Compruebe con frecuencia si el depósito recogedor de césped presenta desgaste o daños.** *Un depósito recogedor de césped desgastado o dañado puede aumentar el riesgo de lesiones.*
- **Deje todos los dispositivos de seguridad montados. Los dispositivos de seguridad deben estar montados correctamente y de**

forma que sean operativos. *Un dispositivo de seguridad que esté suelto o dañado o que no funcione correctamente puede provocar lesiones.*

- **Mantenga todas las ranuras de ventilación libres de suciedad.** *Las ranuras de ventilación obstruidas y las impurezas pueden provocar un sobrecalentamiento o peligro de incendio.*
- **A la hora de trabajar con el cortacésped utilice siempre calzado protector y antideslizante. No maneje el cortacésped con los pies descalzos o con sandalias abiertas.** *Así se reduce el peligro de lesiones en los pies debido al contacto con la cuchilla en movimiento.*
- **A la hora de trabajar con el cortacésped utilice siempre pantalones largos.** *La piel descubierta aumenta el peligro de lesiones debido a objetos que salen despedidos.*
- **No opere el cortacésped en hierba mojada. Siempre camine, nunca corra.** *Así se reduce el peligro de que se resbale o se caiga, lo cual puede provocar lesiones.*
- **No opere el cortacésped en pendientes muy pronunciadas.** *Así se reduce el peligro de que pierda el control, se resbale o se caiga, lo cual puede provocar lesiones.*
- **A la hora de trabajar en pendientes, procure siempre mantener la estabilidad, trabaje siempre en perpendicular a la pendiente, nunca cuesta arriba o cuesta abajo, y extreme la precaución al cambiar de dirección.** *Así se reduce el peligro de que pierda el control, se resbale o se caiga, lo cual puede provocar lesiones.*
- **Extreme la precaución cuando desplace el cortacésped hacia atrás o cuando se lo acerque. Preste atención siempre a su entorno.** *Así se reduce el peligro de que tropiece durante la operación.*
- **No toque la cuchilla ni otras piezas móviles peligrosas mientras estas se encuentren todavía en movimiento.** *Así se reduce el peligro de lesiones debido a las piezas móviles.*
- **Asegúrese de que, al retirar el material atascado o al limpiar el cortacésped, todos los interruptores se encuentran a la posición apagado y la batería se ha retirado.** *Un funcionamiento inesperado del cortacésped puede causar lesiones graves.*
- Deje que el producto se enfríe siempre antes de su almacenamiento.
- Vacíe el recogedor de césped antes de su almacenamiento.
- Al ajustar el aparato preste atención a que sus dedos no se queden atrapados entre las cuchillas móviles y las piezas fijas de la máquina.

1.3 Exposición a vibraciones

- **Peligro por vibración**
  El valor real de las emisiones de vibración durante la utilización del aparato puede diferir del valor especificado por el fabricante.
  Antes y durante el uso tenga en cuenta los siguientes factores de influencia:
  - ¿El aparato se utiliza conforme al uso previsto?
  - ¿El material se corta o se trabaja de una manera adecuada?
  - ¿El aparato se encuentra en un estado de uso correcto?
  - ¿La herramienta de corte está debidamente afilada y se ha colocado la herramienta de corte adecuada?
  - ¿Se han montado las asas de sujeción y, en caso necesario, las asas antivibración opcionales, y están firmemente unidas al aparato?
- Opere el aparato únicamente con el número de revoluciones del motor necesario para llevar a cabo el trabajo en cuestión. Evite el número de revoluciones máximo para reducir el ruido y las vibraciones.
- Si se usa de manera indebida o se lleva a cabo un mal mantenimiento puede aumentar el ruido y las vibraciones del aparato. perjudicando la salud. En ese caso, apague inmediatamente el aparato y llévelo a reparar a un taller del servicio técnico autorizado.
- El grado de exposición a vibraciones depende del trabajo que se realiza y de cómo se utiliza el aparato. Tenga esto en cuenta y haga las pausas necesarias durante el trabajo. Esto reducirá notablemente la exposición a vibraciones durante todo el período de trabajo.
- El uso prolongado del aparato expone al usuario a vibraciones que podrían causarle problemas de circulación ("dedos blancos"). Para evitar este riesgo lleve guantes y mantenga las manos calientes. En caso de que se detecte cualquier síntoma de "dedos blan-

cos" acuda inmediatamente a un médico. Entre estos síntomas están: adormecimiento, pérdida de sensibilidad, cosquilleo, picor, dolor, fuerza debilitada, cambio de color o del estado de la piel. Normalmente, estos síntomas afectan a los dedos, las manos o el pulso. El peligro aumenta con las bajas temperaturas.

- Realice descansos largos durante su jornada laboral para que pueda recuperarse del ruido y las vibraciones. A la hora de trabajar con equipos que producen fuertes vibraciones organícese el trabajo repartido en varios días.
- Si observa una sensación desagradable o alteraciones en el color de la piel de las manos mientras usa el aparato, interrumpa el trabajo inmediatamente. Haga pausas con duración suficiente. Si no hace suficientes pausas, podría llegar a sufrir el síndrome de vibración mano-brazo.
- Minimice el riesgo de exposición a vibraciones. Cuide el aparato siguiendo las instrucciones del manual.
- Si utiliza el aparato con frecuencia, póngase en contacto con su distribuidor especializado para adquirir accesorios antivibración (p. ej. empuñaduras).
- Evite trabajar con el aparato a temperaturas inferiores a 10 °C. Determine en un plan de trabajo de qué forma puede reducir las vibraciones.

1.4 Exposición al ruido

Es inevitable un determinado grado de exposición al ruido con este aparato. Efectúe los trabajos con mayor nivel de ruido a horas en que esté permitido y sea adecuado. Respete el horario de descanso y limite el trabajo a la duración necesaria. Una protección adecuada para los oídos es necesaria para protegerse usted mismo y otras personas cercanas.

1.5 Instrucciones de seguridad de la batería y el cargador

- Antes de la carga retire la batería del aparato.
- Coloque la batería en el aparato con la polaridad correcta.
- Retire la batería del aparato si va a guardarlo durante un periodo de tiempo prolongado.
- No cortocircuite los terminales de conexión del aparato ni de la batería.

Manuales de instrucciones

Seguir las instrucciones de seguridad de la batería y del cargador en los manuales de instrucciones separados.

- Baterías: N.º doc. 443771, 441630, 443549
- Cargadores: N.º doc. 441633, 443551

2 ACERCA DE ESTE MANUAL DE INSTRUCCIONES

- La versión original de este manual de instrucciones está en alemán. Todas las demás versiones en otros idiomas son traducciones de la versión original.
- Conserve siempre este manual de instrucciones para poderlo leerlo en caso de que necesite consultar información sobre el aparato.
- Entregue el aparato a otra persona siempre adjuntando el manual de instrucciones.
- Lea y tenga en cuenta las indicaciones de seguridad y advertencias de este manual de instrucciones.

2.1 Símbolos de la portada

Símbolo	Significado
	Antes de ponerlo en marcha, es imprescindible leer atentamente este manual de instrucciones. Esto es esencial para un trabajo seguro y un manejo sin problemas.
	Manual de instrucciones
	Maneje las baterías de ion de litio con cuidado. Preste especial atención a las indicaciones de transporte, almacenamiento y eliminación de este manual de instrucciones.
	Este producto está conforme con las directivas europeas aplicables, y se ha efectuado un procedimiento de evaluación de la conformidad para estas directivas.

2.2 Explicación de símbolos y palabras de señalización

⚠ ¡PELIGRO! Indica una situación de peligro inminente que, en caso de no evitarse, produce lesiones graves o la muerte.

⚠ ¡ADVERTENCIA! Indica una situación de peligro potencial que, en caso de no evitarse, podría producir lesiones graves o la muerte.

⚠ ¡PRECAUCIÓN! Indica una situación de peligro potencial que, en caso de no evitarse, podría producir lesiones de leves a moderadas.

¡ATENCIÓN! Indica una situación que, en caso de no evitarse, podría producir daños materiales.

NOTA Indicaciones especiales para una mejor comprensión y manejo.

3 DESCRIPCIÓN DEL PRODUCTO

El presente manual de instrucciones describe diversos modelos de cortacésped manual AL-KO y cortacésped de batería solo by AL-KO con diferentes equipamientos, así como un cortacésped de batería con función de mulching solo by AL-KO. Identifique su modelo por medio de las imágenes del producto y la descripción de las diferentes opciones.

Datos técnicos

Los equipamientos de cada uno de los modelos se representan en los datos técnicos de las instrucciones de montaje. Encontrará más indicaciones relativas a los datos técnicos en el presente manual de instrucciones (véase *capítulo 13 "Datos técnicos", página 123*).

Baterías y cargadores

Pueden utilizarse todas las baterías (Bxxx Li) y cargadores (Cxxx Li) del sistema AL-KO 36V.

¡ATENCIÓN! **Peligro de daños en la batería y el aparato.** Si el aparato se utiliza con una batería inapropiada, pueden dañarse el propio aparato y la batería.

- Utilice el aparato únicamente con la batería especificada.

NOTA Encontrará más información en los manuales de instrucciones de las baterías y los cargadores del sistema AL-KO 36V:

- Baterías: N.º doc. 443771, 441630, 443549
- Cargadores: N.º doc. 441633, 443551

3.1 Uso previsto

Este aparato está previsto para uso privado y únicamente debe emplearse en césped seco.

Cualquier otro uso distinto o fuera de estos márgenes se considera no conforme a lo prescrito. El aparato solamente puede utilizarse estando completamente montado.

Este aparato ha sido diseñado únicamente para su uso privado. Cualquier otro uso distinto, así como cualquier modificación o ampliación no permitida, se considera un uso indebido y tiene como consecuencia la extinción de la garantía y la pérdida de la conformidad, así como el rechazo de toda responsabilidad por parte del fabricante por daños del usuario o de terceros.

3.2 Posible uso indebido previsible

El aparato no ha sido concebido para el uso industrial en parques públicos o instalaciones deportivas ni para el uso en el ámbito de la agricultura y la silvicultura.

- No utilice el aparato cuando llueva o cuando el césped esté mojado.
- En la superficie que se va a segar no debe haber ningún cuerpo extraño, p. ej., piedras, trozos de madera o botellas.
- Los dispositivos de seguridad presentes no deben desmontarse ni puentearse, por ejemplo, uniendo la palanca de seguridad al larguero.

3.3 Riesgos residuales

Aunque se utilice correctamente el aparato existe siempre un cierto riesgo residual que no puede excluirse por completo. Debido al tipo y al diseño del aparato pueden derivarse los siguientes peligros potenciales según la utilización:

- Proyección de material cortado, tierra y piedras pequeñas a gran velocidad.
- Inhalación de partículas de material cortado sin no se lleva una mascarilla.
- Peligro de lesiones por cortes si se introducen las manos en la cuchilla de corte en marcha.

3.4 Dispositivos de seguridad y protección

⚠ ¡ADVERTENCIA! **Peligro de lesiones.** Los dispositivos de seguridad y protección que estén defectuosos o se hayan anulado pueden provocar lesiones graves.

- Disponga la reparación de los dispositivos de seguridad y protección que estén defectuosos.
- Nunca anule los dispositivos de seguridad y protección.

Llave de seguridad

Para evitar conexiones involuntarias el aparato está provisto de una llave de seguridad. Desconecte el aparato antes de realizar trabajos de mantenimiento y retire siempre la llave de seguridad.

Manija de seguridad / palanca de seguridad

El equipo está equipado con una manija / palanca de seguridad. En situaciones de peligro, simplemente suelte la manija / palanca de seguridad. El motor y el mecanismo de segado se detendrán.

Pulsador de arranque

Para poder arrancar el motor con la manija de seguridad / palanca de seguridad, primero debe presionar el pulsador de arranque.

Trampilla de desvío

La trampilla de desvío protege, por ejemplo, ante partículas de corte y piedras que pueden salir despedidas.

3.5 Símbolos en el aparato

3.5.1 Símbolos de seguridad*

** En función del modelo*

Símbolo	Significado
	Preste especial atención durante el manejo.
	Lea el manual de instrucciones antes de la puesta en funcionamiento.
	Peligro de lesiones. Mantenga las manos y los pies alejados del mecanismo de segado.

Símbolo	Significado
	Peligro debido a los objetos que salen despedidos.
	Mantenga a terceras personas alejadas de la zona de peligro.
	La cuchilla de corte sigue funcionando durante algunos segundos tras apagar el motor. No toque la cuchilla de corte hasta que todas las piezas móviles del aparato se hayan detenido por completo y se haya retirado la llave de seguridad.
	No utilice el aparato cuando llueva ni lo almacene al aire libre.
	En caso de no utilizarlo y antes de efectuar los trabajos de mantenimiento y reparación: Desconectar el aparato y sacar la batería del aparato.
	Antes de realizar cualquier trabajo de mantenimiento retire el dispositivo de desactivación, p. ej., la llave de seguridad.
	No se aplica. Solamente se utiliza para cortacéspedes eléctricos. Antes de realizar cualquier trabajo de mantenimiento y reparación, apague el aparato y desconecte el enchufe de alimentación de la red eléctrica.
	No se aplica. Solamente se utiliza para cortacéspedes eléctricos. Peligro de descarga eléctrica en caso de que el cable de red esté dañado.
	No se aplica. Solamente se utiliza para cortacéspedes eléctricos. Mantenga el cable de alimentación alejado del mecanismo de corte y no lo pise.

Símbolo	Significado
	No se aplica. Solamente se utiliza para cortacéspedes a gasolina. Desconecte el conector de la bujía antes de realizar cualquier trabajo de mantenimiento y de limpieza.

3.5.2 Símbolos de mando

Símbolo	Significado
	Procedimiento para arrancar el motor (véase *capítulo 6.6 "Arrancar y detener el mecanismo de segado (17)", página 115*)
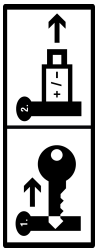	En caso de no utilizarlo: Extraiga la llave de seguridad y saque la batería del aparato.

3.6 Vistas generales del producto

3.6.1 Vista general del producto para el cortacésped (01) – AL-KO

N.º	Componente
1*	Smart Button*
2	Tapa del compartimento de la batería
3	Interruptor de llave con llave de seguridad
4	Compartimento de la batería 1 y 2
Manillar plegable, compuesto por:	
5	■ Larguero superior
6	■ Larguero inferior
7	■ Tuercas de mariposa (2 uds.)
8*	Panel de mando "maxRun & smart-drive"*
9*	Palanca de tracción*
10	Palanca de seguridad
11	Pulsador de arranque
12	Indicador del nivel de llenado
13	Recogedor de césped
14	Asa del recogedor de césped
15	Regulación central de la altura de corte
16*	Compuerta de descarga lateral*
17*	Asa para agarre frontal*
18	Batería (1 ud. o 2 uds.)*
19	Cargador

** En función del modelo, véanse los datos técnicos.*

3.6.2 Vista general del producto para el cortacésped (02) – solo by AL-KO

N.º	Componente
1*	Smart Button*
2	Tapa del compartimento de la batería
3	Interruptor de llave con llave de seguridad
4	Compartimento de la batería 1 y 2
Manillar plegable y regulable en altura, compuesto por:	
5	■ Larguero superior
6	■ Larguero inferior**
7*	■ Articulación giratoria para ajuste rápido*
8*	Panel de mando "maxRun & smart-drive"*
9*	Palanca de tracción*
10	Palanca de seguridad
11	Pulsador de arranque
12	Indicador del nivel de llenado
13	Recogedor de césped
14	Asa del recogedor de césped
15	Regulación central de la altura de corte
16*	Compuerta de descarga lateral*
17*	Asa para agarre frontal*

** En función del modelo, véanse los datos técnicos.*

*** Según el modelo en versión de aluminio o de tubo de acero.*

3.6.3 Vista general del producto para el cortacésped con función de mulching 4736 Li VS (03) – solo by AL-KO

N.º	Componente
1	Panel de mando «maxRun & smart-drive»
2	Superficie de agarre en el manillar
3	Palanca de tracción (detrás del manillar)
4	Palanca de seguridad (delante del manillar)
5	Pulsador de arranque
6	Compuerta de descarga lateral
7	Accesorio de descarga lateral
8	Larguero superior
9	Tuercas de mariposa
10	Larguero inferior
11	Ajuste de la altura de corte para las ruedas traseras
12	Ajuste de la altura de corte para las ruedas delanteras
13	Tapa del compartimento de la batería
14	Compartimento de la batería 1 y 2
15	Interruptor de llave con llave de seguridad

3.7 Volumen de suministro

Los elementos que aquí se listan forman parte del volumen de suministro. Compruebe que no falte ninguno de los elementos.

3.7.1 Volumen de suministro [cortacésped]

N.º	Componente
1	Cortacésped
2	Recogedor de césped (no montado/parcialmente montado)*
3	Manillar (no montado/parcialmente montado)*
4	Accesorio de descarga lateral*
5	Cuña de mantillo*
6	Bolsa de tornillos
7	Batería* (1 o 2 uds.)*
8	Cargador*

** En función del modelo, véase el manual de instrucciones.*

3.7.2 Volumen de suministro [cortacésped con función de mulching]

N.º	Componente
1	Cortacésped con función de mulching
2	Manillar (parcialmente montado)
3	Accesorio de descarga lateral
4	Bolsa de tornillos

3.8 Aplicación "AL-KO inTOUCH Smart Garden"*

** En función del modelo, véanse los datos técnicos.*

El cortacésped está equipado con un módulo inalámbrico WLAN. Con este módulo se puede controlar, ajustar y supervisar cómodamente el cortacésped desde un dispositivo móvil (teléfono inteligente, tableta) a través de una aplicación.

NOTA El dispositivo móvil requiere una conexión a Internet para poder utilizar la aplicación.

La aplicación "AL-KO inTOUCH Smart Garden" se puede descargar en Google Play Store para dispositivos con sistema operativo Android y en Apple App Store para dispositivos con sistema operativo iOS:

GET IT ON Google Play Available on the App Store

Una vez instalada la aplicación, lo primero que debe hacerse es iniciar sesión o registrarse. A continuación siga las instrucciones "Paso a paso".

La aplicación ofrece numerosas funciones, como el registro de productos, consejos sobre jardinería, asesor de plantas o las notificaciones push en caso de error.

Encontrará más información sobre la aplicación «AL-KO inTOUCH Smart Garden» en: https://alko-garden.com/smart-connect/

3.9 Smart Button (04)*

** En función del modelo, véanse los datos técnicos.*

Con el Smart Button puede integrar su cortacésped en la AL-KO Smart Cloud y acceder a las múltiples posibilidades que ofrece la jardinería inteligente:
https://alko-garden.de/smart-gardening-mit-alko/

NOTA Aviso sobre la red WLAN.

- Para poder utilizar la jardinería inteligente de AL-KO, el cortacésped debe encontrarse dentro del alcance de su red WLAN.
- Tenga preparado el nombre y la contraseña de su red WLAN.

3.9.1 Indicación del estado de carga*

** En función del modelo, véanse los datos técnicos.*

El Smart Button señaliza claramente el estado de carga de la batería.

Smart Button	Significado
Se ilumina en color verde.	Baterías cargadas.
Se ilumina en color rojo.	Baterías vacías.

3.9.2 Conectar el cortacésped con la AL-KO Smart Cloud

NOTA Aviso sobre seguridad informática.

Al conectarse a la AL-KO Smart Cloud, el cortacésped recibe automáticamente la actualización de software más reciente para evitar brechas de seguridad. Para ello es necesario contar con acceso a Internet a través de la red WLAN.

- Conecte el cortacésped a Internet únicamente a través de una red WLAN protegida.
- Establezca una contraseña segura para la red WLAN.

1. Preparar el teléfono inteligente:
   - Instalar la aplicación «AL-KO inTOUCH Smart Garden» (véase *capítulo 3.8 "Aplicación "AL-KO inTOUCH Smart Garden"*", página 109*).
   - Abra la aplicación.
2. Inicie el asistente de instalación: mantenga pulsado el Smart Button durante aprox. 3 segundos.
3. En el asistente de instalación:
   - Conecte el teléfono inteligente con la red WLAN del cortacésped.
   - Modifique el nombre del cortacésped (opcional).
   - Introduzca el nombre y la contraseña de su red WLAN. El cortacésped se conecta con la AL-KO Smart Cloud.

Smart Button durante la instalación

N.º	Smart Button	Significado
Conexión a la aplicación:		
a.	Pulsación en azul.	El asistente de instalación se está iniciando, espere a que se establezca la conexión.
b.	Se ilumina de forma fija en azul.	El asistente de instalación se ha conectado a la aplicación.
Conexión a la AL-KO Smart Cloud a través de la red WLAN del usuario:		
c.	Se ilumina en azul y gira en sentido horario.	Intento de conexión
d.	Parpadea en azul.	Conectado.
e.	Alterna entre el color verde y azul.	Conectado a la AL-KO Smart Cloud.
f.	Alterna entre el color rojo y azul.	No conectado. El nombre y la contraseña de su red WLAN no se han introducido correctamente.

Smart Button durante la operación

Smart Button	Significado
Se ilumina en azul (se desvanece).	Conectado a la AL-KO Smart Cloud. Recepción de la red WLAN suficiente.
Se ilumina en azul y gira.	La conexión con la AL-KO Smart Cloud se ha interrumpido. Recepción de la red WLAN interrumpida.

3.9.3 Realizar acciones en "Smart Home" / "Smart Garden" (IFTTT)

Con el Smart Button puede realizar hasta 3 acciones "IFTTT" (IFTTT: If This Then That, o causa-efecto). En https://ifttt.com/ deberá establecer previamente estas acciones (p. ej., control de los dispositivos en "Smart Home" o "Smart Garden", encendido del riego, apertura de la puerta del garaje). Las acciones de IFTTT pueden ser gratuitas o de pago en función del modelo de suscripción del proveedor.

NOTA Encontrará información detallada sobre IFTTT en:
https://alko-garden.de/ifttt-de/

1. Pulse brevemente el Smart Button 1 vez, 2 veces o 3 veces seguidas para realizar la acción IFTTT 1, 2 o 3.

Smart Button	Significado
Parpadea alternando entre el color verde y el azul.	La acción IFTTT se ha realizado.
Parpadea alternando entre el color rojo y el azul.	La acción IFTTT no se ha podido realizar.

Debido al acceso a Internet y a las funciones "Smart Home" y "Smart Garden", es necesario almacenar el aparato de forma segura (véase *capítulo 11.1 "Almacenar el cortacésped de batería", página 121*).

3.9.4 Activar el cortacésped*

** En función del modelo, véanse los datos técnicos.*

Tras 10 minutos de inactividad el cortacésped pasa al modo de ahorro de energía. El panel de mando se apaga.

Para activar el cortacésped: véase *capítulo 5.2 "Encendido y apagado del panel de mando (04, 05)*", página 112*.

3.9.5 Restablecer el nombre y la contraseña de la red WLAN*

** En función del modelo, véanse los datos técnicos.*

1. Mantenga pulsado el Smart Button durante aprox. 10 segundos:

Smart Button	Significado
Se ilumina en azul. Luego se apaga en sentido antihorario.	Procedimiento de restablecimiento
Parpadea en azul.	Procedimiento de restablecimiento finalizado.

3.10 Panel de mando "maxRun & smartdrive" (05)*

** En función del modelo, véanse los datos técnicos.*

Teclas

N.º	Significado
1	Tecla de encendido/apagado para el panel de mando
2	Tecla "Modo Eco"
3	Tecla Menos: reducir la velocidad de la tracción.
4	Tecla Más: aumentar la velocidad de la tracción.

Indicaciones

N.º	Significado
5	Indicador de la conexión WLAN**
6	Indicador del estado de carga de la batería 1
7	Indicador del estado de carga de la batería 2
8	Indicador de error
9	Velocidad ajustada de la tracción (7 niveles)

*** Solo en funcionamiento en los modelos con Smart Button*

4 MONTAJE

Montaje: Véanse las instrucciones de montaje.

¡ADVERTENCIA! Peligro debido a un montaje incompleto. Si se pone en marcha un aparato que no está completamente montado pueden producirse lesiones graves.

- Opere el aparato solo cuando esté montado completamente.
- Cuando el aparato esté completamente montado, coloque las baterías.

5 PUESTA EN FUNCIONAMIENTO

5.1 Carga de las baterías

Las baterías están cargadas parcialmente. Antes del primer uso, cargue las baterías completamente. Las baterías pueden cargarse en cualquier estado de carga. Si se interrumpe la carga, las baterías no se dañan.

NOTA Si desea obtener información más detallada, consulte las instrucciones de uso separadas de las baterías y del cargador.

5.2 Encendido y apagado del panel de mando (04, 05)*

** En función del modelo, véanse los datos técnicos.*

Condición previa: Debe haberse introducido al menos 1 batería.

NOTA La llave de seguridad no debe girarse hacia la posición de encendido (Pos. I) para suministrar corriente eléctrica al panel de mando y a la tracción.

Para encender el panel de mando existen las siguientes posibilidades:

- Pulse brevemente el Smart Button (04/1).
- Pulse la tecla de encendido y apagado (05/1) del panel de mando.
- El panel de mando se enciende automáticamente cuando arranca el motor del mecanismo de segado (véase *capítulo 6.6 "Arrancar y detener el mecanismo de segado (17)", página 115*).

5.3 Insertar y extraer las baterías (06)

Tiene la opción de operar su cortacésped con una o con dos baterías. Con dos baterías aumenta considerablemente el tiempo de trabajo y por consiguiente la superficie que se puede segar.

Puede utilizar baterías con diferente estado de carga. Primero se descargará la batería más llena de las dos, hasta que alcance el mismo estado de carga que la segunda batería. A continuación se descargarán las dos baterías de manera uniforme.

¡ATENCIÓN! Peligro de daños de las baterías. Si las baterías se dejan en el aparato tras el uso, pueden sufrir daños.

- Justo después de utilizar el aparato, extraiga las baterías y guárdelas en un lugar protegido de heladas.
- Introduzca las baterías en el aparato justo antes de comenzar a trabajar.

Colocación de la batería

1. Abra la tapa del compartimento de batería (06/1) (06/a).
2. Deslice la batería desde arriba en el hueco de la batería (06/2) hasta que encaje (06/b). ***Nota:*** *El indicador del estado de carga de la batería debe estar arriba.*
3. Cierre la tapa del compartimento de batería.

Extracción de la batería

1. Pulsar el botón de desbloqueo de la batería y mantenerlo pulsado.
2. Saque la batería.

5.4 Encender y apagar el suministro eléctrico del mecanismo de segado (07)

Con el interruptor de llave podrá encender y apagar el suministro eléctrico del motor del mecanismo de segado. El interruptor de llave se opera con una llave de seguridad.

¡ADVERTENCIA! Peligro de lesiones. Una conexión accidental puede causar lesiones graves.

- Antes de hacer una pausa y trabajos de mantenimiento, realice lo siguiente: Gire la llave de seguridad zum a la posición de apagado para desconectar el suministro de corriente y retire la llave.

Conectar el suministro eléctrico

1. Abra la tapa del compartimento de batería.
2. Introduzca la llave de seguridad (07/1) en el interruptor de llave (07/a).
3. Gire la llave de seguridad hacia la posición de encendido (Pos. I) (07/b). De esta manera el motor del mecanismo de segado se alimenta con tensión de servicio, pero aún no empieza a funcionar.
4. Cierre la tapa del compartimento de batería.
5. Encender el mecanismo de segado: véase *capítulo 6.6 "Arrancar y detener el mecanismo de segado (17)", página 115*.

Desconectar el suministro eléctrico

1. Gire la llave de seguridad hacia la posición de apagado (Pos. 0) (07/c) y retírela (07/d).
2. Justo después de utilizar el aparato, extraiga las baterías, cárguelas y guárdelas en un lugar protegido de heladas. Vuelva a meter las baterías justo antes de la siguiente utilización del aparato.

6 FUNCIONAMIENTO

⚠ ¡ADVERTENCIA! Peligro de lesiones. Los dispositivos de seguridad y protección que estén defectuosos o se hayan anulado pueden provocar lesiones graves.

- Antes de conectarlo, compruebe que todos los dispositivos de seguridad y de protección estén presentes y operativos.

⚠ ¡ADVERTENCIA! Peligro de lesiones en caso de estados operativos anómalos. Detenga el cortacésped de inmediato. Retire la llave de seguridad y saque las baterías. Acto seguido compruebe si todas las piezas móviles se han detenido completamente:

- Tras un impacto con un cuerpo extraño: Verifique si el cortacésped presenta daños y repárelo. El cortacésped solo podrá volver a encenderse y ponerse en funcionamiento una vez que se haya reparado.
- Si el cortacésped vibra de forma inusual: compruebe de inmediato si presenta daños. Sustituya o repare las piezas dañadas. Examine el aparato en busca de piezas sueltas y vuelva a apretarlas.

¡ATENCIÓN! Peligro de daños en el aparato. Si la cuchilla de corte se bloquea, el motor puede sobrecargarse.

- Limpie el mecanismo de segado tras cada uso.
- Ajuste una altura de corte más alta.
- Corte la hierba más alta y la vegetación más espesa de forma gradual.

6.1 Ajuste de la altura de corte (08, 09)

⚠ ¡PRECAUCIÓN! Peligro de lesiones por cortes. Peligro de lesiones por cortes si se introducen las manos en el mecanismo de segado en marcha.

- Ajuste la altura de corte solo con el motor desconectado y el mecanismo de segado parado.

6.1.1 Ajuste de la altura de corte [cortacésped] (08)

1. Empuje ligeramente hacia fuera la palanca de ajuste (08/1) para desbloquearla (08/a) y manténgala en esa posición.
   - Para el césped bajo: Empuje la palanca de ajuste en dirección a la rueda delantera (08/b).
   - Para el césped alto: Empuje la palanca de ajuste en dirección a la rueda trasera (08/b).
   - Consulte la altura de corte que desee en la escala.
2. Suelte la palanca de ajuste de forma que encaje en el nivel deseado.

6.1.2 Ajuste la altura de corte [cortacésped con función de mulching] (09)

El cortacésped con función de mulching tiene dos palancas de ajuste para ajustar la altura de corte. La palanca de ajuste (09/1) regula la altura de las ruedas traseras. La palanca de ajuste (09/2) regula la altura de las ruedas delanteras.

1. Empuje ligeramente hacia dentro la palanca de ajuste para desbloquearla (09/a) y manténgala en esa posición.
   - Para el césped bajo: Empuje la palanca de ajuste en dirección a la rueda delantera (09/b).
   - Para el césped alto: Empuje la palanca de ajuste en dirección a la rueda trasera (09/b).
     Nota: *Levante hacia arriba la carcasa del cortacésped con función de mulching con el asa de transporte trasera o delantera como apoyo.*
   - Consulte la altura de corte que desee en la escala.
2. Suelte la palanca de ajuste de forma que encaje en el nivel deseado.

6.2 Segado con recogedor de césped (10, 11)*

** En función del modelo, véanse los datos técnicos.*

El aparato puede operarse con y sin recogedor de césped.

Colocación del recogedor de césped (10)

1. Asegúrese de que el aparato está apagado y que el mecanismo de segado está detenido.
2. Levante la trampilla de desvío (10/1) (10/a).

3. Cuelgue el recogedor de césped (10/2) en el soporte (10/b).
4. Suelte la trampilla de desvío.

Comprobación del nivel de llenado (10, 11)

La corriente de aire empuja hacia arriba el indicador de nivel de llenado (10/3, 11/1) al segar (11/a). Si el recogedor de césped está lleno (11/2), el indicador de nivel de llenado del recogedor lo señalará (11/b). Debe vaciarse el recogedor de césped.

Desenganchar y vaciar el recogedor de césped (10)

⚠ ¡PRECAUCIÓN! Peligro de lesiones por cortes. Peligro de lesiones por cortes si se introducen las manos en el mecanismo de segado en marcha.

- Extraiga el recogedor de césped únicamente cuando el mecanismo de segado esté parado.

NOTA Cuando vacíe el recogedor de césped, limpie también los orificios de soplado del indicador de llenado para que siga funcionando correctamente.

1. Asegúrese de que el aparato está apagado y que el mecanismo de segado está detenido.
2. Levante la trampilla de desvío (10/1).
3. Extraiga el recogedor de césped (10/2) de los soportes sacándolo hacia atrás.
4. Vacíe el recogedor de césped.
5. Limpie los orificios de soplado (10/3) del indicador de nivel de llenado.
6. Coloque el recogedor de césped (véase más arriba).

6.3 Mullir con cuña de mantillo (12, 13)*

** En función del modelo, véanse los datos técnicos.*

Al mullir no se acumula material cortado sino que este se queda encima del césped. El mantillo protege la tierra de la sequedad y la nutre. Los mejores resultados se obtienen con una poda regular de unos 2 cm. Solamente la hierba joven con tejido blando de la hoja se pudre rápidamente.

- Altura del césped antes de mullir: máx. 8 cm
- Altura del césped después de mullir: mín. 4 cm

NOTA Ajuste la velocidad de paso para mullir, no vaya demasiado deprisa.

Colocar la cuña de mantillo (12)

⚠ ¡PRECAUCIÓN! Peligro de lesiones por cortes. Peligro de lesiones por cortes si se introducen las manos en el mecanismo de segado en marcha.

- Antes de colocar o retirar la cuña de mantillo, desconecte el aparato y saque la llave enchufable de seguridad.

¡ATENCIÓN! Peligro de daños en el aparato. Si la cuña de mantillo no encaja, es posible que la cuña de mantillo y el mecanismo de segado estén dañados.

- Preste atención a que encaje el bloqueo.

1. Desconecte el aparato: Gire la llave de seguridad hacia la posición de apagado (Pos. 0) y retírela.
2. Descuelgue el recogedor de césped.
3. Levante la trampilla de desvío (12/1) (12/a).
4. Deslice la cuña de mantillo (12/2) en el compartimento de expulsión (12/3) (12/b) hasta que encaje el bloqueo.

Retirar la cuña de mantillo (13)

1. Desconecte el aparato: Gire la llave de seguridad hacia la posición de apagado (Pos. 0) y retírela.
2. Levante la trampilla de desvío.
3. Suelte el bloqueo (13/1) de la cuña de mantillo agarrando con firmeza el mango (13/2) (13/a).
4. Extraiga la cuña de mantillo (13/3) (13/b).

6.4 Segado con descarga lateral (14, 15)*

** En función del modelo, véanse los datos técnicos.*

⚠ ¡PRECAUCIÓN! Peligro de lesiones por cortes. Peligro de lesiones por cortes si se introducen las manos en el mecanismo de segado en marcha.

- Coloque y retire el accesorio de descarga lateral únicamente cuando el motor y el mecanismo de segado estén detenidos.

Colocar el accesorio de descarga lateral

1. Desconecte el aparato: Gire la llave de seguridad hacia la posición de apagado (Pos. 0) y retírela.
2. Saque el recogedor de césped y coloque la cuña de mantillo, véase *capítulo 6.3 "Mullir con cuña de mantillo (12, 13)*", página 114*.

3. Empuje la palanca de desbloqueo (14/1, 15/1) de la compuerta de descarga lateral.
4. Abra la compuerta de descarga lateral (14/2, 15/2) (14/a, 15/a) y sujétela.
5. Inserte el accesorio de descarga lateral (14/3, 15/3) (14/b, 15/b).
6. Cierre lentamente la compuerta de descarga lateral. La compuerta de descarga lateral protege el accesorio de descarga lateral y evita que se caiga.

Retirar el accesorio de descarga lateral

1. Desconecte el aparato: Gire la llave de seguridad hacia la posición de apagado (Pos. 0) y retírela.
2. Abra la compuerta de descarga lateral y sujétela.
3. Extraiga el accesorio de descarga lateral y cierre la compuerta de descarga lateral.
4. Retire la cuña de mantillo y coloque el recogedor de césped.

6.5 Adaptación del manillar al tamaño corporal (16)*

** En función del modelo, véanse los datos técnicos.*

1. Abra los tensores rápidos (16/1) de las articulaciones giratorias (16/2) desplegándolos hacia abajo (16/a).
2. Gire el manillar (16/3) en torno a las articulaciones giratorias hasta la altura deseada (16/b).
3. Cierre los tensores rápidos plegándolos hacia arriba.

6.6 Arrancar y detener el mecanismo de segado (17)

Arranque el mecanismo de segado únicamente sobre una base llana, no empiece en zonas de césped alto. El terreno debe estar libre de cuerpos extraños, por ejemplo, piedras. No eleve ni vuelque el aparato para iniciarlo.

¡ATENCIÓN! Peligro de daños en el aparato. Si el motor se apaga y se enciende varias veces de forma muy seguida, se producirán daños en el motor y en el mecanismo de segado.

- Arranque el motor únicamente cuando el mecanismo de segado esté parado.

NOTA Posición de manejo permitida: Sitúese de pie detrás del cortacésped y agarre con ambas manos el manillar.

Arranque del mecanismo de segado

1. Si aún no se ha hecho: Conecte el suministro de corriente (véase *capítulo 5.4 "Encender y apagar el suministro eléctrico del mecanismo de segado (07)", página 112*).
2. Presione y mantenga presionado el pulsador de arranque (17/1).
3. Tire de la palanca de seguridad (17/2) hacia el manillar (17/3) (17/a). El mecanismo de segado arranca.
4. Suelte el pulsador de arranque y mientras siga sujetando la palanca de seguridad.

NOTA La palanca de seguridad no se enclava. Sujétela firmemente durante todo el proceso de trabajo en el manillar.

Detener el mecanismo de segado

1. Suelte la palanca de seguridad. Esta volverá automáticamente a la posición inicial.
2. Espere a que el mecanismo de segado se pare.
3. Desconecte el suministro de corriente (véase *capítulo 5.4 "Encender y apagar el suministro eléctrico del mecanismo de segado (07)", página 112*).

⚠ ¡PRECAUCIÓN! Peligro de lesiones por cortes. Peligro de lesiones por cortes si se introducen las manos en el mecanismo de segado en marcha.

- Espere hasta que el mecanismo de segado se detenga.
- Antes de realizar cualquier trabajo de mantenimiento o conservación: Desconecte el aparato y espere hasta que el mecanismo de segado se haya parado. Retire la llave de seguridad y saque las baterías.

6.7 Conectar y desconectar la tracción (18)*

** En función del modelo, véanse los datos técnicos.*

Puede conectar la tracción para mover el cortacésped entre dos zonas de trabajo o hasta el lugar de almacenamiento. Para ello no es necesario encender el mecanismo de segado.

NOTA La llave de seguridad no debe girarse hacia la posición de encendido (Pos. I) para suministrar corriente eléctrica al panel de mando y a la tracción.

Conectar la tracción

1. Inserte la batería.

2. Empuje la palanca de tracción (18/1) contra el manillar (18/2) (18/a) y reténgala en esta posición. La palanca de tracción no encaja.

Desconectar la tracción

1. Suelte la palanca de tracción. Esta volverá automáticamente a la posición inicial.

6.8 Tracción – Modificar la velocidad (19)*

** En función del modelo, véanse los datos técnicos.*

El panel de mando le permite adaptar la velocidad de marcha del cortacésped de manera gradual (en 7 niveles). Previamente es necesario encender la tracción, véase *capítulo 6.7 "Conectar y desconectar la tracción (18)*", página 115*.

1. Encienda el panel de mando (véase *capítulo 5.2 "Encendido y apagado del panel de mando (04, 05)*", página 112*).
2. Para reducir la velocidad: Pulse la tecla Menos (19/1).
   O bien:
3. Para aumentar la velocidad: pulse la tecla Más (19/2).

6.9 Encender y apagar el Modo Eco (19)*

** En función del modelo, véanse los datos técnicos.*

En el Modo Eco se reduce la velocidad del motor. Esto hace que aumente la duración de la batería.

1. Encienda el panel de mando (véase *capítulo 5.2 "Encendido y apagado del panel de mando (04, 05)*", página 112*).
2. Encender el Modo Eco: pulse la tecla "Modo Eco" (19/3). La tecla se ilumina.
3. Apagar el Modo Eco: Vuelva a pulsar la tecla "Modo Eco". La tecla se apaga.

7 INSTRUCCIONES DE TRABAJO

¡Siga las indicaciones de seguridad!

NOTA Respete las especificaciones locales sobre cuándo se puede utilizar el cortacésped.

- Preste atención a los objetos que pueda haber en la hierba y retírelos de la zona de trabajo.
- Siegue solamente cuando haya buenas condiciones de visibilidad.
- Siegue solamente con la cuchilla de corte afilada.
- Maneje el aparato únicamente sujetándolo por el manillar.
- Mueva el aparato solo a velocidad de paso.
- Desplace el aparato siempre en sentido transversal con respecto a la pendiente. No utilice el cortacésped pendiente arriba o pendiente abajo ni en pendientes con más de 10° de inclinación. Preste especial atención cuando cambie la dirección de trabajo.

Potencia de corte y duración de las baterías

- La potencia de corte y la superficie que se puede segar dependen de las características del césped. Factores como la longitud del césped, la densidad, la altura de corte seleccionada y la humedad del césped influyen en la potencia de corte.
- Un tiempo de segado óptimo se obtiene cuando se siega con regularidad y el césped se mantiene bajo.
- Si durante el proceso de segado se conecta y desconecta con frecuencia el cortacésped, la potencia de corte se reduce de la misma manera que cuando las baterías no están completamente cargadas.
- La conexión de la tracción* reduce la potencia de corte y la duración de las baterías.
- Para optimizar la potencia de corte se recomienda segar el césped con frecuencia, ajustar una altura de corte elevada y mover el aparato a velocidad de paso.

NOTA Para prolongar la duración, pueden adquirirse baterías adicionales.

** En función del modelo, véanse los datos técnicos.*

Consejos para el segado

- Siegue a una altura de corte uniforme de 3–5 cm, no superior a la mitad de la altura del césped.
- No sobrecargue el cortacésped. Si el número de revoluciones del motor desciende notablemente en césped largo y difícil, aumente la altura de corte y siegue varias veces.
- El viento y el sol pueden secar el césped tras el segado y por eso es mejor segar por la tarde.

8 MANTENIMIENTO Y LIMPIEZA

⚠ ¡PELIGRO! Peligro de muerte debido a un mantenimiento inadecuado. Los trabajos de mantenimiento efectuados por personas no cualificadas, el uso de piezas de repuesto no autorizadas, así como la retirada o modificación de dispositivos de seguridad pueden provocar lesiones graves e incluso la muerte durante la operación.

- No retire ninguno de los dispositivos de seguridad ni los deje inutilizados.
- Utilice únicamente piezas de repuesto originales autorizadas.
- Procure que el aparato se encuentre en un estado limpio y apto para el funcionamiento realizando un mantenimiento periódico y adecuado.

⚠ ¡ADVERTENCIA! Peligro de lesiones por cortes. Peligro de lesiones por cortes al tocar partes afiladas y en movimiento del aparato, así como las herramientas de corte.

- Desconecte siempre el aparato antes de efectuar trabajos de mantenimiento, conservación o limpieza. Retire la llave de seguridad y saque las baterías.
- Utilice siempre guantes de seguridad cuando realice trabajos de mantenimiento, conservación y limpieza.

⚠ ¡ADVERTENCIA! Peligro de lesiones durante los trabajos de mantenimiento. Un mantenimiento indebido puede provocar lesiones graves y daños en el aparato.

- Las reparaciones en el aparato únicamente pueden ser realizadas por un técnico especializado.

8.1 Trabajos de mantenimiento periódicos

- Mantenga bien apretados todas las tuercas y tornillos y asegúrese de que el aparato esté siempre en condiciones seguras de funcionamiento.
- Compruebe periódicamente el funcionamiento y el desgaste del recogedor de césped.

8.2 Limpiar el aparato o el mecanismo de segado

¡ATENCIÓN! Peligro debido al agua. El agua dentro del aparato provoca cortocircuitos y destruye los componentes eléctricos.

- No salpique el aparato con agua.
- Para la limpieza utilice exclusivamente una escobilla de mano o un cepillo.

1. Detenga el motor.
2. Saque las baterías.
3. Descuelgue el recogedor de césped.
4. Vuelque el aparato y limpie el mecanismo de segado.

8.3 Comprobar y sustituir la cuchilla de corte

⚠ ¡ADVERTENCIA! Lesiones graves por piezas de la cuchilla que salen despedidas. Una cuchilla de corte desgastada, rota o dañada puede romperse y sus piezas pueden salir despedidas muy peligrosamente.

- Revise periódicamente la presencia de daños en la cuchilla de corte.
- No utilice el cortacésped si la cuchilla de corte está desgastada o dañada.

- Afile o sustituya las cuchillas de corte melladas o dañadas únicamente en el servicio técnico del fabricante o en un centro especializado autorizado.
- A la hora de realizar el mantenimiento de la cuchilla de corte tenga en cuenta que esta puede moverse incluso con la fuente de alimentación desconectada.
- Al ajustar la máquina tenga cuidado de que sus dedos no queden atrapados entre las cuchillas de corte móviles y las piezas fijas de la máquina.
- Para evitar vibraciones siempre debe sustituir la cuchilla de corte y el tornillo de la cuchilla al mismo tiempo.
- La cuchilla de corte reafilada debe estar equilibrada. Las cuchillas de corte no equilibradas producen vibraciones fuertes y dañan el cortacésped.

8.4 Ajustar el cable Bowden de la tracción (20)*

** En función del modelo, véanse los datos técnicos.*

El cable Bowden de la tracción se va alargando con el tiempo. Si la tracción no puede conectarse

con el motor en marcha, puede deberse a un elongado excesivo del cable Bowden y en tal caso habrá que enderezarlo.

¡PRECAUCIÓN! Peligro de lesiones. Pueden producirse lesiones por piezas del aparato con bordes afilados o piezas en movimiento (por ejemplo, la cuchilla de corte) y por una activación repentina del cortacésped.

- Ajuste el cable Bowden solo con el motor desconectado y el mecanismo de segado detenido.

1. Desconecte el suministro eléctrico y extraiga las baterías (véase *capítulo 5.4 "Encender y apagar el suministro eléctrico del mecanismo de segado (07)", página 112*).
2. Gire la pieza de ajuste (20/1) del cable Bowden (20/2) en la dirección de la flecha, es decir, en sentido antihorario, hasta que el cable Bowden quede tensado entre la palanca (20/3) de tracción y el punto de parada (20/4).
3. Para comprobar el ajuste del cable Bowden, encienda el aparato, arranque el motor e intente conectar la tracción.
4. Si la tracción no se enciende: repita los pasos anteriores.

Si no se ha conseguido ajustar el cable Bowden: Acuda al servicio técnico del fabricante.

8.5 Trabajos de reparación

¡ADVERTENCIA! Peligro de lesiones durante los trabajos de reparación. Unas reparaciones inadecuadas pueden provocar lesiones graves y daños en el aparato.

- Encargue los trabajos de reparación únicamente a los técnicos de servicio del fabricante o a una empresa especialista autorizada.

Acuda también al servicio técnico del fabricante en los siguiente casos:

- Si el motor ya no arranca.
- Si el aparato ha chocado contra un obstáculo.
- La cuchilla de corte y/o el eje del motor están torcidos.
- El aparato vibra y funciona de forma irregular.
- Las baterías están vaciadas o dañadas.

8.6 Interfaz USB (21)*

** En función del modelo, véanse los datos técnicos.*

La interfaz USB (21/1) está disponible para todos los cortacéspedes descritos en este manual de instrucciones, pero solo se puede utilizar en los cortacéspedes inteligentes para actualizar el software. No es adecuada para cargar las baterías.

¡ATENCIÓN! Peligro de daños en el aparato. Las baterías de dispositivos móviles (p. ej., teléfonos inteligentes) se estropean si se conectan a la interfaz USB.

- No conecte ningún dispositivo móvil con batería a esta interfaz.

9 AYUDA EN CASO DE AVERÍA

¡PRECAUCIÓN! Peligro de lesiones. Las partes del aparato afiladas y en movimiento pueden producir lesiones.

- Lleve siempre guantes protectores cuando realice trabajos de mantenimiento, conservación y limpieza.

NOTA En caso de averías que no figuren en esta tabla o no pueda solucionar usted mismo, póngase en contacto con nuestro servicio de atención al cliente.

Problema	Causa	Solución
El motor no funciona.	El suministro eléctrico del interruptor de llave está desconectado.	Conectar el suministro eléctrico del interruptor de llave.
	Falta la batería o no está colocada correctamente.	Coloque la batería correctamente.
	La batería está agotada.	Cargue la batería.
	La cuchilla de corte está bloqueada.	■ Subsanar el bloqueo de la cuchilla. ■ Arranque el cortacésped en césped bajo.

Problema	Causa	Solución
	El cable o el interruptor están defectuosos.	No utilice el aparato. Acuda al servicio técnico del fabricante.
La potencia del motor va disminuyendo.	La batería está agotada.	Cargue la batería.
	La cuchilla de corte está mellada.	Solicite al servicio técnico del fabricante que afile la cuchilla de corte.
	Hay demasiado césped en el canal de expulsión.	■ Quite el césped. ■ Limpie la trampilla de desvío.
El motor se detiene durante el segado.	La cuchilla de corte está mellada.	Solicite al servicio técnico del fabricante que afile la cuchilla de corte.
	El motor está sobrecargado.	Desconecte el cortacésped de batería, colóquelo sobre una superficies lisa o de césped bajo y vuelva a arrancarlo.
El recogedor de césped no se llena lo suficiente	El césped está húmedo.	Deje secar el césped.
	El recogedor de césped está atascado.	Limpie la rejilla del recogedor de césped.
	Hay demasiado césped en el canal de expulsión o en la carcasa.	■ Limpie el canal de expulsión o la carcasa ■ Corrija la altura de corte
	La cuchilla de corte está mellada.	Solicite al servicio técnico del fabricante que afile la cuchilla de corte.
El tiempo de funcionamiento de la batería disminuye considerablemente.	La altura de corte es demasiado baja.	Ajustar una altura mayor de corte
	El césped está demasiado crecido o húmedo.	Mejore las condiciones: deje que se seque el césped, ajuste una altura de corte mayor
	La velocidad de segado es demasiado alta.	■ Reduzca la velocidad de segado ■ Limpie el canal de expulsión / carcasa, la cuchilla de corte debe poder girar libremente.
	Segado con el recogedor de césped lleno	Vacíe el recogedor de césped y limpie el canal de expulsión.
	La vida útil de la batería ha finalizado.	Sustituya la batería. Utilice sólo los accesorios originales del fabricante.
La batería no carga.	Los contactos de la batería están sucios.	Limpie los contactos de la batería con un objeto no metálico y pulverícelos con un espray de contacto. **Atención:** *No cortocircuite los contactos de la batería con un objeto metálico.*

Problema	Causa	Solución
	La batería o el cargador están defectuosos.	Pedir piezas de repuesto al fabricante.
	La batería está demasiado caliente.	Deje enfriar la batería.
El panel de mando está encendido pero el motor no arranca.*	El suministro eléctrico del interruptor de llave está desconectado.	Conectar el suministro eléctrico del interruptor de llave.
Se ilumina un indicador de error en el panel de mando.*	La batería no está correctamente colocada.	Coloque la batería correctamente.
Mensajes de error en el Smart Button*	Causas y solución: véase *capítulo 3.9 "Smart Button (04)*", página 110*.	

** En función del modelo, véanse los datos técnicos.*

10 TRANSPORTE

10.1 Transportar el aparato

¡ATENCIÓN! Peligro de daños en el mecanismo de segado. Si se ha ajustado la altura de corte más baja, el mecanismo de segado puede sufrir daños al desplazarse sobre escalones, bordes o bordillos.

- Para el transporte ajuste la altura de corte en el nivel más alto.

1. Detenga el mecanismo de segado y espere hasta que se haya detenido.
2. Ajuste la altura de corte más alta.
3. Gire el interruptor de llave hacia la posición de apagado (Pos. 0).

Transportar el aparato entre dos áreas de trabajo

- Desplace el aparato hasta la zona de trabajo con la altura de corte más alta.
- Para facilitar el desplazamiento conecte la tracción*.
- Para transportar el aparato utilice el manillar y el asa para agarre frontal*.

** En función del modelo, véanse los datos técnicos.*

Transporte del aparato en un vehículo

- Retire las baterías.
- Repliegue el manillar.
- Asegure el aparato en el vehículo de forma que no vuelque ni se deslice.
- Proteja el aparato de los golpes con los objetos que lo rodean.
- No apoye ningún objeto en el aparato.

10.2 Transportar las baterías

Antes del transporte, tome las siguientes medidas:

1. Desconecte el aparato.
2. Retire las baterías del aparato.
3. Embale correctamente las baterías (véanse instrucciones a continuación).

NOTA La energía nominal de la batería supera los 100 Wh. Por eso deben respetarse las siguientes instrucciones de transporte.

La batería de ion de litio incluida está sujeta a las disposiciones relativas al transporte de mercancías peligrosas aunque puede transportarse en condiciones más simples:

- Un usuario privado puede transportar la batería por carretera sin más, siempre y cuando el embalaje de esta esté condicionado para la venta al por menor y dicho transporte sea para fines privados.
- Los usuarios industriales que realicen el transporte en el contexto de su actividad principal (p. ej., entregas desde y hacia obras o exhibiciones) también pueden aplicar esta simplificación.

En los dos casos mencionados anteriormente deben tomarse precauciones obligatoriamente para evitar que se libere el contenido. En otros casos

deberán respetarse obligatoriamente las disposiciones relativas al transporte de mercancías peligrosas. En caso de incumplimiento, se impondrán sanciones graves al emisor y, si procede, también al transportista.

Otras indicaciones sobre transporte y envío

- Transportar o enviar las baterías de iones de litio solo en perfecto estado.
- Para transportar la batería utilizar únicamente el cartón original o un cartón especial para mercancías peligrosas (no es necesario para baterías con una energía nominal inferior a 100 Wh).
- Cerrar con adhesivo los contactos de la batería abiertos para evitar un cortocircuito.
- Asegurar la batería frente a deslizamientos dentro del embalaje para evitar que la batería se dañe.
- Asegurarse de que la marcación y la documentación de envío sean correctas para el transporte y el envío (p. ej., por parte de la empresa de paquetería o expedición).
- Antes de realizar el transporte, infórmese sobre si el proveedor de servicios que usted ha elegido puede transportar el aparato y notifique su envío.

Recomendamos ponerse en contacto con un especialista en mercancías peligrosas para preparar el envío. También deberán respectarse otras posibles disposiciones nacionales.

11 ALMACENAMIENTO

- Limpie a fondo el aparato después de cada uso y coloque todas las cubiertas de protección de que disponga.
- Realice los trabajos de mantenimiento necesarios.
- Guarde el aparato en un lugar seco y bajo llave, fuera del alcance de los niños.

11.1 Almacenar el cortacésped de batería

¡PRECAUCIÓN! Peligro de lesiones. Pueden producirse lesiones si durante el almacenamiento tienen acceso al aparato niños y personas no autorizadas.

- Guarde el aparato en un lugar inaccesible para niños y personas no autorizadas.
- Almacene el aparato únicamente con las baterías retiradas.

¡ATENCIÓN! Peligro de robo y pérdida de datos personales*. El cortacésped tiene acceso a Internet y puede controlar los dispositivos en "Smart Home" y "Smart Garden".

- Almacene el aparato sin las baterías y bien protegido contra el acceso por parte de personas no autorizadas.

** En función del modelo, véanse los datos técnicos.*

1. Desconecte el aparato: Saque la llave enchufable de seguridad.
2. Ajuste la altura de corte al máximo nivel.
3. Saque las baterías.
4. Deje enfriar el motor y todo el aparato.
5. Limpieza:
   - Limpie a fondo el aparato.
   - Vacíe el recogedor de césped y limpie el canal de expulsión.
6. Conservación:
   - Aplique a todas las piezas metálicas una fina capa de aceite o silicona para protegerlas de la corrosión.
7. Repliegue el manillar.
8. Guarde el aparato en un lugar seco, limpio y protegido de las heladas.
   - Cúbralo con una lona transpirable para protegerlo del polvo.
   - No utilice ninguna lámina de plástico para evitar que se acumule la humedad.
9. **NOTA** *Temperatura de almacenamiento del cortacésped: véanse los datos técnicos.*

11.2 Guardar la batería y el cargador

¡PELIGRO! Peligro por explosiones e incendios. Pueden morir personas o resultar gravemente heridas si la batería explota debido a que se almacena delante de llamas abiertas o fuentes de calor.

- Almacene la batería en un lugar fresco y seco pero no delante de fuentes de calor ni llamas abiertas.

NOTA La batería está protegida frente a sobrecarga durante la carga ya que el estado de carga se detecta automáticamente; la batería puede permanecer en el cargador algún tiempo pero no de manera permanente.

NOTA Seguir los manuales de instrucciones separados de la batería y el cargador.

- Almacene la batería en un lugar seco y sin riesgo de heladas a una temperatura ambiente de entre 0 °C y 25 °C y con un estado de carga de aprox. 40 – 60%.
- No almacene la batería cerca de objetos metálicos o que contengan ácido ya que existe peligro de cortocircuito.

12 ELIMINACIÓN DEL PRODUCTO

Sólo para los países de la UE:

Conforme a la Directiva Europea 2012/19/UE sobre aparatos eléctricos y electrónicos inservibles, tras su transposición en ley nacional, deberán coleccionarse por separado los cargadores para ser sometidas a un reciclaje ecológico.

En el caso de una eliminación inadecuada, los aparatos eléctricos y electrónicos pueden tener efectos nocivos para el medio ambiente y la salud humana debido a la posible presencia de sustancias peligrosas.

Indicaciones sobre la ley alemana de equipos eléctricos y electrónicos



- Los aparatos eléctricos y electrónicos antiguos no pertenecen a la basura doméstica y deben eliminarse por separado.
- Las baterías o pilas gastadas que no estén integradas de forma fija en el aparato usado deben retirarse antes. La ley alemana de baterías rige su eliminación.
- El propietario o usuario de equipos eléctricos y electrónicos están obligados por ley a devolverlas tras su uso.
- El usuario final asume la responsabilidad propia de borrar sus datos personales del equipo usado que quiere eliminar.

El símbolo del contenedor tachado significa que los aparatos eléctricos y electrónicos no se pueden tirar a la basura doméstica.

Los aparatos eléctricos y electrónicos pueden depositarse de forma gratuita en los siguientes puntos:

- Puntos de recogida y eliminación públicos (p. ej., recintos municipales)
- Puntos de venta de electrodomésticos (físicos y en línea) siempre que el comerciante esté obligado a recoger aparatos u ofrezca el servicio voluntariamente.

Estas afirmaciones solamente son válidas para aquellos aparatos que se instalen y se vendan en los países de la Unión Europea y que estén sujetos a la Directiva europea 2012/19/UE. En países fuera de la Unión Europea pueden estar vigentes unas disposiciones diferentes a ésta en materia de eliminación de aparatos eléctricos y electrónicos antiguos.

Indicaciones sobre la ley alemana de baterías (BattG)



- Las pilas y baterías gastadas no pertenecen a la basura doméstica sino que deben eliminarse por separado.
- Consulte el resto de indicaciones del manual de operación y montaje para extraer con seguridad las baterías o pilas del aparato electrónico y obtener información sobre el tipo y el sistema químico de las mismas.
- El propietario o usuario de pilas y baterías están obligados por ley a devolverlas tras su uso. La devolución se limita a la entrega de cantidades normales.

Las baterías gastadas pueden contener sustancias contaminantes y metales pesados que pueden perjudicar el medio ambiente y la salud. Reciclar las baterías gastadas y aprovechar sus recursos contribuye a proteger estos dos bienes tan preciados.

El símbolo del contenedor tachado significa que las baterías y las pilas no se puede tirar a la basura doméstica.

Si además del contenedor, debajo de este se encuentran los símbolos Hg, Cd o Pb significa lo siguiente:

- Hg: la batería contiene más de 0,0005 % de mercurio
- Cd: la batería contiene más de 0,002 % de cadmio
- Pb: la batería contiene más de 0,004 % de plomo

Las pilas y las baterías pueden entregarse gratuitamente en los siguientes puntos:

- Puntos de recogida y eliminación públicos (p. ej., recintos municipales)
- Puntos de venta de pilas y baterías
- Puntos de recogida del sistema de recogida comunitario para baterías gastadas de aparatos
- Un punto de recogida del fabricante (en caso de que no sea miembro del sistema de recogida comunitario)

Estas afirmaciones solamente son válidas para las baterías y pilas que se instalen y se vendan

en los países de la Unión Europea y que estén sujetas al Reglamento europeo (UE) 2023/1542. En países que no pertenezcan a la Unión Europea pueden estar vigentes otras disposiciones diferentes a esta en materia de eliminación de baterías y pilas.

NOM

El símbolo es solamente válido, si también se encuentra sobre la placa de características del producto/fabricado.

13 DATOS TÉCNICOS

Datos técnicos: consulte la tabla de los datos técnicos en las instrucciones de montaje.

** Información sobre el valor de emisión de vibraciones:*

- *El valor de emisión de vibraciones indicado ha sido medido según un procedimiento normalizado y se puede utilizar para comparar una máquina con otra.*
- *El valor de emisión de vibraciones indicado también se puede utilizar para la estimación provisional de la carga de vibraciones.*
- *El valor de emisión de vibraciones puede diferir de los valores indicados durante la utilización real de la máquina en función del modo de uso de la misma.*
- *Establezca medidas de seguridad para proteger al operador (véase el capítulo de seguridad) que se basen en una estimación de la carga de vibraciones durante las condiciones de utilización real. Tenga en cuenta todas las fases del ciclo de servicio (por ejemplo, el tiempo durante el cual está desconectada la máquina y el tiempo durante el cual está conectada, pero funciona sin carga).*

14 SERVICIO DE ATENCIÓN AL CLIENTE/SERVICIO TÉCNICO

Para cuestiones acerca de la garantía, reparaciones o piezas de recambio, diríjase al punto de servicio técnico de AL-KO más cercano. Lo encontrará en la siguiente dirección electrónica:
www.alko-garden.com/service-contacts

Encontrará más información sobre las piezas de repuesto en:
www.alko-garden.com/spareparts

15 INFORMACIÓN SOBRE LA DECLARACIÓN DE CONFORMIDAD

Por la presente, declaramos bajo nuestra única responsabilidad que este producto, en la versión que hemos comercializado, cumple los requisitos de las directivas europeas armonizadas, los estándares europeos de seguridad y los estándares específicos del producto. La declaración de conformidad forma parte del manual de instrucciones y se adjunta a la máquina.

16 GARANTÍA

Durante el periodo legal de la garantía, nos comprometemos, a nuestra elección, a reparar o sustituir el aparato en caso de defecto de fabricación o material. El periodo de la garantía depende de la legislación del país donde se compró el aparato.

Nuestra garantía solo tiene validez en los siguientes casos:

- Se ha seguido el manual de instrucciones
- Se manipula el aparato correctamente
- Se han utilizado piezas de repuesto originales

La garantía no tendrá validez en los siguientes casos:

- Intentos de reparación no autorizados
- Modificaciones técnicas sin autorización
- Un uso inadecuado

Quedan excluidos de la garantía:

- Los daños de pintura derivados del desgaste normal
- Las piezas de desgaste que están identificadas con el marco xxxxxx (x) en la ficha de piezas de repuesto

El plazo de garantía comienza con la compra por parte del primer comprador final. La fecha del comprobante de compra será determinante. Diríjase al comercio donde compró el aparato o al servicio de atención al cliente autorizado más cercano con esta declaración y el comprobante de compra original. De acuerdo con esta declaración, los derechos del comprador permanecen intactos frente al vendedor.

TRADUZIONE DEL MANUALE PER L'USO ORIGINALE

Sommario

1 Indicazioni di sicurezza 125
1.1 Indicazioni generali di sicurezza per macchine elettriche 125
1.1.1 Sicurezza sul posto di lavoro 125
1.1.2 Sicurezza elettrica 125
1.1.3 Sicurezza di persone 126
1.1.4 Utilizzo e manipolazione della macchina elettrica 126
1.1.5 Utilizzo e manipolazione della macchina alimentata a batteria ... 127
1.1.6 Service 127
1.2 Indicazioni di sicurezza per il tosaerba 127
1.3 Carico delle vibrazioni 128
1.4 Inquinamento acustico 129
1.5 Indicazioni di sicurezza su batteria e caricatore 129
2 Istruzioni per l'uso 129
2.1 Simboli sulla copertina 129
2.2 Descrizione dei simboli e parole segnaletiche 129
3 Descrizione del prodotto 130
3.1 Utilizzo conforme alla destinazione ... 130
3.2 Possibile uso errato prevedibile 130
3.3 Rischi residui 130
3.4 Dispositivi di sicurezza e di protezione 130
3.5 Simboli sull'apparecchio 131
3.5.1 Simboli di sicurezza* 131
3.5.2 Indicazioni di utilizzo 131
3.6 Panoramiche dei prodotti 132
3.6.1 Panoramica del prodotto per tosaerba (01) – AL-KO 132
3.6.2 Panoramica del prodotto per tosaerba (02) – solo by AL-KO 132
3.6.3 Panoramica del prodotto per tosaerba con funzione pacciamatura 4736 Li VS (03) – solo by AL-KO 132
3.7 Dotazione 133
3.7.1 Dotazione [Tosaerba] 133
3.7.2 Dotazione [Tosaerba con funzione pacciamatura] 133
3.8 App “AL-KO inTOUCH Smart Garden”* 133
3.9 Smart Button (04)* 133
3.9.1 Visualizzazione dello stato di carica* 133
3.9.2 Connessione del tosaerba alla Smart Cloud 134
3.9.3 Attivazione di azioni in “Smart Home” / “Smart Garden” (IFTTT) . 134
3.9.4 Attivazione del tosaerba* 134
3.9.5 Reset di nome e password del WiFi* 135
3.10 Cockpit "maxRun & smart-drive" (05)* 135
4 Montaggio 135
5 Messa in funzione 135
5.1 Ricarica delle batterie 135
5.2 Accensione e spegnimento del cockpit (04, 05)* 135
5.3 Inserimento e rimozione delle batterie (06) 135
5.4 Inserimento e disinserimento dell'alimentazione dell'unità di taglio (07) 136
6 Utilizzo 136
6.1 Regolazione dell'altezza di taglio (08, 09) 136
6.1.1 Regolazione dell'altezza di taglio [Tosaerba] (08) 137
6.1.2 Regolazione dell'altezza di taglio [Tosaerba con funzione pacciamatura] (09) 137
6.2 Falciatura con cesto di raccolta (10, 11)* 137
6.3 Pacciamatura con inserto per pacciamatura (12, 13)* 137
6.4 Falciatura con scarico laterale (14, 15)* 138

6.5 Regolazione della stegola in funzione della statura (16)* 138
6.6 Avvio e arresto dell'unità di taglio (17) 138
6.7 Attivazione e disattivazione della trazione delle ruote (18)* 139
6.8 Trazione delle ruote – Cambio di velocità (19)* 139
6.9 Attivazione e disattivazione della modalità Eco (19)* 139
7 Indicazioni di lavoro 139
8 Manutenzione e cura 140
8.1 Lavori di manutenzione regolari 140
8.2 Pulire l'apparecchio e il piatto di taglio 140
8.3 Controllare e sostituire la lama di taglio 140
8.4 Regolazione del tirante Bowden della trazione delle ruote (20)* 141
8.5 Lavori di riparazione 141
8.6 Interfaccia USB (21)* 141
9 Supporto in caso di anomalie 141
10 Trasporto 143
10.1 Trasporto dell'apparecchio 143
10.2 Trasporto delle batterie 143
11 Conservazione 144
11.1 Immagazzinaggio del tosaerba a batteria 144
11.2 Immagazzinare la batteria e il caricabatteria 144
12 Smaltimento 145
13 Specifiche tecniche 146
14 Servizio clienti/Assistenza 146
15 Informazioni sulla dichiarazione di conformità 146
16 Garanzia 146

1 INDICAZIONI DI SICUREZZA

1.1 Indicazioni generali di sicurezza per macchine elettriche

⚠ ATTENZIONE! Leggere e osservare tutte le indicazioni di sicurezza, le istruzioni, le illustrazioni e i dati tecnici forniti con questa macchina. *L'inosservanza delle istruzioni che seguono può avere come conseguenze scosse elettriche, incendi e/o lesioni gravi.*

- **Conservare tutte le indicazioni di sicurezza e le istruzioni per futuro riferimento.**

Il termine utilizzato nelle indicazioni di sicurezza "Macchina" si riferisce a macchine elettriche collegate alla rete di alimentazione (con cavo di rete) o a macchine elettriche a batteria (senza cavo di rete).

1.1.1 Sicurezza sul posto di lavoro

- **Mantenere pulita e ben illuminata la propria zona di lavoro.** *La mancanza di ordine o zone di lavoro non illuminate possono essere causa di incidenti.*
- **Non utilizzare la macchina in ambienti a rischio di esplosione in cui sono presenti liquidi, gas o polveri infiammabili.** *Le macchine generano scintille che possono far infiammare la polvere o i vapori.*
- **Durante l'uso, tenere le altre persone e in particolare i bambini a distanza dalla macchina.** *In caso di distrazione si rischia di perdere il controllo della macchina.*

1.1.2 Sicurezza elettrica

- **Il connettore della macchina deve essere adatto alla presa. Al connettore non deve essere apportata nessuna modifica. Non utilizzare adattatori in combinazione con macchine dotate di terra di protezione.** *L'uso di connettori non modificati e di prese adatte riduce il rischio di scosse elettriche.*
- **Evitare il contatto fisico con superfici collegate a terra, ad esempio superfici di tubi, radiatori, forni o frigoriferi.** *Il corpo collegato a terra è più esposto al rischio di scosse elettriche.*
- **Non utilizzare il tosaerba in caso di pioggia o umidità.** *Ciò può aumentare il rischio di scosse elettriche.*
- **Non utilizzare il cavo di collegamento per scopi impropri, ad esempio per trasportare o appendere la macchina o per sfilare il connettore dalla presa. Tenere il cavo di**

collegamento lontano da fonti di calore, olio, spigoli taglienti o parti mobili. *Cavi di collegamento danneggiati o attorcigliati aumentano il rischio di scosse elettriche.*

- **Quando si lavora con una macchina all'aperto, utilizzare solo cavi di prolunga adatti anche per uso esterno.** *L'utilizzo di un cavo di prolunga adatto per l'esterno riduce il rischio di scosse elettriche.*
- **Se l'uso della macchina in un ambiente umido non è evitabile, utilizzare un interruttore differenziale.** *L'impiego di un interruttore differenziale riduce il rischio di scosse elettriche.*

1.1.3 Sicurezza di persone

- **Quando si lavora con una macchina si raccomanda di procedere con cautela, attenzione e giudizio. Non utilizzare macchine se si è stanchi o sotto l'influsso di droghe, alcol o medicinali.** *Un momento di disattenzione durante l'uso della macchina può avere come conseguenza infortuni gravi.*
- **Utilizzare dispositivi di protezione individuale, e in particolare indossare sempre degli occhiali protettivi.** *L'uso di dispositivi di protezione individuale, quali ad esempio maschera antipolvere, scarpe antinfortunistiche antiscivolo, casco o protezione per l'udito, in funzione del tipo di macchina e dell'uso specifico, riduce il rischio di lesioni.*
- **Evitare una messa in funzione involontaria. Accertarsi che la macchina sia spenta prima di collegarla all'alimentazione elettrica e/o alla batteria, di sollevarla o di trasportarla.** *Se trasportando la macchina si tiene il dito sull'interruttore oppure si collega la macchina all'alimentazione di corrente possono verificarsi degli incidenti.*
- **Prima di accendere la macchina, rimuovere gli eventuali attrezzi di regolazione o chiavi per dadi.** *La presenza di una chiave o altro attrezzo in una parte rotante della macchina può essere causa di infortuni.*
- **Evitare di assumere una postura anomala. Assicurarsi una posizione stabile e mantenere l'equilibrio in ogni momento.** *Ciò consente di controllare meglio la macchina in situazioni inaspettate.*
- **Indossare abiti adatti. Non indossare abiti ampi o gioielli. Tenere capelli e abiti lontani dalle parti in movimento.** *Abiti larghi, gioielli o capelli lunghi possono rimanere catturati dalle parti in movimento.*
- **Se è possibile montare dei dispositivi di aspirazione e raccolta delle polveri, questi devono essere collegati e utilizzati correttamente.** *L'utilizzo di un sistema di aspirazione può ridurre i rischi dovuti alla polvere.*
- **Anche dove l'uso frequente garantisce una familiarità con la macchina, non lasciarsi mai ingannare da un falso senso di sicurezza e non ignorare le norme di sicurezza per le macchine.** *La noncuranza, anche solo per pochi secondi, può avere come conseguenza gravi lesioni.*

1.1.4 Utilizzo e manipolazione della macchina elettrica

- **Non sovraccaricare la macchina. Utilizzare la macchina concepita specificamente per il lavoro previsto.** *Con la macchina giusta si lavora meglio e in modo più sicuro nel campo di prestazioni specificato.*
- **Non utilizzare una macchina con l'interruttore guasto.** *Una macchina che non è più possibile accendere o spegnere è pericolosa e deve essere riparata.*
- **Sfilare il connettore dalla presa e/o rimuovere la batteria estraibile prima di effettuare impostazioni, di sostituire accessori o di riporre la macchina.** *Questa misura precauzionale previene l'avvio involontario della macchina.*
- **Conservare le macchine non utilizzate fuori dalla portata dei bambini. Non consentire l'uso della macchina a persone che non abbiano familiarità con essa o che non abbiano letto le presenti istruzioni.** *Le macchine sono pericolose se vengono utilizzate da persone inesperte.*
- **Tenere con cura le macchine e gli accessori. Controllare se le parti mobili funzionano correttamente e non si bloccano; assicurarsi che non vi siano parti rotte o danneggiate tali da compromettere il funzionamento della macchina. Prima di utilizzare la macchina, far riparare le parti danneggiate.** *Molti incidenti sono causati da una manutenzione inadeguata delle macchine.*
- **Mantenere gli utensili da taglio affilati e puliti.** *Degli utensili da taglio sottoposti a una cura meticolosa e ben affilati si inceppano meno e sono più facili da guidare.*
- **Utilizzare la macchina, gli accessori ecc. in conformità con le presenti istruzioni. Tenere in considerazione le specifiche**

condizioni di lavoro e attività da svolgere. *L'uso di macchine per scopi diversi dalle applicazioni previste può portare a situazioni pericolose.*

- **Mantenere le impugnature e le superfici di contatto asciutte, pulite e libere da olio e grasso.** *Impugnature e superfici di contatto scivolose non consentono un uso e un controllo sicuri della macchina in situazioni impreviste.*

1.1.5 Utilizzo e manipolazione della macchina alimentata a batteria

- **Caricare le batterie solo con caricabatterie raccomandati dal produttore.** *L'uso di un caricabatterie adatto per un determinato tipo di batterie con batterie di altro tipo comporta il pericolo di incendio.*
- **Utilizzare nelle macchine solo le batterie specificamente previste.** *L'uso di altre batterie può avere come conseguenze lesioni e pericolo di incendio.*
- **Tenere la batteria non utilizzata lontano da graffette per ufficio, monete, chiavi, chiodi, viti o altri piccoli oggetti metallici che potrebbero fungere da ponte tra i contatti.** *Un cortocircuito tra i contatti della batteria può causare ustioni o incendi.*
- **In caso di uso scorretto, dalla batteria può fuoriuscire del liquido. Evitare il contatto con tale liquido. In caso di contatto accidentale, risciacquare con acqua. Se il liquido entra in contatto con gli occhi, richiedere anche l'intervento di un medico.** *Il liquido fuoriuscito dalla batteria può causare irritazioni della pelle o ustioni.*
- **Non utilizzare batterie né macchine danneggiate o modificate.** *Le batterie danneggiate o modificate possono funzionare in modo imprevedibile e causare incendi, esplosioni o lesioni.*
- **Non esporre una batteria o una macchina a fiamme libere o a temperature eccessivamente elevate.** *Fuoco o temperature superiori ai 130 °C possono causare un'esplosione.*
- **Seguire tutte le istruzioni per la ricarica e non ricaricare mai la batteria o la macchina alimentata a batteria al di fuori del range di temperatura specificato nelle istruzioni per l'uso.** *Una ricarica errata o effettuata al di fuori del range di temperatura consentito può danneggiare irrimediabilmente la batteria e aumentare il rischio di incendio.*

1.1.6 Service

- **Far riparare la macchina soltanto da personale tecnico qualificato e con ricambi originali.** *In questo modo si garantisce che la sicurezza della macchina rimanga inalterata.*
- **Non eseguire mai in proprio la manutenzione di batterie danneggiate.** *Tutta la manutenzione delle batterie deve essere eseguita solo dal produttore o da centri di assistenza clienti autorizzati.*

1.2 Indicazioni di sicurezza per il tosaerba

- **Non utilizzare il tosaerba in condizioni atmosferiche sfavorevoli, in particolare se sussiste il pericolo di fulmini.** *In questo modo si riduce il rischio di venire colpiti da un fulmine.*
- **Ispezionare accuratamente la zona in cui si intende utilizzare il tosaerba per assicurarsi che non vi siano animali selvatici.** *Gli animali potrebbero rimanere feriti durante l'uso del tosaerba.*
- **Ispezionare accuratamente la zona in cui si intende utilizzare il tosaerba e rimuovere tutti gli eventuali sassi, pezzi di legno, fili metallici, ossa o altri corpi estranei.** *Eventuali oggetti proiettati potrebbero causare lesioni alle persone.*
- **Prima dell'utilizzo procedere sempre a un'ispezione visiva del tosaerba per assicurarsi che la lama e l'intera unità di taglio non siano usurate o danneggiate.** *I componenti usurati o danneggiati aumentano il rischio di lesioni.*
- **Controllare con frequenza il contenitore di raccolta per assicurarsi che non sia usurato o danneggiato.** *Un contenitore di raccolta usurato o danneggiato può aumentare il rischio di lesioni.*
- **Non smontare nessun dispositivo di protezione. I dispositivi di protezione devono essere funzionanti e montati correttamente.** *Un dispositivo di protezione allentato, danneggiato o che non funziona correttamente può essere causa di lesioni.*
- **Mantenere tutte le feritoie di aerazione libere dalla sporcizia.** *Feritoie di aerazione ostruite e sporcizia possono causare un surriscaldamento e comportano il rischio di incendio.*
- **Durante il lavoro con il tosaerba indossare sempre delle calzature protettive e antiscivolo. Non utilizzare il tosaerba a piedi**

nudi o con sandali o altre calzature aperte. *In questo modo si riduce il rischio di lesioni ai piedi in seguito a contatto con la lama in movimento.*

- **Durante il lavoro con il tosaerba indossare sempre dei pantaloni lunghi.** *La pelle scoperta è più esposta al rischio di lesioni causate da oggetti proiettati.*
- **Non utilizzare il tosaerba quando l'erba è bagnata. Avanzare con la macchina camminando, mai correndo.** *In questo modo si riduce il rischio di scivolare o cadere e il conseguente pericolo di lesioni.*
- **Non utilizzare il tosaerba su pendii eccessivamente ripidi.** *In questo modo si riducono i rischi di perdere il controllo, scivolare o cadere, con il conseguente pericolo di lesioni.*
- **Durante i lavori in pendenza, mantenersi sempre saldamente in posizione; lavorare sempre in senso trasversale alla pendenza, mai in salita o in discesa, e prestare particolare attenzione quando si cambia direzione.** *In questo modo si riducono i rischi di perdere il controllo, scivolare o cadere, con il conseguente pericolo di lesioni.*
- **Procedere con particolare cautela quando ci si muove con il tosaerba all'indietro o lo si tira verso di sé. Osservare sempre attentamente la zona circostante.** *In questo modo si riduce il pericolo di inciampare durante il lavoro.*
- **Non toccare le lame e altri componenti mobili pericolosi finché sono ancora in movimento.** *In questo modo si riduce il rischio di lesioni causate da componenti in movimento.*
- **Assicurarsi che tutti gli interruttori siano in posizione di spegnimento e che la batteria sia stata estratta prima di rimuovere eventuale materiale incastrato o procedere alla pulizia del tosaerba.** *Un azionamento imprevisto del tosaerba può causare gravi lesioni.*
- Prima di immagazzinare il prodotto, attendere sempre che si sia raffreddato.
- Prima del rimessaggio, svuotare il cesto raccoglierba.
- Durante le operazioni di regolazione dell'apparecchio, fare attenzione a che le dita non rimangano incastrate tra le lame mobili e i componenti fissi della macchina.

1.3 Carico delle vibrazioni

- **Pericolo dovuto a vibrazioni**
  Il valore effettivo di emissione di vibrazioni durante l'uso dell'apparecchio può deviare dal valore dichiarato dal costruttore. Osservare i seguenti fattori di influenza prima o durante l'uso:
  - L’apparecchio viene utilizzato come previsto?
  - Il materiale viene tagliato e lavorato nel modo giusto?
  - L’apparecchio è in uno stato normale di utilizzo?
  - L’utensile da taglio è affilato correttamente ed è installato l'utensile da taglio corretto?
  - Sono montati i corrimano e le eventuali maniglie di vibrazioni opzionali e questi sono collegati all’apparecchio?
- Utilizzare l'apparecchio solo con la velocità del motore necessaria per il lavoro. Evitare la velocità massima per ridurre il rumore e le vibrazioni.
- In seguito a uso e manutenzione impropri, il rumore e la vibrazione dell'apparecchio possono aumentare. Ciò provoca danni alla salute. In questo caso spegnere subito l'apparecchio e farlo riparare da un centro di assistenza autorizzato.
- Il grado di carico di vibrazione dipende dal lavoro da eseguire o dall'utilizzo dell'apparecchio. Stimare e inserire pause di lavoro corrispondenti. Questo riduce considerevolmente il carico di vibrazione durante tutta la durata di lavoro.
- L’uso prolungato dell'apparecchio espone l’operatore a vibrazioni e può causare la malattia “del dito bianco”. Per ridurre questo rischio, indossare dei guanti e tenere le mani calde. In presenza dei sintomi del “dito bianco”, consultare subito un medico. Tra questi figurano: intorpidimento, perdita della sensibilità, formicolio, pizzicore, dolore, perdita della forza, cambiamento del colore o della condizione della pelle. Di solito questi sintomi interessano le dita, le mani o i polsi. Il rischio aumenta alle basse temperature.
- Durante la giornata lavorativa fare lunghe pause in modo da riposarsi dal rumore e dalle vibrazioni. Pianificate il vostro lavoro in modo da distribuire su più giorni l’uso di apparecchi che producono molte vibrazioni.

- Se si prova un qualche disagio o la decolorazione della pelle sulla mano durante l'uso dell'apparecchio, smettere immediatamente di lavorare. Fare pause di lavoro sufficienti. Senza adeguate pause di lavoro si può determinare una sindrome da vibrazioni mano-braccio.
- Ridurre al minimo il rischio di esporsi a vibrazioni. Mantenere l'apparecchio secondo le istruzioni riportate nelle istruzioni.
- Se l'apparecchio viene usato spesso, è necessario rivolgersi al rivenditore locale per ottenere accessori antivibranti (ad es. maniglie).
- Evitare di lavorare con l'apparecchio a temperature inferiori a 10 °C. Stabilire in un piano di lavoro come può essere limitato il carico delle vibrazioni.

1.4 Inquinamento acustico

Alcune emissioni acustiche dell'apparecchio sono inevitabili. Spostare il lavoro rumoroso in determinati periodi consentiti. Osservare periodi di riposo e limitare le ore di lavoro al minimo. Per la propria sicurezza personale e per proteggere le persone che lavorano nelle vicinanze è necessario indossare una protezione dell'udito adeguata.

1.5 Indicazioni di sicurezza su batteria e caricatore

- Per la ricarica, rimuovere la batteria dall'apparecchio.
- Quando si inserisce la batteria nell'apparecchio, assicurarsi che la polarità sia corretta.
- Rimuovere la batteria dall'apparecchio se si intende immagazzinarlo per un lungo periodo.
- Evitare di cortocircuitare i morsetti di collegamento dell'apparecchio o della batteria.

Istruzioni per l'uso

Osservare le indicazioni di sicurezza relative a batteria e caricabatterie contenute nelle istruzioni per l'uso separate:

- Batterie: n. doc. 443771, 441630, 443549
- Caricabatterie: n. doc. 441633, 443551

2 ISTRUZIONI PER L'USO

- Le istruzioni per l'uso originali sono quelle in tedesco. Tutte le altri varianti linguistiche sono traduzioni delle istruzioni per l'uso originali.
- Conservare le presenti istruzioni per l'uso per avere sempre a portata di mano, in caso di necessità, tutte le informazioni sull'apparecchio.
- Consegnare l'apparecchio ad altre persone solo insieme alle presenti istruzioni per l'uso.
- Attenersi alle indicazioni di sicurezza e alle avvertenze contenute nelle presenti istruzioni per l'uso.

2.1 Simboli sulla copertina

Simbolo	Significato
	Prima della messa in funzione, leggere assolutamente con attenzione le presenti istruzioni per l'uso nella loro totalità. È il presupposto per lavorare in sicurezza e senza problemi.
	Istruzioni per l'uso
	Maneggiare con cautela le batterie agli ioni di litio! In particolare, attenersi alle istruzioni relative a trasporto, magazzinaggio e smaltimento contenute nelle presenti istruzioni per l'uso!
	Il prodotto è conforme alle direttive europee applicabili ed è stata eseguita una procedura di valutazione di conformità per tali direttive.

2.2 Descrizione dei simboli e parole segnaletiche

⚠ PERICOLO! Mostra una situazione pericolosa imminente che, se non viene evitata, ha come conseguenza la morte o una lesione grave.

⚠ ATTENZIONE! Mostra una situazione potenzialmente pericolosa che, se non viene evitata, potrebbe avere come conseguenza la morte o una lesione grave.

⚠ CAUTELA! Mostra una situazione potenzialmente pericolosa che, se non viene evitata, potrebbe avere come conseguenza una lesione leggera o di media gravità.

ATTENZIONE! Mostra una situazione che, se non viene evitata, potrebbe avere come conseguenza dei danni materiali.

AVVISO Indicazioni speciali volte a migliorare la comprensione e l'uso.

3 DESCRIZIONE DEL PRODOTTO

Le presenti istruzioni per l'uso descrivono diversi modelli di tosaerba manuali a batteria AL-KO e solo by AL-KO con differenti dotazioni e un tosaerba a batteria con funzione pacciamatura solo by AL-KO. Identificare il proprio modello sulla base delle immagini di prodotto e della descrizione delle diverse opzioni.

Dati tecnici

Le dotazioni dei singoli modelli sono illustrate nei dati tecnici delle istruzioni di montaggio. Ulteriori indicazioni relative ai dati tecnici sono contenute nelle presenti istruzioni per l'uso (vedere *capitolo 13 "Specifiche tecniche", pagina 146*).

Batterie e caricabatterie

Possono essere utilizzate tutte le batterie (Bxxx Li) e i caricabatterie (Cxxx Li) del sistema AL-KO 36V.

ATTENZIONE! Pericolo di danni all'apparecchio e alla batteria. Se l'apparecchio viene utilizzato con batterie non idonee, l'apparecchio e le batterie potrebbero essere danneggiati.

- Utilizzare l'apparecchio soltanto con le batterie prescritte.

AVVISO Ulteriori informazioni si trovano nelle istruzioni per l'uso per le batterie e i caricabatterie del sistema AL-KO 36V:

- Batterie: n. doc. 443771, 441630, 443549
- Caricabatterie: n. doc. 441633, 443551

3.1 Utilizzo conforme alla destinazione

Questo apparecchio è stato progettato per tosare un prato nel settore privato e può essere utilizzato solo su prati asciutti.

Un utilizzo diverso o ulteriore non viene considerato conforme alla destinazione d'uso. Far funzionare l'apparecchio quando è completamente montato.

Questo apparecchio è concepito esclusivamente per l'uso in aree private. Ogni altro utilizzo e modifica o installazione verranno considerati estranei alla destinazione d'uso e avranno come conseguenza la decadenza della garanzia, oltre alla perdita della conformità e al rifiuto da parte del costruttore di qualsiasi responsabilità rispetto a danni all'utente o a terzi.

3.2 Possibile uso errato prevedibile

L'apparecchio non è progettato per uso commerciale nei parchi pubblici e negli impianti sportivi né per l'utilizzo in agricoltura e nella silvicoltura.

- Non utilizzare l'apparecchio in caso di pioggia o sull'erba bagnata.
- Assicurarsi che sull'area da falciare non sia presente alcun corpo estraneo, ad es. sassi, pezzi di legno o bottiglie.
- I dispositivi di sicurezza presenti non devono essere smontati o esclusi, ad es. legando l'impugnatura di sicurezza al manico.

3.3 Rischi residui

Anche se l'apparecchio viene usato correttamente, non è possibile escludere alcuni rischi residui. Data la natura e la struttura dell'apparecchio, in funzione dell'uso possono sussistere i seguenti rischi potenziali:

- Espulsione di ritagli, terra e piccole pietre.
- Inalazione di particelle da taglio quando non si indossa alcuna protezione respiratoria.
- Lesioni da taglio quando si tocca la lama in rotazione.

3.4 Dispositivi di sicurezza e di protezione

⚠ ATTENZIONE! Pericolo di lesioni. Dispositivi di sicurezza e di protezione difettosi o disattivati possono avere come conseguenza lesioni gravi.

- Far riparare i dispositivi di sicurezza e di protezione difettosi.
- Non disattivare mai i dispositivi di sicurezza e di protezione.

Chiave di sicurezza

Per evitare un'accensione involontaria dell'apparecchio è prevista una chiave di sicurezza. Spegnere l'apparecchio prima di intervenire ed estrarre sempre la chiave di sicurezza.

Maniglia di sicurezza / Impugnatura di sicurezza

L'apparecchio è dotato di una maniglia di sicurezza / impugnatura di sicurezza. In caso di pericolo, è sufficiente lasciare la maniglia di sicurezza / impugnatura di sicurezza. Il motore e il piatto di taglio vengono arrestati.

Pulsante di avvio

Per accendere il motore dalla maniglia di sicurezza / impugnatura di sicurezza, premere prima il pulsante di avvio.

Deflettore

Il deflettore protegge ad esempio dalle particelle da taglio e dai sassi che possono essere scagliati.

3.5 Simboli sull'apparecchio

3.5.1 Simboli di sicurezza*

** a seconda del modello*

Simbolo	Significato
	Maneggiare con estrema cautela!
	Prima della messa in funzione leggere le istruzioni per l'uso!
	Pericolo di lesioni! Non avvicinare mani e piedi all'unità di taglio!
	Pericolo dovuto alla proiezione di oggetti!
	Tenere lontane le altre persone dalla zona di pericolo!
	Dopo lo spegnimento del motore, la lama di taglio continua a girare per alcuni secondi. Non toccare la lama di taglio finché tutti i componenti mobili dell'apparecchio non si sono completamente fermati e la chiave di sicurezza non è stata estratta.
	Non utilizzare l'apparecchio sotto la pioggia né conservarlo all'aperto.

Simbolo	Significato
	Quando non si intende utilizzare l'apparecchio e prima di eseguire lavori di manutenzione e riparazione: spegnere l'apparecchio ed estrarne la batteria.
	Prima di procedere a interventi di manutenzione, rimuovere il dispositivo di disattivazione, ad es. la chiave di sicurezza.
	Non applicabile, usato solo per i tosaerba elettrici. Prima degli interventi di manutenzione e riparazione, spegnere l'apparecchio e staccare la spina di rete dall'alimentazione elettrica.
	Non applicabile, usato solo per i tosaerba elettrici. Pericolo di scossa elettrica in caso di cavo di rete danneggiato!
	Non applicabile, usato solo per i tosaerba elettrici. Tenere il cavo di rete lontano dal gruppo di taglio ed evitare di passarci sopra con l'apparecchio.
	Non applicabile; usato solo per i tosaerba a benzina. Prima di tutti gli interventi di manutenzione e di pulizia, sfilare la spina della candela.

3.5.2 Indicazioni di utilizzo

Simbolo	Significato
	Procedura per l'avvio del motore (vedere *capitolo 6.6 "Avvio e arresto dell'unità di taglio (17)", pagina 138*)
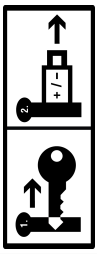	Se l'apparecchio non viene utilizzato: estrarre la chiave di sicurezza e rimuovere la batteria dall'apparecchio.

3.6 Panoramiche dei prodotti

3.6.1 Panoramica del prodotto per tosaerba (01) – AL-KO

N.	Componente
1*	Smart Button*
2	Coperchio del vano batterie
3	Interruttore a chiave con chiave di sicurezza
4	Vano batteria 1 e 2
Stegola ribaltabile composta da:	
5	■ Manico superiore
6	■ Manico inferiore
7	■ Dadi ad alette (2x)
8*	Cockpit "maxRun & smart-drive"*
9*	Barra di accensione per trazione delle ruote*
10	Impugnatura di sicurezza
11	Pulsante di avvio
12	Indicatore del livello di riempimento
13	Cesto di raccolta
14	Impugnatura del cesto di raccolta
15	Regolazione dell'altezza di taglio centralizzata
16*	Sportello dello scarico laterale*
17*	Maniglia di trasporto anteriore*
18	Batteria (1x o 2x)*
19	Caricabatterie

** a seconda del modello, vedere i dati tecnici.*

3.6.2 Panoramica del prodotto per tosaerba (02) – solo by AL-KO

N.	Componente
1*	Smart Button*
2	Coperchio del vano batterie
3	Interruttore a chiave con chiave di sicurezza
4	Vano batteria 1 e 2
Stegola ribaltabile e regolabile in altezza composta da:	
5	■ Manico superiore
6	■ Manico inferiore**
7*	■ Giunti girevoli per regolazione rapida*
8*	Cockpit "maxRun & smart-drive"*
9*	Barra di accensione per trazione delle ruote*
10	Impugnatura di sicurezza
11	Pulsante di avvio
12	Indicatore del livello di riempimento
13	Cesto di raccolta
14	Impugnatura del cesto di raccolta
15	Regolazione dell'altezza di taglio centralizzata
16*	Sportello dello scarico laterale*
17*	Maniglia di trasporto anteriore*

** a seconda del modello, vedere i dati tecnici.*

*** a seconda del modello, in versione in tubo di acciaio o in alluminio.*

3.6.3 Panoramica del prodotto per tosaerba con funzione pacciamatura 4736 Li VS (03) – solo by AL-KO

N.	Componente
1	Cockpit "maxRun & smart-drive"
2	Superficie di contatto sulla stegola
3	Barra di accensione per trazione delle ruote (dietro la stegola)
4	Impugnatura di sicurezza (davanti alla stegola)
5	Pulsante di avvio
6	Sportello dello scarico laterale
7	Inserto per scarico laterale
8	Manico superiore
9	Dadi ad alette
10	Manico inferiore

N.	Componente
11	Regolazione dell'altezza di taglio per ruote posteriori
12	Regolazione dell'altezza di taglio per ruote anteriori
13	Coperchio del vano batterie
14	Vano batteria 1 e 2
15	Interruttore a chiave con chiave di sicurezza

3.7 Dotazione

La dotazione comprende gli articoli sotto elencati. Controllare se sono inclusi tutti gli articoli.

3.7.1 Dotazione [Tosaerba]

N.	Componente
1	Tosaerba
2	Cesto di raccolta (non montato/parzialmente montato)*
3	Stegola (non montata/parzialmente montata)*
4	Inserto per scarico laterale*
5	Inserto per pacciamatura*
6	Sacchetto con viti
7	Batteria* (1x o 2x)*
8	Caricabatterie*

** a seconda del modello, vedere le istruzioni di montaggio.*

3.7.2 Dotazione [Tosaerba con funzione pacciamatura]

N.	Componente
1	Tosaerba con funzione pacciamatura
2	Stegola (parzialmente montata)
3	Inserto per scarico laterale
4	Sacchetto con viti

3.8 App “AL-KO inTOUCH Smart Garden”*

** a seconda del modello, vedere i dati tecnici.*

Il tosaerba è equipaggiato con un modulo radio per rete wireless (Wi-Fi). Questo consente di comandare, regolare e monitorare comodamente l'apparecchio tramite app da un dispositivo mobile (smartphone, tablet).

AVVISO Per poter utilizzare l'app, il dispositivo mobile necessita di una connessione internet.

L'app "AL-KO inTOUCH Smart Garden" è disponibile nel Google Play Store per dispositivi con sistema Android e nell'Apple App Store per dispositivi con sistema iOS:

GET IT ON Google Play Available on the App Store

Una volta installata l'app, per prima cosa è necessario eseguire l'accesso o registrarsi. Dopodiché, è sufficiente seguire le istruzioni "passo-passo".

L'app offre numerose funzioni, come ad es. registrazione del prodotto, consigli per il giardino e le piante o notifiche push in caso di guasti.

Ulteriori informazioni sull'app "AL-KO inTOUCH Smart Garden" sono disponibili qui:
https://alko-garden.com/smart-connect/

3.9 Smart Button (04)*

** a seconda del modello, vedere i dati tecnici.*

Lo Smart Button consente di portare il proprio tosaerba nella Smart Cloud AL-KO e di usufruire delle numerose possibilità offerte dallo Smart Gardening:
https://alko-garden.de/smart-gardening-mit-alko/

AVVISO Nota sul Wi-Fi.

- Per poter utilizzare AL-KO Smart Gardening, il tosaerba deve trovarsi entro il raggio di copertura del Wi-Fi.
- Tenere sempre a portata di mano il nome e la password del proprio Wi-Fi.

3.9.1 Visualizzazione dello stato di carica*

** a seconda del modello, vedere i dati tecnici.*

Lo Smart Button segnala già a distanza lo stato di carica delle batterie.

Smart Button	Significato
Spia verde accesa.	Batterie cariche.
Spia rossa accesa.	Batterie scariche.

3.9.2 Connessione del tosaerba alla Smart Cloud

AVVISO **Nota sulla sicurezza IT.** Dalla Smart Cloud AL-KO il tosaerba può ottenere automaticamente i più recenti aggiornamenti software, al fine di evitare falle nella sicurezza. A questo scopo è necessario disporre di una connessione internet mediante WiFi.

- Collegare il tosaerba a internet solo mediante un WiFi protetto.
- Definire una password sicura per il WiFi.

1. Predisporre lo smartphone:
   - Installare l'app "AL-KO inTOUCH Smart Garden" (vedere *capitolo 3.8 "App “AL-KO inTOUCH Smart Garden”*", pagina 133*).
   - Avviare l'app.
2. Avviare l'assistente di setup: premere lo Smart Button e mantenerlo premuto per ca. 3 secondi.
3. Nell'assistente di setup:
   - Connettere lo smartphone al Wi-Fi del tosaerba.
   - Modificare il nome del tosaerba (opzionale).
   - Immettere il nome e la password del proprio Wi-Fi. Il tosaerba si connette alla Smart Cloud AL-KO.

Smart Button durante il setup

N.	Smart Button	Significato
Connessione all'app:		
a.	Spia blu lampeggiante.	Assistente di setup avviato, in attesa di connessione.
b.	Spia blu accesa fissa.	Assistente di setup connesso all'app.
Connessione alla Smart Cloud AL-KO mediante il Wi-Fi dell'utente:		
c.	Spia blu accesa, rotante in senso orario.	Tentativo di connessione
d.	Spia blu lampeggiante.	Connesso.
e.	Alternanza tra verde e blu.	Connesso alla Smart Cloud AL-KO.
f.	Alternanza tra rosso e blu.	Non connesso. Nome e/o password del Wi-Fi non immessi correttamente.

Smart Button durante il funzionamento

Smart Button	Significato
Spia blu accesa (che si affievolisce).	Connesso alla Smart Cloud AL-KO. Ricezione Wi-Fi sufficiente.
Spia blu accesa, rotante.	Connessione alla Smart Cloud AL-KO interrotta. Ricezione Wi-Fi interrotta.

3.9.3 Attivazione di azioni in “Smart Home” / “Smart Garden” (IFTTT)

Con lo Smart Button è possibile attivare fino a 3 azioni IFTTT (IFTTT: If This Then That). Queste azioni (ad es. comando di apparecchi in “Smart Home” o “Smart Garden”, attivazione dell’irrigazione, apertura della porta del garage) devono essere definite in precedenza su https://ifttt.com/. In funzione del modello di abbonamento del fornitore, le azioni IFTTT possono essere gratuite o a pagamento.

AVVISO Informazioni dettagliate su IFTTT sono disponibili qui:
https://alko-garden.de/ifttt-de/

1. Premere lo Smart Button 1, 2 o 3 volte in rapida sequenza per attivare rispettivamente l’azione IFTTT 1, 2 o 3.

Smart Button	Significato
Lampeggia alternando luce verde e blu.	L’azione IFTTT è stata attivata.
Lampeggia alternando luce rossa e blu	Non è stato possibile attivare l’azione IFTTT.

La possibilità di accedere a internet e alle funzioni “Smart Home” e “Smart Garden” rendono necessario un immagazzinaggio sicuro dell’apparecchio (vedere *capitolo 11.1 "Immagazzinaggio del tosaerba a batteria", pagina 144*).

3.9.4 Attivazione del tosaerba*

** a seconda del modello, vedere i dati tecnici.*

Dopo 10 minuti di inattività, il tosaerba passa alla modalità di risparmio energetico. Il cockpit si spegne.

Per attivare il tosaerba: vedere *capitolo 5.2 "Accensione e spegnimento del cockpit (04, 05)*", pagina 135*.

3.9.5 Reset di nome e password del WiFi*

** a seconda del modello, vedere i dati tecnici.*

1. Premere lo Smart Button e mantenerlo premuto per ca. 10 secondi:

Smart Button	Significato
Spia blu accesa. Quindi si affievolisce ruotando in senso antiorario.	Procedura di reset
Spia blu lampeggiante.	Procedura di reset conclusa.

3.10 Cockpit "maxRun & smart-drive" (05)*

** a seconda del modello, vedere i dati tecnici.*

Pulsanti

N.	Significato
1	Pulsante On/Off per cockpit
2	Pulsante per "Modalità Eco"
3	Pulsante Meno: per ridurre la velocità della trazione delle ruote.
4	Pulsante Più: per aumentare la velocità della trazione delle ruote.

Indicatori

N.	Significato
5	Indicatore della connessione Wi-Fi**
6	Indicatore di carica della batteria 1
7	Indicatore di carica della batteria 2
8	Spia di errore
9	Velocità della trazione delle ruote impostata (7 livelli)

*** Attivo solo sui modelli con Smart Button*

4 MONTAGGIO

Montaggio: vedere le istruzioni di montaggio.

⚠ ATTENZIONE! Pericoli dovuti a montaggio incompleto! L'utilizzo di un apparecchio non completamente montato può avere come conseguenza lesioni gravi.

- Far funzionare l'apparecchio solo quando è completamente montato.
- Inserire le batterie nell'apparecchio soltanto quando è completamente montato.

5 MESSA IN FUNZIONE

5.1 Ricarica delle batterie

Le batterie sono parzialmente cariche. Caricare completamente le batterie prima del primo utilizzo. Le batterie possono essere utilizzate in qualsiasi stato di carica a scelta. Un'interruzione della carica non danneggia le batterie.

AVVISO Per informazioni dettagliate consultare i manuali separati sulle batterie e sul caricabatterie.

5.2 Accensione e spegnimento del cockpit (04, 05)*

** a seconda del modello, vedere i dati tecnici.*

Condizione necessaria: almeno 1 batteria è inserita.

AVVISO Per l'alimentazione del cockpit e della trazione delle ruote non è necessario ruotare la chiave di sicurezza in posizione On (pos. I).

Per l'accensione del cockpit esistono le seguenti possibilità:

- Premere brevemente lo Smart Button (04/1).
- Premere il pulsante On/Off (05/1) sul cockpit.
- Il cockpit si accende automaticamente all'avvio del motore dell'unità di taglio (vedere *capitolo 6.6 "Avvio e arresto dell'unità di taglio (17)", pagina 138*).

5.3 Inserimento e rimozione delle batterie (06)

Il tosaerba può essere utilizzato, a scelta, con una o con due batterie. Utilizzando due batterie si aumenta la durata di lavoro e di conseguenza la superficie di prato che può essere tosata.

È possibile impiegare batterie con stati di carica diversi. In questo caso viene utilizzata per prima la batteria più carica tra le due, finché non raggiunge lo stesso stato di carica dell'altra. Dopodiché, entrambe le batterie vengono progressivamente scaricate in misura uguale.

ATTENZIONE! Pericolo di danneggiamento delle batterie. Se le batterie rimangono nell'apparecchio dopo l'uso, possono subire danni.

- Subito dopo l'uso estrarre le batterie dall'apparecchio e conservarle in un luogo protetto dal gelo.
- Inserire le batterie nell'apparecchio solo subito prima dell'inizio del lavoro.

Inserimento della batteria

1. Aprire (06/a) il coperchio del vano batterie (06/1).
2. Inserire (06/b) la batteria dall'alto in uno degli appositi vani (06/2) finché non si blocca in posizione.
   Avviso: *L'indicatore di carica della batteria deve trovarsi in alto.*
3. Richiudere il coperchio del vano batterie.

Rimozione della batteria

1. Premere il pulsante di sblocco sulla batteria e tenerlo premuto.
2. Estrarre la batteria.

5.4 Inserimento e disinserimento dell'alimentazione dell'unità di taglio (07)

L'alimentazione elettrica per il motore dell'unità di taglio viene inserita e disinserita mediante l'interruttore a chiave. L'interruttore a chiave viene azionato con la chiave di sicurezza.

⚠ ATTENZIONE! Pericolo di infortunio! L'accensione involontaria può causare gravi infortuni.

- Sempre prima delle pause e della manutenzione: Per spegnere l'alimentazione, ruotare la chiave di sicurezza in posizione Off, quindi scollegarla.

Inserimento dell'alimentazione

1. Aprire il coperchio del vano batterie.
2. Inserire (07/a) la chiave di sicurezza (07/1) nell'interruttore a chiave.
3. Ruotare (07/b) la chiave di sicurezza in posizione On (pos. I). In questo modo si fornisce la tensione di esercizio al motore dell'unità di taglio, che però non entra ancora in funzione.
4. Richiudere il coperchio del vano batterie.
5. Attivare l'unità di taglio: vedere *capitolo 6.6 "Avvio e arresto dell'unità di taglio (17)", pagina 138*.

Disinserimento dell'alimentazione

1. Ruotare (07/c) la chiave di sicurezza in posizione Off (pos. 0) ed estrarla (07/d).
2. Subito dopo l'uso, rimuovere le batterie dall'apparecchio, ricaricarle e conservarle in luogo protetto dal gelo. Reinserire le batterie nell'apparecchio solo subito prima di utilizzarlo nuovamente.

6 UTILIZZO

⚠ ATTENZIONE! Pericolo di lesioni. Dispositivi di sicurezza e di protezione difettosi o disattivati possono avere come conseguenza lesioni gravi.

- Prima dell'accensione verificare che tutti i dispositivi di sicurezza e di protezione siano presenti e funzionanti!

⚠ ATTENZIONE! Pericolo di lesioni in caso di condizioni di funzionamento anomale. Arrestare immediatamente il tosaerba. Estrarre la chiave di sicurezza e rimuovere le batterie. Controllare quindi che tutte le parti mobili siano completamente ferme:

- Dopo l'impatto con un corpo estraneo: controllare il tosaerba per individuare eventuali danni e riparare quanto necessario. Riaccendere e mettere in funzione il tosaerba solo dopo aver eseguito tali operazioni.
- Se il tosaerba vibra in modo anomalo: controllare immediatamente se ha subito dei danni. Sostituire o riparare gli eventuali componenti danneggiati. Individuare eventuali componenti allentati e serrarli nuovamente.

ATTENZIONE! Pericolo di danni all'apparecchio. Una lama di taglio bloccata può sovraccaricare il motore.

- Pulire il piatto di taglio dopo ogni utilizzo.
- Impostare un'altezza di taglio superiore.
- Tagliare l'erba più alta e la vegetazione più fitta procedendo per gradi.

6.1 Regolazione dell'altezza di taglio (08, 09)

⚠ CAUTELA! Pericolo di lesioni da taglio. Pericolo di lesioni da taglio al contatto con il piatto di taglio in movimento.

- Regolare l'altezza di taglio solo a motore spento e piatto di taglio fermo.

6.1.1 Regolazione dell'altezza di taglio [Tosaerba] (08)

1. Portare leggermente verso l'esterno (08/a) la leva di regolazione (08/1) per sbloccarla e tenerla ferma.
   - Se l'erba è bassa: spingere la leva di regolazione in direzione della ruota anteriore (08/b).
   - Se l'erba è alta: spingere la leva di regolazione in direzione della ruota posteriore (08/b).
   - L'altezza di taglio selezionata è visibile sulla scala.
2. Rilasciare la leva di regolazione in modo che si innesti nella posizione desiderata.

6.1.2 Regolazione dell'altezza di taglio [Tosaerba con funzione pacciamatura] (09)

Il tosaerba con funzione pacciamatura presenta due leve di regolazione per l'altezza di taglio. Con la leva di regolazione (09/1) si regola l'altezza delle ruote posteriori. Con la leva di regolazione (09/2) si regola l'altezza delle ruote anteriori.

1. Portare leggermente verso l'interno (09/a) la leva di regolazione per sbloccarla e tenerla ferma.
   - Se l'erba è bassa: spingere la leva di regolazione in direzione della ruota anteriore (09/b).
   - Se l'erba è alta: spingere la leva di regolazione in direzione della ruota posteriore (09/b).
     Avviso: *Per aiutarsi, sollevare l'alloggiamento del tosaerba con funzione pacciamatura dalla maniglia di trasporto posteriore o anteriore.*
   - L'altezza di taglio selezionata è visibile sulla scala.
2. Rilasciare la leva di regolazione in modo che si innesti nella posizione desiderata.

6.2 Falciatura con cesto di raccolta (10, 11)*

** a seconda del modello, vedere i dati tecnici.*

L'apparecchio può essere utilizzato con o senza il cesto di raccolta.

Fissaggio del cesto di raccolta (10)

1. Accertarsi che l'apparecchio sia spento e che l'unità di taglio sia ferma.
2. Sollevare (10/a) il deflettore (10/1).
3. Agganciare (10/b) il cesto di raccolta (10/2) nei supporti.
4. Rilasciare il deflettore.

Controllo del livello di riempimento (10, 11)

Durante la falciatura, l'indicatore del livello di riempimento (10/3, 11/1) viene spinto dal flusso d'aria verso l'alto (11/a). Se il cesto di raccolta (11/2) è pieno, l'indicatore del livello di riempimento si trova sul cesto (11/b). Il cesto di raccolta deve essere svuotato.

Sgancio e svuotamento del cesto di raccolta (10)

⚠ CAUTELA! Pericolo di lesioni da taglio.
Pericolo di lesioni da taglio al contatto con il piatto di taglio in movimento.

- Rimuovere il cesto di raccolta soltanto quando il piatto di taglio è fermo.

AVVISO Quando si svuota il cesto di raccolta pulire anche i fori di sfiato dell'indicatore di livello consentire un funzionamento corretto.

1. Accertarsi che l'apparecchio sia spento e che l'unità di taglio sia ferma.
2. Sollevare il deflettore (10/1).
3. Sganciare il cesto di raccolta (10/2) dai supporti e rimuoverlo tirandolo all'indietro.
4. Svuotare il cesto di raccolta.
5. Pulire i fori di sfiato dell'indicatore del livello di riempimento (10/3).
6. Agganciare il cesto di raccolta (v. sopra).

6.3 Pacciamatura con inserto per pacciamatura (12, 13)*

** a seconda del modello, vedere i dati tecnici.*

Con la pacciamatura il materiale tagliato non viene raccolto ma resta sul prato. Il pacciame protegge il suolo dall'aridità e gli fornisce sostanze nutritive. I migliori risultati si ottengono con un taglio periodico di circa 2 cm. Solo l'erba giovane con tessuto fogliare morbido marcisce rapidamente.

- Altezza dell'erba prima della pacciamatura: max. 8 cm
- Altezza dell'erba dopo la pacciamatura: min. 4 cm

AVVISO Regolare la velocità di pacciamatura, non andare troppo veloce.

Montaggio dell'inserto per pacciamatura (12)

⚠ CAUTELA! Pericolo di lesioni da taglio.
Pericolo di lesioni da taglio al contatto con il piatto di taglio in movimento.

- Spegnere l'apparecchio ed estrarre la chiave a tubo di sicurezza prima di inserire o rimuovere il tassello di pacciamatura.

ATTENZIONE! Pericolo di danneggiamento all'apparecchio. Se il tassello di pacciamatura non si incastra, il tassello e la falciatura possono essere danneggiati.

- Assicurarsi che il blocco sia incastrato.

1. Spegnere l'apparecchio: ruotare la chiave di sicurezza in posizione Off (pos. 0) ed estrarla.
2. Sganciare il cesto di raccolta.
3. Sollevare (12/a) il deflettore (12/1).
4. Inserire (12/b) l'inserto per pacciamatura (12/2) nel vano di espulsione (12/3) finché il bloccaggio non scatta in posizione.

Rimozione dell'inserto per pacciamatura (13)

1. Spegnere l'apparecchio: ruotare la chiave di sicurezza in posizione Off (pos. 0) ed estrarla.
2. Sollevare il deflettore.
3. Afferrando saldamente l'impugnatura (13/2), aprire (13/a) il bloccaggio (13/1) dell'inserto per pacciamatura.
4. Estrarre (13/b) l'inserto per pacciamatura (13/3).

6.4 Falciatura con scarico laterale (14, 15)*

** a seconda del modello, vedere i dati tecnici.*

⚠ CAUTELA! Pericolo di lesioni da taglio. Pericolo di lesioni da taglio al contatto con il piatto di taglio in movimento.

- Inserire e rimuovere l'inserto per lo scarico laterale solo quando il motore e il piatto di taglio sono fermi.

Montaggio dell'inserto per scarico laterale

1. Spegnere l'apparecchio: ruotare la chiave di sicurezza in posizione Off (pos. 0) ed estrarla.
2. Rimuovere il cesto di raccolta e montare l'inserto per pacciamatura, vedere *capitolo 6.3 "Pacciamatura con inserto per pacciamatura (12, 13)*", pagina 137*.
3. Premere la leva di sblocco (14/1, 15/1) dello sportello dello scarico laterale.
4. Aprire (14/a, 15/a) lo sportello dello scarico laterale (14/2, 15/2) e tenerlo fermo.
5. Inserire (14/b, 15/b) l'inserto per scarico laterale (14/3, 15/3).
6. Richiudere lentamente lo sportello dello scarico laterale. Lo sportello protegge l'inserto dello scarico laterale impedendo che possa cadere.

Rimozione dell'inserto per scarico laterale

1. Spegnere l'apparecchio: ruotare la chiave di sicurezza in posizione Off (pos. 0) ed estrarla.
2. Aprire lo sportello dello scarico laterale e tenerlo fermo.
3. Estrarre l'inserto per scarico laterale e richiudere lo sportello.
4. Rimuovere l'inserto per pacciamatura e montare il cesto di raccolta.

6.5 Regolazione della stegola in funzione della statura (16)*

** a seconda del modello, vedere i dati tecnici.*

1. Ribaltare (16/a) i tenditori rapidi (16/1) sui giunti girevoli (16/2).
2. Far ruotare (16/b) la stegola (16/3) sui giunti girevoli fino a raggiungere l'altezza desiderata.
3. Richiudere i tenditori rapidi.

6.6 Avvio e arresto dell'unità di taglio (17)

Avviare l'unità di taglio solo su una superficie piana e non nell'erba alta. La superficie deve essere libera da corpi estranei, ad es. sassi. Non sollevare né ribaltare l'apparecchio per avviarlo.

ATTENZIONE! Pericolo di danni all'apparecchio. Se vengono accesi e spenti più volte in rapida successione, il motore e il piatto di taglio possono subire danni.

- Accendere il motore solo quando il piatto di taglio è fermo.

AVVISO Posizione ammessa per l'uso: l'operatore sta in piedi dietro al tosaerba e afferra la stegola con entrambe le mani.

Avvio dell'unità di taglio

1. Se non è ancora stato fatto: inserire l'alimentazione (vedere *capitolo 5.4 "Inserimento e disinserimento dell'alimentazione dell'unità di taglio (07)", pagina 136*).
2. Premere il pulsante di avvio (17/1) e tenerlo premuto.
3. Tirare (17/a) l'impugnatura di sicurezza (17/2) verso la stegola (17/3). L'unità di taglio si avvia.
4. Rilasciare il pulsante di avvio continuando a tenere ferma l'impugnatura di sicurezza.

AVVISO L'impugnatura di sicurezza non si blocca in posizione da sé. Deve essere tenuta ferma sulla stegola per tutta la durata del lavoro.

Arresto dell'unità di taglio

1. Rilasciare l'impugnatura di sicurezza. Questa torna automaticamente nella posizione iniziale.
2. Attendere che l'unità di taglio si fermi.
3. Disinserire l'alimentazione (vedere *capitolo 5.4 "Inserimento e disinserimento dell'alimentazione dell'unità di taglio (07)", pagina 136*).

⚠ CAUTELA! Pericolo di lesioni da taglio. Pericolo di lesioni da taglio al contatto con il piatto di taglio in movimento.

- Attendere l'arresto del piatto di taglio.
- Prima di qualsiasi intervento di manutenzione e cura: Spegnere l'apparecchio e attendere l'arresto del piatto di taglio. Estrarre la chiave di sicurezza e rimuovere le batterie.

6.7 Attivazione e disattivazione della trazione delle ruote (18)*

** a seconda del modello, vedere i dati tecnici.*

È possibile attivare la trazione delle ruote per spostare il tosaerba tra due zone di lavoro o verso il luogo di immagazzinaggio. A questo scopo non è necessario attivare l'unità di taglio.

AVVISO Per l'alimentazione del cockpit e della trazione delle ruote non è necessario ruotare la chiave di sicurezza in posizione On (pos. I).

Attivazione della trazione delle ruote

1. Inserire la batteria.
2. Premere (18/a) la barra di accensione per la trazione delle ruote (18/1) contro la stegola (18/2) e mantenerla in posizione. La barra di accensione per la trazione delle ruote non si blocca in posizione da sé.

Disattivazione della trazione delle ruote

1. Rilasciare la barra di accensione per la trazione delle ruote. Questa torna automaticamente nella posizione iniziale.

6.8 Trazione delle ruote – Cambio di velocità (19)*

** a seconda del modello, vedere i dati tecnici.*

Mediante il cockpit è possibile regolare la velocità di marcia del tosaerba su 7 diversi livelli. A tale scopo è necessario attivare prima la trazione delle ruote, vedere *capitolo 6.7 "Attivazione e disattivazione della trazione delle ruote (18)*", pagina 139*.

1. Accendere il cockpit (vedere *capitolo 5.2 "Accensione e spegnimento del cockpit (04, 05)*", pagina 135*).
2. Per ridurre la velocità: premere il pulsante Meno (19/1).
   Oppure:
3. Per aumentare la velocità: premere il pulsante Più (19/2).

6.9 Attivazione e disattivazione della modalità Eco (19)*

** a seconda del modello, vedere i dati tecnici.*

Nella modalità Eco, il regime del motore viene ridotto. Di conseguenza aumenta la durata di funzionamento delle batterie.

1. Accendere il cockpit (vedere *capitolo 5.2 "Accensione e spegnimento del cockpit (04, 05)*", pagina 135*).
2. Per attivare la modalità Eco: premere il pulsante "Modalità Eco" (19/3). La spia nel pulsante si accende.
3. Per disattivare la modalità Eco: premere nuovamente il pulsante "Modalità Eco". La spia nel pulsante si spegne.

7 INDICAZIONI DI LAVORO

Osservare le indicazioni di sicurezza!

AVVISO Rispettare le norme locali sugli orari in cui è consentito usare un tosaerba.

- Prestare attenzione ad eventuali oggetti presenti nell'erba e rimuoverli dalla zona di lavoro.
- Usare il tosaerba solo in buone condizioni di luce.
- Lavorare soltanto con una lama di taglio affilata.
- Manovrare l'apparecchio solo per mezzo della stegola.
- Spostarsi con l'apparecchio solo a passo d'uomo.
- Spostare sempre l'apparecchio in direzione trasversale rispetto ai pendii. Non utilizzare il tosaerba in salita o in discesa né su pendenze con inclinazione superiore a 10°. Prestare maggiore attenzione quando si cambia direzione di lavoro.

Prestazioni di taglio / durata delle batterie

- Le prestazioni di taglio e la superficie che può essere tosata dipendono dalle proprietà del manto erboso. Fattori come lunghezza e densità dell'erba, altezza di taglio selezionata o un prato bagnato influenzano le prestazioni di taglio.
- Una durata di esercizio ottimale si ottiene con la falciatura frequente per mantenere l'erba bassa.

- Frequenti accensioni e spegnimenti del tosaerba durante la falciatura e batterie non completamente cariche riducono le prestazioni di taglio.
- L'attivazione della trazione delle ruote* riduce le prestazioni di taglio / la durata delle batterie.
- Per ottimizzare le prestazioni di taglio si consiglia di falciare spesso il prato, impostare un'altezza di taglio elevata e procedere con l'apparecchio a passo d'uomo.

AVVISO Per allungare la durata utile è possibile acquistare delle batterie supplementari.

** a seconda del modello, vedere i dati tecnici.*

Consigli per la falciatura

- Mantenere un'altezza di taglio costante compresa tra 3 e 5 cm; non tagliare più della metà dell'altezza dell'erba.
- Non sovraccaricare il tosaerba! Se l'erba è alta e folta e il regime del motore si abbassa notevolmente, aumentare l'altezza di taglio e ripetere più volte la falciatura.
- Vento e sole possono asciugare il prato dopo la falciatura, quindi tagliare nel tardo pomeriggio.

8 MANUTENZIONE E CURA

⚠ PERICOLO! Pericolo di morte dovuto a manutenzione inadeguata. Una manutenzione affidata a persone non qualificate e l'utilizzo di pezzi di ricambio non approvati possono avere come conseguenza lesioni gravi e anche mortali.

- Non rimuovere e non mettere fuori uso i dispositivi di sicurezza.
- Utilizzare esclusivamente i pezzi di ricambio originali approvati.
- Assicurare mediante una manutenzione corretta e regolare che l'apparecchio sia sempre funzionante e pulito.

⚠ ATTENZIONE! Pericolo di lesioni da taglio. Pericolo di lesioni da taglio in caso di contatto con parti dell'apparecchio con spigoli vivi, parti in movimento e utensili da taglio.

- Prima di eseguire lavori di manutenzione, cura e pulizia spegnere sempre l'apparecchio. Estrarre la chiave di sicurezza e rimuovere le batterie!
- Durante i lavori di manutenzione, cura e pulizia indossare sempre dei guanti di protezione.

⚠ ATTENZIONE! Pericolo di lesioni durante i lavori di manutenzione. La manutenzione inappropriata può causare lesioni gravi e danneggiare l'apparecchio stesso.

- Le riparazioni dell'apparecchio devono essere eseguite esclusivamente da personale specializzato.

8.1 Lavori di manutenzione regolari

- Assicurarsi che tutti i dadi, i bulloni e le viti siano serrati e che l'apparecchio si trovi in buone condizioni operative.
- Controllare regolarmente il cesto di raccolta per verificarne il funzionamento e l'usura.

8.2 Pulire l'apparecchio e il piatto di taglio

ATTENZIONE! Pericolo da umidità. L'acqua nell'apparecchio provoca cortocircuiti e la distruzione dei componenti elettrici.

- Non spruzzare acqua sull'apparecchio.
- Per la pulizia utilizzare soltanto un pennello o una spazzola.

1. Arrestare il motore.
2. Estrarre le batterie.
3. Sganciare il cesto di raccolta.
4. Ribaltare l'apparecchio e ripulire il piatto di taglio.

8.3 Controllare e sostituire la lama di taglio

⚠ ATTENZIONE! Gravi lesioni causate da pezzi di lama proiettati. Una lama usurata, incrinata o danneggiata può rompersi e i suoi pezzi possono diventare proiettili pericolosi.

- Controllare regolarmente se la lama è danneggiata.
- Non utilizzare il tosaerba se la lama è usurata o danneggiata.

- Far affilare o sostituire le lame di taglio spuntate o danneggiate solo da un centro di assistenza del produttore o da un rivenditore autorizzato.
- Per la manutenzione della lama di taglio, tenere conto del fatto che questa può muoversi anche se l'alimentazione elettrica è disattivata.
- Durante le operazioni di regolazione della macchina, procedere con cautela per evitare che le dita vengano prese tra le lame di taglio mobili e i componenti fissi della macchina.

- Per evitare vibrazioni, le lame di taglio e le rispettive viti devono essere sempre sostituite insieme.
- Le lame di taglio riaffilate devono essere equilibrate. Lame di taglio sbilanciate causano forti vibrazioni e danni al tosaerba.

8.4 Regolazione del tirante Bowden della trazione delle ruote (20)*

** a seconda del modello, vedere i dati tecnici.*

Il tirante Bowden della trazione delle ruote con il tempo si allunga. Se, a motore in funzione, la trazione delle ruote non si attiva più, significa che il tirante Bowden è diventato troppo lungo e deve essere tensionato.

⚠ CAUTELA! Pericolo di lesioni. Parti dell'apparecchio taglienti e in movimento (ad es. lama di taglio) o un avvio improvviso del tosaerba possono causare lesioni.

- Regolare il tirante Bowden soltanto a motore spento e unità di taglio ferma.

1. Disinserire l'alimentazione ed estrarre le batterie (vedere *capitolo 5.4 "Inserimento e disinserimento dell'alimentazione dell'unità di taglio (07)", pagina 136*).
2. Girare l'elemento di regolazione (20/1) sul tirante Bowden (20/2) in direzione della freccia, ossia in senso antiorario, finché il tirante non è tensionato tra la barra di accensione (20/3) per la trazione delle ruote e il punto di fissaggio (20/4).
3. Per controllare la regolazione del tirante Bowden: accendere l'apparecchio, avviare il motore e tentare di attivare la trazione delle ruote.
4. Se la trazione delle ruote non si attiva: ripetere i passaggi precedenti.

Se la regolazione del tirante Bowden non riesce: rivolgersi a un centro di assistenza del produttore.

8.5 Lavori di riparazione

⚠ ATTENZIONE! Pericolo di infortunio in caso di lavori di riparazione. Lavori di riparazione inappropriati possono causare lesioni gravi e danneggiare l'apparecchio.

- Fare eseguire gli interventi di riparazione solo presso le stazioni di servizio del produttore o da aziende specializzate autorizzate!

Rivolgersi a un centro di assistenza del produttore nei seguenti casi:

- Il motore non parte più.
- L'apparecchio è passato su un ostacolo.
- La lama di taglio e/o l'albero motore sono piegati.
- L'apparecchio vibra e si muove in modo irregolare.
- Le batterie sono scadute o danneggiate.

8.6 Interfaccia USB (21)*

** a seconda del modello, vedere i dati tecnici.*

L'interfaccia USB (21/1) è presente su tutti i tosaerba descritti in queste istruzioni per l'uso, ma solo sui tosaerba smart è utilizzabile per gli aggiornamenti del software. Non è utilizzabile per ricaricare le batterie.

ATTENZIONE! Pericolo di danni ai dispositivi. Le batterie dei dispositivi mobili (ad es. smartphone) subiscono danni irreparabili se vengono collegate all'interfaccia USB.

- Non collegare nessun dispositivo mobile con batteria a quest'interfaccia.

9 SUPPORTO IN CASO DI ANOMALIE

⚠ CAUTELA! Pericolo di lesioni. Le parti taglienti e mobili dell'apparecchio possono causare lesioni.

- Durante i lavori di manutenzione, cura e pulizia indossare sempre dei guanti di protezione!

AVVISO In caso di guasti non elencati in questa tabella o che non si è in grado di eliminare personalmente, rivolgersi al nostro servizio clienti.

Problema	Causa	Rimedio
Il motore non gira.	L'alimentazione sull'interruttore a chiave è disinserita.	Inserire l'alimentazione sull'interruttore a chiave.

Problema	Causa	Rimedio
	La batteria è assente o non è montata correttamente.	Montare correttamente la batteria.
	La batteria è scarica.	Caricare la batteria.
	La lama di taglio è bloccata.	■ Eliminare il problema alla lama. ■ Avviare il tosaerba su erba bassa.
	Cavo o interruttore difettoso.	Non utilizzare l'apparecchio! Rivolgersi a un centro di assistenza del produttore.
Il motore perde potenza.	La batteria è scarica.	Caricare la batteria.
	La lama di taglio non è più affilata.	Far affilare la lama presso un centro di assistenza del produttore.
	Troppa erba nello scarico.	■ Rimuovere l'erba. ■ Pulire il deflettore.
Il motore si ferma durante la falciatura.	La lama di taglio non è più affilata.	Far affilare la lama presso un centro di assistenza del produttore.
	Il motore è sovraccarico.	Spegnere il tosaerba a batteria, posizionarlo su una superficie piana o su erba bassa e riavviarlo.
Il cesto di raccolta non si riempie a sufficienza	Il prato è umido.	Lasciare asciugare il prato.
	Il cesto di raccolta è intasato.	Pulire la griglia del cesto di raccolta.
	Troppa erba nel canale di espulsione o nell'alloggiamento.	■ Pulire il canale di espulsione / l'alloggiamento ■ Correggere l'altezza di taglio
	La lama di taglio non è più affilata.	Far affilare la lama presso un centro di assistenza del produttore.
La durata utile della batteria cala in modo evidente.	L'altezza di taglio è troppo bassa.	Impostare un'altezza di taglio superiore
	L'erba è troppo alta o troppo umida.	Migliorare le condizioni: lasciare asciugare, impostare un'altezza di taglio superiore
	La velocità di falciatura è troppo elevata.	■ Ridurre la velocità di falciatura ■ Pulire il canale di espulsione / l'alloggiamento; la lama di taglio deve ruotare liberamente.
	Falciatura con cesto di raccolta pieno	Svuotare il cesto di raccolta e pulire il canale di espulsione.
	La vita operativa della batteria è terminata.	Sostituire la batteria. Utilizzare solo accessori originali del produttore.

Problema	Causa	Rimedio
Non si riesce a caricare la batteria.	I contatti della batteria sono sporchi.	Pulire i contatti della batteria con un oggetto non metallico e spruzzarli con uno spray per contatti. **Attenzione:** *evitare di cortocircuitare i contatti delle batterie con un oggetto metallico!*
	Batteria o caricabatterie difettosi.	Ordinare i ricambi dal produttore.
	La batteria è surriscaldata.	Lasciare raffreddare la batteria.
Il cockpit è acceso ma il motore non gira.*	L'alimentazione sull'interruttore a chiave è disinserita.	Inserire l'alimentazione sull'interruttore a chiave.
La spia di errore sul cockpit è accesa.*	La batteria non è correttamente in sede.	Montare correttamente la batteria.
Messaggi di errore sullo Smart Button*	Per cause e rimedi: vedere *capitolo 3.9 "Smart Button (04)*", pagina 133*.	

** a seconda del modello, vedere i dati tecnici.*

10 TRASPORTO

10.1 Trasporto dell'apparecchio

ATTENZIONE! Pericolo di danni al piatto di taglio. Alle altezze di taglio più basse il piatto di taglio può subire danni dovuti al contatto con gradini, bordi o spigoli.

- Impostare per il trasporto l'altezza di taglio massima.

1. Arrestare il piatto di taglio e attendere che si fermi completamente.
2. Impostare l'altezza di taglio massima.
3. Ruotare l'interruttore a chiave in posizione Off (pos. 0).

Trasporto dell'apparecchio da una zona di lavoro all'altra

- Spostare l'apparecchio verso la zona di lavoro con l'altezza di taglio massima impostata.
- Per facilitare lo spostamento, attivare la trazione delle ruote*.
- Per trasportare l'apparecchio, servirsi della stegola e della maniglia di trasporto anteriore*.

** a seconda del modello, vedere i dati tecnici.*

Trasporto dell'apparecchio su un veicolo

- Rimuovere le batterie.
- Abbassare la stegola.
- Fissare l'apparecchio sul veicolo per evitare che si ribalti e rotoli.
- Proteggere l'apparecchio da possibili collisioni con gli oggetti circostanti.
- Non posizionare oggetti sull'apparecchio.

10.2 Trasporto delle batterie

Prima del trasporto adottare le misure seguenti:

1. Spegnere l'apparecchio.
2. Rimuovere le batterie dall'apparecchio.
3. Imballare le batterie come prescritto (vedi sotto).

AVVISO L'energia nominale della batteria è superiore a 100 Wh! Attenersi quindi alle direttive di trasporto che seguono.

La batteria agli ioni di litio in dotazione è soggetta alla legge sulle merci pericolose ma può essere trasportata in condizioni semplificate:

- Un utente privato può trasportare la batteria su strada senza ulteriori requisiti, purché sia correttamente imballata per la vendita al dettaglio e il trasporto avvenga per scopi privati.
- Anche gli utenti commerciali che eseguono il trasporto nel quadro della loro attività principale (ad es. consegne da e per cantieri o manifestazioni) possono approfittare di questa semplificazione.

Nei due casi suddetti è obbligatorio prendere le misure necessarie per prevenire una fuoriuscita del contenuto. Negli altri casi i devono essere ri-

gorosamente rispettati i regolamenti in materia di trasporto di merci pericolose. In caso di inosservanza, lo speditore ed eventualmente anche il vettore possono incorrere in sanzioni severe.

Ulteriori informazioni su trasporto e spedizione

- Le batterie agli ioni di litio devono essere trasportate o spedite solo se non sono danneggiate!
- Per il trasporto della batteria utilizzare solo la scatola originale o un cartone per merci pericolose adatto (non richiesto per batterie con potenza nominale inferiore a 100 Wh).
- Proteggere con del nastro adesivo i terminali aperti della batteria per evitare un corto circuito.
- Fissare la batteria all'interno della confezione per evitare che scivoli e subisca danni.
- Per il trasporto e la spedizione, apporre la corretta etichettatura e documentazione per il tipo di invio (ad es. per corriere o spedizioniere).
- Informarsi anticipatamente se è possibile un trasporto con il fornitore di servizi scelto e annunciare la spedizione.

Si consiglia di consultare un esperto di merci pericolose per preparare la spedizione. Attenersi inoltre ad eventuali ulteriori direttive nazionali.

11 CONSERVAZIONE

- Dopo ogni utilizzo, pulire a fondo l'apparecchio e, se presenti, montare tutte le coperture di protezione.
- Eseguire i lavori di manutenzione necessari.
- Conservare l'apparecchio in un luogo asciutto e chiudibile a chiave, al di fuori della portata dei bambini.

11.1 Immagazzinaggio del tosaerba a batteria

⚠ CAUTELA! Pericolo di infortunio! Se l'apparecchio è accessibile ai bambini e a persone non autorizzate durante la conservazione, può causare lesioni.

- Conservare l'apparecchio asciutto e non accessibile a bambini e a persone non autorizzate.
- Immagazzinare l'apparecchio solo se le batterie sono state rimosse.

ATTENZIONE! Pericolo di furto con scasso e perdita di dati personali*. Il tosaerba ha accesso a internet e può comandare dei dispositivi in "Smart Home" e "Smart Garden".

- Immagazzinare l'apparecchio solo dopo aver rimosso le batterie e ben protetto da un accesso non autorizzato.

** a seconda del modello, vedere i dati tecnici.*

1. Spegnere l'apparecchio: estrarre la chiave di sicurezza.
2. Impostare l'altezza di taglio sul livello massimo.
3. Estrarre le batterie.
4. Lasciare raffreddare il motore e l'intero apparecchio.
5. Pulizia:
   - Pulire a fondo l'apparecchio.
   - Svuotare il cesto di raccolta e pulire il canale di espulsione.
6. Conservazione:
   - Applicare su tutte le parti metalliche un sottile strato di olio o silicone per proteggerle dalla corrosione.
7. Ripiegare la stegola.
8. Conservare l'apparecchio in un luogo asciutto, pulito e protetto dal gelo.
   - Coprire con un telo traspirante a protezione dalla polvere.
   - Non utilizzare involucri in plastica per evitare l'accumulo di umidità.
9. **NOTA** *Temperatura di immagazzinaggio del tosaerba: vedere i dati tecnici.*

11.2 Immagazzinare la batteria e il caricabatteria

⚠ PERICOLO! Pericolo di esplosione e di incendio! Se la batteria dovesse esplodere perché è stata conservata in prossimità di fiamme libere o di fonti di calore, è possibile che delle persone vengano uccise o seriamente ferite.

- Conservare la batteria al fresco e all'asciutto, ma non davanti a fiamme libere o a fonti di calore.

AVVISO A causa del riconoscimento automatico dello stato di carica, la batteria è protetta da sovraccarica e può dunque rimanere per un certo tempo nel caricabatteria, ma non in maniera continua.

AVVISO Tenere presente le istruzioni per l'uso separate sulla batteria e sul caricabatterie.

- Conservare la batteria in un luogo asciutto e al riparo dal gelo, a una temperatura di immagazzinaggio compresa tra 0 °C e 25 °C e con uno stato di carica di circa 40 – 60%.
- Non immagazzinare la batteria nelle vicinanze di oggetti metallici o contenenti acido - pericolo di cortocircuito.

12 SMALTIMENTO

Solo per i Paesi della CE:

In conformità alla Direttiva Europea 2012/19/UE sui rifiuti di apparecchiature elettriche ed elettroniche (RAEE) ed all'attuazione del recepimento nel diritto nazionale, i caricabatteria divenuti inservibili devono essere raccolti separatamente ed essere smaltiti/riciclati nel rispetto dell'ambiente.

In caso di smaltimento improprio, le apparecchiature elettriche ed elettroniche potrebbero avere effetti nocivi sull'ambiente e sulla salute umana a causa della possibile presenza di sostanze nocive.

Note sulla legge sulle apparecchiature elettriche ed elettroniche



- Le apparecchiature elettriche ed elettroniche non devono essere smaltite con i rifiuti domestici, bensì portate presso un punto di raccolta o smaltimento dei rifiuti speciali.
- Prima della consegna di un apparecchio usato, le pile o batterie usate non installate su di esso in modo permanente devono essere rimosse. Il loro smaltimento è regolato dalla legge sulle batterie.
- I proprietari o utilizzatori di apparecchiature elettriche ed elettroniche sono tenuti per legge alla loro restituzione dopo l'uso.
- È responsabilità dell'utente finale cancellare i propri dati personali presenti sull'apparecchio usato da smaltire!

Il simbolo del cestino barrato significa che le apparecchiature elettriche ed elettroniche non possono essere smaltite con i rifiuti domestici.

Le apparecchiature elettriche ed elettroniche possono essere depositate gratuitamente nei seguenti punti:

- Servizio pubblico di smaltimento o punti di raccolta (ad es. cantieri comunali)
- Rivenditori di apparecchiature elettriche (fisici od online), se i gestori sono obbligati ad accettarle od offrono volontariamente il servizio.

Queste affermazioni valgono solamente per gli apparecchi installati e venduti nei Paesi dell'Unione Europea e soggetti alla direttiva europea 2012/19/UE. Nei Paesi al di fuori dell'Unione Europea possono valere disposizioni differenti per lo smaltimento degli apparecchi elettrici ed elettronici usati.

Note sulla legge sulle batterie (BattG)



- Le pile e le batterie usate non devono essere smaltite con i rifiuti domestici, bensì portate presso un punto di raccolta o smaltimento dei rifiuti speciali.
- Per la rimozione sicura di pile o batterie dall'apparecchio elettrico e per informazioni sul loro tipo o sistema chimico, fare riferimento alle indicazioni supplementari contenute nelle istruzioni per l'uso o il montaggio.
- I proprietari o gli utilizzatori di pile e batterie sono tenuti per legge alla loro restituzione dopo l'uso. La restituzione si limita alla consegna di normali quantità per uso domestico.

Le batterie usate possono contenere sostanze nocive o metalli pesanti che possono danneggiare l'ambiente e la salute. Il riciclaggio delle batterie usate e l'uso delle risorse in esse contenute contribuiscono alla protezione di questi due beni essenziali.

Il simbolo del cestino barrato indica che pile e batterie non possono essere smaltite insieme ai rifiuti domestici.

L'eventuale aggiunta dei simboli Hg, Cd o Pb sotto il cestino ha il seguente significato:

- Hg: la batteria contiene più dello 0,0005% di mercurio
- Cd: la batteria contiene più dello 0,002% di cadmio
- Pb: la batteria contiene più dello 0,004% di piombo

Pile e batterie possono essere depositate gratuitamente nei seguenti punti:

- Servizio pubblico di smaltimento o punti di raccolta (ad es. cantieri comunali)
- Rivenditori di pile e batterie
- Punti di conferimento del sistema comune di restituzione per batterie esauste di apparecchi

- Punto di conferimento del produttore (se non membro del sistema comune di restituzione)

Queste affermazioni valgono solo per pile e batterie vendute nei Paesi dell'Unione Europea e soggette al Regolamento europeo (UE) 2023/1542. Nei Paesi al di fuori dell'Unione Europea possono valere disposizioni differenti per lo smaltimento di pile e batterie.

13 SPECIFICHE TECNICHE

Specifiche tecniche: vedere la tabella dei dati tecnici nelle istruzioni di montaggio.

** Note sul valore di emissione di vibrazioni:*

- *Il valore di emissione di vibrazioni indicato è stato misurato secondo una procedura di prova standardizzata e può essere utilizzato per confrontare una macchina con un'altra.*
- *Il valore di emissione di vibrazioni indicato può inoltre essere utilizzato per una stima iniziale del grado di esposizione alle vibrazioni.*
- *Il valore di emissione di vibrazioni nel corso dell'effettivo utilizzo della macchina può differire dal valore indicato in funzione delle modalità di tale utilizzo.*
- *Definire delle misure di sicurezza a protezione dell'operatore (vedere il capitolo sulla sicurezza) basate su una valutazione delle sollecitazioni da vibrazioni nelle effettive condizioni di utilizzo. A tal proposito occorre tenere in considerazione tutte le parti del ciclo di esercizio (ad esempio i tempi in cui la macchina è spenta e quelli in cui è accesa, ma funziona in assenza di carico).*

14 SERVIZIO CLIENTI/ASSISTENZA

Per eventuali domande su garanzia, riparazioni o pezzi di ricambio si prega di rivolgersi al centro di assistenza AL-KO più vicino. Per reperirlo, consultare il sito Internet all'indirizzo:
www.alko-garden.com/service-contacts

Ulteriori informazioni sui pezzi di ricambio sono disponibili su:
www.alko-garden.com/spareparts

15 INFORMAZIONI SULLA DICHIARAZIONE DI CONFORMITÀ

Con la presente, sotto la nostra esclusiva responsabilità, dichiariamo che questo prodotto nella forma distribuita sul mercato soddisfa i requisiti delle direttive UE armonizzate, gli standard di sicurezza UE e gli standard specifici di prodotto. La dichiarazione di conformità costituisce parte integrante delle istruzioni per l'uso e viene fornita insieme alla macchina.

16 GARANZIA

Elimineremo - a nostra discrezione tramite riparazione o consegna sostitutiva - eventuali difetti di produzione o del materiale dell'apparecchio entro i termini di prescrizione previsti dalla legge per i diritti di ricorso per vizi della cosa. I termini di prescrizione dipendono dalla normativa in vigore nel paese in cui l'apparecchio è stato acquistato.

I termini della garanzia valgono solo nei casi seguenti:

- Osservare le presenti istruzioni per l'uso
- Trattamento corretto
- Utilizzare parti di ricambio originali

La garanzia decade nei casi seguenti:

- Tentativi di riparazione in proprio
- Modifiche tecniche eseguite in proprio
- Uso non conforme alla destinazione

Sono esclusi dalla garanzia:

- danni della vernice da ricondurre alla normale usura
- Parti usurabili che sono contraddistinte sulla scheda ricambi xxxxxx (x) con un riquadro

Il periodo di garanzia inizia con l'acquisto da parte del primo consumatore finale. Fondamentali sono la data e la ricevuta di acquisto. Rivolgersi al proprio rivenditore o al centro di assistenza autorizzato più vicino presentando la presente garanzia e la ricevuta di acquisto originale. La presente dichiarazione di garanzia non altera i diritti derivanti da vizi del prodotto spettanti per legge all'acquirente nei confronti del venditore.

PREVOD ORIGINALNIH NAVODIL

Kazalo vsebine

1 Varnostni napotki 148
1.1 Splošna varnostna navodila za električne stroje 148
1.1.1 Varnost na delovnem mestu..... 148
1.1.2 Električna varnost..... 148
1.1.3 Varnost oseb 148
1.1.4 Uporaba in ravnanje z električnim strojem..... 149
1.1.5 Uporaba in ravnanje s strojem z akumulatorskim napajanjem..... 149
1.1.6 Servis 150
1.2 Napotki za varnost za kosilnico 150
1.3 Obremenitve zaradi vibracij 151
1.4 Obremenitev zaradi hrupa 151
1.5 Varnostni napotki za akumulatorsko baterijo in polnilnik 151
2 K tem navodilom za uporabo 151
2.1 Simboli na naslovnici 152
2.2 Razlaga oznak in opozorilnih besed .. 152
3 Opis izdelka..... 152
3.1 Namenska uporaba 152
3.2 Možna predvidljiva napačna raba 152
3.3 Preostala tveganja 153
3.4 Varnostne naprave in zaščita 153
3.5 Simboli na napravi 153
3.5.1 Varnostne oznake* 153
3.5.2 Oznake za upravljanje..... 154
3.6 Pregledi izdelkov..... 154
3.6.1 Pregled izdelka za kosilnico (01) – AL-KO..... 154
3.6.2 Pregled izdelka za kosilnico (02) – solo by AL-KO 154
3.6.3 Pregled izdelka za kosilnico za mulčenje 4736 Li VS (03) – solo by AL-KO..... 155
3.7 Obseg dobave 155
3.7.1 Obseg dobave [kosilnica] 155
3.7.2 Obseg dobave [kosilnice za mulčenje] 155
3.8 Aplikacija »AL-KO inTOUCH Smart Garden« 155
3.9 Pametna tipka (04)* 156
3.9.1 Prikaz stanja napolnjenosti*..... 156
3.9.2 Povezovanje kosilnice z oblakom AL-KO Smart Cloud 156
3.9.3 Sprožanje dejanj v sistemu pametnega doma/vrta »Smart Home«/»Smart Garden« (IFTTT). 157
3.9.4 Aktiviranje* kosilnice 157
3.9.5 Ponastavite ime in geslo za brezžično omrežje* 157
3.10 Upravljalna plošča »maxRun & smart-drive« (05)* 157
4 Montaža..... 157
5 Zagon 158
5.1 Polnjenje akumulatorskih baterij 158
5.2 Vklop in izklop upravljalne plošče (04, 05)* 158
5.3 Vstavljanje in odstranjevanje akumulatorskih baterij (06)..... 158
5.4 Vklop in izklop električnega napajanja kosilne naprave (07)..... 158
6 Upravljanje..... 159
6.1 Nastavitev višine reza (08, 09)..... 159
6.1.1 Nastavitev višine reza [kosilnica] (08)..... 159
6.1.2 Nastavitev višine reza [kosilnica za mulčenje] (09) 159
6.2 Košnja s košaro za travo (10, 11)* 159
6.3 Mulčenje s klinom za mulčenje (12, 13)* 160
6.4 Košnja s stranskim izmetavanjem (14–15)* 160
6.5 Prilagoditev upravljalnega ročaja telesni višini uporabnika (16)* 160
6.6 Zagon in zaustavitev kosilne naprave (17)..... 160
6.7 Vklop in izklop kolesnega pogona (18)* 161

6.8 Kolesni pogon – spreminjanje hitrosti (19)* 161
6.9 Vklop in izklop varčnega načina (19)* 161
7 Napotki za delo 161
8 Vzdrževanje in nega 162
8.1 Redna vzdrževalna dela 162
8.2 Čiščenje aparata in kosilne naprave .. 162
8.3 Preverite nož in ga obnovite 162
8.4 Nastavite bovdenski poteg kolesnega pogona (20)* 163
8.5 Popravila 163
8.6 Vmesnik USB (21)* 163
9 Pomoč pri motnjah 163
10 Transport 165
10.1 Transportiranje naprave 165
10.2 Transportiranje akumulatorskih baterij 165
11 Skladiščenje 166
11.1 Skladiščenje akumulatorske kosilnice 166
11.2 Skladiščenje akumulatorske baterije in polnilnika 166
12 Odstranjevanje 167
13 Tehnični podatki 167
14 Servisna služba/servis 168
15 Informacije o izjavi o skladnosti 168
16 Garancija 168

1 VARNOSTNI NAPOTKI

1.1 Splošna varnostna navodila za električne stroje

⚠ OPOZORILO! Preberite vse varnostne napotke, navodil, risbe in tehnične podatke, s katerimi je ta stroj opremljen. *Pri neupoštevanju naslednjih navodil lahko pride do električnega udara, požara in/ali hudih telesnih poškodb.*

- **Vsa varnostna navodila in navodila za uporabo shranite za uporabo v prihodnje.**

Izraz »stroj«, ki se uporablja v varnostnih napotkih, se nanaša na stroje z omrežnim napajanjem (z napajalnim kablom) ali na stroje z akumulatorskim napajanjem (brez napajalnega kabla).

1.1.1 Varnost na delovnem mestu

- **Vzdržujte delovno območje čisto in dobro prezračeno.** *Zaradi nereda ali neosvetljenih delovnih območij lahko pride do nesreč.*
- **Stroja ne uporabljajte v eksplozijsko ogroženem območju, v katerem so gorljive tekočine, plini ali prah.** *Stroji proizvajajo iskre, zaradi katerih se lahko prah ali hlapi vnamejo.*
- **Med uporabo stroja se v bližini ne smejo nahajati otroci in druge osebe.** *V primeru motenj lahko izgubite nadzor nad strojem.*

1.1.2 Električna varnost

- **Priključni vtič stroja se mora prilegati v vtičnico. Vtiča ni dovoljeno spreminjati. Z varnostno ozemljenimi stroji ne uporabljajte adapterskih vtičev.** *Nespremenjeni vtiči in primerne vtičnice zmanjšajo tveganje električnega udara.*
- **Izogibajte se stiku z ozemljenimi površinami, kot so cevi, grelniki, peči ali hladilniki.** *Če je vaše telo ozemljeno, obstaja povečano tveganja električnega udara.*
- **Kosilnice ne uporabljajte v dežju ali v mokrem vremenu.** *To lahko poveča tveganje za električni udar.*
- **Priključnega vodnika ne uporabljajte za druge namene, na primer za nošenje stroja, obešanje ali za vlečenje vtiča iz vtičnice. Priključnega vodnika ne izpostavljajte toploti, olju, ostrim robovom ali premikajočim se delom.** *Poškodovani ali zavozlani priključni vodniki povečajo tveganje električnega udara.*
- **Če s strojem delate na prostem, uporabite samo podaljške, ki so primerni za uporabo na prostem.** *Z uporabo podaljška, ki je primeren za uporabo na prostem, se zmanjša tveganje električnega udara.*
- **Če se uporabi stroja v vlažnem okolju ne morete izogniti, uporabite zaščitno stikalo za okvarni tok.** *Z uporabo zaščitnega stikala za okvarni tok se zmanjša tveganje električnega udara.*

1.1.3 Varnost oseb

- **Bodite pozorni, pazljivi in pri delu s strojem ravnajte razumno. Stroja ne uporabljajte, če ste utrujeni ali pod vplivom drog, alkohola ali zdravil.** *V trenutku nepazljivosti pri uporabi stroja lahko pride do resnih poškodb.*

- **Nosite osebno zaščitno opremo in vedno nosite zaščitna očala.** *Z nošenjem osebne zaščitne opreme, kot so maska za prah, nedrsni varnostni čevlji, varnostna čelada ali zaščita za sluh, glede na vrsto in namen uporabe stroja, se zmanjša tveganje poškodb.*
- **Preprečite nenamerni zagon naprave. Preden stroj priključite v napajanje in/ali akumulatorsko baterijo ter preden ga dvignete ali nosite, se prepričajte, da je izklopljen.** *Če imate pri nošenju stroja prst na stikalu ali pa v električno omrežje priključite vklopljeno električno orodje, lahko pride do nesreče.*
- **Preden vklopite stroj, odstranite nastavitvena orodja ali izvijače.** *Orodje ali ključ, ki se nahaja v vrtljivem se delu stroja, lahko povzroči poškodbe.*
- **Izogibajte se nenaravni drži telesa. Poskrbite za varno in stabilno stojišče ter pazite na ravnotežje.** *Tako boste v nepričakovanih situacijah stroj lahko bolje nadzorovali.*
- **Nosite primerna oblačila. Ne nosite ohlapnih oblačil ali nakita. Las in oblačil ne približujte gibljivim delom.** *Ohlapna oblačila, nakit ali dolgi lasje se lahko zapletejo v premikajoče se dele.*
- **Če je mogoče montirati naprave za odsesavanje in prestrezanje prahu, jih je treba priključiti in pravilno uporabljati.** *Z uporabo sesalne naprave za prah lahko zmanjšate nevarnosti, ki lahko nastanejo zaradi prahu.*
- **Ne zazibajte se v navidezno varnost in ne opuščajte varnostnih predpisov za stroje, tudi če po večkratni uporabi poznate stroj.** *Nepazljivo ravnanje lahko sekundah povzroči hude telesne poškodbe.*

1.1.4 Uporaba in ravnanje z električnim strojem

- **Stroja ne preobremenite. Za svoje delo uporabite stroj, ki je predviden za ta namen.** *Z ustreznim strojem boste v navedenem območju zmogljivosti delali bolje in bolj varno.*
- **Ne uporabljajte strojev s pokvarjenim stikalom.** *Stroj, ki ga več ni mogoče vklopiti ali izklopiti, je nevaren in ga je treba popraviti.*
- **Pred izvajanjem nastavitev naprave, zamenjavo nastavkov ali odlaganjem stroja izvlecite vtič iz vtičnice in/ali odstranite snemljivo akumulatorsko baterijo.** *S tem varnostnim ukrepom preprečite, da bi se stroj nenamerno vklopil.*
- **Stroje, ki jih ne uporabljate, shranite izven dosega otrok. Ne dovolite, da stroj uporabljajo osebe, ki ga ne poznajo in ki niso prebrale teh navodil.** *Stroji so nevarni, če jih uporabljajo neizkušene osebe.*
- **Stroje in nastavke skrbno negujte. Preverite, ali vrteči se deli delujejo brezhibno in se ne zatikajo, ali so deli zlomljeni ali tako močno poškodovani, da je delovanje stroja ovirano. Poskrbite, da so poškodovani deli pred uporabo stroja popravljeni.** *Vzrok za veliko nesreč je slabo vzdrževan stroj.*
- **Rezalna orodja naj bodo vedno čista in naostrena.** *Skrbno negovana rezalna orodja z ostrimi rezili se redkeje zatikajo in jih je mogoče lažje voditi.*
- **Stroj, nastavke, priključna orodja itd. uporabljajte v skladu s temi navodili. Pri tem upoštevajte delovne pogoje in delo, ki ga boste opravljali.** *Če stroj uporabljate za druge namene, ki niso predvideni, lahko pride do nevarnih situacij.*
- **Ročaji in prijemalne površine morajo biti vedno suhi, čisti in na njih ne sme biti olja in maziva.** *Zdrsljivi ročaji in prijemalne površine ne dovoljujejo varnega delovanja in upravljanja stroja v nepredvidenih situacijah.*

1.1.5 Uporaba in ravnanje s strojem z akumulatorskim napajanjem

- **Akumulatorske baterije polnite samo s polnilniki, ki jih priporoča proizvajalec.** *Če polnilnik, ki je predviden za določeno vrsto akumulatorske baterije, uporabljate z drugimi akumulatorskimi baterijami, obstaja nevarnost požara.*
- **V strojih uporabljajte samo akumulatorske baterije, ki so predvidene zanje.** *Uporaba drugih akumulatorskih baterij lahko povzroči poškodbe in požar.*
- **Akumulatorske baterije, ki je ne uporabljate, ne približujte sponkam za papir, kovancem, ključem, žeblјem, vijakom ali drugim kovinskim predmetom, ki lahko povzročijo premostitev kontaktov.** *Kratek stik med kontakti akumulatorske baterije lahko povzroči opekline ali požar.*
- **Pri nepravilni uporabi lahko iz akumulatorske baterije izteče tekočina. Ne dotikajte se je. Pri naključnem stiku takoj sperite z vodo. Če tekočina pride v stik z očmi,**

nemudoma poiščite zdravniško pomoč. *Tekočina, ki izstopi iz akumulatorske baterije, lahko povzroči draženje kože ali opekline.*

- **Ne uporabite poškodovane ali spremenjene akumulatorske baterije oz. stroja.** *Poškodovane ali spremenjene akumulatorske baterije se lahko nepredvidljivo obnašajo in povzročijo ogenj, eksplozijo ali nevarnost telesnih poškodb.*
- **Akumulatorske baterije ali stroja ne izpostavljajte ognju ali previsokim temperaturam.** *Ogenj ali temperature več kot 130 °C lahko povzročijo eksplozijo.*
- **Upoštevajte vsa navodila za polnjenje in nikoli ne polnite akumulatorske baterije ali stroja z akumulatorskim napajanjem izven temperaturnega območja, navedenega v navodilih za uporabo.** *Nepravilno polnjenje ali polnjenje izven dopustnega temperaturnega območja lahko povzroči okvaro akumulatorske baterije in poveča nevarnost požara.*

1.1.6 Servis

- **Stroj naj popravlja samo kvalificirano strokovno osebje in samo z uporabo originalnih nadomestnih delov.** *Tako zagotovite, da bo varnost stroja ostala nespremenjena.*
- **Nikoli ne vzdržujte poškodovanih polnilnih baterij.** *Vse vzdrževanje polnilnih baterij mora vedno opraviti proizvajalec ali pooblaščeni servis.*

1.2 Napotki za varnost za kosilnico

- **Kosilnice ne uporabljajte v slabih vremenskih pogojih, zlasti če obstaja nevarnost udara strele.** *S tem je zmanjšano tveganje udara strele.*
- **Temeljito preglejte območje, kjer se bo kosilnica uporabljala, zaradi divjih živali.** *Kosilnica lahko med delovanjem poškoduje divje živali.*
- **Temeljito preverite območje, v katerem boste uporabili kosilnico, in odstranite vse kamne, palice, žice, kosti in druge tujke.** *Predmeti, ki jih kosilnica izvrže, lahko povzročijo poškodbe.*
- **Pred uporabo kosilnice vedno opravite vizualno kontrolo in zagotovite, da nož in rezalna enota nista obrabljena ali poškodovana.** *Poškodovani ali obrabljeni deli povečajo nevarnost poškodb.*
- **Redno preverjajte, da košara za travo ni obrabljena ali poškodovana.** *Obrabljena ali poškodovana košara za travo lahko poveča nevarnost poškodb.*
- **Vse zaščitne naprave pustite nameščene. Zaščitne naprave morajo delovati in biti pravilno nameščene.** *Zaščitna naprava, ki je ohlapna, poškodovana ali ne deluje pravilno, lahko povzroči poškodbe.*
- **Ohranjajte prezračevalne reže brez umazanije.** *Zaradi zamašenih prezračevalnih rež in nečistoč lahko pride do pregrevanja ali nevarnosti požara.*
- **Pri delu s kosilnico vedno nosite protidrsno zaščitno obutev. S kosilnico nikoli ne delajte bosi ali v odprtih sandalih.** *S tem se zmanjša nevarnost poškodb stopal zaradi stika s premikajočim se nožem.*
- **Pri delu s kosilnico vedno nosite dolge hlače.** *Nezaščitena koža povečuje nevarnost poškodb zaradi izvrženih predmetov.*
- **Kosilnice ne uporabljajte v mokri travi. Nikoli ne tecite, temveč hodite.** *S tem se zmanjša nevarnost zdrsa ali padca, kar lahko privede do poškodb.*
- **Kosilnice ne uporabljajte na strmih pobočjih.** *S tem se zmanjša nevarnost izgube nadzora, zdrsa ali padca, kar lahko privede do poškodb.*
- **Pri delih na pobočjih vedno pazite na stabilno stojišče; vedno delajte prečno na pobočje, nikoli navzgor ali navzdol, pri vsaki spremembi smeri pa bodite nadvse previdni.** *S tem se zmanjša nevarnost izgube nadzora, zdrsa ali padca, kar lahko privede do poškodb.*
- **Bodite posebej pozorni pri premikanju kosilnice vzvratno ali pri vlečenju proti sebi. Vedno bodite pozorni na svojo okolico.** *S tem se zmanjša nevarnost, da se med obratovanjem spotaknete.*
- **Ne dotikajte se nožev in drugih nevarnih premikajočih se delov, ko so še v gibanju.** *To zmanjšuje nevarnost poškodb zaradi premikajočih se delov.*
- **Prepričajte se, da so pri odstranjevanju zagozdenega materiala ali čiščenju kosilnice vsa stikala izklopljena in je akumulatorska baterija odstranjena.** *Nepričakovano delovanje kosilnice lahko povzroči hude telesne poškodbe.*
- Pred skladiščenjem naj se naprava vedno ohladi.

- Pred skladiščenjem izpraznite košaro za travo.
- Pri nastavitvi naprave pazite na to, da si ne priščipnete prstov med premikajočimi se noži in trdnimi deli stroja.

1.3 Obremenitve zaradi vibracij

- **Nevarnost zaradi vibriranja**
  Dejanska vrednost izpustov vibracij med uporabo naprave lahko odstopa od vrednosti, ki jo navaja proizvajalec. Upoštevajte naslednje vplivne dejavnike pred uporabo oz. med njo:
  - Ali je naprava uporabljana skladno z namensko uporabo?
  - Ali je material izrezan ali obdelan na pravi način?
  - Ali je naprava v stanju, ustreznem za uporabo?
  - Ali je rezalno orodje pravilno naostreno oz. ali je vgrajeno pravilno rezalno orodje?
  - Ali so ročaji in po potrebi izbirni vibracijski ročaji montirani in ali so trdno povezani z napravo?
- Napravo uporabljajte samo s številom vrtljajev motorja, ki je potrebno za posamezno delo. Izogibajte se maksimalnemu številu vrtljajev motorja, da se zmanjšajo hrup in vibracije.
- Nepravilna uporaba in vzdrževanje lahko povečata hrup in vibriranje naprave. To škoduje zdravju. V tem primeru takoj izklopite napravo in poskrbite, da jo popravi pooblaščena servisna delavnica.
- Stopnja obremenitve zaradi vibracij je odvisna od opravljanega dela oz. uporabe naprave. Ocenite jo in vključite ustrezne delovne premore. S tem se bistveno zmanjša obremenitev zaradi vibracij skozi celoten čas dela.
- Daljša uporaba naprave uporabnika izpostavlja vibracijam in lahko povzroči težave z obtokom (»bele prste«). Da bi zmanjšali to tveganje, nosite rokavice in skrbite, da so roke tople. Če zaznate simptome »belih prstov«, takoj poiščite zdravniško pomoč. Med temi simptomi so: otrplost, ščemenje, srbenje, bolečina, popuščanje moči, sprememba barve ali stanja kože. Običajno se ti simptomi pokažejo na prstih ali rokah ali pri utripu. Pri nižjih temperaturah se nevarnost poveča.
- Med delovnim dnem naredite daljše premore, da si lahko opomorete od hrupa in vibracij. Delo načrtujte tako, da je uporaba naprav, ki povzročajo močne vibracije, razporejena na več dni.
- Če med uporabo naprave na rokah zaznate nelagodje ali razbarvanje kože, takoj prekinite delo. Vključite ustrezne delovne premore. Brez ustreznih odmorov lahko pride do sindroma vibracij v roki in dlani.
- Zmanjšajte tveganje izpostavljenosti vibracijam. Vzdržujte napravo v skladu z napotki v navodilih za uporabo.
- Če napravo pogosto uporabljate, se obrnite na svojega trgovca, da si priskrbite protivibracijsko opremo (npr. ročaje).
- Z napravo ne delajte pri temperaturah, nižjih od 10 °C. V delovnem načrtu opredelite, kako je mogoče omejiti obremenitev zaradi vibracij.

1.4 Obremenitev zaradi hrupa

Določeni ravni hrupa zaradi te naprave se ni mogoče izogniti. Dela, pri katerih nastaja veliko hrupa, načrtujte za ure, ko je to dopustno in predvideno. Po potrebi ustavite dela ob času mirovanja in omejite delovni čas na najnujnejše. Za osebno zaščito nosite primerno zaščito za sluh; tudi druge osebe v bližini morajo nositi primerno zaščito za sluh.

1.5 Varnostni napotki za akumulatorsko baterijo in polnilnik

- Akumulatorsko baterijo pred polnjenjem odstranite iz naprave.
- Akumulatorsko baterijo baterije v napravo vstavite s pravilno polarnostjo.
- Če napravo skladiščite za daljši čas, akumulatorsko baterijo odstranite iz naprave.
- Priključnih sponk naprave ali akumulatorske baterije ne smete kratkostično vezati.

Navodila za uporabo

Upoštevajte varnostne napotke za akumulatorsko baterijo in polnilnik v ločenih navodilih za uporabo.

- Akumulatorske baterije: Št. dok. 443771, 441630, 443549
- Polnilniki: Št. dok. 441633, 443551

2 K TEM NAVODILOM ZA UPORABO

- Nemška različica je izvirnik navodil za uporabo. Različice v vseh drugih jezikih so prevodi originalnih navodil za uporabo.

- Navodila za uporabo vedno hranite tako, da jih lahko uporabite, kadar boste potrebovali informacije o napravi.
- Napravo izročite drugim osebam samo skupaj s temi navodili za uporabo.
- Preberite in upoštevajte varnostne napotke in opozorila v teh navodilih za uporabo.

2.1 Simboli na naslovnici

Simbol	Pomen
	Pred zagonom obvezno pozorno preberite ta navodila za uporabo. To je pogoj za varno delo in nemoteno delovanje.
	Navodila za uporabo
	Z litij-ionskimi polnilnimi baterijami delajte previdno! Upoštevajte zlasti navodila za prevoz, skladiščenje in odstranjevanje v teh navodilih za uporabo!
	Ta izdelek je skladen z veljavnimi evropskimi Direktivami in postopek ocenjevanja skladnosti je bil za te Direktive opravljen.

2.2 Razlaga oznak in opozorilnih besed

⚠ NEVARNOST! Označuje neposredno nevarno situacijo, ki bo ob neupoštevanju opozorila povzročila smrt ali hude telesne poškodbe.

⚠ OPOZORILO! Označuje možno nevarno situacijo, ki lahko ob neupoštevanju opozorila povzroči smrt ali hude telesne poškodbe.

⚠ PREVIDNO! Označuje možno nevarno situacijo, ki lahko ob neupoštevanju opozorila povzroči manjše ali zmerne telesne poškodbe.

POZOR! Označuje situacijo, ki lahko ob neupoštevanju opozorila povzroči materialno škodo.

NAPOTEK Posebni napotki za boljše razumevanje in ravnanje

3 OPIS IZDELKA

Navodila za uporabo opisujejo različne modele ročne akumulatorske kosilnice znamk AL-KO in solo by AL-KO z različno opremo ter akumulatorske kosilnice za mulčenje solo by AL-KO. Svoj model prepoznate s pomočjo slike izdelka in opisa različnih možnosti.

Tehnični podatki

Oprema posameznega modela je prikazana v tehničnih podatkih navodil za montažo. Dodatne napotke ob tehničnih podatkih lahko najdete v teh navodilih za uporabo (glejte *Poglavje 13 "Tehnični podatki", stran 167*).

Akumulatorske baterije in polnilniki

Uporabljate lahko vse akumulatorske baterije (Bxxx Li) in polnilnike (Cxxx Li) sistema AL-KO 36V.

POZOR! Nevarnost poškodb naprave in akumulatorske baterije. Če se naprava uporablja z neustreznimi akumulatorskimi baterijami, lahko pride do poškodb naprave in akumulatorskih baterij.

- Napravo uporabljajte samo s predpisanimi akumulatorskimi baterijami.

NAPOTEK V navodilih za uporabo akumulatorskih baterij in polnilnikov sistema AL-KO 36V lahko najdete več informacij:

- Akumulatorske baterije: Št. dok. 443771, 441630, 443549
- Polnilniki: Št. dok. 441633, 443551

3.1 Namenska uporaba

Naprava je namenjena košenju trate za domačo rabo in se lahko uporablja samo za suho travo.

Drugačna uporaba oziroma uporaba izven tukaj opisane velja za neustrezno. Z napravo delajte samo, ko je popolnoma montirana.

Ta naprava je predvidena izključno za domačo rabo. Vsaka druga uporaba, kot tudi nepooblaščene spremembe in dodatki, je uporaba v nasprotju z namembnostjo, ki bo razveljavila garancijo in povzročila izgubo skladnosti ter zavrnitev vsakršne odgovornosti za škodo, ki jo utrpi uporabnik ali druga oseba, s strani proizvajalca.

3.2 Možna predvidljiva napačna raba

Naprava ni zasnovana za komercialno uporabo v javnih parkih in športnih objektih ter za uporabo v kmetijstvu in gozdarstvu.

- Naprave ne uporabljajte v dežju ali na vlažni travi.
- Na površini, ki se kosi, ne sme biti tujih predmetov, npr. kamnov, kosov lesa, steklenic.
- Obstoječih varnostnih naprav ne smete demontirati ali premostiti, npr. s privezovanjem varnostnega loka na držalo.

3.3 Preostala tveganja

Tudi pri strokovni uporabi naprave vedno ostanejo določena preostala tveganja, ki jih ni mogoče izključiti. Iz vrste in zgradbe naprave je mogoče izpeljati naslednje možne nevarnosti skladno z vsako posamezno uporabo:

- Odmetavanje odrezkov, zemlje in malih kamnov.
- Če ne nosite zaščite za dihala, lahko vdihnete obrezani material.
- Ureznine pri prijemanju vrtečega se rezalnega noža.

3.4 Varnostne naprave in zaščita

⚠ OPOZORILO! Nevarnost telesnih poškodb. Okvarjene in izklopljene varnostne in zaščitne naprave lahko povzročijo hude telesne poškodbe.

- Okvarjene varnostne in zaščitne naprave oddajte v popravilo.
- Varnostnih naprav in zaščite nikoli ne izklapljajte.

Varnostni ključ

Za preprečevanje nenadzorovanega vklopa je naprava opremljena z varnostnim ključem. Pred vzdrževalnimi deli izklopite napravo in vedno izvlecite varnostni ključ.

Varnostni ročaj/varnostni lok

Naprava je opremljena z varnostnim ročajem/varnostnim lokom. V trenutku nevarnosti preprosto spustite varnostni ročaj/varnostni lok. Motor in kosilna naprava se zaustavita.

Tipka za zagon

Da bi lahko s pomočjo varnostnega ročaja/varnostnega loka vklopili motor, je treba pred tem pritisniti tipko za zagon.

Zaščitni pokrov

Zaščitni pokrov varuje npr. pred delci rezanega materiala in kamni, ki jih kosilnica lahko odvrže.

3.5 Simboli na napravi

3.5.1 Varnostne oznake*

** odvisno od modela*

Simbol	Pomen
	Posebna previdnost pri rokovanju!
	Pred zagonom preberite navodila za uporabo!
	Nevarnost poškodb! Z rokami in nogami ne segajte v bližino kosilne naprave!
	Nevarnost zaradi odmetavanja predmetov!
	Osebe naj se ne zadržujejo v nevarnem območju!
	Rezalni nož po izklopu motorja še nekaj sekund deluje. Rezalnega noža se lahko dotaknete šele, ko so vsi premikajoči se deli naprave povsem zaustavljeni in je varnostni ključ izvlečen.
	Naprave ne uporabljajte v dežju in je ne skladiščite na prostem!
	V primeru neuporabe, pri vzdrževalnih delih in popravilih: Izklopite stikalo naprave in odstranite akumulatorsko baterijo iz naprave!
	Pred vzdrževalnimi deli odstranite napravo za deaktiviranje, kot je varnostni ključ!

Simbol	Pomen
	Se ne uporablja; uporablja se samo pri električnih kosilnicah. Pred vzdrževalnimi deli in popravili izklopite napravo in izvlecite omrežni vtič iz električnega omrežja!
	Se ne uporablja; uporablja se samo pri električnih kosilnicah. Nevarnost električnega udara v primeru poškodovanega napajalnega kabla!
	Se ne uporablja; uporablja se samo pri električnih kosilnicah. Držite napajalni kabel stran od rezil in ne vozite čezenj!
	Se ne uporablja; uporablja se samo pri bencinskih kosilnicah. Pred vsemi vzdrževalnimi deli in čiščenjem izvlecite konektor vžigalne svečke!

3.5.2 Oznake za upravljanje

Simbol	Pomen
	Postopek zagona motorja (glejte *Poglavje 6.6 "Zagon in zaustavitev kosilne naprave (17)", stran 160*)
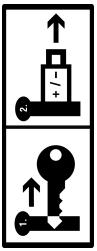	Če naprave ne uporabljate: Izvlecite varnostni ključ in odstranite akumulatorsko baterijo iz naprave.

3.6 Pregledi izdelkov

3.6.1 Pregled izdelka za kosilnico (01) – AL-KO

Št.	Sestavni del
1*	Pametna tipka*
2	Pokrov predala za akumulatorsko baterijo
3	Stikalo s ključem z varnostnim ključem
4	Predal za akumulatorsko baterijo 1 in 2
Preklopni upravljalni ročaj, ki ga sestavljata:	
5	■ Zgornji opornik
6	■ Spodnji opornik
7	■ Krilate matice (2x)
8*	Upravljalna plošča »maxRun & smartdrive«*
9*	Preklopna ročica za kolesni pogon*
10	Varnostni lok
11	Tipka za zagon
12	Indikator napolnjenosti
13	Košara za travo
14	Ročaj košare za travo
15	Centralna nastavitev višine reza
16*	Loputa stranskega izmetalnika*
17*	Sprednji nosilni ročaj*
18	Akumulatorska baterija (1x ali 2x)*
19	Polnilnik

** odvisno od modela, glejte tehnične podatke.*

3.6.2 Pregled izdelka za kosilnico (02) – solo by AL-KO

Št.	Sestavni del
1*	Pametna tipka*
2	Pokrov predala za akumulatorsko baterijo
3	Stikalo s ključem z varnostnim ključem
4	Predal za akumulatorsko baterijo 1 in 2
Višinsko nastavljiv in preklopni upravljalni ročaj, ki ga sestavljata:	
5	■ Zgornji opornik
6	■ Spodnji opornik**
7*	■ Vrtljivi zglob za hitro nastavitev*
8*	Upravljalna plošča »maxRun & smartdrive«*
9*	Preklopna ročica za kolesni pogon*
10	Varnostni lok

Št.	Sestavni del
11	Tipka za zagon
12	Indikator napolnjenosti
13	Košara za travo
14	Ročaj košare za travo
15	Centralna nastavitev višine reza
16*	Loputa stranskega izmetalnika*
17*	Sprednji nosilni ročaj*

** odvisno od modela, glejte tehnične podatke.*

*** Odvisno od modela v izvedbi z jekleno cevjo ali aluminijasti izvedbi.*

3.6.3 Pregled izdelka za kosilnico za mulčenje 4736 Li VS (03) – solo by AL-KO

Št.	Sestavni del
1	Upravljalna plošča »maxRun & smart-drive«
2	Prijemalna površina na upravljalnem ročaju
3	Preklopna ročica za kolesni pogon (za upravljalnim ročajem)
4	Varnostni lok (pred upravljalnim ročajem)
5	Tipka za zagon
6	Loputa stranskega izmetalnika
7	Vstavek za stransko izmetavanje
8	Zgornji opornik
9	Krilate matice
10	Spodnji opornik
11	Nastavitev višine reza za zadnja kolesa
12	Nastavitev višine reza za sprednja kolesa
13	Pokrov predala za akumulatorsko baterijo
14	Predal za akumulatorsko baterijo 1 in 2
15	Stikalo s ključem z varnostnim ključem

3.7 Obseg dobave

V obseg dobave so vključene tukaj navedene postavke. Preverite, ali so vsebovane vse postavke.

3.7.1 Obseg dobave [kosilnica]

Št.	Sestavni del
1	Kosilnica
2	Košara za travo (ni montirana/delno montirana)*
3	Upravljalni ročaj (ni montiran/delno montiran)*
4	Vstavek za stransko izmetavanje*
5	Klin za mulčenje*
6	Vrečka z vijaki
7	Akumulatorska baterija* (1x ali 2x)*
8	Polnilnik*

** Odvisno od modela, glejte navodila za montažo.*

3.7.2 Obseg dobave [kosilnice za mulčenje]

Št.	Sestavni del
1	Kosilnica za mulčenje
2	Upravljalni ročaj (delno montiran)
3	Vstavek za stransko izmetavanje
4	Vrečka z vijaki

3.8 Aplikacija »AL-KO inTOUCH Smart Garden«

** odvisno od modela, glejte tehnične podatke.*

Kosilnica je opremljena z brezžičnim modulom WLAN. Ta omogoča udobno upravljanje, nastavitve in nadzor prek aplikacije na mobilni napravi (pametni telefon, tablični računalnik).

NAPOTEK Mobilna naprava potrebuje za uporabo aplikacije internetno povezavo.

Aplikacija »AL-KO inTOUCH Smart Garden« je za naprave Android na voljo v Google Play Store in za naprave iOS v Apple App Store:

GET IT ON Google Play Available on the App Store

Po namestitvi aplikacije se je treba najprej prijaviti ali registrirati. Nato sledite navodilom po korakih.

Aplikacija nudi raznolike funkcije, kot so registracija izdelka, nasveti za vrtnarjenje, svetovalec za rastline ali potisna sporočila v primeru napake.

Več informacij o aplikaciji »AL-KO inTOUCH Smart Garden« najdete na:
https://alko-garden.com/smart-connect/

3.9 Pametna tipka (04)*

** odvisno od modela, glejte tehnične podatke.*

S pametno tipko priklopite svojo kosilnico v pametni oblak AL-KO Smart Cloud in številne možnosti pametnega vrtnarjenja Smart Gardening:
https://alko-garden.de/smart-gardening-mit-alko/

NAPOTEK Napotek za brezžično omrežje WLAN.

- Če želite uporabljati AL-KO Smart Gardening, mora biti kosilnica v dosegu vašega brezžičnega omrežja.
- Pripravite ime in geslo za svoje brezžično omrežje WLAN.

3.9.1 Prikaz stanja napolnjenosti*

** odvisno od modela, glejte tehnične podatke.*

Pametna tipka omogoča sporočanje stanja napolnjenosti na veliki razdalji.

Pametna tipka	Pomen
Sveti zeleno.	Akumulatorski bateriji sta polni.
Sveti rdeče.	Akumulatorski bateriji sta prazni.

3.9.2 Povezovanje kosilnice z oblakom AL-KO Smart Cloud

NAPOTEK Napotek za informacijsko varnost. Iz oblaka AL-KO Smart Cloud kosilnica samodejno pridobi najnovejše posodobitve programske opreme, da se odpravijo varnostne pomanjkljivosti. Za to je potreben dostop do interneta prek brezžičnega omrežja.

- Povezavo kosilnice z internetom vzpostavite samo prek zavarovanega brezžičnega omrežja.
- Določite varno geslo za brezžično omrežje.

1. Pripravite pametni telefon:
   - Namestite aplikacijo »AL-KO inTOUCH Smart Garden« (glejte *Poglavje 3.8 "Aplikacija »AL-KO inTOUCH Smart Garden«", stran 155*).
   - Zaženite aplikacijo.
2. Zaženite pomočnika za nastavitev: Za približno 3 s pritisnite pametno tipko.
3. V pomočniku za nastavitev:
   - Vzpostavite povezavo med pametnim telefonom in brezžičnim omrežjem kosilnice.
   - Spremenite ime kosilnice (izbirno).
   - Vnesite ime in geslo za svoje brezžično omrežje WLAN. Kosilnica vzpostavi povezavo s pametnim oblakom AL-KO Smart Cloud.

Pametna tipka pri nastavljanju

Št.	Pametna tipka	Pomen
Povezava z aplikacijo:		
a.	Utripa modro.	Pomočnik za nastavitev je zagnan, čaka na povezavo.
b.	Neprekinjeno sveti modro.	Pomočnik za nastavitev je povezan z aplikacijo.
Povezava v AL-KO Smart Cloud prek brezžičnega omrežja uporabnika:		
c.	Sveti modro, vrti se v smeri urnega kazalca.	Poskus vzpostavitve povezave
d.	Utripa modro.	Povezava je vzpostavljena.
e.	Menjava med zeleno in modro.	Povezava z oblakom AL-KO Smart Cloud je vzpostavljena.
f.	Menjava med rdečo in modro.	Povezava ni vzpostavljena. Ime in geslo vašega brezžičnega omrežja nista pravilno vnesena.

Pametna tipka pri delovanju

Pametna tipka	Pomen
Sveti modro (bledo).	Povezava z oblakom AL-KO Smart Cloud je vzpostavljena. Sprejem brezžičnega signala je ustrezen.

Pametna tipka	Pomen
Sveti modro, vrteče se.	Povezava z oblakom AL-KO Smart Cloud je prekinjena. Sprejem brezžičnega signala je prekinjen.

3.9.3 Sprožanje dejanj v sistemu pametnega doma/vrta »Smart Home«/»Smart Garden« (IFTTT)

S pametno tipko lahko sprožite do 3 dejanja IFTTT (IFTTT: If This Then That) (če to potem tisto). Na https://ifttt.com/ morate vnaprej določiti ta dejanja (npr. upravljanje naprav v sistemu »Smart Home« ali »Smart Garden«, vklop zalivanja, odpiranje garažnih vrat). Dejanja IFTTT so v skladu z naročniškim modelom ponudnika lahko brezplačna ali plačljiva.

NAPOTEK Podrobne informacije o IFTTT so na voljo na:
https://alko-garden.de/ifttt-de/

1. Zaporedoma hitro 1-krat, 2-krat ali 3-krat pritisnite pametno tipko, da sprožite dejanje IFTTT 1, 2 ali 3.

Pametna tipka	Pomen
Izmenjaje utripa zeleno in modro.	Dejanje IFTTT se sproži.
Izmenjaje utripa rdeče in modro	Dejanja IFTTT ni mogoče sprožiti.

Zaradi dostopa do interneta ter funkcij za »Smart Home« in »Smart Garden« je potrebno varno skladiščenje naprave (glejte *Poglavje 11.1 "Skladiščenje akumulatorske kosilnice", stran 166*).

3.9.4 Aktiviranje* kosilnice

** odvisno od modela, glejte tehnične podatke.*

Če naprave 10 minut ne uporabljate, kosilnica preklopi v varčni način. Upravljalna plošča se izklopi.

Za aktiviranje kosilnice: glejte *Poglavje 5.2 "Vklop in izklop upravljalne plošče (04, 05)*", stran 158*.

3.9.5 Ponastavite ime in geslo za brezžično omrežje*

** odvisno od modela, glejte tehnične podatke.*

1. Za približno 10 s pritisnite pametno tipko:

Pametna tipka	Pomen
Sveti modro. Nato se izklopi v nasprotni smeri urnega kazalca.	Postopek ponastavitve
Utripa modro.	Postopek ponastavitve je zaključen.

3.10 Upravljalna plošča »maxRun & smartdrive« (05)*

** odvisno od modela, glejte tehnične podatke.*

Tipke

Št.	Pomen
1	Tipka za vklop/izklop upravljalne plošče
2	Tipka za varčni način
3	Tipka minus: Zmanjšajte hitrost kolesnega pogona.
4	Tipka plus: Povečajte hitrost kolesnega pogona.

Prikazi

Št.	Pomen
5	Prikaz povezave z brezžičnim omrežjem**
6	Prikaz stanja napolnjenosti akumulatorske baterije 1
7	Prikaz stanja napolnjenosti akumulatorske baterije 2
8	Prikaz napak
9	Nastavljena hitrost kolesnega pogona (7 stopenj)

*** Deluje samo pri modelih s pametno tipko*

4 MONTAŽA

Montaža: Glejte navodila za montažo.

OPOZORILO! Nevarnost zaradi nepopolne montaže! Uporaba nepopolno montirane naprave lahko povzroči hude telesne poškodbe.

- Napravo uporabljajte samo, ko je popolnoma montirana!
- Šele ko je naprava popolnoma montirana, vstavite akumulatorski bateriji!

5 ZAGON

5.1 Polnjenje akumulatorskih baterij

Akumulatorski bateriji sta delno napolnjeni. Akumulatorski bateriji pred prvo uporabo do konca napolnite. Akumulatorski bateriji lahko polnite v poljubnem stanju napolnjenosti. Prekinitev polnjenja ne škoduje akumulatorskim baterijam.

NAPOTEK Za podrobne informacije upoštevajte ločena navodila za uporabo akumulatorskih baterij in polnilnika.

5.2 Vklop in izklop upravljalne plošče (04, 05)*

** odvisno od modela, glejte tehnične podatke.*

Pogoj: Najmanj 1 akumulatorska baterija je vstavljena.

NAPOTEK Za zagotovitev električnega napajanja upravljalni plošči in kolesnemu pogonu varnostnega ključa ni treba obrniti v položaj vklopa (pol. I).

Za vklop upravljalne plošče so na voljo naslednje možnosti:

- Na kratko pritisnite pametno tipko (04/1).
- Pritisnite tipko za vklop/izklop (05/1) na upravljalni plošči.
- Upravljalna plošča se ob zagonu motorja kosilne naprave samodejno vklopi (glejte *Poglavje 6.6 "Zagon in zaustavitev kosilne naprave (17)", stran 160*).

5.3 Vstavljanje in odstranjevanje akumulatorskih baterij (06)

Kosilnico lahko izbirno uporabljate z eno ali z dvema akumulatorskima baterijama. Pri dveh akumulatorskih baterijah se bistveno podaljša čas delovanja, s tem pa poveča površina, ki jo je mogoče pokositi.

Vstavite lahko akumulatorski bateriji z različnim stanjem napolnjenosti. Najprej se prazni akumulatorska baterija, ki je bila bolj polna, dokler ni njeno stanje enako stanju napolnjenosti druge. Nato se sočasno enako praznita obe akumulatorski bateriji.

POZOR! Nevarnost poškodb akumulatorskih baterij. Če ostaneta akumulatorski bateriji po uporabi v napravi, se lahko poškodujeta.

- Takoj po uporabi izvlecite akumulatorski bateriji iz naprave in ju shranite na mestu, ki je zaščiteno pred zmrzovanjem.
- Akumulatorski bateriji vstavite v napravo šele tik pred začetkom dela.

Vstavljanje akumulatorske baterije

1. Odprite (06/a) pokrov predala za akumulatorsko baterijo (06/1).
2. Z zgornje strani potisnite (06/b) akumulatorsko baterijo v predal za akumulatorsko baterijo (06/2), da se zaskoči.
   Napotek: *Prikaz stanja napolnjenosti akumulatorske baterije mora biti zgoraj.*
3. Zaprite pokrov predala za akumulatorsko baterijo.

Odstranjevanje akumulatorske baterije

1. Pritisnite in držite tipko za sprostitev na akumulatorski bateriji.
2. Izvlecite akumulatorsko baterijo.

5.4 Vklop in izklop električnega napajanja kosilne naprave (07)

S stikalom s ključem vklopite in izklopite električno napajanje motorja kosilne naprave. Stikalo s ključem se upravlja z varnostnim ključem.

OPOZORILO! Nevarnost telesnih poškodb. Nenameren vklop lahko povzroči hude telesne poškodbe.

- Pred vsakim premorom med delom in pred vzdrževalnimi deli: Za izklop napajanja obrnite varnostni ključ v položaj za izklop (Off) in ga nato izvlecite.

Vklop napajanja

1. Odprite pokrov predala za akumulatorsko baterijo.
2. Vstavite (07/a) varnostni ključ (07/1) v stikalo s ključem.
3. Stikalo s ključem obrnite (07/b) v položaj vklopa (pol. I). S tem se motorju kosilne naprave zagotovi obratovalna napetost, vendar naprava še ne začne delovati.
4. Zaprite pokrov predala za akumulatorsko baterijo.
5. Vklapljanje kosilne naprave: glejte *Poglavje 6.6 "Zagon in zaustavitev kosilne naprave (17)", stran 160*.

Izklop napajanja

1. Varnostni ključ obrnite (07/c) v položaj izklopa (pol. 0) in izvlecite (07/d).
2. Takoj po uporabi izvlecite akumulatorski bateriji iz naprave, ju napolnite in shranite na mestu, ki je zaščiteno pred zmrzovanjem. Znova vstavite akumulatorski bateriji v napravo šele tik pred naslednjo uporabo.

6 UPRAVLJANJE

⚠ OPOZORILO! Nevarnost poškodb. Okvarjene in izklopljene varnostne in zaščitne naprave lahko povzročijo hude telesne poškodbe.

- Pred vklopom preverite, da so vse varnostne in zaščitne naprave montirane in delujoče!

⚠ OPOZORILO! Nevarnost poškodb v primeru neobičajnih stanj delovanja. Takoj zaustavite kosilnico. Izvlecite varnostni ključ in odstranite akumulatorski bateriji. Nato preverite, ali so vsi premični deli popolnoma mirujoči:

- Po trku s tujkom: Preverite, ali je kosilnica poškodovana, in jo popravite. Šele nato ponovno vklopite kosilnico in jo zaženite.
- Če se kosilnica nenavadno trese: Takoj preverite, ali je poškodovana. Zamenjajte ali popravite poškodovane dele. Poiščite ohlapne dele in jih ponovno pritrdite.

POZOR! Nevarnost poškodb naprave. Če je rezalni nož blokiran, je lahko motor preobremenjen.

- Po vsaki uporabi očistite kosilno napravo.
- Nastavite višjo višino reza.
- Višjo travo in gosto rastje režite postopoma.

6.1 Nastavitev višine reza (08, 09)

⚠ PREVIDNO! Nevarnost ureznin. Pri seganju v delujočo kosilno napravo obstaja nevarnost ureznin.

- Višino reza nastavljajte samo pri izklopljenem motorju in mirujoči kosilni napravi.

6.1.1 Nastavitev višine reza [kosilnica] (08)

1. Ročico za nastavitev (08/1) za sprostitev rahlo potisnite navzven (08/a) in držite.
   - Pri nižji travi: Ročico za nastavitev potisnite v smeri sprednjega kolesa (08/b).
   - Pri visoki travi: Ročico za nastavitev potisnite v smeri zadnjega kolesa (08/b).
   - Želeno višino reza razberite na lestvici.
2. Spustite ročico za nastavitev, da se zaskoči v želeni stopnji.

6.1.2 Nastavitev višine reza [kosilnica za mulčenje] (09)

Kosilnica za mulčenje ima dve ročici za nastavitev višine reza. Ročica za nastavitev (09/1) nastavlja višino zadnjih koles. Ročica za nastavitev (09/2) nastavlja višino sprednjih koles.

1. Ročico za nastavitev za sprostitev rahlo potisnite navznoter (09/a) in držite.
   - Pri nižji travi: Ročico za nastavitev potisnite v smeri sprednjega kolesa (09/b).
   - Pri visoki travi: Ročico za nastavitev potisnite v smeri zadnjega kolesa (09/b). ***Napotek:*** *Ohišje kosilnice za mulčenje podprite in dvignite navzgor za zadnji ali sprednji nosilni ročaj.*
   - Želeno višino reza razberite na lestvici.
2. Spustite ročico za nastavitev, da se zaskoči v želeni stopnji.

6.2 Košnja s košaro za travo (10, 11)*

** odvisno od modela, glejte tehnične podatke.*

Naprava lahko deluje s košaro za travo ali brez nje.

Vpenjanje košare za travo (10)

1. Prepričajte se, da je naprava izklopljena in kosilna naprava ustavljena.
2. Dvignite (10/a) zaščitni pokrov (10/1).
3. Vpnite košaro za travo (10/2) v držalo (10/b).
4. Spustite zaščitni pokrov.

Preverjanje ravni napolnjenosti (10, 11)

Indikator napolnjenosti (10/3, 11/1) se zaradi toka zraka pri košnji potisne navzgor (11/a). Če je košara za travo (11/2) polna, leži indikator napolnjenosti na košari (11/b). Košaro za travo je treba izprazniti.

Izpenjanje in praznjenje košare za travo (10)

⚠ PREVIDNO! Nevarnost ureznin. Pri seganju v delujočo kosilno napravo obstaja nevarnost ureznin.

- Košaro za travo snemite samo, ko kosilna naprava miruje.

NAPOTEK Pri praznjenju košare za travo očistite tudi izpihovalne odprtine indikatorja napolnjenosti, da bo slednji še naprej nemoteno deloval.

1. Prepričajte se, da je naprava izklopljena in kosilna naprava ustavljena.
2. Privzdignite zaščitni pokrov (10/1).
3. Dvignite košaro za travo (10/2) iz držala in snemite proti nazaj.
4. Izpraznite košaro za travo.
5. Očistite izpihovalne odprtine (10/3) indikatorja napolnjenosti.
6. Vpnite košaro za travo (glejte zgoraj).

6.3 Mulčenje s klinom za mulčenje (12, 13)*

** odvisno od modela, glejte tehnične podatke.*

Pri mulčenju se rezani material ne zbira, temveč ostaja na travi. Mulč varuje tla pred izsušitvijo in jih oskrbuje s hranilnimi snovmi. Najboljši rezultati se dosežejo z rednim prirezovanjem za pribl. 2 cm. Samo mlada trava z vlažnimi listi hitro razpade.

- Višina trave pred mulčenjem: maks. 8 cm
- Višina trave po mulčenju: min. 4 cm

NAPOTEK Hitrost hoje prilagodite mulčenju, ne hodite prehitro.

Vstavljanje klina za mulčenje (12)

PREVIDNO! Nevarnost ureznin. Pri seganju v delujočo kosilno napravo obstaja nevarnost ureznin.

- Preden nameščate oz. odstranjujete klin za mulčenje, izklopite napravo in izvlecite varnostni vtični ključ.

POZOR! Nevarnost poškodb naprave. Če se zapora ne zaskoči, se klin za mulčenje in kosilna naprava lahko zaustavita.

- Poskrbite, da se zapora zaskoči.

1. Izklop naprave: Varnostni ključ obrnite v položaj izklopa (pol. 0) in izvlecite.
2. Izpnite košaro za travo.
3. Dvignite (12/a) zaščitni pokrov (12/1).
4. Potisnite (12/b) klin za mulčenje (12/2) v izmetalni jašek (12/3), da se zaskoči.

Odstranjevanje klina za mulčenje (13)

1. Izklop naprave: Varnostni ključ obrnite v položaj izklopa (pol. 0) in izvlecite.
2. Privzdignite zaščitni pokrov.
3. Sprostite (13/a) zaporo (13/1) na klinu za mulčenje, tako da trdno primete ročaj (13/2).
4. Izvlecite (13/b) klin za mulčenje (13/3).

6.4 Košnja s stranskim izmetavanjem (14–15)*

** odvisno od modela, glejte tehnične podatke.*

PREVIDNO! Nevarnost ureznin. Pri seganju v delujočo kosilno napravo obstaja nevarnost ureznin.

- Vstavek za stransko izmetavanje vstavite oz. odstranite samo, ko motor in kosilna naprava mirujeta.

Vstavljanje vstavka za stransko izmetavanje

1. Izklop naprave: Varnostni ključ obrnite v položaj izklopa (pol. 0) in izvlecite.
2. Snemite košaro za travo in vstavite klin za mulčenje, glejte *Poglavje 6.3 "Mulčenje s klinom za mulčenje (12, 13)*", stran 160*.
3. Pritisnite sprostitveno ročico (14/1, 15/1) lopute stranskega izmetalnika.
4. Odprite (14/a, 15/a) loputo stranskega izmetalnika (14/2, 15/2) in jo držite.
5. Vstavite (14/b, 15/b) vstavek za stransko izmetavanje (14/3, 15/3).
6. Počasi zaprite loputo stranskega izmetalnika. Loputa stranskega izmetalnika varuje vstavek za stransko izmetavanje pred izpadanjem.

Odstranjevanje vstavka za stransko izmetavanje

1. Izklop naprave: Varnostni ključ obrnite v položaj izklopa (pol. 0) in izvlecite.
2. Odprite loputo stranskega izmetalnika in jo držite.
3. Izvlecite vstavek za stransko izmetavanje in zaprite loputo stranskega izmetalnika.
4. Odstranite klin za mulčenje in vstavite košaro za travo.

6.5 Prilagoditev upravljalnega ročaja telesni višini uporabnika (16)*

** odvisno od modela, glejte tehnične podatke.*

1. Dvignite (16/a) hitro napenjalo (16/1) na vrtljivem zglobu (16/2).
2. Obračajte upravljalni ročaj (16/3) na vrtljivem zglobu do želene višine (16/b).
3. Preklopite hitro napenjalo.

6.6 Zagon in zaustavitev kosilne naprave (17)

Kosilno napravo zaženite samo na ravni podlagi, ne v visoki travi. Podlaga mora biti brez tujkov, npr. kamnov. Naprave za zagon ne dvigajte ali prevračajte.

POZOR! Nevarnost poškodb naprave. Večkratno zaporedno kratkotrajno vklapljanje/izklapljanje poškoduje motor in kosilno napravo.

- Motor vklopite samo, ko kosilna naprava miruje.

NAPOTEK Dovoljen upravljalni položaj: Stojite za kosilnico in z obema rokama primite upravljalni ročaj.

Zagon kosilne naprave

1. Če to še ni narejeno: Vklopite električno napajanje (glejte *Poglavje 5.4 "Vklop in izklop električnega napajanja kosilne naprave (07)", stran 158*).
2. Pritisnite in držite tipko za zagon (17/1).
3. Povlecite (17/a) varnostni lok (17/2) proti upravljalnemu ročaju (17/3). Kosilna naprava se zažene.
4. Spustite tipko za zagon in pri tem še naprej držite varnostni lok.

NAPOTEK Varnostni lok se ne zaskoči. Ves čas opravljanja dela jo trdno držite ob upravljalnem ročaju.

Zaustavitev kosilne naprave

1. Izpustite varnostni lok. Samodejno se povrne v izhodiščni položaj.
2. Počakajte, da se kosilna naprava ustavi.
3. Izklopite električno napajanje (glejte *Poglavje 5.4 "Vklop in izklop električnega napajanja kosilne naprave (07)", stran 158*).

PREVIDNO! Nevarnost ureznin. Pri seganju v delujočo kosilno napravo obstaja nevarnost ureznin.

- Počakajte, da se kosilna naprava zaustavi.
- Pred vsemi vzdrževalnimi deli in nego: Izklopite napravo in počakajte, da se kosilna naprava ustavi. Izvlecite varnostni ključ in odstranite akumulatorski bateriji.

6.7 Vklop in izklop kolesnega pogona (18)*

** odvisno od modela, glejte tehnične podatke.*

Kolesni pogon lahko vklopite, da premaknete kosilnico med delovnimi območji ali na mesto shranjevanja. To ne zahteva vklopa kosilnice.

NAPOTEK Za zagotovitev električnega napajanja upravljalni plošči in kolesnemu pogonu varnostnega ključa ni treba obrniti v položaj vklopa (pol. I).

Vklop kolesnega pogona

1. Vstavite akumulatorsko baterijo.
2. Preklopno ročico za kolesni pogon (18/1) potisnite proti upravljalnemu ročaju (18/2) in jo držite (18/a). Preklopna ročica za kolesni pogon se ne zaskoči.

Izklop kolesnega pogona

1. Spustite preklopno ročico za kolesni pogon. Samodejno se povrne v izhodiščni položaj.

6.8 Kolesni pogon – spreminjanje hitrosti (19)*

** odvisno od modela, glejte tehnične podatke.*

Prek upravljalne plošče lahko stopenjsko – v 7 stopnjah – prilagodite vozno hitrost kosilnice. Kolesni pogon je treba predhodno vklopiti, glejte *Poglavje 6.7 "Vklop in izklop kolesnega pogona (18)*", stran 161*.

1. Vklopite upravljalno ploščo (glejte *Poglavje 5.2 "Vklop in izklop upravljalne plošče (04, 05)*", stran 158*).
2. Zmanjšajte hitrost: Pritisnite tipko minus (19/1).
   Ali:
3. Povečajte hitrost: Pritisnite tipko plus (19/2).

6.9 Vklop in izklop varčnega načina (19)*

** odvisno od modela, glejte tehnične podatke.*

V varčnem načinu se število vrtljajev motorja zmanjša. S tem se podaljša čas delovanja akumulatorske baterije.

1. Vklopite upravljalno ploščo (glejte *Poglavje 5.2 "Vklop in izklop upravljalne plošče (04, 05)*", stran 158*).
2. Vklopite varčni način: Pritisnite tipko za varčni način (19/3). Tipka zasveti.
3. Izklopite varčni način: Znova pritisnite tipko za varčni način. Tipka ugasne.

7 NAPOTKI ZA DELO

Upoštevajte varnostne napotke!

NAPOTEK Upoštevajte krajevne določbe o času, ko je delovanje kosilnic dovoljeno.

- Bodite pozorni na predmete v travi in jih odstranite iz delovnega območja.
- Kosite samo ob dobri vidljivosti.
- Kosite samo z ostrim rezalnim nožem.
- Napravo krmilite na upravljalnem ročaju.
- Napravo premikajte samo s hitrostjo rezanja.
- Napravo vedno premikajte prečno na pobočje. Kosilnice ne uporabljajte po pobočju navzgor ali navzdol in na pobočjih z naklonom večjim od 10°. Povečana previdnost pri spremembi smeri dela.

Zmogljivost rezanja oz. čas delovanja akumulatorskih baterij

- Zmogljivost rezanja oz. površina, ki se lahko pokosi, je odvisna od lastnosti trave. Dejavniki, kot so višina trave, gostota trave, izbrana

višina reza in vlažna trava, vplivajo na zmogljivost rezanja.

- Optimalni čas delovanja se doseže s pogostim košenjem in s tem z vzdrževanjem nizke trave.
- Pogosto vklapljanje in izklapljanje kosilnice med košnjo zmanjša zmogljivost rezanja, tako kot akumulatorske baterije, ki niso popolnoma napolnjene.
- Vklop kolesnega pogona* zmanjšuje zmogljivost rezanja ali življenjsko dobo baterije.
- Za optimiziranje zmogljivosti rezanja je priporočeno, da travo pogosto kosite, nastavite veliko višino reza in napravo vodite s hitrostjo hoje.

NAPOTEK Za podaljšanje časa delovanja, lahko kupite dodatne akumulatorske baterije.

** odvisno od modela, glejte tehnične podatke.*

Napotki za košnjo

- Višina reza naj bo enaka 3–5 cm, ne pokosite več kot polovice višine trave.
- Kosilnice ne preobremenjujte! Če se število vrtljajev motorja zaradi dolge, težke trave znatno zmanjša, povečajte višino reza in kosite večkrat.
- Veter in sonce lahko trato po košnji izsušita, zato kosite pozno popoldne.

8 VZDRŽEVANJE IN NEGA

⚠ NEVARNOST! Smrtna nevarnost zaradi nepravilnega vzdrževanja. Če se vzdrževalna dela izvajajo s strani nekvalificiranih oseb, če se uporabljajo neodobreni nadomestni deli, ali če se varnostne naprave odstranijo ali modificirajo, lahko med delovanjem pride do hudih telesnih poškodb in tudi smrti.

- Nikoli ne odstranjujte varnostnih naprav in jih nikoli ne izklapljajte.
- Uporabljajte samo dovoljene originalne nadomestne dele.
- Z rednim in pravilnim vzdrževanjem skrbite, da je naprava v delujočem in čistem stanju.

⚠ OPOZORILO! Nevarnost ureznin. Nevarnost ureznin pri prijemanju delov z ostrimi robovi in premikajočih se delov ter rezalnega orodja.

- Pred vzdrževalnimi deli, nego in čiščenjem vedno izklopite napravo. Izvlecite varnostni ključ in odstranite akumulatorske baterije!
- Pri vzdrževalnih delih, negi in popravilih vedno nosite zaščitne rokavice.

⚠ OPOZORILO! Nevarnost telesnih poškodb pri vzdrževalnih delih. Nestrokovno vzdrževanje lahko povzroči hude telesne poškodbe in poškodbe naprave.

- Popravila naprave naj izvajajo izključno strokovna podjetja.

8.1 Redna vzdrževalna dela

- Poskrbite, da so vse matice, vijaki in sorniki trdno priviti in da je naprava v varnem delovnem stanju.
- Redno preverjajte delovanje in obrabljenost košare za travo.

8.2 Čiščenje aparata in kosilne naprave

POZOR! Nevarnost zaradi vode. Voda v napravi povzroča kratek stik in okvare električnih sestavnih delov.

- Naprave ne pršite z vodo.
- Za čiščenje uporabite izključno omelce ali krtačo.

1. Zaustavite motor.
2. Izvlecite akumulatorski bateriji.
3. Izpnite košaro za travo.
4. Prekucnite napravo in očistite kosilno napravo.

8.3 Preverite nož in ga obnovite

⚠ OPOZORILO! Hude telesne poškodbe zaradi odmetavanja delov rezila. Obrabljen, razpokan ali poškodovan rezalni nož se lahko zlomi in njegovi deli lahko postanejo nevarni izstrelki.

- Redno preverjajte, da rezalni nož ni poškodovan.
- Kosilnice ne uporabljajte, če je rezalni nož obrabljen ali poškodovan.

- Tope ali poškodovane rezalne nože lahko naostrijo oz. obnovijo samo na servisnem mestu proizvajalca oz. v pooblaščeni delavnici.
- Pri vzdrževanju rezalnega noža upoštevajte, da se rezalni nož lahko premakne tudi, ko je vir napajanja izklopljen.

- Pri nastavljanju stroja bodite previdni, da si ne priščipnete prstov med premikajoče se rezalne nože in fiksne dele stroja.
- Za preprečevanje tresenja je treba rezalni nož in vijake noža vedno zamenjati skupaj.
- Nabrušene rezalne nože je treba uravnotežiti. Neuravnoteženi rezalni noži povzročajo močne vibracije in poškodbe kosilnice.

8.4 Nastavite bovdenski poteg kolesnega pogona (20)*

** odvisno od modela, glejte tehnične podatke.*

Bovdenski poteg kolesnega pogona se sčasoma raztegne. Če kolesnega pogona med delovanjem motorja ne morete več vklopiti, se je bovdenski poteg preveč podaljšal in ga je treba napeti.

⚠ PREVIDNO! Nevarnost telesnih poškodb. Deli z ostrimi robovi in premikajoči se deli naprave (npr. rezalni nož) ter nenadno približujoča se kosilnica lahko povzročijo telesne poškodbe.

- Bovdenski poteg nastavljajte samo pri izklopljenem motorju in mirujoči kosilni napravi.

1. Izklopite električno napajanje in izvlecite akumulatorski bateriji (glejte *Poglavje 5.4 "Vklop in izklop električnega napajanja kosilne naprave (07)", stran 158*).
2. Obrnite nastavitveni del (20/1) na bovdenskem potegu (20/2) v smeri puščice, tj. v nasprotni smeri urinega kazalca tako, da bo bovdenski poteg napet med preklopno ročico (20/3) za kolesni pogon in držalom (20/4).
3. Za preverjanje nastavitve bovdenskega potega: vklopite napravo, zaženite motor in poskusite vklopiti kolesni pogon.
4. Če se kolesni pogon ne vklopi: Ponovite prejšnje korake.

Če nastavitev bovdenskega potega ni uspešna: Poiščite servisno mesto proizvajalca.

8.5 Popravila

⚠ OPOZORILO! Nevarnost telesnih poškodb pri popravilih. Nestrokovna popravila lahko povzročijo hude telesne poškodbe in poškodbe naprave.

- Popravila prepustite izključno servisom proizvajalca ali pooblaščenim strokovnim podjetjem!

V naslednjih primerih poiščite servisno mesto proizvajalca:

- Motor se ne zažene več.
- Naprava je naletela na oviro.
- Rezila in/ali gred motorja so upognjeni.
- Naprava vibrira in ne teče mirno.
- Akumulatorski bateriji sta iztekli ali poškodovani.

8.6 Vmesnik USB (21)*

** odvisno od modela, glejte tehnične podatke.*

Vmesnik USB (21/1) je na voljo pri vseh kosilnicah, opisanih v teh navodilih za uporabo, toda za posodobitve programske opreme ga je mogoče uporabljati le pri pametnih kosilnicah. Ni primeren za polnjenje akumulatorskih baterij.

POZOR! Nevarnost poškodb naprave. Akumulatorske baterije mobilnih naprav (npr. pametnih telefonov) se poškodujejo, če jih priklopite v vmesnik USB.

- Ne priklapljajte mobilnih naprav z akumulatorsko baterijo na ta vmesnik.

9 POMOČ PRI MOTNJAH

⚠ PREVIDNO! Nevarnost telesnih poškodb. Predmeti z ostrimi robovi in premikajoči se predmeti lahko povzročijo telesne poškodbe.

- Pri vzdrževalnih delih, negi in popravilih vedno nosite zaščitne rokavice!

NAPOTEK Pri motnjah, ki niso navedene v tej tabeli ali ki jih ne morete sami odpraviti, se obrnite na našo servisno službo.

Motnja	Vzrok	Odpravljanje
Motor ne deluje.	Napajanje je izklopljeno prek stikala s ključem.	Prek stikala s ključem vklopite napajanje.
	Akumulatorska baterija ni vstavljena ali ni pravilno nameščena.	Pravilno vstavite akumulatorsko baterijo.

Motnja	Vzrok	Odpravljanje
	Akumulatorska baterija je prazna.	Napolnite akumulatorsko baterijo.
	Rezalni nož je blokiran.	■ Odstranite ovire z rezalnega noža. ■ Kosilnico zaženite na nizki travi.
	Kabel ali stikalo je poškodovan(-o).	Naprave ne uporabljajte! Poiščite servisno mesto proizvajalca.
Zmogljivost motorja upada.	Akumulatorska baterija je prazna.	Napolnite akumulatorsko baterijo.
	Rezalni nož je top.	Rezalni nož oddajte v ostrenje na servisnem mestu proizvajalca.
	Preveč trave v izmetu.	■ Odstranite travo. ■ Očistite zaščitni pokrov.
Motor se med košenjem ustavi.	Rezalni nož je top.	Rezalni nož oddajte v ostrenje na servisnem mestu proizvajalca.
	Motor je preobremenjen.	Izklopite akumulatorsko kosilnico, postavite jo na ravno podlago ali nizko travo in znova zaženite.
Košara za travo se ne napolni zadosti	Trava je mokra.	Pustite, da se trava posuši.
	Košara za travo je zamašena.	Očistite mrežo košare za travo.
	V izmetalnem kanalu ali ohišju je preveč trave.	■ Očistite izmetalni kanal/ohišje ■ Popravite višino reza
	Rezalni nož je top.	Rezalni nož oddajte v ostrenje na servisnem mestu proizvajalca.
Čas uporabe akumulatorske baterije je znatno krajši.	Višina reza je prenizka.	Nastavite rez višje
	Trava je previsoka ali prevlažna.	Izboljšajte pogoje: počakajte, da se trava posuši, rez nastavite višje
	Hitrost košenja je prevelika.	■ Upočasnite hitrost košenja ■ Očistite izmetalni kanal/ohišje; rezalni nož se mora prosto vrteti.
	Košenje s polno košaro za travo	Izpraznite košaro za travo in očistite izmetalni kanal.
	Življenjska doba polnilne baterije se je iztekla.	Zamenjajte polnilno baterijo. Uporabljajte samo originalno dodatno opremo proizvajalca.

Motnja	Vzrok	Odpravljanje
Akumulatorske baterije ni mogoče napolniti.	Kontakti na akumulatorski bateriji so umazani.	Z nekovinskim predmetom očistite kontakte na akumulatorski bateriji in jih popršite s kontaktnim pršilom. **Pozor:** *Kontaktov na akumulatorski bateriji ne smete kratkostično vezati s kovinskim predmetom!*
	Akumulatorska baterija ali polnilnik sta pokvarjena.	Pri proizvajalcu naročite nadomestne dele.
	Akumulatorska baterija je pregreta.	Počakajte, da se polnilna baterija ohladi.
Upravljalna plošča je vklopljena, toda motor ne deluje.*	Napajanje je izklopljeno prek stikala s ključem.	Prek stikala s ključem vklopite napajanje.
Prikaz napak na upravljalni plošči sveti.*	Akumulatorska baterija ni pravilno vstavljena.	Pravilno vstavite akumulatorsko baterijo.
Sporočila o napakah na pametni tipki*	Vzroki in odpravljanje napak: glejte *Poglavje 3.9 "Pametna tipka (04)*", stran 156*.	

** odvisno od modela, glejte tehnične podatke.*

10 TRANSPORT

10.1 Transportiranje naprave

POZOR! Nevarnost poškodbe kosilne naprave. Pri najmanjši višini rezanja se lahko kosilna naprava med vožnjo po stopnicah, robovih ali robnikih poškoduje.

- Za transport nastavite najvišjo stopnjo višine reza.

1. Ustavite kosilno napravo in počakajte, da bo mirovala.
2. Nastavite največjo višino reza.
3. Obrnite stikalo s ključem v položaj izklopa (pol. 0).

Prenašanje naprave med delovnimi območji

- Premaknite napravo z največjo višino reza do delovnega območja.
- Za lažje premikanje vklopite kolesni pogon*.
- Za prenašanje naprave uporabite upravljalni ročaj in sprednji nosilni ročaj*.

** Odvisno od modela, glejte tehnične podatke.*

Prevoz naprave v vozilu

- Odstranite akumulatorski bateriji.
- Zaprite upravljalni ročaj.
- Napravo v vozilu zavarujte pred prevračanjem in premikanjem.
- Napravo zavarujte pred udarci bližnjih predmetov.
- Na napravo ne postavljajte nobenih predmetov.

10.2 Transportiranje akumulatorskih baterij

Pred transportom opravite naslednje ukrepe:

1. Izklopite napravo.
2. Odstranite akumulatorski bateriji iz naprave.
3. Skladno s predpisi zapakirajte akumulatorski bateriji (glejte spodaj).

NAPOTEK Nazivna energija akumulatorske baterije znaša več kot 100 Wh! Upoštevajte naslednje napotke za transport!

Vsebovani litij-ionski akumulator je predmet zakona o nevarnih snoveh, vendar pa ga je mogoče transportirati tudi ob poenostavljenih pogojih:

- Zasebni uporabnik lahko akumulatorsko baterijo transportira v cestnem prometu brez nadaljnjih omejitev, če je le-ta zapakirana v maloprodajni embalaži in se transport uporablja za zasebne namene.
- Poslovni uporabniki, ki transport izvajajo v povezavi s svojo osrednjo dejavnostjo (npr.

dostave na delovišča ali predstavitvene lokacije in z njih), prav tako lahko izkoristijo to poenostavitev.

V obeh primerih je treba s previdnostnimi ukrepi obvezno preprečiti sprostitev vsebine. V drugih primerih je treba obvezno upoštevati zakon o nevarnih snoveh! Ob neupoštevanju pošiljatelju, morda pa tudi prevozniku, grozijo znatne globe.

Dodatni napotki za prevoz in pošiljanje

- Litij-ionske akumulatorske baterije transportirajte oz. pošiljajte samo v brezhibnem stanju!
- Za transport akumulatorskih baterij uporabljajte izključno originalno škatlo ali primerno škatlo za nevarne snovi (ni potrebno pri akumulatorskih baterijah z nazivno energijo manj kot 100 Wh).
- Prelepite odprte kontakte akumulatorske baterije, da preprečite kratki stik.
- Zavarujte akumulatorsko baterijo v embalaži pred premikanjem, da preprečite poškodbe akumulatorske baterije.
- Pri transportu oz. pošiljanju (npr. prek kurirske ali dostavne službe) zagotovite pravilno označitev in dokumentacijo za pošiljanje.
- Predhodno se informirajte, ali želeni ponudnik nudi storitev transporta in pokažite svojo pošiljko.

Priporočamo, da v pripravo pošiljke vključite strokovnjaka za nevarne snovi. Upoštevajte tudi morebitne dodatne nacionalne predpise.

11 SKLADIŠČENJE

- Po vsaki uporabi temeljito očistite napravo in – če so na voljo – namestite zaščitna pokrivala.
- Izvajanje potrebnih vzdrževalnih del.
- Hranite napravo na suhem mestu z možnostjo zaklepanja in izven dosega otrok.

11.1 Skladiščenje akumulatorske kosilnice

⚠ PREVIDNO! Nevarnost telesnih poškodb. Če je naprava med skladiščenjem dostopna otrokom in nepooblaščenim osebam, lahko pride do telesnih poškodb.

- Napravo hranite izven dosega otrok in nepooblaščenih oseb.
- Napravo skladiščite samo z odstranjenima akumulatorskima baterijama.

POZOR! Nevarnost vdora in kraje osebnih podatkov*. Kosilnica dostopa do interneta in lahko krmili naprave v sistemu »Smart Home« in »Smart Garden«.

- Napravo shranjujte samo brez akumulatorskih baterij in dobro zaščiteno pred dostopom nepooblaščenih oseb.

** odvisno od modela, glejte tehnične podatke.*

1. Izklop naprave: Izvlecite varnostni vtični ključ.
2. Nastavite največjo višino reza.
3. Izvlecite akumulatorski bateriji.
4. Počakajte, da se motor in celotna naprava ohladita.
5. Čiščenje:
   - Napravo temeljito očistite.
   - Izpraznite košaro za travo in očistite izmetalni kanal.
6. Konzerviranje:
   - Vse kovinske dele za zaščito pred korozijo namažite z oljem ali silikonom.
7. Zaprite upravljalni ročaj.
8. Napravo shranjujte na suhem, čistem mestu, ki je zaščiteno pred zmrzovanjem.
   - Za zaščito pred prahom napravo pokrijte z zračno ponjavo.
   - Ne uporabljajte plastične folije, da preprečite zastajanje vlage.
9. **NAPOTEK!** *Temperatura skladiščenja kosilnice: glejte tehnične podatke.*

11.2 Skladiščenje akumulatorske baterije in polnilnika

⚠ NEVARNOST! Nevarnost eksplozij in požarov! Če akumulatorska baterija eksplodira zaradi shranjevanja na mestih z odprtim plamenom ali viri toplote, lahko pride do smrti ali hudih telesnih poškodb oseb.

- Hranite akumulatorsko baterijo na hladnem in suhem mestu, vendar ne pred odprtim plamenom ali ob virih toplote.

NAPOTEK Samodejno prepoznavanje stanja napolnjenosti varuje akumulatorsko baterijo pred čezmernim polnjenjem, zato lahko še nekaj časa ostane v polnilniku, vendar ne trajno.

NAPOTEK Upoštevajte ločena navodila za uporabo za akumulatorsko baterijo in polnilnik.

- Akumulatorsko baterijo shranite na suhem mestu, zaščitenem pred zmrzovanjem, pri

temperaturi skladiščnega prostora med 0 in 25 °C; akumulatorska baterija mora biti napolnjena pribl. 40–60 %.

- Zaradi nevarnosti kratkega stika akumulatorske baterije ne shranjujte v bližini kovinskih predmetov ali predmetov, ki vsebujejo kisline.

12 ODSTRANJEVANJE

Zgolj za države Evropske unije:

V skladu z Direktivo 2012/19/EU Evropskega Parlamenta in Sveta o odpadni električni in elektronski opremi (OEEO) in njenim prenosom v nacionalno zakonodajo se morajo izrabljeni polnilniki ločeno zbirati ter okolju prijazno reciklirati.

Odpadna električna in elektronska oprema, ki ni zavržena strokovno, lahko negativno vpliva na okolje in zdravje ljudi, saj morda vsebuje nevarne snovi.

Napotki k Uredbi o odpadni električni in elektronski opremi



- Stara električna in elektronska oprema ne sodi med gospodinjske odpadke, temveč jo je treba odstraniti ločeno!

- Stare baterije ali akumulatorje, ki niso fiksno vgrajeni v staro napravo, je treba pred oddajo odstraniti iz naprave! Njihovo odstranjevanje urejajo predpisi za baterije.
- Lastniki oz. uporabniki električnih in elektronskih naprav jih morajo po uporabi skladno z zakonom vrniti.
- Končni uporabnik nosi odgovornost za izbris osebnih podatkov s stare naprave za odstranitev!

Simbol prekrižanega zabojnika za odpadke pomeni, da se odpadne električne in elektronske opreme ne sme odvreči med gospodinjske odpadke.

Odpadno električno in elektronsko opremo lahko brezplačno oddate na naslednjih mestih:

- javna komunalna oz. zbirna mesta (npr. komunalni objekti);
- prodajna mesta električnih naprav (fizična in spletna), kjer so prodajalci obvezani sprejeti vračila oziroma kjer to storitev prostovoljno ponujajo.

Te izjave veljajo samo za naprave, ki so nameščene in kupljene v Evropski uniji in za katere velja evropska Direktiva 2012/19/EU. V državah izven Evropske unije lahko veljajo drugačna določila za odstranjevanje stare električne in elektronske opreme.

Napotki k Uredbi o ravnanju z baterijami in akumulatorji ter odpadnimi baterijami in akumulatorji (BattG)



- Stare baterije in stari akumulatorji ne sodijo med gospodinjske odpadke, temveč jih je treba odstraniti ločeno!

- Za varno odstranitev baterij ali akumulatorjev iz električnih naprav in za informacije o njihovi vrsti oz. kemičnem sistemu upoštevajte nadaljnje podatke v navodilih za uporabo in montažo.
- Lastniki oz. uporabniki baterij in akumulatorjev jih morajo po uporabi skladno z zakonom vrniti. Vračilo je omejeno na oddajo količin, običajnih za gospodinjstva.

Stare baterije lahko vsebujejo škodljive snovi ali težke kovine, ki lahko škodujejo okolju in zdravju. Uporaba starih baterij in v njih vsebovanih virov prispeva k zaščiti teh pomembnih dobrin.

Simbol prekrižanega zabojnika za odpadke pomeni, da se baterij in akumulatorjev ne sme odvreči med gospodinjske odpadke.

Če so pod zabojnikom za smeti tudi oznake Hg, Cd ali Pb, velja naslednje:

- Hg: baterija vsebuje več kot 0,0005 % živega srebra
- Cd: baterija vsebuje več kot 0,002 % kadmija
- Pb: baterija vsebuje več kot 0,004 % svinca

Akumulatorje in baterije lahko brezplačno oddate na naslednjih mestih:

- javna komunalna oz. zbirna mesta (npr. komunalni objekti);
- prodajna mesta za baterije in akumulatorje;
- zbirna mesta skupnega zbirnega sistema za stare baterije za naprave;
- zbirna mesta proizvajalca (če ni član skupnega zbirnega sistema).

Te izjave veljajo samo za akumulatorje in baterije, ki so kupljene v Evropski uniji in za katere velja evropska Direktiva (EU) 2023/1542. V državah izven Evropske unije lahko veljajo drugačna določila za odstranjevanje akumulatorjev in baterij.

13 TEHNIČNI PODATKI

Tehnične podatke najdete v preglednici s tehničnimi podatki v navodilih za montažo.

** Opombe k vrednosti emisije vibracij:*

- *Navedena vrednost emisije vibracij je izmerjena v skladu s standardiziranimi postopki preizkušanja in jo je mogoče uporabiti za primerjavo stroja z drugimi napravami.*
- *Navedena vrednost emisije vibracij se lahko uporabi tudi za predhodno oceno stopnje izpostavljenosti vibracijam.*
- *Vrednost emisije vibracij se lahko med dejansko uporabo stroja razlikuje od navedene vrednosti, odvisno od vrste in načina uporabe stroja.*
- *Določite varnostne ukrepe za zaščito upravljalnega osebja (glejte poglavje o varnosti) na podlagi ocene stopnje izpostavljenosti vibracijam pod dejanskimi pogoji uporabe. Pri tem je treba upoštevati vse dele delovnega cikla (na primer čas, ko je stroj izklopljen, in čas, ko je vklopljeno, vendar brez obremenitve).*

14 SERVISNA SLUŽBA/SERVIS

V primeru vprašanj glede garancije, popravil ali nadomestnih delov se obrnite na najbližjo servisno delavnico AL-KO. Najdete jo na naslednjem naslovu:
www.alko-garden.com/service-contacts
Več informacij o nadomestnih delih:
www.alko-garden.com/spareparts

15 INFORMACIJE O IZJAVI O SKLADNOSTI

S polno odgovornostjo s to izjavo potrjujemo, da izdelek v obliki, ki se prodaja na trgu, ustreza zahtevam usklajenih direktiv EU, varnostnih standardov EU in specifičnih standardov, ki veljajo za ta izdelek. Izjava o skladnosti je del navodil za uporabo in je priložena stroju.

16 GARANCIJA

Morebitne napake materiala ali proizvodne napake na napravi bomo znotraj zakonskega obdobja veljavnosti, ki velja za garancijske zahtevke, po naši izbiri opravili s popravilom ali nadomestilom. Obdobje veljavnosti garancije je odvisno od veljavne zakonodaje v državi, v kateri je bila naprava kupljena.

Naša garancija velja samo, če:

- so ta navodila za uporabo upoštevana;
- je bila naprava strokovno uporabljena;
- so bili uporabljeni originalni nadomestni deli.

Garancija preneha veljati, če:

- so bili izvedeni samovoljni poskusi popravila;
- so bile izvedene samovoljne tehnične spremembe;
- naprava ni bila uporabljena v skladu z namenom uporabe.

Garancija ne velja za:

- poškodbe laka, ki so posledica normalne uporabe;
- obrabne dele, ki so na kartici nadomestnih delov označeni z okvirjem xxxxxx (x).

Garancija začne veljati, ko napravo kupi prvi končni uporabnik. Velja datum na računu. S to izjavo in originalnim potrdilom o nakupu se obrnite na vašega prodajalca ali na najbližjo pooblaščeno servisno službo. Ta izjava ne vpliva na zakonske garancijske zahtevke, ki jih ima kupec do prodajalca.

PRIJEVOD ORIGINALNIH UPUTA ZA UPORABU

Sadržaj

1 Sigurnosne napomene 170
1.1 Opće sigurnosne napomene za električne strojeve 170
1.1.1 Sigurnost na radnome mjestu 170
1.1.2 Električna sigurnost 170
1.1.3 Sigurnost osoba 170
1.1.4 Korištenje i postupanje sa strojem 171
1.1.5 Korištenje i postupanje strojem koji se pogoni akumulatorom 171
1.1.6 Servis 172
1.2 Sigurnosne napomene za kosilicu za travu 172
1.3 Opterećenje vibracijama 173
1.4 Izloženost buci 173
1.5 Sigurnosne napomene za akumulator i punjač 173
2 Informacije o Uputama za uporabu 173
2.1 Simboli na naslovnoj stranici 174
2.2 Objašnjenja oznaka i signalnih riječi 174
3 Opis proizvoda 174
3.1 Namjenska uporaba 174
3.2 Moguća predvidiva nepravilna uporaba 174
3.3 Ostali rizici 174
3.4 Sigurnosni i zaštitni uređaji 175
3.5 Simboli na uređaju 175
3.5.1 Sigurnosne oznake* 175
3.5.2 Oznaka rukovanja 176
3.6 Pregledi proizvoda 176
3.6.1 Pregled proizvoda za kosilicu (01) – AL-KO 176
3.6.2 Pregled proizvoda za kosilicu (02) – solo by AL-KO 176
3.6.3 Pregled proizvoda za kosilicu za malčiranje 4736 Li VS (03) – solo by AL-KO 177
3.7 Sadržaj isporuke 177
3.7.1 Sadržaj isporuke [kosilica] 177
3.7.2 Sadržaj isporuke [kosilica za malčiranje] 177
3.8 Aplikacija „AL-KO inTOUCH Smart Garden“* 177
3.9 Gumb Smart (04)* 178
3.9.1 Prikaz razine napunjenosti* 178
3.9.2 Spajanje kosilice AL-KO Smart Cloud 178
3.9.3 Aktiviranje radnji u aplikaciji „Smart Home“ / „Smart Garden“ (IFTTT) 178
3.9.4 Aktiviranje kosilice* 179
3.9.5 Resetirati naziv i lozinku Wi-Fi mreže* 179
3.10 Upravljačka ploča „maxRun & smartdrive“ (05)* 179
4 Montaža 179
5 Stavljanje u pogon 179
5.1 Punjenje akumulatora 179
5.2 Uključivanje i isključivanje upravljačke ploče (04, 05)* 180
5.3 Umetanje i vađenje akumulatorske baterije (06) 180
5.4 Uključivanje i isključivanje napajanja mehanizma za košnju (07) 180
6 Upravljanje 180
6.1 Podešavanje visine košnje (08, 09) 181
6.1.1 Podešavanje visine košnje [kosilica] (08) 181
6.1.2 Podešavanje visine košnje [kosilica za malčiranje] (09) 181
6.2 Košnja s košarom za sakupljanje trave (10, 11)* 181
6.3 Malčiranje klinom za malčiranje (12, 13)* 182
6.4 Košnja s bočnim izbacivanjem (14, 15)* 182
6.5 Prilagođavanje ručke za upravljanje visini tijela (16)* 182
6.6 Pokretanje i zaustavljanje mehanizma za košnju (17) 182

6.7 Uključivanje i isključivanje pogona kotača (18)* 183
6.8 Pogon kotača – promjena brzine (19)* 183
6.9 Uključivanje i isključivanje načina rada Eco (19)* 183
7 Način rada 183
8 Održavanje i čišćenje 184
8.1 Redovni radovi održavanja 184
8.2 Čišćenje uređaja i kosilice 184
8.3 Pregled i obnova rezača 184
8.4 Namještanje Bowdenove sajle pogona kotača (20)* 185
8.5 radovima na popravljanju 185
8.6 USB korisničko sučelje (21)* 185
9 Pomoć u slučaju smetnji 185
10 transporta 187
10.1 Prijevoz uređaja 187
10.2 Transport akumulatora 187
11 Skladištenje 188
11.1 Spremanje akumulatorske kosilice 188
11.2 Skladištenje akumulatora i punjača 188
12 Zbrinjavanje 188
13 Tehnički podaci 189
14 Korisnička služba/Servis 190
15 Podaci o izjavi o sukladnosti 190
16 Jamstvo 190

1 SIGURNOSNE NAPOMENE

1.1 Opće sigurnosne napomene za električne strojeve

⚠ UPOZORENJE! Pročitajte sve sigurnosne napomene, upute, ilustracije i tehničke podatke koje se primjenjuju na ovaj električni stroj. *Propusti pri poštovanju sljedećih napomena i uputa mogu prouzročiti električni udar, požar i/ili teške ozljede.*

- **Sve sigurnosne napomene i upute sačuvajte za buduću uporabu.**

Pojam „stroj“ upotrijebljen u sigurnosnim napomenama odnosi se na električne strojeve (s kabelom za napajanje) ili akumulatorske strojeve (bez kabela za napajanje).

1.1.1 Sigurnost na radnome mjestu

- **Svoje radno područje držite čistim i dobro osvijetljenim.** *Nered ili neosvijetljena radna područja mogu dovesti do nesreća.*
- **Ne radite sa strojem u okružju ugroženim eksplozijom u kojem se nalaze zapaljive tekućine, plinovi ili prašine.** *Strojevi stvaraju iskre koje mogu zapaliti prašinu ili pare.*
- **Djecu i druge osobe udaljite tijekom korištenja stroja.** *U slučaju odvlačenja pozornosti možete izgubiti kontrolu nad strojem.*

1.1.2 Električna sigurnost

- **Priključni utikač stroja mora pristajati u utičnicu. Utikač se ni u kojem slučaju ne smije preinačavati. Adapterske utikače ne upotrebljavajte zajedno s uzemljenim strojevima.** *Nepromijenjeni utikači i prikladne utičnice smanjuju rizik od električnog udara.*
- **Izbjegavajte kontakt tijela s uzemljenim površinama poput cijevi, radijatora, štednjaka i hladnjaka.** *Postoji povećani rizik od električnog udara ako je vaše tijelo uzemljeno.*
- **Nemojte koristiti kosilicu za travu u kišnim ili vlažnim uvjetima.** *To može povećati rizik od električnog udara.*
- **Nemojte pogrešno koristiti priključni kabel za vješanje stroja ili izvlačenje utikača iz utičnice. Držite priključni kabel dalje od vrućine, ulja, oštrih bridova ili pokretljivih dijelova.** *Oštećeni ili prepleteni priključni kabeli povećavaju opasnost od električnog udara.*
- **Ako strojem radite na otvorenom, upotrebljavajte samo produžne kabele koji su prikladni za i vanjsko područje.** *Primjena produžnog kabela prikladnog za vanjsko područje smanjuje opasnost od električnog udara.*
- **Ako se rad stroja u vlažnom okružju ne može izbjeći, upotrebljavajte zaštitnu strujnu sklopku.** *Primjena zaštitne strujne sklopke smanjuje opasnost od električnog udara.*

1.1.3 Sigurnost osoba

- **Budite pažljivi, pazite kako radite i strojem rukujte savjesno. Stroj ne upotrebljavajte ako ste umorni ili se nalazite pod utjecajem droga, alkohola ili lijekova.** *Trenutak*

nepažnje pri uporabi stroja može dovesti do ozbiljnih ozljeda.

- **Nosite osobnu zaštitnu opremu i uvijek zaštitne naočale.** *Nošenje osobne zaštitne opreme poput maske za prašinu, protukliznih sigurnosnih cipela, sigurnosne kacige ili štitnika za uši ovisno o vrsti i primjeni stroja smanjuje opasnost od ozljeda.*
- **Spriječite nehotično stavljanje u pogon. Uvjerite se da je stroj isključen prije nego što njega i/ili akumulator uključite na napajanje električnom energijom, uzmete u ruke ili nosite.** *Ako tijekom nošenja stroja imate prst na sklopki ili uključeni uređaj priključite na dovod električne energije, može doći do nesreća.*
- **Uklonite alate za podešavanje ili francuski ključ prije uključivanja stroja.** *Alat ili ključ koji se nalaze na rotacijskom dijelu stroja mogu dovesti do ozljeda.*
- **Izbjegavajte neuobičajen položaj tijela. Pobrinite se za sigurno uporište i uvijek održavajte ravnotežu.** *Time stroj možete bolje kontrolirati u iznenadnim situacijama.*
- **Nosite prikladnu odjeću. Ne nosite široku odjeću ili nakit. Kosu i odjeću držite dalje od pokretnih dijelova.** *Pokretni dijelovi mogu zahvatiti široku odjeću, nakit ili dugu kosu.*
- **Ako se mogu montirati mehanizmi za usis i hvatanje prašine, treba ih priključiti i pravilno koristiti.** *Uporaba usisivača prašine može smanjiti opasnosti uzrokovane prašinom.*
- **Nemojte se previše opuštati i ne zanemarujte sigurnosna pravila stroja, čak i ako ste se višestrukim korištenjem dobro upoznali s načinom rada stroja.** *Nemarno postupanje u trenu može dovesti do teških ozljeda.*

1.1.4 Korištenje i postupanje sa strojem

- **Ne preopterećujte stroj. Za svoj rad upotrebljavajte predviđeni stroj.** *Prikladnim strojem radit ćete bolje i sigurnije u navedenom području snage.*
- **Ne upotrebljavajte stroj ako mu je sklopka oštećena.** *Stroj koji se više ne da uključiti ili isključiti, opasan je i treba ga popraviti.*
- **Izvucite utikač iz utičnice i/ili izvadite uklonjivi akumulator prije podešavanja uređaja, zamjene dijelova alata za umetanje ili odlaganja stroja.** *Ta preventivna mjera sprječava nehotično pokretanje stroja.*
- **Neupotrijebljene strojeve čuvajte izvan dohvata djece. Ne dopustite da stroj koriste osobe koje s njime nisu upoznate ili koje nisu pročitale ove upute.** *Strojevi su opasni ako ih koriste neiskusne osobe.*
- **Temeljito održavajte strojeve i drugi alat koji se primjenjuje. Kontrolirajte funkcioniraju li pokretljivi dijelovi besprijekorno i nisu li zaglavljeni, jesu li dijelovi puknuti ili oštećeni tako da se narušava funkcioniranje stroja. Oštećene dijelove dajte na popravak prije uporabe stroja.** *Uzrok mnogim nesrećama su loše održavani strojevi.*
- **Rezne alate držite oštrim i čistim.** *Pažljivo održavani rezni alati s oštrim reznim rubovima manje se zaglavljuju i lakši su za vođenje.*
- **Upotrebljavajte stroj, drugi alat koji se primjenjuje, ugradne alate itd. sukladno ovim uputama. Pritom uzmite u obzir radne uvjete i djelatnost koju valja izvesti.** *Uporaba strojeva u drugačije svrhe od predviđenih može dovesti do opasnih situacija.*
- **Ručke i površine za držanje držite suhima, čistima i bez tragova ulja ili masti.** *Skliske ručke i površine za držanje ne dopuštaju sigurno rukovanje i upravljanje strojem u nepredvidljivim situacijama.*

1.1.5 Korištenje i postupanje strojem koji se pogoni akumulatorom

- **Akumulatorske baterije punite samo punjačima koje je preporučio proizvođač.** *Kod punjača koji je prikladan za određenu vrstu akumulatorske baterije postoji opasnost od požara ako se upotrebljava s drugim akumulatorskim baterijama.*
- **U strojevima upotrebljavajte samo predviđene akumulatore.** *Uporaba drugih akumulatora može dovesti do ozljeda i opasnosti od požara.*
- **Akumulator koji ne koristite držite dalje od uredskih spajalica, kovanica, ključeva, čavala, vijaka ili drugih sitnih metalnih predmeta koji bi mogli prouzročiti premošćivanje kontakata.** *Kratki spoj između kontakata akumulatora može prouzročiti opekline ili požar.*
- **Kod nepravilne uporabe iz akumulatorske baterije može istjecati tekućina. Izbjegnite kontakt s njom. Kod slučajnog kontakta isperite vodom. Ako tekućina dospije u oči, dodatno potražite liječničku pomoć.** *Tekućina koja iscuri iz akumulatorske baterije može dovesti do iritacija kože i opeklina.*

- **Nemojte koristiti oštećeni ili izmijenjeni akumulator ili stroj.** *Oštećeni ili promijenjeni akumulatori mogu raditi nepredvidljivo i uzrokovati požar, eksploziju ili ozljedu.*
- **Akumulator ni stroj nemojte izlagati vatri ni visokim temperaturama.** *Vatra i temperature iznad 130 °C mogu izazvati eksploziju.*
- **Slijedite sve upute za punjenje i nikada nemojte puniti akumulator ili akumulatorski stroj izvan temperaturnog raspona navedenog u uputama za uporabu.** *Pogrešno punjenje ili punjenje izvan dozvoljenog temperaturnog raspona može uništiti akumulator i povećati opasnost od požara.*

1.1.6 Servis

- **Popravak stroja prepustite samo kvalificiranom stručnom osoblju s originalnim zamjenskim dijelovima.** *Time se osigurava održavanje sigurnosti stroja.*
- **Nikada nemojte održavati akumulatorske baterije koje su oštećene.** *Održavanje akumulatorske baterije treba izvršavati samo proizvođač ili ovlaštene servisne radionice.*

1.2 Sigurnosne napomene za kosilicu za travu

- **Kosilicu za travu nemojte upotrebljavati u lošim vremenskim uvjetima, posebno kada postoji opasnost od udara groma.** *Tako ćete smanjiti rizik da vas udari grom.*
- **Temeljito pregledajte ima li na području na kojem ćete raditi s kosilicom za travu divljih životinja.** *Kosilica za travu tijekom rada može ozlijediti divlje životinje.*
- **Temeljito pregledajte prostor na kojem ćete upotrebljavati kosilicu za travu i uklonite svo kamenje, štapove, žice, kosti i druge strane predmete.** *Razbacani predmeti mogu uzrokovati ozljede.*
- **Prije uporabe kosilicu za travu uvijek vizualno pregledajte kako biste bili sigurni da nož i sklop noža nisu istrošeni ili oštećeni.** *Istrošeni ili oštećeni dijelovi povećavaju rizik od ozljeda.*
- **Često provjeravajte je li spremnik za prikupljanje trave istrošen ili oštećen.** *Istrošen ili oštećen spremnik za prikupljanje trave može povećati rizik od ozljeda.*
- **Svi zaštitni elementi neka ostanu montirani. Zaštitni elementi moraju biti funkcionalni i pravilno ugrađeni.** *Zaštitni element koji je labav, oštećen ili ne funkcionira ispravno može uzrokovati ozljede.*
- **Sve otvore za prozračivanje održavajte čistima od prljavštine.** *Začepljeni otvori za prozračivanje i nečistoće mogu prouzročiti pregrijavanje ili opasnost od požara.*
- **Prilikom rada s kosilicom za travu uvijek nosite protukliznu i zaštitnu obuću. Kosilicu za travu nemojte upotrebljavati bosi ili s otvorenim sandalama.** *Time se smanjuje rizik od ozljede stopala uslijed kontakta s nožem u pokretu.*
- **Prilikom rada s kosilicom za travu uvijek nosite dugačke hlače.** *Nezaštićena koža povećava rizik od ozljeda izbačenim predmetima.*
- **Kosilicu za travu nemojte upotrebljavati na mokroj travi. Nikada nemojte trčati, nego hodajte.** *Tako se smanjuje rizik od vašeg poskliznuća ili pada, što bi moglo dovesti do ozljeda.*
- **Kosilicu za travu nemojte upotrebljavati na vrlo strmim padinama.** *Time se smanjuje rizik od gubitka kontrole, proklizavanja ili pada, što može rezultirati ozljedama.*
- **Kada radite na padinama, uvijek se pobrinite da imate siguran oslonac, uvijek radite poprečno, nikad uzbrdo ili nizbrdo, i budite izuzetno oprezni kada mijenjate smjer.** *Time se smanjuje rizik od gubitka kontrole, proklizavanja ili pada, što može rezultirati ozljedama.*
- **Budite posebno oprezni kada kosilicu za travu vozite unatrag ili je vučete prema sebi. Uvijek budite svjesni svoje okoline.** *Time se smanjuje rizik od spoticanja tijekom rada.*
- **Ne dirajte noževe ni druge opasne pokretne dijelove dok se još kreću.** *Time se smanjuje rizik od ozljeda pokretnim dijelovima.*
- **Prilikom uklanjanja zaglavljenog materijala ili čišćenja kosilice za travu uvjerite se da su svi prekidači isključeni i da je akumulator izvađen.** *Neočekivani rad kosilice za travu može dovesti do teških ozljeda.*
- Prije skladištenja pričekajte da se proizvod ohladi.
- Prije spremanja ispraznite košaru za sakupljanje trave.
- Prilikom podešavanja uređaja pazite da vam prsti ne budu uhvaćeni između pokretnih noževa i fiksnih dijelova stroja.

1.3 Opterećenje vibracijama

- **Opasnost od vibracija**
  Stvarna vrijednost emisije vibracija tijekom uporabe uređaja može odstupati od vrijednosti koju je naveo proizvođač. Prije odnosno tijekom uporabe obratite pozornost na sljedeće faktore:
  - Koristi li se uređaj u skladu s propisima?
  - Reže li se odn. obrađuje li se materijal na pravilan način?
  - Je li uređaj u ispravnom stanju za uporabu?
  - Je li rezni alat pravilno naoštren odnosno je li ugrađen pravi rezni alat?
  - Je li montirana ručka i po potrebi antivibracijska ručka te jesu li pravilno učvršćene na uređaj?
- Uređaj neka radi samo na broju okretaja motora koji je potreban za određeni posao. Izbjegavajte maksimalni broj okretaja kako bi se smanjila buka i vibracije.
- Nepravilna uporaba i održavanje mogu povećati buku i vibracije uređaja. To uzrokuje oštećenje zdravlja. U tom slučaju odmah isključite uređaj te ga dajte na popravak u ovlaštenu servisnu radionicu.
- Stupanj vibracijskog opterećenja ovisi o poslu koji se obavlja odnosno o primjeni uređaja. Procijenite ga i uvedite stanke u radu. Time se značajno smanjuje vibracijsko opterećenje tijekom cjelokupnog vremena rada.
- Produžena uporaba uređaja uzrokuje vibracije rukovatelja i može prouzročiti probleme s cirkulacijom („bijeli prsti"). Kako bi se izbjegao taj rizik, nosite rukavice i ruke održavajte toplima. Ako se pojavi neki simptom „bijelih prstiju", odmah posjetite liječnika. U te simptome spadaju: gubitak osjeta, gubitak osjetljivosti, trnci, svrbež, bol, gubitak snage, promjena boje ili stanja kože. Obično se ti simptomi odnose na prste, šake ili puls. Kod niskih temperatura opasnost se povećava.
- Provodite dulje stanke tijekom radnog dana kako biste se mogli oporaviti od buke i vibracija. Svoj posao isplanirajte tako da se upotreba uređaja koji stvaraju snažne vibracije rasporedi na nekoliko dana.
- Ako primijetite neugodan osjećaj ili promjenu boje kože na rukama tijekom uporabe uređaja, odmah prestanite raditi. Provodite dovoljno stanki. Bez dovoljnih stanki u radu može doći do pojave sindroma vibrirajućih šaka/ruku.
- Smanjite rizik od izlaganja vibracijama. Uređaj održavajte sukladno uputama u radnom priručniku.
- Ako se uređaj često koristi, obratite se svom prodavaču za kupnju dodatne opreme za zaštitu od vibracija (npr. ručke).
- Izbjegavajte raditi s uređajem na temperaturama ispod 10 °C. U planu rada odredite kako se opterećenje vibracijama može ograničiti.

1.4 Izloženost buci

Izloženost buci pri radu s ovim uređajem ne može se izbjeći. Radove s intenzivnom bukom izvodite u dopušteno i odobreno vrijeme. Po potrebi se pridržavajte vremena odmora te trajanje radova ograničite na minimalno potrebno. Za svoju osobnu zaštitu i za zaštitu osoba u blizini potrebno je nositi odgovarajuće štitnike sluha.

1.5 Sigurnosne napomene za akumulator i punjač

- Prije punjenja izvadite akumulatorsku bateriju iz uređaja.
- Umetnite akumulatorsku bateriju u uređaj pazeći da dobro okrenete polove.
- Izvadite akumulatorsku bateriju ako uređaj nećete dulje vrijeme upotrebljavati.
- Nemojte kratko spojiti priključne stezaljke uređaja ili akumulatorske baterije.

Upute za uporabu

Uvažite sigurnosne napomene za akumulatorsku bateriju i punjač koje se navode u zasebnim uputama za uporabu:

- Akumulatori: Br. dok. 443771, 441630, 443549
- Punjači: Br. dok. 441633, 443551

2 INFORMACIJE O UPUTAMA ZA UPORABU

- Kod njemačke verzije radi se o originalnim uputama za uporabu. Sve ostale jezične verzije prijevodi su originalnih uputa za uporabu.
- Ove Upute za uporabu držite na lako dostupnom mjestu kako bi vam bile pri ruci kada vam zatrebaju informacije o uređaju.
- Uređaj prosljeđujte drugim osobama samo s ovim Uputama za uporabu.
- Pročitajte i slijedite sigurnosne napomene i upozorenja iz ovih Uputa za uporabu.

2.1 Simboli na naslovnoj stranici

Simbol	Značenje
	Prije prve upotrebe obavezno pažljivo pročitajte ove upute za uporabu. To je preduvjet sigurnog rada i rukovanja bez smetnji.
	Upute za uporabu
	Oprezno rukujte litij-ionskim akumulatorskim baterijama! Posebice napomene o transportu, skladištenju i zbrinjavanju koje se navode u ovim Uputama za uporabu!
	Ovaj je proizvod u skladu s primjenjivim europskim direktivama te je proveden postupak ocjenjivanja sukladnosti za te direktive.

2.2 Objašnjenja oznaka i signalnih riječi

⚠ OPASNOST! Pokazuje neposrednu opasnost koja – ako se ne izbjegne – uzrokuje smrt ili tešku ozljedu.

⚠ UPOZORENJE! Pokazuje potencijalnu opasnost koja bi – ako se ne izbjegne – mogla uzrokovati smrt ili tešku ozljedu.

⚠ OPREZ! Pokazuje potencijalnu opasnost koja bi – ako se ne izbjegne – mogla uzrokovati manju ili umjerenu ozljedu.

POZOR! Pokazuje situaciju koja bi – ako se ne izbjegne – mogla uzrokovati materijalnu štetu.

NAPOMENA Posebne napomene za bolju razumljivost i rukovanje.

3 OPIS PROIZVODA

Ove Upute za uporabu opisuju različite modele ručnih akumulatorskih kosilica AL-KO i solo by AL-KO s različitim varijantama opreme, kao i akumulatorsku kosilicu za malčiranje solo by AL-KO. Identificirajte svoj model na temelju slika proizvoda i opisa različitih opcija.

Tehnički podaci

Oprema pojedinačnih modela navodi se u tehničkim podacima Uputa za montažu. Dodatne informacije o tehničkim podacima možete pronaći u ovim uputama za uporabu (vidi *Poglavlje 13 "Tehnički podaci", stranica 189*).

Akumulatori i punjači

Mogu se upotrijebiti svi akumulatori (Bxxx Li) i punjači (Cxxx Li) sustava AL-KO 36V.

POZOR! Opasnost od oštećenja uređaja i akumulatora. Ako se uređaj upotrebljava s neodgovarajućim akumulatorima, može doći do oštećivanja uređaja i akumulatora.

- Uređaj upotrebljavajte samo s propisanim akumulatorima.

NAPOMENA U Uputama za uporabu za akumulatore i punjače sustava AL-KO 36V navode se dodatne informacije:

- Akumulatori: Br. dok. 443771, 441630, 443549
- Punjači: Br. dok. 441633, 443551

3.1 Namjenska uporaba

Ovaj uređaj namijenjen je košenju travnjaka u privatnim okruženjima i stoga se primjenjuje samo za osušenu travu.

Drugačija uporaba ili uporaba izvan tih okvira smatra se nenamjenskom. Uređajem se smije raditi samo kada je potpuno montiran.

Ovaj je uređaj namijenjen za primjenu u privatnom području. Svaka druga uporaba i nedozvoljene pregradnje ili ugradnje smatrat će se pogrešnom primjenom i bit će temelj za ukidanje jamstva, kao i za gubitak sukladnosti i odbacivanje svake odgovornosti proizvođača u odnosu na štete za korisnika ili trećih strana.

3.2 Moguća predvidiva nepravilna uporaba

Uređaj nije predviđen ni za komercijalnu primjenu u javnoj praksi i na sportskim terenima kao ni za primjenu u poljoprivredi ni šumarstvu.

- Uređaj nemojte koristiti po kiši niti na mokroj travi.
- Na površini koja se kosi ne smiju se nalaziti strani predmeti kao što su kamenje, komadi drveta ili boce.
- Postojeći sigurnosni uređaji ne smiju se demontirati niti premošćivati, primjerice, spajanjem sigurnosne ručice na ručki.

3.3 Ostali rizici

Čak i kad se uređaj ispravno koristi, uvijek postoji određeni preostali rizik koji se ne može isključiti.

Iz vrste i konstrukcije uređaja mogu proizaći sljedeće potencijalne opasnosti, ovisno o primjeni:

- Izbacivanje odrezanog materijala, zemlje i kamenčića.
- Udisanje čestica odrezanog materijala ako se ne nosi zaštita dišnih puteva.
- Porezotine pri zahvaćanju rotirajuće rezne niti.

3.4 Sigurnosni i zaštitni uređaji

⚠ UPOZORENJE! Opasnost od ozljeda. Neispravne i deaktivirane sigurnosne i zaštitne naprave mogu izazvati teške ozljede.

- Pobrinite se za popravak sigurnosnih i zaštitnih naprava.
- Nikada ne isključujte sigurnosne i zaštitne naprave.

Sigurnosni ključ

Kako bi se izbjeglo nenamjerno uključivanje, uređaj je opremljen sigurnosnim ključem. Uređaj isključite prije radova održavanja i uvijek izvadite sigurnosni ključ.

Sigurnosna ručka/sigurnosna ručkica

Uređaj je opremljen sigurnosnom ručkom/ručicom. U trenutku opasnosti jednostavno pustite sigurnosnu ručku/ručicu. Motor i rezni mehanizam se zaustavljaju.

Tipka za pokretanje

Kako biste uključili motor sigurnosnom ručkom/ručicom, najprije pritisnite tipku za pokretanje.

Zaštitna zaklopka

Zaobljeni poklopac štiti npr. od čestica materijala koji se reže i kamenja koji se izbacuju.

3.5 Simboli na uređaju

3.5.1 Sigurnosne oznake*

** ovisno o modelu*

Simbol	Značenje
	Poseban oprez pri rukovanju!
	Prije pokretanja pročitajte upute za uporabu!
	Opasnost od ozljeda! Ruke i noge držite dalje od mehanizma za košnju!
	Opasnost od izbačenih predmeta!
	Treće osobe udaljite iz područja opasnosti!
	Nož se nakon isključivanja motora okreće još nekoliko sekundi. Nož dodirujte tek kada svi pokretni dijelovi uređaja potpuno miruju i kada je sigurnosni ključ izvučen.
	Uređaj nemojte upotrebljavati po kiši niti ga skladištiti na otvorenom!
	Kada uređaj nije u uporabi, kao i prije radova održavanja i popravaka: Isključite uređaj i uklonite akumulatorsku bateriju iz uređaja!
	Prije radova održavanja uklonite deaktivacijsku napravu, npr. sigurnosni ključ!

Simbol	Značenje
	Nije primjenjivo, koristi se samo kod električnih kosilica. Prije održavanja i popravaka isključite uređaj i iskopčajte utikač za napajanje iz električne mreže!
	Nije primjenjivo, koristi se samo kod električnih kosilica. Opasnost od strujnog udara zbog oštećenog strujnog kabela!
	Nije primjenjivo, koristi se samo kod električnih kosilica. Strujni kabel držite dalje od reznog mehanizma i nemojte ga pregaziti!
	Nije primjenjivo, koristi se samo kod benzinskih kosilica. Prije svih radova održavanja i čišćenja izvucite utikač svjećice paljenja!

3.5.2 Oznaka rukovanja

Simbol	Značenje
	Koraci pokretanja motora (vidi *Poglavlje 6.6 "Pokretanje i zaustavljanje mehanizma za košnju (17)", stranica 182*)
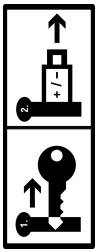	Kada se ne koristi: Izvucite sigurnosni ključ i uklonite akumulator iz uređaja.

3.6 Pregledi proizvoda

3.6.1 Pregled proizvoda za kosilicu (01) – AL-KO

Br.	Dio
1*	Gumb Smart*
2	Poklopac pretinca za akumulatorske baterije
3	Sklopka sa sigurnosnim ključem
4	Pretinac akumulatorske baterije 1 i 2
Preklopna ručka za upravljanje sastoji se od sljedećih dijelova:	
5	■ Gornja drška
6	■ Donja drška
7	■ Krilne matice (2x)
8*	Upravljačka ploča „maxRun & smart-drive“*
9*	Ručica za aktivaciju pogona kotača*
10	Sigurnosna ručica
11	Tipka za pokretanje
12	Pokazivač razine napunjenosti
13	Košara za sakupljanje trave
14	Drška košare za sakupljanje trave
15	Centralno podešavanje visine košnje
16*	Zaklopka bočnog izbacivanja*
17*	Prednja drška za nošenje*
18	Akumulatorska baterija (1x ili 2x)*
19	Punjač

** ovisno o modelu, pogledajte tehničke podatke.*

3.6.2 Pregled proizvoda za kosilicu (02) – solo by AL-KO

Br.	Dio
1*	Gumb Smart*
2	Poklopac pretinca za akumulatorske baterije
3	Sklopka sa sigurnosnim ključem
4	Pretinac akumulatorske baterije 1 i 2
Preklopna ručka za upravljanje podesiva po visini, sastoji se od sljedećih dijelova:	
5	■ Gornja drška
6	■ Donja šipka**
7*	■ Okretni zglobovi za brzo namještanje*
8*	Upravljačka ploča „maxRun & smart-drive“*
9*	Ručica za aktivaciju pogona kotača*

Br.	Dio
10	Sigurnosna ručica
11	Tipka za pokretanje
12	Pokazivač razine napunjenosti
13	Košara za sakupljanje trave
14	Drška košare za sakupljanje trave
15	Centralno podešavanje visine košnje
16*	Zaklopka bočnog izbacivanja*
17*	Prednja drška za nošenje*

** ovisno o modelu, pogledajte tehničke podatke.*

*** ovisno o modelu u izvedbi s čeličnom cijevi ili od aluminija.*

3.6.3 Pregled proizvoda za kosilicu za malčiranje 4736 Li VS (03) – solo by AL-KO

Br.	Dio
1	Upravljačka ploča „maxRun & smart-drive“
2	Površina za držanje na ručki za upravljanje
3	Ručica za aktivaciju pogona kotača (iza ručke za upravljanje)
4	Sigurnosna ručica (ispred ručke za upravljanje)
5	Tipka za pokretanje
6	Zaklopka bočnog izbacivanja
7	Umetak za bočno izbacivanje
8	Gornja drška
9	Krilne matice
10	Donja drška
11	Podešavanje visine košnje za stražnje kotače
12	Podešavanje visine košnje za prednje kotače
13	Poklopac pretinca za akumulatorske baterije
14	Pretinac akumulatorske baterije 1 i 2
15	Sklopka sa sigurnosnim ključem

3.7 Sadržaj isporuke

U opseg isporuke pripadaju ovdje navedene stavke. Provjerite jesu li sadržane sve stavke.

3.7.1 Sadržaj isporuke [kosilica]

Br.	Dio
1	Kosilica trave
2	Drška košare za sakupljanje trave (nemontirana/djelomično montirana)*
3	Ručka za upravljanje (nemontirana/djelomično montirana)*
4	Umetak za bočno izbacivanje*
5	Klin za malčiranje*
6	Vrećica s vijcima
7	Akumulatorska baterija* (1x ili 2x)*
8	Punjač*

** ovisno o modelu, pogledajte Upute za montažu.*

3.7.2 Sadržaj isporuke [kosilica za malčiranje]

Br.	Dio
1	Kosilica za malčiranje
2	Ručka za upravljanje (djelomično montirana)
3	Umetak za bočno izbacivanje
4	Vrećica s vijcima

3.8 Aplikacija „AL-KO inTOUCH Smart Garden“*

** ovisno o modelu, pogledajte tehničke podatke.*

Kosilica je opremljena Wi-Fi daljinskim modulom. To omogućuje praktično upravljanje, namještanje i nadzor putem aplikacije s mobilnog uređaja (pametni telefon, tablet).

NAPOMENA Mobilni uređaj za korištenje aplikacije treba biti povezan s internetom.

Aplikacija „AL-KO inTOUCH“ je za uređaje sa sustavom Android dostupna u trgovini Google Play, a za uređaje sa sustavom iOS u trgovini Apple App Store:

GET IT ON Google Play Available on the App Store

Nakon instalacije aplikacije, najprije se morate prijaviti ili registrirati. Zatim slijedite upute „korak po korak“.

Aplikacija nudi razne funkcije kao što su registracija proizvoda, savjeti za vrt, savjetnik za vrste biljaka ili brze obavijesti u slučaju greške.

Više informacija o aplikaciji „AL-KO inTOUCH Smart Garden“ pronađite na:
https://alko-garden.com/smart-connect/

3.9 Gumb Smart (04)*

** ovisno o modelu, pogledajte tehničke podatke.*

Gumbom Smart spojite svoju kosilicu na AL-KO Smart Cloud uz razne mogućnosti Smart Gardening:
https://alko-garden.de/smart-gardening-mit-alko/

NAPOMENA **Napomena o WiFi mreži.**

- Kako biste mogli koristiti AL-KO Smart Gardening, kosilica se mora nalaziti unutar dometa vaše Wi-Fi mreže.
- Imajte pri ruci naziv i lozinku vaše Wi-Fi mreže.

3.9.1 Prikaz razine napunjenosti*

** ovisno o modelu, pogledajte tehničke podatke.*

Gumb Smart dovoljno vremena unaprijed signalizira razinu napunjenosti akumulatorske baterije.

Gumb Smart	Značenje
Svijetli zeleno.	Akumulatorske baterije su napunjene.
Svijetli crveno.	Akumulatorske baterije su prazne.

3.9.2 Spajanje kosilice AL-KO Smart Cloud

NAPOMENA **Napomena o IT sigurnosti.**

AL-KO Smart Cloud automatski prenosi kosilici najnovija ažuriranja softvera s poboljšanjima sigurnosnih značajki. Za to je potreban pristup internetu putem Wi-Fi mreže.

- Kosilicu spajajte na internet samo preko zaštićene Wi-Fi mreže.
- Odredite sigurnu Wi-Fi lozinku.

1. Pripremanje pametnog telefona:
   - Instalirajte aplikaciju „AL-KO inTOUCH Smart Garden“ (vidi *Poglavlje 3.8 "Aplikacija „AL-KO inTOUCH Smart Garden“*", stranica 177*).
   - Pokrenite aplikaciju.
2. Pokrenite asistenta za namještanje: Pritisnite gumb Smart i držite ga otpr. 3 sekunde.
3. U asistentu za namještanje:
   - Spojite pametni telefon na Wi-Fi mrežu kosilice.
   - Promijenite naziv kosilice (opcionalno).
   - Unesite naziv i lozinku vaše Wi-Fi mreže. Kosilica se povezuje na AL-KO Smart Cloud.

Gumb Smart prilikom namještanja

Br.	Gumb Smart	Značenje
Povezivanje s aplikacijom:		
a.	Pulsira plavo.	Pokrenut je asistent za namještanje, čeka se veza.
b.	Svijetli stalno plavo.	Spojite asistenta za namještanje s aplikacijom.
Spajanje na AL-KO Smart Cloud preko Wi-Fi mreže korisnika:		
c.	Svijetli plavo, okreće se u smjeru kazaljke na satu.	Pokušaj spajanja
d.	Treperi plavo.	Povezano.
e.	Izmjena zeleno i plavo.	Spojeno na AL-KO Smart Cloud.
f.	Izmjena crveno i plavo.	Nije povezano. Nisu uneseni točni naziv i lozinka vaše Wi-Fi mreže.

Gumb Smart tijekom rada

Gumb Smart	Značenje
Svijetli plavo (sve slabije).	Spojeno na AL-KO Smart Cloud. Dovoljan prijam Wi-Fi signala.
Svijetli plavo, okreće se.	Prekinuta je veza s aplikacijom AL-KO Smart Cloud. Prekinut prijam Wi-Fi signala.

3.9.3 Aktiviranje radnji u aplikaciji „Smart Home“ / „Smart Garden“ (IFTTT)

Gumbom Smart možete aktivirati do 3 IFTTT radnje (IFTTT: If This Then That, odnosno na hrv.

„Ako se (ovo dogodi) onda (učinite to)“). Na https://ifttt.com/ najprije morate definirati ove radnje (npr. upravljanje uređajima funkcijom „Smart Home“ ili „Smart Garden“, uključivanje navodnjavanja, otvaranje generatora). Ovisno o modelu pretplate ponuditelja usluge, IFTTT radnje mogu biti besplatne ili se mogu naplaćivati.

NAPOMENA Detaljne informacije o usluzi IFTTT saznajte na:
https://alko-garden.de/ifttt-de/

1. Gumb Smart brzo pritisnite jednom, dva puta ili tri puta uzastopce kako bi se aktivirala IFTTT radnja 1, 2 ili 3.

Gumb Smart	Značenje
Trepće naizmjenično zeleno i plavo.	Aktivirana je IFTTT radnja.
Trepće naizmjenično crveno i plavo.	Ne može se aktivirati IFTTT radnja.

Na temelju pristupa internetu i funkcijama „Smart Home“ i „Smart Garden“ nužno je sigurno skladištenje uređaja (vidi *Poglavlje 11.1 "Spremanje akumulatorske kosilice", stranica 188*).

3.9.4 Aktiviranje kosilice*

** ovisno o modelu, pogledajte tehničke podatke.*

Nakon 10 minuta nekorištenja, kosilica prelazi na način rada za uštedu energije. Isključuje se upravljačka ploča.

Aktiviranje kosilice: vidi *Poglavlje 5.2 "Uključivanje i isključivanje upravljačke ploče (04, 05)*", stranica 180*.

3.9.5 Resetirati naziv i lozinku Wi-Fi mreže*

** ovisno o modelu, pogledajte tehničke podatke.*

1. Pritisnite gumb Smart i držite ga otpr. 10 sekundi:

Gumb Smart	Značenje
Svijetli plavo. Zatim se gasi u smjeru suprotno kazaljci na satu.	Postupak resetiranja
Treperi plavo.	Završen je postupak resetiranja.

3.10 Upravljačka ploča „maxRun & smartdrive“ (05)*

** ovisno o modelu, pogledajte tehničke podatke.*

Tipke

Br.	Značenje
1	Tipka za uključivanje/isključivanje upravljačke ploče
2	Tipka „Eco-Mode“ (Način rada Eko)
3	Tipka minus: Smanjite brzinu pogona kotača.
4	Tipka plus: Povećajte brzinu pogona kotača.

Prikazi

Br.	Značenje
5	Prikaz Wi-Fi veze**
6	Pokazivač razine napunjenosti akumulatorske baterije 1
7	Pokazivač razine napunjenosti akumulatorske baterije 2
8	Prikaz grešaka
9	Namještena brzina pogona kotača (7 razina)

*** Funkcionalno samo kod modela s gumbom Smart*

4 MONTAŽA

Montaža: Pogledajte Upute za montažu.

⚠ UPOZORENJE! Opasnost od ozljeda zbog nepotpune montaže! Rad nepotpuno montiranog uređaja može izazvati teške ozljede.

- Uređaj pogonite samo kada je potpuno montiran!
- Akumulatore umetnite u uređaj tek kada je potpuno montiran!

5 STAVLJANJE U POGON

5.1 Punjenje akumulatora

Akumulatori su djelomično napunjeni. Akumulator potpuno napunite prije prve uporabe. Akumulatori se mogu puniti u bilo kojem stanju napunjenosti. Prekidanje punjenja ne šteti akumulatoru.

NAPOMENA Slijedite detaljne informacije iz zasebnih uputa za uporabu akumulatora i punjača.

5.2 Uključivanje i isključivanje upravljačke ploče (04, 05)*

** ovisno o modelu, pogledajte tehničke podatke.*

Preduvjet: Umetnuta je barem 1 akumulatorska baterija.

NAPOMENA Sigurnosni ključ ne mora se za napajanje upravljača i pogon kotača okrenuti u položaj za uključivanje (pol. I).

Upravljačku ploču možete uključiti na sljedeće načine:

- Nakratko pritisnite gumb Smart (04/1).
- Pritisnite tipku za uključivanje/isključivanje (05/1) na upravljačkoj ploči.
- Upravljačka ploča automatski se pokreće pri pokretanju motora mehanizma za košnju (vidi *Poglavlje 6.6 "Pokretanje i zaustavljanje mehanizma za košnju (17)", stranica 182*).

5.3 Umetanje i vađenje akumulatorske baterije (06)

Pogonite svoju kosilicu po želji s jednom ili dvije akumulatorske baterije. Ako koristite dvije akumulatorske baterije, možete dulje raditi i kositi znatno veću površinu.

Možete primijeniti akumulatorske baterije s različitim razinama napunjenosti. Najprije se prazni punija od dviju akumulatorskih baterija sve dok ne dostigne istu razinu napunjenosti druge akumulatorske baterije. Zatim ravnomjerno ispraznite obje akumulatorske baterije.

POZOR! Opasnost od oštećenja akumulatora. Ako se akumulatori nakon uporabe ostave u uređaju, mogu se oštetiti.

- Odmah nakon uporabe, izvadite akumulatore iz uređaja i odložite ih na mjesto zaštićeno od smrzavanja.
- Akumulatore umetnite u uređaj tek neposredno prije početka rada.

Umetanje akumulatorske baterije

1. Otklopite (06/a) poklopac pretinca akumulatorske baterije (06/1).
2. Gurnite (06/b) akumulatorsku bateriju odozgo u pretinac akumulatora (06/2) tako da se uglavi.
   Napomena: *Pokazivač razine napunjenosti akumulatorske baterije mora biti okrenut prema gore.*
3. Zaklopite poklopac pretinca akumulatorske baterije.

Vađenje akumulatorske baterije

1. Pritisnite gumb za otpuštanje na akumulatorskoj bateriji i zadržite ga.
2. Izvucite akumulatorsku bateriju.

5.4 Uključivanje i isključivanje napajanja mehanizma za košnju (07)

Sklopkom s ključem uključite i isključite napajanje motora mehanizma za košnju. Sklopka s ključem upravlja se sigurnosnim ključem.

⚠ UPOZORENJE! Opasnost od ozljeda. Nehotično uključivanje može dovesti do teških ozljeda.

- Uvijek prije radnih stanki i radova održavanja: Okrenite sigurnosni ključ radi isključivanja napajanja u položaj Off i zatim ga izvucite.

Aktiviranje napajanja

1. Otklopite poklopac pretinca akumulatorske baterije.
2. Utaknite sigurnosni ključ (07/1) u sklopku s ključem (07/a).
3. Sklopku s ključem okrenite (07/b) u položaj za uključivanje (pol. I). Tako se motor mehanizma za košnju napaja pogonskim naponom, no još neće početi raditi.
4. Zaklopite poklopac pretinca akumulatorske baterije.
5. Uključivanje mehanizma za košnju: vidi *Poglavlje 6.6 "Pokretanje i zaustavljanje mehanizma za košnju (17)", stranica 182*.

Isključivanje napajanja

1. Sigurnosni ključ okrenite (07/c) u položaj za isključivanje (pol. 0) i izvucite ga (07/d).
2. Odmah nakon uporabe, izvadite akumulatorske baterije iz uređaja, napunite ih i odložite na mjesto zaštićeno od smrzavanja. Akumulatorske baterije vratite u uređaj tek neposredno prije sljedeće upotrebe.

6 UPRAVLJANJE

⚠ UPOZORENJE! Opasnost od ozljeda. Neispravne i deaktivirane sigurnosne i zaštitne naprave mogu izazvati teške ozljede.

- Prije uključivanja provjerite da li su svi sigurnosni i zaštitni mehanizmi na raspolaganju i ispravni!

⚠ UPOZORENJE! Opasnost od ozljeda u abnormalnim uvjetima rada. Odmah zaustavite kosilicu. Izvucite sigurnosni ključ i izvadite akumulator. Zatim provjerite jesu li se svi pokretni dijelovi u potpunosti zaustavili:

- Nakon udarca u strani predmet: Provjerite je li kosilica oštećena i popravite je. Tek tada ponovno uključite kosilicu i pustite je u pogon.
- Ako kosilica neuobičajeno vibrira: Odmah provjerite je li oštećena. Zamijenite ili popravite oštećene dijelove. Potražite labave dijelove i ponovno ih pričvrstite.

POZOR! Opasnost od oštećenja uređaja. Ako se nož zaglavi, može doći do preopterećenja motora.

- Očistite mehanizam za košnju nakon svake uporabe.
- Postavite veću visinu reza.
- Višu travu i gušće raslinje režite postupno.

6.1 Podešavanje visine košnje (08, 09)

⚠ OPREZ! Opasnost od porezotina. Opasnost od porezotina kod zahvaćanja kosilice u radu.

- Visinu rezanja podešavajte samo dok je motor isključen i kosilica miruje.

6.1.1 Podešavanje visine košnje [kosilica] (08)

1. Za otpuštanje poluge za podešavanje (08/1), gurnite ju lagano prema van (08/a) i držite.
   - Kod niže trave: Pomaknite polugu za podešavanje prema prednjem kotaču (08/b).
   - Kod više trave: Pomaknite polugu za podešavanje prema stražnjem kotaču (08/b).
   - Očitajte željenu visinu košnje na skali.
2. Otpustite polugu za podešavanje tako da se uglavi u željenom stupnju.

6.1.2 Podešavanje visine košnje [kosilica za malčiranje] (09)

Kosilica za malčiranje ima dvije poluge za podešavanje visine košnje. Poluga za podešavanje (09/1) podešava visinu stražnjih kotača. Poluga za podešavanje (09/2) podešava visinu prednjih kotača.

1. Za otpuštanje poluge za podešavanje, gurnite ju lagano prema unutra (09/a) i držite.
   - Kod niže trave: Pomaknite polugu za podešavanje prema prednjem kotaču (09/b).
   - Kod više trave: Pomaknite polugu za podešavanje prema stražnjem kotaču (09/b). ***Napomena:*** *Kućište kosilice za malčiranje podignite uz pomoć stražnje ili prednje ručke za nošenje.*
   - Očitajte željenu visinu košnje na skali.
2. Otpustite polugu za podešavanje tako da se uglavi u željenom stupnju.

6.2 Košnja s košarom za sakupljanje trave (10, 11)*

** ovisno o modelu, pogledajte tehničke podatke.*

Uređaj se može pogoniti s košarom za sakupljanje trave ili bez nje.

Objesite košaru za sakupljanje trave (10)

1. Uvjerite se da je uređaj isključen i da je mehanizam za košnju zaustavljen.
2. Podignite zaštitnu zaklopku (10/1) (10/a).
3. Košaru za sakupljanje trave (10/2) objesite o držač (10/b).
4. Otpustite zaštitnu zaklopku.

Provjera razine napunjenosti (10, 11)

Pokazivač razine napunjenosti (10/3, 11/1) podiže se prema gore (11/a) uslijed strujanja zraka tijekom košnje. Ako je košara za sakupljanje trave (11/2) puna, na košari za sakupljanje trave nalazi se pokazivač razine napunjenosti (11/b). Košaru za sakupljanje trave treba isprazniti.

Skidanje i pražnjenje košare za sakupljanje trave(10)

⚠ OPREZ! Opasnost od porezotina. Opasnost od porezotina kod zahvaćanja kosilice u radu.

- Skinite kutiju za zahvat trave samo kada je zaustavljen rezni mehanizam.

NAPOMENA Prilikom pražnjenja kutije za zahvat trave također očistite odzračne otvore pokazivača razine napunjenosti, kako bi on nastavio ispravno funkcionirati.

1. Uvjerite se da je uređaj isključen i da je mehanizam za košnju zaustavljen.
2. Podignite zaštitnu zaklopku (10/1).
3. Podignite košaru za sakupljanje trave (10/2) iz držača i skinite je prema natrag.
4. Ispraznite košare za sakupljanje trave.
5. Očistite rupe za ispuhivanje (10/3) ispod pokazivača razine napunjenosti.
6. Vješanje košare za sakupljanje trave (pogledajte gore).

6.3 Malčiranje klinom za malčiranje (12, 13)*

** ovisno o modelu, pogledajte tehničke podatke.*

Kod malčiranja ne dolazi do nakupljanja pokošenog materijala, nego on ostaje na travnjaku. Malčiranje štiti tlo od isušivanja i opskrbljuje ga hranjivim tvarima. Najbolji rezultati postižu se redovitim povratnim rezom debljine oko 2 cm. Brzo truli samo mlada trava s naslagama mekanog lišća.

- Visina trave prije malčiranja: maks. 8 cm
- Visina trave nakon malčiranja: maks. 4 cm

NAPOMENA Prilagodite brzinu hoda prije malčiranja, nemojte hodati prebrzo.

Umetanje klina za malčiranje (12)

OPREZ! Opasnost od porezotina. Opasnost od porezotina kod zahvaćanja kosilice u radu.

- Isključite uređaj i iskopčajte sigurnosni utični ključ prije nego umetnete ili izvučete klin za malčiranje.

POZOR! Opasnost od oštećenja uređaja. Ako se klin za malčiranje ne uglavi, može doći do oštećenja klina za malčiranje i mehanizma kosilice.

- Provjerite je li blokada uglavljena.

1. Isključite uređaj: Sigurnosni ključ okrenite u položaj za isključivanje (pol. 0) i izvucite ga.
2. Objesite košaru za sakupljanje trave.
3. Podignite zaštitnu zaklopku (12/1) (12/a).
4. Umetnite (12/b) klin za malčiranje (12/2) u otvor za izbacivanje (12/3) dok se ne mehanizam za zaključavanje ne uglavi.

Uklanjanje klina za malčiranje (13)

1. Isključite uređaj: Sigurnosni ključ okrenite u položaj za isključivanje (pol. 0) i izvucite ga.
2. Podignite zaštitnu zaklopku.
3. Otpustite (13/a) mehanizam za zaključavanje (13/1) na klinu za malčiranje čvrstim hvatanjem ručke (13/2).
4. Izvucite klin za malčiranje (13/3) (13/b).

6.4 Košnja s bočnim izbacivanjem (14, 15)*

** ovisno o modelu, pogledajte tehničke podatke.*

OPREZ! Opasnost od porezotina. Opasnost od porezotina kod stavljanja ruku u pokrenuti mehanizam za košnju.

- Umetnite bočni uložak za izbacivanje, odnosno uklonite ga, samo kada motor i mehanizam za košnju miruju.

Umetanje umetka za bočno izbacivanje

1. Isključite uređaj: Sigurnosni ključ okrenite u položaj za isključivanje (pol. 0) i izvucite ga.
2. Skinite košaru za sakupljanje trave i umetnite klin za malčiranje, vidi *Poglavlje 6.3 "Malčiranje klinom za malčiranje (12, 13)*", stranica 182.*
3. Pritisnite ručicu za otpuštanje (14/1, 15/1) zaklopke bočnog izbacivanja.
4. Otklopite (14/a, 15/a) i čvrsto držite zaklopku bočnog izbacivanja (14/2, 15/2).
5. Umetnite (14/b, 15/b) umetak za bočno izbacivanje (14/3, 15/3).
6. Polako zatvorite zaklopku bočnog izbacivanja. Zaklopka bočnog izbacivača onemogućuje ispadanje umetka za bočno izbacivanje.

Uklanjanje umetka za bočno izbacivanje

1. Isključite uređaj: Sigurnosni ključ okrenite u položaj za isključivanje (pol. 0) i izvucite ga.
2. Otklopite i čvrsto držite zaklopku bočnog izbacivanja.
3. Izvucite umetak za bočno izbacivanje i zatvorite zaklopku bočnog izbacivanja.
4. Uklonite klin za malčiranje i umetnite košaru za sakupljanje trave.

6.5 Prilagođavanje ručke za upravljanje visini tijela (16)*

** ovisno o modelu, pogledajte tehničke podatke.*

1. Brzi zatezač (16/1) otklopite (16/a) na okretnim zglobovima (16/2).
2. Ručku za upravljanje (16/3) okrenite oko okretnih zglobova do željene visine (16/b).
3. Zaklopite mehanizam za brzo otpuštanje.

6.6 Pokretanje i zaustavljanje mehanizma za košnju (17)

Mehanizam za košnju pokrećite samo na ravnoj podlozi, a ne među visokom travom. Podloga mora biti bez stranih tijela, primjerice kamenja. Kod pokretanja, nemojte podizati ni naginjati uređaj.

POZOR! Opasnost od oštećenja uređaja. Višestrukim kratkim uzastopnim uključivanjem i isključivanjem oštećuju se motor i mehanizam za košnju.

- Motor uključite tek kada je rezni mehanizam zaustavljen.

NAPOMENA Dopušteni radni položaj: Stanite iza kosilice i držite ručku za upravljanje objema rukama.

Pokretanje mehanizma za košnju

1. Ako to još nije napravljeno: Aktivirajte napajanje (vidi *Poglavlje 5.4 "Uključivanje i isključivanje napajanja mehanizma za košnju (07)", stranica 180*).
2. Pritisnite tipku za pokretanje (17/1) i držite je pritisnutu.
3. Povucite sigurnosnu ručicu (17/2) prema ručki za upravljanje (17/3) (17/a). Mehanizam za košnju se pokreće.
4. Otpustite tipku za pokretanje i pritom nastavite držite sigurnosnu ručicu.

NAPOMENA Sigurnosna ručica se ne uglavljuje. Držite je čvrsto za ručki za upravljanje od početka do kraja rada.

Zaustavljanje mehanizma za košnju

1. Otpustite sigurnosnu ručicu. Automatski prelazi u početni položaj.
2. Pričekajte da se mehanizam za košnju zaustavi.
3. Isključite napajanje (vidi *Poglavlje 5.4 "Uključivanje i isključivanje napajanja mehanizma za košnju (07)", stranica 180*).

OPREZ! Opasnost od porezotina. Opasnost od porezotina kod zahvaćanja kosilice u radu.

- Pričekajte da se kosilica zaustavi.
- Prije svih radova održavanja i njege: Isključite uređaj i pričekajte da se kosilica zaustavi. Izvucite sigurnosni ključ i izvadite akumulator.

6.7 Uključivanje i isključivanje pogona kotača (18)*

** ovisno o modelu, pogledajte tehničke podatke.*

Pogon kotača možete uključiti kako biste pomicali kosilicu između radnih područja ili na mjesto za skladištenje. To ne zahtijeva uključivanje mehanizma za košnju.

NAPOMENA Sigurnosni ključ ne mora se za napajanje upravljača i pogon kotača okrenuti u položaj za uključivanje (pol. I).

Uključivanje pogona kotača

1. Umetnite akumulatorsku bateriju.
2. Pritisnite ručicu za aktivaciju pogona kotača (18/1) prema ručki za upravljanje (18/2) i zadržite je (18/a). Ručica za aktivaciju pogona kotača neće se uglaviti.

Isključivanje pogona kotača

1. Otpustite ručicu za aktivaciju pogona kotača. Automatski prelazi u početni položaj.

6.8 Pogon kotača – promjena brzine (19)*

** ovisno o modelu, pogledajte tehničke podatke.*

Preko upravljačke ploče postupno prilagodite brzinu vožnje kosilice – u 7 razina –. Prethodno se mora uključiti pogon kotača, vidi *Poglavlje 6.7 "Uključivanje i isključivanje pogona kotača (18)*", stranica 183*.

1. Uključite upravljačku ploču (vidi *Poglavlje 5.2 "Uključivanje i isključivanje upravljačke ploče (04, 05)*", stranica 180*).
2. Smanjenje brzine: Pritisnite tipku minus (19/1).
   Ili:
3. Povećanje brzine: Pritisnite tipku plus (19/2).

6.9 Uključivanje i isključivanje načina rada Eco (19)*

** ovisno o modelu, pogledajte tehničke podatke.*

U načinu rada Eco smanjuje se broj okretaja motora. To produljuje trajanje akumulatorske baterije.

1. Uključite upravljačku ploču (vidi *Poglavlje 5.2 "Uključivanje i isključivanje upravljačke ploče (04, 05)*", stranica 180*).
2. Uključivanje načina rada Eco: Pritisnite tipku „Eco-Mode“ (19/3). Tipka svijetli.
3. Isključivanje načina rada Eco: Ponovno pritisnite tipku „Eco-Mode“ (Način rada Eko). Tipka prestaje svijetliti.

7 NAČIN RADA

Uzmite u obzir sljedeće sigurnosne naputke!

NAPOMENA Poštujte lokalne odredbe o vremenu rada s kosilicom.

- Pripazite na predmete u travi i uklonite ih iz područja rada.
- Kosite samo uz dobru vidljivost.
- Kosite samo s oštrim nožem.
- Uređaj usmjeravajte samo pomoću ručke za upravljanje.
- Uređajem se krećite ritmom koraka.
- Uređaj uvijek pomičite poprečno na padinu. Kosilicu za travu nemojte koristiti na uzbrdici ili nizbrdici niti na padinama nagiba preko 10°. Posebno budite oprezni pri promjeni smjera košenja.

Učinkovitost košnje odn. trajanje rada akumulatorskih baterija

- Učinkovitost košnje odnosno površina koja se može pokositi ovisi o karakteristikama travnjaka. Čimbenici poput duljine trave, gustoće trave, odabrane visine košnje i vlažnost trave utječu na učinkovitost košnje.
- Optimalno vrijeme rada postiže se čestim košenjem, a time i kratko održavanim travnjakom.
- Učinkovitost košnje smanjuje se čestim uključivanjem i isključivanjem kosilice tijekom košnje, kao i uporabom akumulatorskih baterija koje nisu potpuno napunjene.
- Aktiviranje pogona kotača* smanjuje učinkovitost košnje, odnosno trajanje rada akumulatorske baterije.
- Kako biste optimizirali učinkovitost košnje, preporučljivo je travnjak često kositi, postaviti visoku visinu košnje i pomicati uređaj brzinom hoda.

NAPOMENA Nabavljanjem dodatnih akumulatora može se produžiti vrijeme rada.

** ovisno o modelu, pogledajte tehničke podatke.*

Savjeti za košnju

- Visina košnje konstantno 3 – 5 cm, nemojte kositi iznad polovice visine trave.
- Nemojte preopteretiti kosilicu! Ako se broj okretaja motora znatno smanji zbog dugačke i teške trave, povećajte visinu košnje i više puta prijeđite isto područje.
- Vjetar i sunce mogu isušiti travnjak nakon košnje pa kosite u kasno poslijepodne.

8 ODRŽAVANJE I ČIŠĆENJE

⚠ OPASNOST! Opasnost po život zbog nepravilnog održavanja. Radovi održavanja provedeni od strane nekvalificiranih osoba, uporaba neodobrenih zamjenskih dijelova te uklanjanje ili izmjena sigurnosnih uređaja mogu tijekom rada stroja dovesti do ozbiljnih ozljeda pa čak i do smrti.

- Nemojte skidati sigurnosne sprave i ne stavljajte ih izvan funkcije.
- Upotrebljavajte samo odobrene rezervne dijelove.
- Redovitim i propisnim održavanjem se pobrinite da se uređaj nalazi u funkcionalnom i čistom stanju.

⚠ UPOZORENJE! Opasnost od porezotina. Opasnost od porezotina uslijed zahvaćanja pomičnih dijelova uređaja oštrih bridova kao i reznog alata.

- Prije radova održavanja, njege i čišćenja uvijek isključite uređaj. Izvucite sigurnosni ključ i izvadite akumulatore!
- Kod radova održavanja, njege i čišćenja uvijek nosite zaštitne rukavice.

⚠ UPOZORENJE! Opasnost od ozljede tijekom radova održavanja. Nepravilno održavanje može izazvati teške ozljede i oštećenje uređaja.

- Za popravke na uređaju angažirajte isključivo stručnu tvrtku.

8.1 Redovni radovi održavanja

- Pobrinite se da su sve matice, zatici i vijci čvrsto zategnuti i da je uređaj u sigurnom radnom stanju.
- Redovito provjeravajte funkciju i istrošenost kutije za zahvat trave.

8.2 Čišćenje uređaja i kosilice

POZOR! Opasnost od vode. Voda unutar uređaja uzrokuje kratke spojeve i uništavanja električnih dijelova.

- Uređaj nemojte prskati vodom.
- Za čišćenje koristite isključivo ručnu metlicu ili četku.

1. Zaustavite motor.
2. Izvadite akumulator.
3. Objesite košaru za sakupljanje trave.
4. Nagnite uređaj i očistite mehanizam za košnju.

8.3 Pregled i obnova rezača

⚠ UPOZORENJE! Teške ozljede zbog izlijećućih dijelova noža. Istrošeni, napukli ili oštećeni nož može se slomiti, a njegovi dijelovi mogu postati opasni projektili.

- Redovito kontrolirajte ima li na nožu oštećenja.
- Kosilicu za travu nemojte upotrebljavati ako je nož istrošen ili oštećen.
- Oštrenje i obnavljanje tupih ili oštećenih noževa obavljajte samo kod ovlaštenog servisera proizvođača ili u ovlaštenom specijaliziranom poduzeću.

- Prilikom održavanja noža, imajte na umu da se nož može pomicati čak i kada je izvor struje isključen.
- Budite oprezni prilikom podešavanja stroja kako biste izbjegli priklještenje prstiju između pokretnih noževa i fiksnih dijelova stroja.
- Kako biste izbjegli vibracije, nož i vijak noža uvijek mijenjajte zajedno.
- Naknadno izbrušeni noževi moraju biti centrirani. Necentrirani noževi uzrokuju snažne vibracije i oštećuju kosilicu.

8.4 Namještanje Bowdenove sajle pogona kotača (20)*

** ovisno o modelu, pogledajte tehničke podatke.*

Bowdenova sajla pogona kotača vremenom se produljuje. Ako se kod pokrenutog motora više ne može uključiti pogon kotača, to znači da je Bowdenova sajla uže postalo predugačko i da se mora zategnuti.

⚠ OPREZ! **Opasnost od ozljeda.** Oštri i pomični dijelovi uređaja (npr. nož) i iznenada pokrenuta kosilica mogu izazvati ozljede.

- Namjestite Bowdenovu sajlu samo kada je motor isključen i dok mehanizam za košnju miruje.

1. Isključite napajanje i izvadite akumulatorske baterije (vidi *Poglavlje 5.4 "Uključivanje i isključivanje napajanja mehanizma za košnju (07)", stranica 180*).
2. Okrenite pomični dio (20/1) na poteznici (20/2) u smjeru strelice, odnosno suprotno kazaljci na satu, do zatezanja Bowdenove sajle između ručice za aktivaciju (20/3) pogona kotača i točke pričvršćenja (20/4).
3. Provjera namještenosti Bowdenove sajle: uključite uređaj, pokrenite motor i pokušajte uključiti pogon kotača.
4. Ako se pogon kotača ne uključi: Ponovite prethodne korake.

Ako ne uspije namještanje Bowdenove sajle: Potražite servis proizvođača.

8.5 radovima na popravljanju

⚠ UPOZORENJE! **Opasnost od ozljeda pri radovima održavanja.** Nepravilni popravci mogu dovesti do teških ozljeda i oštećenja uređaja.

- Popravke smiju izvoditi samo servisni centri proizvođača ili ovlaštene specijalizirane tvrtke!

U sljedećim slučajevima potražite ovlaštenog servisera proizvođača:

- Motor se više ne pokreće.
- Uređaj je naišao na prepreku.
- Rezač i/ili vratilo motora su savijeni.
- Uređaj vibrira i ne radi mirno.
- Akumulatori je iscurjeli ili su oštećeni.

8.6 USB korisničko sučelje (21)*

** ovisno o modelu, pogledajte tehničke podatke.*

USB sučelje (21/1) postoji kod svih kosilica opisanih u ovim Uputama za uporabu, no može se koristiti za ažuriranje softvera samo na inteligentnim kosilicama. Nije prikladno za punjenje akumulatorskih baterija.

POZOR! **Opasnost od oštećenja uređaja.** Punjive baterije mobilnih uređaja (npr. pametnih telefona) uništavaju se kada se spoje na USB sučelje.

- Na ovo sučelje nemojte spajati nikakve mobilne uređaje s punjivom baterijom.

9 POMOĆ U SLUČAJU SMETNJI

⚠ OPREZ! **Opasnost od ozljeda.** Oštri i pomični dijelovi uređaja mogu uzrokovati ozljede.

- Kod radova održavanja, njege i čišćenja uvijek nosite zaštitne rukavice!

NAPOMENA Kod smetnji koje nisu navedene u ovoj tablici ili koje ne možete ukloniti sami, obratite se našoj servisnoj službi.

Smetnja	Uzrok	Uklanjanje
Motor ne radi.	Isključeno je napajanje na sklopci s ključem.	Uključite napajanje na sklopci s ključem.
	Nedostaje akumulatorska baterija ili ne sjeda pravilno.	Pravilno umetnite akumulatorsku bateriju.
	Akumulatorska baterija je prazna.	Napunite akumulatorsku bateriju.

Smetnja	Uzrok	Uklanjanje
	Nož je blokiran.	■ Otklonite smetnje noža. ■ Kosilicu za travu pokrenite na niskoj travi.
	U kvaru su kabeli ili sklopke.	Nemojte pogoniti uređaj! Potražite servis proizvođača.
Snaga motora opada.	Akumulatorska baterija je prazna.	Napunite akumulatorsku bateriju.
	Nož je tup.	Predajte nož na oštrenje ovlaštenom serviseru proizvođača.
	Previše trave u dijelu za izbacivanje.	■ Uklonite travu. ■ Očistite zaštitnu zaklopku.
Motor staje tijekom košnje.	Nož je tup.	Predajte nož na oštrenje ovlaštenom serviseru proizvođača.
	Motor je preopterećen.	Isključite akumulatorsku kosilicu, postavite je na ravno tlo ili nisku travu te ponovno pokrenite.
Košara za sakupljanje trave ne puni se dovoljno	Trava je vlažna.	Pričekajte da se travnjak osuši.
	Košara za sakupljanje trave je začepljena.	Očistite rešetku košare za sakupljanje trave.
	Previše trave u kanalu za izbacivanje ili u kućištu.	■ Očistite kanal za izbacivanje/kućište ■ Ispravite visinu košnje
	Nož je tup.	Predajte nož na oštrenje ovlaštenom serviseru proizvođača.
Radno vrijeme akumulatorske baterije znatno je skraćeno.	Visina košnje je preniska.	Namjestite viši rez
	Trava je previsoka ili prevlažna.	Poboljšati uvjete: ostavite da se osuši, namjestite viši rez
	Brzina košnje je previsoka.	■ Smanjite brzinu košnje ■ Očistite kanal za izbacivanje / kućište, nož se mora slobodno okretati.
	Košnja s punom košarom za sakupljanje trave	Ispraznite košaru za sakupljanje trave i očistite kanal za izbacivanje.
	Istekao je vijek trajanja akumulatorske baterije.	Zamijenite akumulatorsku bateriju. Upotrebljavajte samo originalni pribor proizvođača.
Akumulatorska baterija se ne puni.	Zaprljani su kontakti akumulatorskih baterija.	Kontakte akumulatorskih baterija očistite nemetalnim predmetom i poprskajte ih sprejem za kontakte. **Pozor:** *Kontakte akumulatorskih baterija nemojte kratko spajati s metalnim predmetom!*

Smetnja	Uzrok	Uklanjanje
	Akumulatorska baterija ili punjač u kvaru.	Zamjenske dijelove naručujte od proizvođača.
	Akumulatorska baterija je pregrijana.	Pričekajte da se akumulatorska baterija ohladi.
Upravljačka ploča je uključena, ali motor ne radi.*	Isključeno je napajanje na sklopci s ključem.	Uključite napajanje na sklopci s ključem.
Svijetli pokazivač greške na upravljačkoj ploči.*	Akumulatorska baterija ne naliježe pravilno.	Pravilno umetnite akumulatorsku bateriju.
Poruke grešaka na gumbu Smart*	Uzroci i uklanjanje: vidi *Poglavlje 3.9 "Gumb Smart (04)*", stranica 178*.	

** ovisno o modelu, pogledajte tehničke podatke.*

10 TRANSPORTA

10.1 Prijevoz uređaja

POZOR! Opasnost od oštećenja mehanizma za košnju. Na najnižoj visini reza mehanizam za košnju može se oštetiti prilikom prelaženja stepenica, rubova ili rubnjaka.

- Za transport namjestite visinu reza na maksimalnu razinu.

1. Zaustavite mehanizam za košnju i pričekajte da se zaustavi.
2. Namjestite najvišu visinu reza.
3. Okrenite sklopku s ključem u položaj za isključivanje (pol. 0).

Prijevoz uređaja između dva radna područja

- Premjestite uređaj s maksimalnom visinom reza u radno područje.
- Za lakše kretanje aktivirajte pogon kotača*.
- Za nošenje uređaja koristite ručku za upravljanje i prednju dršku za nošenje*.

** ovisno o modelu, pogledajte tehničke podatke.*

Prijevoz uređaja vozilom

- Uklonite akumulatore.
- Zaklopite ručku za upravljanje.
- Zaštitite uređaj u vozilu od prevrtanja i proklizavanja.
- Zaštitite uređaj od udaranja o okolne predmete.
- Ne stavljajte nikakve predmete na uređaj.

10.2 Transport akumulatora

Prije transporta provedite sljedeće korake:

1. Isključite uređaj.
2. Izvadite akumulatore iz uređaja.
3. Zapakirajte akumulator na propisani način (pogledajte dolje).

NAPOMENA Nazivna energija akumulatora je veća od 100 Wh! Stoga uzmite u obzir sljedeće napomene za transport!

Sadržani litij-ionski akumulator podliježe pravilima o opasnom teretu, no može se transportirati prema smanjenim zahtjevima:

- Privatni korisnik može transportirati akumulator bez dodatnih zahtjeva na prometnicama, dok god je zapakiran za maloprodaju te se transportira u privatne svrhe.
- Komercijalni korisnici koji izvršavaju transport u povezanosti s glavnom djelatnosti (npr. isporuke od i do gradilišta ili prezentacije), također mogu iskoristiti takve smanjene zahtjeve.

U oba slučaja moraju se poduzeti hitne mjere kako bi se spriječilo curenje sadržaja. U drugim slučajevima obavezno se trebaju poštivati pravila o opasnom teretu! Kod zanemarivanja pošiljatelju i prijevozniku prijete kazne.

Dodatne napomene o transportu i slanju

- Litij-ionske akumulatore transportirajte ili šaljite samo u neoštećenom stanju!
- Za transport akumulatora isključivo koristite originalnu kartonsku kutiju ili prikladnu kartonsku kutiju za transport opasne robe (nije

potrebno kod akumulatora s manje od 100 Wh nazivne snage).
- Prelijepite otvorene kontakte akumulatora kako biste spriječili kratki spoj.
- Zaštitite akumulator od sklizanja unutar ambalaže kako se ne bi oštetio.
- Osigurajte ispravno označavanje i dokumentaciju pošiljke pri transportu ili isporuci (npr. preko dostavne tvrtke ili špeditera).
- Prethodno se informirajte o mogućnosti transporta preko odabrane tvrtke, a zatim prijavite pošiljku.

Preporučujemo angažiranje stručnjaka za opasne terete kako bi vam pomogao oko pripremanja pošiljke. Uvažite i eventualne nacionalne propise.

11 SKLADIŠTENJE

- Nakon svake uporabe temeljito očistite uređaj i, ako postoje, stavite sve zaštitne poklopce.
- Obavite potrebne radove održavanja.
- Uređaj čuvajte na suhom mjestu s mogućnošću zaključavanja i izvan dohvata djece.

11.1 Spremanje akumulatorske kosilice

⚠ OPREZ! Opasnost od ozljeda. Ako djeca i neovlaštene osobe uređaju mogu pristupiti tijekom skladištenja, može doći do ozljeda.

- Uređaj postavite tako da je nedostupan djeci i neovlaštenim osobama.
- Uređaj spremite tek nakon što ste izvadili akumulator.

POZOR! Opasnost od provale i gubitka osobnih podataka*. Kosilica pristupa internetu i može upravljati uređajima s funkcijama „Smart Home“ i „Smart Garden“.

- Uređaj skladištite isključivo s izvađenim akumulatorskim baterijama i na mjestu kojem ne mogu pristupiti neovlašteni pojedinci.

** ovisno o modelu, pogledajte tehničke podatke.*

1. Isključite uređaj: Izvucite sigurnosni utični ključ.
2. Visinu košnje namjestite na najvišu razinu.
3. Izvadite akumulatorske baterije.
4. Ostavite motor i cijeli uređaj da se ohlade.
5. Čišćenje:
   - Temeljito očistite uređaj.
   - Ispraznite košaru za sakupljanje trave i očistite kanal za izbacivanje.
6. Konzerviranje:
   - Sve metalne dijelove radi zaštite od korozije premažite tankim slojem ulja ili silikona.
7. Sklapanje ručke za upravljanje.
8. Uređaj držite na suhom i čistom mjestu zaštićenom od smrzavanja.
   - Za zaštitu od prašine prekrijte ga prozračnom ceradom.
   - Nemojte upotrebljavati plastičnu foliju kako ne bi došlo do nakupljanja vlage.
9. **NAPOMENA!** *Temperatura skladištenja kosilice za travu: vidi tehničke podatke.*

11.2 Skladištenje akumulatora i punjača

⚠ OPASNOST! Opasnost od eksplozija i požara! Osobe smrtno stradaju ili zadobiju teške ozljede kada akumulator eksplodira jer se nalazio ispred otvorenog plamena ili izvora topline.

- Akumulator čuvajte na hladnom i suhom mjestu, no ne ispred otvorenog plamena ili izvora topline.

NAPOMENA Akumulator je kod punjenja zaštićen od prepunjavanja automatskim prepoznavanjem razine napunjenosti i zbog toga neko vrijeme može ostati spojen na punjač, ali ne trajno.

NAPOMENA Uzmite u obzir zasebne upute za uporabu akumulatora i punjača.

- Akumulator čuvajte na suhom mjestu zaštićenom od smrzavanja pri temperaturi skladištenja između 0 °C i 25 °C uz razinu napunjenosti od oko 40 – 60 %.
- Zbog opasnosti od kratkog spoja nemojte držati akumulator blizu predmeta koji sadrže metal ili kiselinu.

12 ZBRINJAVANJE

Samo za zemlje EU:

U skladu s europskom Direktivom 2012/19/EU o električnim i elektroničkim starim uređajima i njihovom provedbom u nacionalno pravo neupotrebljivi punjači moraju se odvojeno sakupljati i dovesti na ekološki prihvatljivo recikliranje.

U slučaju nepravilnog zbrinjavanja električni i elektronički stari uređaji mogu imati štetne učinke na okoliš i ljudsko zdravlje zbog moguće prisutnosti opasnih tvari.

Napomene o zakonu za električne i elektroničke uređaje



- Električni i elektronički stari uređaji ne smiju se bacati u kućni otpad, nego ih treba predati na zasebnu obradu i zbrinjavanje!

- Stare baterije ili akumulatori koji nisu fiksno ugrađeni u stari uređaj, moraju se izvaditi prije predaje! Njihovo zbrinjavanje regulira se putem zakona o baterijama.
- Vlasnike ili korisnike električnih ili elektroničkih uređaja zakon obvezuje na povrat.
- Krajnji korisnik snosi vlastitu odgovornost za brisanje osobnih podataka navedenih na starom uređaju koji se zbrinjava u otpad!

Simbol prekrižene kante za smeće znači da se električni i elektronički uređaji ne smiju zbrinjavati putem kućnog otpada.

Električni i elektronički uređaji mogu se besplatno predati na sljedećim mjestima:

- javna, zakonski definirana mjesta za zbrinjavanje ili prikupljanje otpada (npr. komunalne službe)
- prodavaonice električnih uređaja (stacionarna ili internetska), dok god se trgovca obvezuje za povrat ili je ta usluga dobrovoljno ponuđena.

Ove izjave vrijede samo za uređaje koji se instaliraju i prodaju u zemljama Europske unije i na koje se primjenjuje europska direktiva 2012/19/EU. U zemljama izvan Europske unije mogu se primjenjivati neke druge odredbe za zbrinjavanje električnih i elektroničkih starih uređaja.

Napomene iz zakona o baterijama (BattG)



- Stare baterije i akumulatorske baterije ne smiju se bacati u kućni otpad, nego ih treba predati na zasebnu obradu i zbrinjavanje!

- Radi sigurnog vađenja baterija ili akumulatorskih baterija iz električnog uređaja te informiranja o njihovom tipu ili kemijskom sustavu, uzmite u obzir sljedeće podatke navedene u uputama za uporabu i montažu.
- Vlasnike odnosno korisnike baterija ili akumulatorskih baterija zakon obvezuje na povrat. Povrat se ograničava na predaju količina uobičajenih za domaćinstva.

Stare baterije mogu sadržavati opasne tvari ili teške metale koji mogu štetiti okolišu i zdravlju ljudi. Reciklaža starih baterija i iskorištenje njihovih resursa doprinose zaštiti tih dvaju važnih elemenata.

Simbol prekrižene kante za smeće znači da se baterije i akumulatorske baterije ne smiju zbrinjavati putem kućnog otpada.

Oznaka Hg, Cd ili Pb ispod kante za smeće označava sljedeće:

- Hg: Baterija sadrži preko 0,0005 % žive
- Cd: Baterija sadrži preko 0,002 % kadmija
- Pb: Baterija sadrži preko 0,004 % olova

Akumulatorske baterije i baterije mogu se besplatno predati na sljedećim mjestima:

- Javna, zakonski definirana mjesta za zbrinjavanje ili prikupljanje otpada (npr. komunalne službe)
- Prodavaonice baterija i akumulatorskih baterija
- Mjesta povrata u sklopu zajedničkog sustava povrata starih baterija za uređaje
- Mjesto povrata kod proizvođača (ako nije član zajedničkog sustava povrata)

Ove izjave vrijede samo za akumulatorske baterije i baterije koji se prodaju u zemljama Europske unije i na koje se primjenjuje Uredba Europske Unije (EU) 2023/1542. U zemljama izvan Europske unije mogu se primjenjivati neke druge odredbe za zbrinjavanje akumulatorskih baterija i baterija.

13 TEHNIČKI PODACI

Tehnički podaci: pogledajte tablicu tehničkih podataka u uputama za montažu.

** Napomene o vrijednosti emisije vibracija:*

- *Navedena vrijednost emisije vibracija izmjerena je prema standardiziranoj metodi ispitivanja i može se upotrebljavati za usporedbu strojeva.*
- *Navedena vrijednost emisije vibracija također se može upotrebljavati i za preliminarnu procjenu izloženosti vibracijama.*
- *Vrijednost emisije vibracija može se razlikovati od pokazne vrijednosti tijekom stvarne uporabe stroja, ovisno o vrsti i načinu uporabe stroja.*
- *Odredite sigurnosne mjere za zaštitu rukovatelja (vidi poglavlje o sigurnosti) koje se temelje na procjeni izloženosti vibracijama u stvarnim uvjetima uporabe. U tom slučaju treba razmotriti sve dijelove radnog ciklusa (na primjer, vrijeme u kojem je stroj isključen i ono u kojem je uključen, ali radi bez opterećenja).*

14 KORISNIČKA SLUŽBA/SERVIS

Kod pitanja o jamstvu, popravku ili zamjenskim dijelovima obratite se obližnjoj servisnoj službi tvrtke AL-KO. Popis servisa možete pronaći na internetu na sljedećoj adresi:
www.alko-garden.com/service-contacts

Za više informacija o zamjenskim dijelovima posjetite:
www.alko-garden.com/spareparts

15 PODACI O IZJAVI O SUKLADNOSTI

Uz potpunu odgovornost, ovime izjavljujemo da ovaj proizvod u obliku u kojem je zastupljen na tržištu ispunjava zahtjeve harmoniziranih EU-direktiva, sigurnosne standarde EU-a i standarde specifične za proizvod. Izjava o sukladnosti dio je uputa za uporabu i priložena je uz stroj.

16 JAMSTVO

Možebitne greške u materijalu ili proizvodnji na uređaju uklonit ćemo tijekom zakonskoga roka zastare za jamstvo na nedostatke prema vlastitom izboru popravljanjem ili zamjenskom dostavom. Rok zastare određuje se prema pravu države u kojoj je uređaj kupljen.

Naša jamstvena izjava vrijedi samo u slučaju:

- poštivanja ovih Uputa za uporabu
- namjenskog rukovanja
- uporabe originalnih rezervnih dijelova

Jamstvo prestaje vrijediti u slučaju:

- samovoljnih pokušaja popravaka
- samovoljnih tehničkih izmjena
- nenamjenske uporabe

Jamstvo ne obuhvaća:

- oštećenja laka koja proizlaze iz normalnog trošenja
- potrošne dijelove koji su na kartici zamjenskih dijelova označeni okvirom xxxxxx (x)

Jamstveni rok počinje teći s datumom kupnje od strane prvog krajnjeg korisnika. Mjerodavan je datum na računu. Obratite se svom trgovcu ili najbližoj ovlaštenoj servisnoj službi zajedno s ovom jamstvenom izjavom i originalnim računom. Ova izjava ne utječe na zakonska prava koja kupac ima prema prodavaču u slučaju nedostataka.

ПРЕВОД ОРИГИНАЛНОГ УПУТСТВА ЗА РАД

Садржај

1 Безбедносне напомене ... 192
1.1 Опште безбедносне напомене за електричне машине ... 192
1.1.1 Безбедност на радном месту ... 192
1.1.2 Електрична безбедност ... 192
1.1.3 Безбедност људи ... 193
1.1.4 Употреба и третман електричне машине ... 193
1.1.5 Употреба и третман акумулаторски погоњене машине ... 194
1.1.6 Сервис ... 194
1.2 Безбедносне напомене за косилицу ... 194
1.3 Оптерећење вибрацијом ... 195
1.4 Оптерећење буком ... 196
1.5 Безбедносне напомене за батерију и пуњач ... 196
2 Информације о Упутствима за употребу ... 196
2.1 Симболи на насловној страни ... 196
2.2 Објашњења ознака и сигналних речи ... 196
3 Опис производа ... 197
3.1 Сврсисходна употреба ... 197
3.2 Могућа предвидива погрешна употреба ... 197
3.3 Остали ризици ... 197
3.4 Сигурносни и заштитни уређаји ... 197
3.5 Симболи на уређају ... 198
3.5.1 Безбедносна ознака* ... 198
3.5.2 Ознака за руковање ... 199
3.6 Прегледи производа ... 199
3.6.1 Преглед производа за косилицу (01) – AL-KO ... 199
3.6.2 Преглед производа за косилицу (02) – solo by AL-KO ... 199
3.6.3 Преглед производа за косилицу за малчирање 4736 Li VS (03) – solo by AL-KO 200
3.7 Обим испоруке ... 200
3.7.1 Опсег испоруке [косилица] ... 200
3.7.2 Опсег испоруке [косилица за малчирање] ... 200
3.8 "AL-KO inTOUCH Smart Garden" апликација* ... 200
3.9 Тастер Smart (04)* ... 201
3.9.1 Индикатор стања напуњености* ... 201
3.9.2 Повезивање са AL-KO Smart Cloud-ом ... 201
3.9.3 Активирање радњи у "Smart Home" / "Smart Garden" (IFTTT) ... 202
3.9.4 Активирање косилице* ... 202
3.9.5 Ресетовање имена и лозинке бежичне мреже* ... 202
3.10 "maxRun & smart-drive" кокпит (05)* 202
4 Монтажа ... 202
5 Пуштање у погон ... 203
5.1 Пуњење батерија ... 203
5.2 Укључење и искључење кокпита (04, 05)* ... 203
5.3 Уметање и извлачење акумулатора (06) ... 203
5.4 Укључивање и искључивање струјног напајања механизма за кошење (07) ... 203
6 Опслуживање ... 204
6.1 Подешавање висине сечења (08, 09) ... 204
6.1.1 Подешавање висине сечења [косилица] (08) ... 204
6.1.2 Подешавање висине сечења [косилица за малчирање] (09) ... 204
6.2 Кошење са кутијом за сакупљање покошене траве (10, 11)* ... 204
6.3 Малчирање помоћу клина за малчирање (12, 13)* ... 205
6.4 Кошење са делом за бочно избацивање (14, 15)* ... 205

6.5 Прилагођавање ручке за управљање величини тела (16)* 206
6.6 Покретање и заустављање механизма за кошење (17) 206
6.7 Укључење и искључење погона точкова (18)* 206
6.8 Погон точкова – промена брзине (19)* 207
6.9 Укључивање и искључивање Eco-Mode (19)* 207
7 Напомене у вези са радом 207
8 Одржавања и нега 208
8.1 Редовни радови одржавања 208
8.2 Чишћење и механизам за кошење . 208
8.3 Провера и стављање нових ножева 208
8.4 Подешавање Боуденове сајле погона точкова (20)* 208
8.5 Радови на поправци 209
8.6 УСБ интерфејс (21)* 209
9 Помоћ у случају сметњи 209
10 Транспорт 211
10.1 Транспорт уређаја 211
10.2 Транспорт акумулатора 211
11 Складиштење 212
11.1 Складиштење батеријске косачице за траву 212
11.2 Складиштење акумулатора и пуњача 212
12 Одлагање 213
13 Технички подаци 214
14 Служба за кориснике/Сервис 214
15 Информације о изјаве о усклађености . 214
16 Гаранција 214

1 БЕЗБЕДНОСНЕ НАПОМЕНЕ

1.1 Опште безбедносне напомене за електричне машине

⚠ УПОЗОРЕЊЕ! Прочитајте све безбедносне напомене, упутства, илустрације и техничке податке са којима је испоручена ова машина. *Непоштовање доњих упутстава може довести до електричног удара, пожара и/или озбиљних повреда.*

- **Задржите све безбедносне напомене и упутства за будућу употребу.**

Појам "Машина" коришћен у безбедносним напоменама, односи се на машине погоњене путем мреже (са мрежним каблом) или на акумулаторски погоњене машине (без мрежног кабла).

1.1.1 Безбедност на радном месту

- **Одржавајте своје радно подручје чистим и добро осветљеним.** *Неред или лоше осветљена радна подручја могу довести до незгода.*
- **Немојте радити са машином у подручјима у којима постоји опасност од експлозије, у којима се налазе запаљиве течности, гасови или прашине.** *Машине производе варнице које могу да запале прашину или паре.*
- **Током коришћења машине држите на растојању децу и друге особе.** *У случају ометања пажње можете да изгубите контролу над машином.*

1.1.2 Електрична безбедност

- **Прикључни утикач машине мора да одговара утичници. Утикач ни на који начин не сме да се промени. Немојте да користите адаптерске утикаче заједно са машинама које имају заштитно уземљење.** *Непромењени утикачи и одговарајуће утичнице смањују опасност од електричног удара.*
- **Спречите физички додир са уземљеним површинама као на пример код цеви, грејача, шпорета и фрижидера.** *Када је ваше тело уземљено, постоји повећана опасност од електричног удара.*
- **Немојте користити косилицу у при киши или влази.** *То може да повећа опасност од електричног удара.*

- **Немојте ненаменски користити прикључни кабл да носите машине, обесите је или да извучете утикач из утичнице. Чувајте прикључни кабл од топлоте, уља, оштрих ивица или ротирајућих делова.** *Оштећени или запетљани прикључни каблови повећавају опасност од електричног удара.*
- **Ако са машином радите на отвореном, користите само продужне каблове који су погодни и за рад на отвореном.** *Примена продужног кабла погодног за рад на отвореном смањује опасност од електричног удара.*
- **Ако се рад машине у влажном окружењу не може избећи, користите заштитни прекидач за струју квара.** *Употреба заштитног прекидача за струју квара смањује опасност од електричног удара.*

1.1.3 Безбедност људи

- **Будите пажљиви, обратите пажњу на оно што радите и раду са машином приступите на разуман начин. Не употребљавајте машину ако сте уморни или под утицајем дрога, алкохола или лекова.** *Тренутак непажње приликом употребе машине може да доведе до озбиљних повреда.*
- **Носите личну заштитну опрему и увек заштитне наочаре.** *Ношење личне заштитне опреме, попут маске против прашине, противклизне заштитне обуће, заштитне кациге или заштите од буке, зависно од врсте и употребе машине, смањује опасност од повреде.*
- **Спречите случајно пуштање у рад. Уверите се да је машина искључена пре него што прикључите струјно напајање и/или акумулатор, прихватите их или носите.** *Ако при ношењу машине држите прст на прекидачу или прикључите укључену машину на струјно напајање, може да дође до незгода.*
- **Уклоните алате за подешавање или кључеве, пре него што укључите машину.** *Алат или кључ који се налази у ротирајућем делу машине, може да доведе до повреда.*
- **Избегавајте ненормалан положај тела. Побрините се за безбедно упориште и у сваком тренутку одржавајте равнотежу.** *На тај начин у неочекиваним ситуацијама можете да боље користите машину.*
- **Носите прикладну одећу. Немојте носити широку одећу нити накит. Косу и одећу држите даље од покретних делова.** *Покретни делови могу да захвате лепршаву одећу, накит или дугачку косу.*
- **Ако могу да се монтирају механизми за усисавање и скупљање прашине, њих треба прикључити и правилно користити.** *Употреба усисивача прашине може да смањи опасност услед прашине.*
- **Чак и када сте услед многоструке употребе упознати са машином немојте се опуштати и пренебрегавати безбедносна правила за машине.** *Неопрезно поступање за делић секунде може да доведе до тешких повреда.*

1.1.4 Употреба и третман електричне машине

- **Не преоптерећујте машину. За ваш рад користите машину која је за то предвиђена.** *Уз одговарајућу машину радићете боље и безбедније у наведеном опсегу снаге.*
- **Немојте користити машину ако је њен прекидач неисправан.** *Машина која више не може да се укључи или искључи, опасна је и мора да се поправи.*
- **Извуците утикач из утичнице и/или уклоните акумулатора који се може скинути, пре него што извршите подешавања уређаја, замените делове усадног алата или одложите машину у страну.** *Ова мера опреза спречава ненамерно покретање машине.*
- **Некоришћене машине чувајте ван домашаја деце. Немојте дозволити да машину користе особе које нису упознате са њом или нису прочитале ова упутства.** *Машине су опасне ако их користе неискусне особе.*
- **Пажљиво негујте машине и коришћени алат. Контролишите да ли покретни делови функционишу беспрекорно и да не заглављују, да ли су делови сломљени или оштећени толико да је функција машине нарушена. Оштећене делове дајте на поправку пре употребе машине.** *Узрок бројних незгода су лоше одржаване машине.*

- **Одржавајте резне алате оштрим и чистим.** *Пажљиво одржавани резни алати са оштрим резним ивицама мање се заглављују и њима се лакше управља.*
- **Користите машину, коришћени алат, коришћене алате, итд. у складу са овим упутствима. Притом водите рачуна о радним условима и активности која се изводи.** *Употреба машине за сврхе другачије од предвиђених може да доведе до опасних ситуација.*
- **Одржавајте ручке сувим, чистим и чистим од уља и масти.** *Клизаве ручке и хватне површине не омогућавају безбедно руковање и контролу машине у непредвиђеним ситуацијама.*

1.1.5 Употреба и третман акумулаторски погоњене машине

- **Пуните акумулаторе искључиво пуњачима које је препоручио произвођач.** *Путем пуњача који је погодан за одређену врсту акумулатора, постоји опасност од пожара ако се користи са другим акумулаторима.*
- **У машинама користите само за то предвиђене акумулаторе.** *Употреба другачијих акумулатора може да допринесе повредама и опасности од пожара.*
- **Држите некоришћени акумулатор даље од канцеларијских спајалица, кованица, кључева, ексера, завртњева или других малих металних предмета, који могу да проузрокују премошћавање контаката.** *Кратак спој између контаката акумулатора за последицу може имати опекотине или пожар.*
- **У случају погрешне примене, из акумулатора може да цури течност. Избегавајте контакт с тим. При случајном контакту исперите са водом. Ако течност доспе у очи, додатно користите лекарску помоћ.** *Акумулаторска течност која цури може да доведе до иритације коже или опекотина.*
- **Не користите оштећен или измењен акумулатор одн. оштећену или измењену машину.** *Оштећени или измењени акумулатори могу да се понашају непредвидиво и доведу до пожара, експлозије или опасности од повреда.*
- **Акумулатор или машину немојте излагати ватри или превисоким температурама.** *Ватра или температуре од преко 130 °C могу да проузрокују експлозију.*
- **Следите сва упутства за пуњење и никада не пуните акумулатор или акумулаторски погоњену машину ван опсега температуре наведеног у радном упутству.** *Погрешно пуњење или пуњење ван дозвољеног опсега температуре може да разори акумулатор и повећа опасност од пожара.*

1.1.6 Сервис

- **Поправку машине препустите само квалификованим стручним техничарима који користе само оригиналне резервне делове.** *Тиме се осигурава да безбедност машина остаје задржана.*
- **Никада немојте одржавати оштећене акумулаторе.** *Било какво одржавање акумулатора требало би да врши само произвођач или овлашћени сервис за кориснике.*

1.2 Безбедносне напомене за косилицу

- **Немојте користити косилицу у лошим временским условима, посебно при опасности од удара грома.** *То смањује ризик да вас погоди муња.*
- **Темељито прегледајте подручје у ком косилица треба да се користи, на дивље животиње.** *Током рада косилица може да повреди дивље животиње.*
- **Детаљно прегледајте подручје у ком косилица треба да се користи, у уклоните све камење, пруће, жице, коске и друге стране предмете.** *Катапултирани производи могу да проузрокују повреде људи.*
- **Пре употребе косилице увек спроведите визуелну проверу да бисте се уверили да нож и јединица ножа нису истрошени или оштећени.** *Истрошени или оштећени делови повећавају ризик од повреде.*
- **Често проверавајте корпу за траву у погледу истрошености или оштећења.** *Истрошена или оштећена корпа за траву може да повећа ризик од повреде.*

- **Оставите заштитне уређаје монтиране. Заштитни уређаји морају бити монтирани функционално и прописно.** *Заштитни уређај који је лабав или оштећен или не функционише исправно, може да доведе до повреда.*
- **Одржавајте вентилационе прорезе чистим од прљавштине.** *Зачепљени прорези и нечистоће могу да доведу до прегревања или опасности од пожара.*
- **При раду са косилицом увек носите противклизну и заштитну одећу. Немојте користити косилицу боси или са отвореним сандалама.** *То смањује опасност од повреда стопала услед додира са ротирајућим ножем.*
- **При раду са косилицом увек носите дугачке панталоне.** *Незаштићена кожа повећава опасност од повреда због катапултираних предмета.*
- **Са косилицом немојте радити у мокрој трави. Ходајте, никада немојте трчати.** *Ово смањује опасност да се оклизнете или паднете, што може довести до повреда.*
- **Са косилицом немојте радити на врло стрмим падинама.** *Ово смањује опасност да изгубите контролу, оклизнете се или паднете, што може довести до повреда.*
- **Када радите на падинама, увек се уверите да је ваша стопа сигурна, увек радите преко нагиба, никада узбрдо или низбрдо, и будите изузетно опрезни када мењате правац.** *Ово смањује опасност да изгубите контролу, оклизнете се или паднете, што може довести до повреда.*
- **Будите изузетно опрезни када померате косилицу уназад или вучете је према себи. Увек водите рачуна о својој околини.** *То смањује опасност да се саплетете током рада.*
- **Не додирујте ножеве и друге опасне покретне делове док се још креће.** *Ово смањује опасност од повреда путем покретних делова.*
- **Уверите се да су сви прекидачи у искљученом положају и да је батерија уклоњена када уклањате заглављени материјал или чистите косилицу.** *Неочекивани рад косилице може да доведе до тешких повреда.*
- Пре складиштења увек пустите производ да се охлади.
- Пре складиштења испустите корпу за скупљање траве.
- Приликом подешавања уређаја водите рачуна да се прсти не заглаве између покретних ножева и непокретних делова машине.

1.3 Оптерећење вибрацијом

- **Опасност од вибрација**
  Стварна вредност вибрационих емисија приликом употребе уређаја може да одступа од наведене вредности произвођача. Пре одн. у току коришћења обратите пажњу на следеће факторе утицаја:
  - Да ли се уређај користи наменски?
  - Да ли се материјал сече одн. обрађује на прави начин?
  - Да ли је уређај у прописном употребном стању?
  - Да ли је резни алат прописно наоштрен одн. Да ли је уграђен одговарајући резни алат?
  - Да ли су монтиране придржне и евентуално опционе вибрационе ручке, и да ли су оне чврсто спојене са уређајем?
- Уређај сме да ради само са бројем обртаја мотора потребним за одговарајући рад. Избегавајте максимални број обртаја, како бисте смањили буку и вибрације.
- Услед неправилног коришћења и одржавања, бука и вибрације уређаја се могу повећати. То води до здравствених проблема. У том случају одмах искључите уређај и дајте га на поправку у овлашћену сервисну радионицу.
- Степен оптерећености вибрацијом зависи од рада који треба да се изврши одн. Употребе уређаја. Процените га и направите одговарајуће паузе у току рада. На тај начин се значајно смањује оптерећеност вибрацијом у току целокупног радног времена.
- Дужа употреба уређаја излаже руковаоца вибрацијама и може да проузрокује проблеме са циркулацијом ("бели прст"). Да би се смањио ризик, носите рукавице и одржавајте руке топлим. Ако се препозна симптом "белог прста", одмах потражите лекара. У те симптоме спадају: Губитак

осећаја, губитак сензибилности, језа, свраб, бол, слабљење телесне снаге, промена боје или стања коже. Обично се ови симптоми односе на прсте, шаке или на пулс. Код ниских температура се повећава опасност.

- У току радног дана правите дуже паузе, како бисте могли да се опоравите од буке и вибрација. Ваш рад испланирајте тако да се употреба уређаја који стварају јаке вибрације расподели на више дана.
- Ако на вашим шакама утврдите непријатан осећај или промену боје коже у току коришћења уређаја, одмах прекините са радом. Направите довољно дуге паузе. Без довољно дугих пауза може доћи до синдрома вибрације шаке-руке.
- Минимизујте свој ризик излагања вибрацијама. Одржавајте уређај у складу са инструкцијама у упутству за употребу.
- Ако се уређај често користи, контактирајте вашег дистрибутера да бисте набавили анти-вибрациону опрему (нпр. ручке).
- Избегавајте да радите са уређајем на температурама мањим од 10 °C. У плану рада дефинишите како оптерећење вибрацијом може да се ограничи.

1.4 Оптерећење буком

Извесно оптерећење услед буке због овог уређаја не може да се избегне. Пребаците радове са интензивном буком на дозвољене и за то предвиђена времена. По потреби се придржавајте времена обавезне тишине и ограничите трајање рада на оно најнужније. Ради ваше личне заштите и заштите особа које се налазе у близини, мора да се носи одговарајућа заштита од буке.

1.5 Безбедносне напомене за батерију и пуњач

- Уклоните акумулатор из уређаја пре пуњења.
- Уметните акумулатор у уређај пазећи на исправан поларитет.
- Извадите акумулатор из уређаја ако намеравате да га складиштите на дужи временски период.
- Немојте кратко спајати прикључне стезаљке уређаја или акумулатора.

Радна упутства

Водите рачуна о безбедносним напоменама за акумулатор и пуњач у посебним радним упутствима:

- Акумулатор: Бр.док. 443771, 441630, 443549
- Пуњачи: Бр.док. 441633, 443551

2 ИНФОРМАЦИЈЕ О УПУТСТВИМА ЗА УПОТРЕБУ

- Код немачке верзије се ради о оригиналном упутству за употребу. Верзије на свим осталим језицима су преводи оригиналног упутства за употребу.
- Ова упутства за употребу држите на лако доступном месту да би вам увек била при руци када будете требали одређене информације о уређају.
- Уређај предајте новом власнику само са Упутством за употребу.
- Прочитајте и следите све безбедносне и упозоравајуће напомене из овог упутства за употребу.

2.1 Симболи на насловној страни

Симбол	Значење
	Пре првог коришћења обавезно пажљиво прочитајте ово радно упутство. То је услов за безбедан рад и неометано руковање.
	Радно упутство
	Опрезно руковати литијум-јонским акумулаторима! Посебно пазите на напомене за транспорт, складиштење и бацање у отпад из овог радног упутства!
	Овај производ је у складу са применљивим европским директивама и спроведен је поступак оцене усклађености за ове смернице.

2.2 Објашњења ознака и сигналних речи

⚠ ОПАСНОСТ! Указује на непосредну опасност која ће – ако се не избегне – изазвати смрт или тешку повреду.

⚠ УПОЗОРЕЊЕ! Указује на потенцијалну опасност која би – ако се не избегне – могла изазвати смрт или тешку повреду.

⚠ ОПРЕЗ! Указује на потенцијалну опасност која би – ако се не избегне – могла изазвати мале или блаже повреде.

ПАЖЊА! Указује на ситуацију која би – ако се не избјегне – могла проузроковати материјалну штету.

НАПОМЕНА Посебне напомене за боље разумевање и руковање.

3 ОПИС ПРОИЗВОДА

Ово радно упутство описује различите моделе ручних AL-KO и solo by AL-KO акумулаторских косилица различитих опрема као и solo by AL-KO акумулаторску косилицу за малчирање. Идентификујте ваш модел на основу слика производа и описа различитих опција.

Технички подаци

Опреме појединих модела су приказане у техничким подацима упутства за монтажу. Додатне напомене о техничким подацима можете да пронађете у овом упутству за рад (види *Поглавље 13 "Технички подаци", страна 214*).

Батерије и пуњачи

Могу да се користе сви акумулатори (Bxxx Li) и пуњачи (Cxxx Li) AL-KO 36V система.

ПАЖЊА! Опасност од оштећења на уређају и акумулатору. Ако уређај ради са неприкладним акумулаторима, могу се оштетити уређаји и акумулатори.

- Уређај треба да ради само са прописаним акумулаторима.

НАПОМЕНА У упутствима за употребу батерије и пуњача AL-KO 36V- система ћете пронаћи додатне информације:

- Батерије: Бр.док. 443771, 441630, 443549
- Пуњачи: Бр.док. 441633, 443551

3.1 Сврсисходна употреба

Овај уређај је намењен за кошење приватних травњака и сме да се користи само на осушеном травњаку.

Свака употреба која је другачија или ван тих оквира сматра се несврсисходном. Уређајем се сме радити само када је потпуно монтиран.

Овај уређај је предвиђен искључиво за приватну употребу. Сваки другачији начин коришћења, као и недозвољене преправке или доградње се сматра ненаменском употребом и доводи до престанка важења гаранције, губитка усаглашености са прописима и одбијања сваке одговорности произвођача за штету корисника или трећих лица.

3.2 Могућа предвидива погрешна употреба

Уређај није предвиђен ни за комерциајлну употребу у јавним парковима и спортским објектима ни за употребу у пољопривреди и шумарству.

- Немојте користити уређај на киши или на мокром травњаку.
- На површини која се коси не сме бити страних тела, као што је нпр. камење, комади дрвета, боце.
- Постојећи сигурносни уређаји не смеју да се демонтирају ни да се премосте, нпр. привезивањем сигурносних стремена за пречку.

3.3 Остали ризици

Чак и при правилној употреби уређаја увек ће постојати известан преостали ризик, који не може да се искључи. Из врсте и конструкције уређаја могу да се изведу следеће потенцијалне опасности, зависно од употребе:

- Избацивање сеченог материјала, земље и малог камења.
- Удисање честица сеченог материјала, ако се не носи маска.
- Посекотине при пружању руку у нож за сечење који се окреће.

3.4 Сигурносни и заштитни уређаји

⚠ УПОЗОРЕЊЕ! Опасност од повреде. Неисправни и деактивирани сигурносни и заштитни уређаји могу да доведу до тешких повреда.

- Дајте неисправне сигурносне и заштитне уређаје на поправку.
- Никада немојте деактивирати сигурносне и заштитне уређаје.

Безбедносни кључ

Како би се избегло ненамерно укључивање, уређај је опремљен безбедносним кључем. Уређај искључите пре радова одржавања и увек извадите безбедносни кључ.

Безбедносна ручка/полуга

Уређај је опремљен безбедносном ручком/полугом. У тренутку опасности једноставно пустите безбедносну ручку/полугу. Мотор и механизам за кошење се заустављају.

Тастер за покретање

Да би се мотор мога укључити безбедносном ручком/полугом, претходно се мора притиснути тастер за покретање.

Заштитна клапна

Заобљени поклопац штити нпр. од честица материјала који се реже и камења који се избацују.

3.5 Симболи на уређају

3.5.1 Безбедносна ознака*

** зависно од модела*

Симбол	Значење
	Посебан опрез при руковању!
	Пре пуштања у рад прочитајте радно упутство!
	Опасност од повреде! Руке и ноге удаљите од механизма за кошење!

Симбол	Значење
	Опасност од одбачених предмета!
	Удаљите друга лица из подручја опасности!
	Нож за сечење после искључивања мотора ради још неколико секунди. Додирните нож за сечење тек када се сви покретни делови уређаја потпуно зауставе и када се сигурносни кључ извуче.
	Уређај немојте употребљавати по киши нити га чувати на отвореном!
	У случају некоришћења, те пре радова одржавања и поправке: Искључити уређај и извадити батерију из уређаја!
	Направу за деактивирање, нпр. сигурносни кључ, уклонити пре радова одржавања!
	Није применљиво, употребљено само код електричних косилица. Пре обављања радова одржавања и поправке, искључите уређај и одвојите мрежни утикач са струјне мреже!
	Није применљиво, употребљено само код електричних косилица. Опасност од струјног удара при оштећеном мрежном каблу!
	Није применљиво, употребљено само код електричних косилица. Држите мрежни кабл даље од резног механизма и немојте газити преко њега!

Симбол	Значење
	Није применљиво, употребљено само код бензинских косачица за травњаке. Извуците утикач свећице за паљење пре свих радова одржавања и чишћења!

3.5.2 Ознака за руковање

Симбол	Значење
	Поступак за покретање мотора (види *Поглавље 6.6 "Покретање и заустављање механизма за кошење (17)", страна 206*)
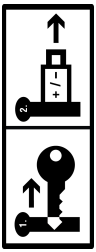	У случају некоришћења: Извуците сигурносни кључ и извадите акумулатор из уређаја.

3.6 Прегледи производа

3.6.1 Преглед производа за косилицу (01) – AL-KO

Бр.	Саставни део
1*	Тастер Smart*
2	Поклопац одељка за акумулатор
3	Прекидач са кључем са сигурносним кључем
4	Одељак за батерије 1 и 2
Преклопива ручка за управљање која се састоји од:	
5	■ Горња шипка
6	■ Доња шипка
7	■ Лептир навртке (2x)
8*	"maxRun & smart-drive" кокпит*
9*	Уклопни лук за погон точкова*
10	Безбедносни лук
11	Тастер за покретање
12	Индикатор нивоа напуњености
13	Кутија за сакупљање покошене траве
14	Дршка кутије за сакупљање покошене траве
15	Централно подешавање висине резања
16*	Клапна за бочно избацивање*
17*	Предња ручка за ношење*
18	Акумулатор (1x или 2x)*
19	Пуњач

** зависно од модела, погледајте техничке податке.*

3.6.2 Преглед производа за косилицу (02) – solo by AL-KO

Бр.	Саставни део
1*	Тастер Smart*
2	Поклопац одељка за акумулатор
3	Прекидач са кључем са сигурносним кључем
4	Одељак за батерије 1 и 2
Ручка за управљање подесива по висини и преклопива, која се састоји од:	
5	■ Горња шипка
6	■ Доња шипка**
7*	■ Обртни зглобови за брзо преподешавање*
8*	"maxRun & smart-drive" кокпит*
9*	Уклопни лук за погон точкова*
10	Безбедносни лук
11	Тастер за покретање
12	Индикатор нивоа напуњености
13	Кутија за сакупљање покошене траве
14	Дршка кутије за сакупљање покошене траве
15	Централно подешавање висине резања
16*	Клапна за бочно избацивање*

Бр.	Саставни део
17*	Предња ручка за ношење*

** зависно од модела, погледајте техничке податке.*

*** зависно од модела у верзији челичне цеви или алуминијумској верзији.*

3.6.3 Преглед производа за косилицу за малчирање 4736 Li VS (03) – solo by AL-KO

Бр.	Саставни део
1	"maxRun & smart-drive" кокпит
2	Површина за хватање на ручки за управљање
3	Уклопни лук за погон точкова (иза ручке за управљање)
4	Безбедносни лук (испред ручке за управљање)
5	Тастер за покретање
6	Клапна за бочно избацивање
7	Уметак за бочно избацивање
8	Горња шипка
9	Лептир навртке
10	Доња шипка
11	Подешавање висине резања за задње точкове
12	Подешавање висине резања за предње точкове
13	Поклопац одељка за акумулатор
14	Одељак за батерије 1 и 2
15	Прекидач са кључем са сигурносним кључем

3.7 Обим испоруке

У обим испоруке спадају и овде набројане позиције. Проверите да ли су све позиције садржане.

3.7.1 Опсег испоруке [косилица]

Бр.	Саставни део
1	Косачица
2	Кутија за сакупљање покошене траве (није монтирана/делимично монтирана)*
3	Ручка за управљање (није монтирана / делимично монтирана)*
4	Уметак за бочно избацивање*
5	Клин за малчирање*
6	Кесица са завртњима
7	Акумулатор* (1x или 2x)*
8	Пуњач*

** зависно од модела, погледајте упутство за монтажу.*

3.7.2 Опсег испоруке [косилица за малчирање]

Бр.	Саставни део
1	Косилица за малчирање
2	Ручка за управљање (делимично монтирана)
3	Уметак за бочно избацивање
4	Кесица са завртњима

3.8 "AL-KO inTOUCH Smart Garden" апликација*

** зависно од модела, погледајте техничке податке.*

Косилица је опремљена радио модулом који се повезује путем WiFi-ја. Овај модел омогућује лако управљање, подешавање и надзирање преко апликације са мобилног уређаја (паметни телефон, таблет).

НАПОМЕНА Мобилном уређају је за коришћење апликације потребна интернет веза.

Апликација "AL-KO inTOUCH Smart Garden" је доступна за уређаје на бази Android-а у Google Play Store-у и за уређаје на бази iOS-а у Apple App Store-у:

GET IT ON Google Play | Available on the App Store

Након инсталације апликације мора се прво пријавити или регистровати. Затим пратите упутство "корак-по-корак".

Апликација нуди разноврсне функције као нпр. регистрацију производа, савете за башту, саветника за биљке или Push обавештења у случају грешке.

Остале информације о апликацији "AL-KO inTOUCH Smart Garden" можете пронаћи на: https://alko-garden.com/smart-connect/

3.9 Тастер Smart (04)*

** зависно од модела, погледајте техничке податке.*

Помоћу тастера Smart доводите своју косилицу у AL-KO Smart Cloud и до разноврсних могућности Smart Gardening-a: https://alko-garden.de/smart-gardening-mit-alko/

НАПОМЕНА **Напомена о WiFi мрежи.**

- Да би се могао користити AL-KO Smart Gardening, косилица мора да се налази унутар домета ваше WiFi мреже.
- Спремите име и лозинки ваше WiFi мреже.

3.9.1 Индикатор стања напуњености*

** зависно од модела, погледајте техничке податке.*

Тастер Smart већ издалека сигнализује стање напуњености акумулатора.

Тастер Smart	Значење
Светли зелено.	Акумулатори су напуњени.
Светли црвено.	Акумулатори су празни.

3.9.2 Повезивање са AL-KO Smart Cloud-ом

НАПОМЕНА **Напомена о ИТ безбедности.** Из AL-KO Smart Cloud-а косилица аутоматски добија најновија ажурирања софтвера, да би се спречили безбедносни пропусти. За то је потребан приступ интернету преко бежичне мреже.

- Само преко безбедне бежичне мреже повезујте косилицу са интернетом.
- Одредите безбедну лозинку за бежичну мрежу.

1. Припрема паметног телефона:
   - Инсталирајте апликацију „AL-KO inTOUCH Smart Garden“ (види *Поглавље 3.8 ""AL-KO inTOUCH Smart Garden" апликација*", страна 200*).
   - Покрените апликацију.
2. Покретање асистента за инсталацију: Притискајте тастер Smart око 3 секунде.
3. У асистенту за инсталацију:
   - Повежите паметни телефон са WiFi мрежом косилице.
   - Промените име косилице (опционо).
   - Унесите име и лозинку ваше WiFi мреже. Косилица се повезује са AL-KO Smart Cloud-ом.

Тастер Smart при инсталацији

Бр.	Тастер Smart	Значење
Веза са апликацијом:		
a.	Пулсира плаво.	Асистент за уређивање је покренут, чека на повезивање.
b.	Трајно светли плаво.	Асистент за инсталацију је повезан са апликацијом.
Веза са AL-KO Smart Cloud-ом преко WiFi мреже корисника:		
c.	Светли плаво, ротира у смеру казаљке на сату.	Покушај успостављања везе
d.	Трепери плаво.	Повезано.
e.	Пребацивање између зеленог и плавог.	Повезано са AL-KO Smart Cloud-ом.
f.	Пребацивање између црвеног и плавог.	Није повезано. Име и лозинка ваше WiFi мреже нису правилно унети.

Тастер Smart при раду

Тастер Smart	Значење
Светли плаво (бледи).	Повезано са AL-KO Smart Cloud-ом. WiFi пријем довољан.

Тастер Smart	Значење
Светли плаво, ротирајући.	Веза са AL-KO Smart Cloud-ом је прекинута. WiFi пријем је прекинут.

3.9.3 Активирање радњи у "Smart Home" / "Smart Garden" (IFTTT)

Помоћу Smart Button-а можете да активирате до 3 IFTTT радње (IFTTT: Ако је ово, онда оно (If This Then That)). На https://ifttt.com/ морате прво да одредите те радње (нпр. управљање уређајима у "Smart Home" или "Smart Garden", укључивање наводњавања, отварање гаражних врата). IFTTT радње зависно од модела претплате понуђача могу бити бесплатне или да се плаћају.

НАПОМЕНА Детаљне информације у вези са IFTTT можете пронаћи под: https://alko-garden.de/ifttt-de/

1. Притисните Smart Button 1 пут, 2 пута или 3 пута кратко узастопно, да бисте активирали IFTTT радње 1, 2 или 3.

Smart Button	Значење
Наизменично трепери зелено и плаво.	Активирана је IFTTT радња.
Наизменично трепери црвено и плаво	Није било могуће активирати IFTTT радњу.

На темељу приступа интернету и функцијама "Smart Home" и "Smart Garden" је потребно безбедно складиштење уређаја (види *Поглавље 11.1 "Складиштење батеријске косачице за траву", страна 212*).

3.9.4 Активирање косилице*

** зависно од модела, погледајте техничке податке.*

После 10 минута некоришћења косилица се пребацује у режим штедње енергије. Кокпит се искључује.

За активирање косилице: види *Поглавље 5.2 "Укључење и искључење кокпита (04, 05)*", страна 203*.

3.9.5 Ресетовање имена и лозинке бежичне мреже*

** зависно од модела, погледајте техничке податке.*

1. Притискајте тастер Smart око 10 секунди:

Тастер Smart	Значење
Светли плаво. Затим се гаси у смеру супротном од казаљке на сату.	Поступак ресетовања
Трепери плаво.	Ресетовање је завршено.

3.10 "maxRun & smart-drive" кокпит (05)*

** зависно од модела, погледајте техничке податке.*

Тастери

Бр.	Значење
1	Тастер за укључивање/ искључивање за кокпит
2	Тастер "Eco-Mode"
3	Минус тастер: Смањивање брзине погона точка.
4	Плус тастер: Повећање брзине погона точка.

Индикатори

Бр.	Значење
5	Индикатор везе са WiFi мрежом**
6	Индикатор стања напуњености акумулатора 1
7	Индикатор стања напуњености акумулатора 2
8	Приказ грешке
9	Подешена брзина погона точка (7 степени)

*** Функционише само код модела са тастером Smart*

4 МОНТАЖА

Монтажа: Погледајте упутство за монтажу.

⚠ УПОЗОРЕЊЕ! Опасности услед непотпуне монтаже! Рад непотпуно монтираног уређаја може да доведе до тешких повреда.

- Са уређајем радите само ако је потпуно монтиран!
- Акумулаторе уметните у уређај тек када је потпуно монтиран!

5 ПУШТАЊЕ У ПОГОН

5.1 Пуњење батерија

Акумулатори су делимично напуњени. До краја напуните акумулаторе пре прве употребе. Акумулатори се могу пунити на било којем нивоу напуњености. Прекидање пуњења не штети акумулаторима.

НАПОМЕНА За детаљне информације погледајте посебна упутства за употребу акумулатора и пуњача.

5.2 Укључење и искључење кокпита (04, 05)*

** зависно од модела, погледајте техничке податке.*

Предуслов: Утакнут је најмање 1 акумулатор.

НАПОМЕНА Сигурносни кључ за струјно напајање кокпита и погона точка не мора да се окрене у положај Укљ. (On) (поз. I).

За укључивање кокпита имате следеће могућности:

- Кратко притисните тастер Smart (04/1).
- Притисните дугме за укључивање/искључивање (05/1) на кокпиту.
- Кокпит се аутоматски укључује при покретању мотора механизма за кошење (види *Поглавље 6.6 "Покретање и заустављање механизма за кошење (17)", страна 206*).

5.3 Уметање и извлачење акумулатора (06)

По избору погоните косилицу са једним или два акумулатора. Код два акумулатора се трајање рада, а тиме и површина која може да се коси, значајно повећава.

Можете користити акумулаторе са различитим стањима напуњености. Прво се празни напуњенији од два акумулатора, док не достигне исто стање напуњености као други акумулатор. После тога се оба акумулатора равномерно празне.

ПАЖЊА! Опасност од оштећења акумулатора. Ако се акумулатори после употребе оставе у уређају, могу да се оштете.

- Непосредно после употребе извуците акумулаторе из уређаја и чувајте их заштићене од мраза.
- Уметните акумулаторе у уређај тек непосредно пре почетка рада.

Замена акумулатора

1. Отворите (06/1) поклопац одељка за акумулатор (06/a).
2. Акумулатор одозго угуравајте (06/b) у преграду за акумулатор (06/2), све док не налегне.
   Напомена: *Индикатор стања напуњености акумулатора мора бити горе.*
3. Затворите поклопац одељка за батерије.

Вађење акумулатора

1. Притисните тастер за деблокирање на батерији и држите га притиснутог.
2. Извадити акумулатор.

5.4 Укључивање и искључивање струјног напајања механизма за кошење (07)

Прекидачем са кључем укључите и искључите струјно напајање мотора механизма за кошење. Прекидач са кључем управља се сигурносним кључем.

⚠ УПОЗОРЕЊЕ! Опасност од повреде. Случајно укључивање може да доведе до тешких повреда.

- Увек пре радних пауза и радова одржавања: Окрените безбедносни кључ ради искључивања напајања у позицију Off и затим га извуците.

Прикључивање струјног напајања

1. Отворите поклопац одељка за акумулатор.
2. Гурните (07/a) сигурносни кључ (07/1) у прекидач са кључем.
3. Сигурносни кључ окрените (07/b) у позицију On (поз. I). На тај начин се мотор механизма за кошење снабдева радним напоном, али још не почиње да ради.
4. Затворите поклопац одељка за батерије.
5. Укључивање механизма за кошење: види *Поглавље 6.6 "Покретање и*

заустављање механизма за кошење (17)", страна 206.

Искључивање струјног напајања

1. Окрените (07/c) сигурносни кључ у позицију Искљ. (поз. 0) и извуците (07/d) га.
2. Непосредно после употребе извуците батерије из уређаја, напуните и складиштите на месту заштићеном од мраза. Акумулатор у уређај поново уметните тек непосредно пре следеће употребе.

6 ОПСЛУЖИВАЊЕ

⚠ УПОЗОРЕЊЕ! Опасност од повреде. Неисправни и деактивирани сигурносни и заштитни уређаји могу да доведу до тешких повреда.

- Пре укључивања проверите све сигурносне и заштитне уређаје, да ли су присутни и да ли функционишу!

⚠ УПОЗОРЕЊЕ! Ризик од повреда у ненормалним условима рада. Одмах зауставите косилицу. Извуците сигурносни кључ и уклоните акумулаторе. Затим проверите да ли су сви покретни делови потпуно непокретни:

- Након удара у страно тело: Проверите да ли косилица има оштећења и поправите је. Тек после тога поново укључите косилицу и пустите га у рад.
- Ако косилица необично вибрира: Одмах је проверите у погледу оштећења. Замените или поправите оштећене делове. Потражите лабаве делове и поново их причврстите.

ПАЖЊА! Опасност од оштећења уређаја. Када нож за сечење блокира, могуће је преоптерећење мотора.

- Очистите механизам за кошење након сваке употребе.
- Подесите већу висину реза.
- Вишу траву и гушће растиње режите постепено.

6.1 Подешавање висине сечења (08, 09)

⚠ ОПРЕЗ! Опасност од посекотина. Опасност од посекотина код хватања унутарп покренутог механизма за сечење.

- Промените висину реза само када је мотор искључен и механизам за сечење заустављен.

6.1.1 Подешавање висине сечења [косилица] (08)

1. Полуга за подешавање (08/1) за деблокирање лагано притисните (08/a) према споља и држите.
   - За ниску траву: Полугу за подешавање гурнути (08/b) у смеру предњег точка.
   - За вишу траву: Полугу за подешавање гурнути (08/b) у смеру задњег точка.
   - Жељену висину сечења очитати на скали.
2. Отпустити полугу за подешавање тако да налегне у жељеном степену.

6.1.2 Подешавање висине сечења [косилица за малчирање] (09)

Косилица за малчирање има две полуге за подешавање висине сечења. Полугом за подешавање (09/1) се подешава висина задњих точкова. Полугом за подешавање (09/2) се подешава висина предњих точкова.

1. Полуга за подешавање за деблокирање лагано притисните (09/a) према унутра и држите.
   - За ниску траву: Полугу за подешавање гурнути (09/b) у смеру предњег точка.
   - За вишу траву: Полугу за подешавање гурнути (09/b) у смеру задњег точка. ***Напомена:*** *Кућиште косилице за малчирање уз подупирање подићи држећи га за задњу или предњу ручку за ношење.*
   - Жељену висину сечења очитати на скали.
2. Отпустити полугу за подешавање тако да налегне у жељеном степену.

6.2 Кошење са кутијом за сакупљање покошене траве (10, 11)*

** зависно од модела, погледајте техничке податке.*

Уређај можете да пустите у рад са и без кутије за сакупљање покошене траве.

Закачите кутију за сакупљање покошене траве (10)

1. Уверите се да је уређај искључен и да механизам за кошење мирује.
2. Подигните (10/a) одбојну клапну (10/1).
3. Кутију за сакупљање покошене траве (10/2) обесите на држач (10/b).
4. Отпустите одбојну клапну.

Провера нивоа напуњености (10, 11).

Индикатор нивоа напуњености (10/3, 11/1) се захваљујући ваздушној струји приликом кошења потискује на горе (11/a). Уколико је кутија за сакупљање покошене траве пуна (11/2), индикатор нивоа напуњености належе на кутију за сакупљање покошене траве (11/b). Кутија за сакупљање покошене траве мора да се испразни.

Откачивање и пражњење кутије за сакупљање покошене траве (10)

⚠ ОПРЕЗ! Опасност од посекотина.
Опасност од посекотина у случају хватања за механизам за кошење који ради.

- Кутију за сакупљање покошене траве скините само ако је механизам за кошење у стању мировања.

НАПОМЕНА Приликом пражњења кутије за сакупљање покошене траве такође очистите издувне шупљине приказа испуњености, како би он и даље беспрекорно функционисао.

1. Уверите се да је уређај искључен и да механизам за кошење мирује.
2. Подигните одбојну клапну (10/1).
3. Извадите кутију за сакупљање покошене траве (10/2) из држача и скините га према назад.
4. Испразните кутију за сакупљање покошене траве.
5. Очистите издувне шупљине (10/3) испод индикатора нивоа напуњености.
6. Обесите кутију за сакупљање покошене траве (види горе).

6.3 Малчирање помоћу клина за малчирање (12, 13)*

** зависно од модела, погледајте техничке податке.*

Приликом малчирања сечени материјал се не сакупља, него остаје на травњаку. Малчирање штити тло од исушивања и снабдева га хранљивим материјама. Најбољи резултати се постижу редовним резањем за отприлике 2 цм. Само млада трава с меким листовима брзо иструли.

- Висина траве пре малчирања: макс. 8 цм
- Висина траве после малчирања: мин. 4 цм

НАПОМЕНА Брзину корака прилагодите малчу, немојте да ходате пребрзо.

Уметање клина за малчирање (12)

⚠ ОПРЕЗ! Опасност од посекотина.
Опасност од посекотина у случају хватања за механизам за кошење који ради.

- Искључите уређај и извуците безбедносни утични кључ, пре него што уметнете или уклоните клин за маличирање.

ПАЖЊА! Опасност од оштећења уређаја.
Уколико се клин за малчирање не углави, клин за малчирање и механизам за кошење могу да се оштете.

- Пазите на то да се блокада углави.

1. Искључивање уређаја: Окрените сигурносни кључ у позицију Искљ. (поз. 0) и извуците га.
2. Обесите кутију за сакупљање покошене траве.
3. Подигните (12/a) одбојну клапну (12/1).
4. Клин за малчирање (12/2) гурајте (12/b) у утор за избацивање (12/3), док блокада не налегне.

Уклањање клина за малчирање (13)

1. Искључивање уређаја: Окрените сигурносни кључ у позицију Искљ. (поз. 0) и извуците га.
2. Подигните одбојну клапну.
3. Блокаду (13/1) на клину за малчирање одвити (13/a) чврстим хватањем дршке (13/2).
4. Извуците клин за малчирање (13/3) (13/b).

6.4 Кошење са делом за бочно избацивање (14, 15)*

** зависно од модела, погледајте техничке податке.*

⚠ ОПРЕЗ! Опасност од посекотина.
Опасност од посекотина при сезању рукама у механизам за кошење који ради.

- Уметак за бочно избацивање користите само, одн. уклоните га само када мотор и механизам за кошење мирују.

Уметање уметка за бочно избацивање

1. Искључивање уређаја: Окрените сигурносни кључ у позицију Искљ. (поз. 0) и извуците га.
2. Скините кутију за сакупљање покошене траве и уметните клин за малчирање, види *Поглавље 6.3 "Малчирање помоћу клина за малчирање (12, 13)*", страна 205*.
3. Притиснути полугу за деблокирање (14/1, 15/1) клапне за бочно избацивање.
4. Клапну за бочно избацивање (14/2, 15/2) расклопити (14/a, 15/a) и чврсто држати.
5. Уметак за бочно избацивање (14/3, 15/3) угурати (14/b, 15/b).
6. Полако затворити клапну за бочно избацивање. Клапна за бочно избацивање осигурава уметак за бочно избацивање од испадања.

Вађење уметка за бочно избацивање

1. Искључивање уређаја: Окрените сигурносни кључ у позицију Искљ. (поз. 0) и извуците га.
2. Клапну за бочно избацивање расклопити и чврсто држати.
3. Извуците уметак за бочно избацивање и затворите клапну за бочно избацивање.
4. Уклонити клин за малчирање и уметнути кутију за сакупљање покошене траве.

6.5 Прилагођавање ручке за управљање величини тела (16)*

** зависно од модела, погледајте техничке податке.*

1. Отклопите (16/a) брзе затезаче (16/1) на обртним зглобовима (16/2).
2. Окрените ручку за управљање (16/3) око обртних зглобова до жељене висине (16/b).
3. Чврсто преклопите брзе стезаче.

6.6 Покретање и заустављање механизма за кошење (17)

Покрените механизам за кошење само на равној подлози, никако у високој трави. Подлога мора да буде очишћена од страних тела као што је нпр. камење. Не подизати или нагињати уређај ради покретања.

ПАЖЊА! Опасност од оштећења уређаја. Вишеструким кратким узастопним укључивањем/искључивањем оштећују се мотор косилица.

- Мотор укључите само када се механизам за кошење заустави.

НАПОМЕНА Дозвољени положај руковаоца: Ви стојите иза косилице и држите водећу шипку обема рукама.

Покретање механизма за кошење

1. Ако се још ништа није десило: Укључивање снабдевања струјом (види *Поглавље 5.4 "Укључивање и искључивање струјног напајања механизма за кошење (07)", страна 203*).
2. Притисните тастер за покретање (17/1) и држите га притиснутог.
3. Безбедносни лук (17/2) вуците (17/a) према ручки за управљање (17/3). Механизам за кошење се покреће.
4. Отпустите тастер за покретање и при томе чврсто држите безбедносни лук.

НАПОМЕНА Сигурносна ручица не належе. Током целог трајања рада га чврсто држите на водећем стубу.

Заустављање механизма за кошење

1. Пустите безбедносни лук. Он аутоматски иде у почетни положај.
2. Сачекајте да се механизам за кошење заустави.
3. Искључивање снабдевања струјом (види *Поглавље 5.4 "Укључивање и искључивање струјног напајања механизма за кошење (07)", страна 203*).

⚠ ОПРЕЗ! Опасност од посекотина. Опасност од посекотина у случају хватања за механизам за кошење који ради.

- Чекајте док се сечиво не заустави.
- Прес свих радова одржавања и сервисирања: Искључите уређај и сачекајте док се механизам за кошење потпуно не заустави. Извуците сигурносни кључ и уклоните акумулаторе.

6.7 Укључење и искључење погона точкова (18)*

** зависно од модела, погледајте техничке податке.*

Можете да укључите погон точкова, да бисте померали косилицу између два радна подручја или до места складиштења. Укључивање механизма за кошење за то није неопходно.

НАПОМЕНА Сигурносни кључ за струјно напајање кокпита и погона точка не мора да се окрене у положај Укљ. (On) (поз. I).

Укључивање погона точкова

1. Замените батерију.
2. Уклопни лук за погон точкова (18/1) притисните (18/a) о ручку за управљање (18/2) и држите га. Уклопни лук за погон точкова се не углављује.

Искључивање погона точкова

1. Пустите уклопни лук за погон точкова. Он аутоматски иде у почетни положај.

6.8 Погон точкова – промена брзине (19)*

** зависно од модела, погледајте техничке податке.*

Преко кокпита постепено прилагођавате брзину кретања косилице, са 7 степени. Погон точкова мора да је претходно укључен, види *Поглавље 6.7 "Укључење и искључење погона точкова (18)*", страна 206.*

1. Укључите кокпит (види *Поглавље 5.2 "Укључење и искључење кокпита (04, 05)*", страна 203*).
2. Смањење брзине: Притиснути минус тастер (19/1).
   Или:
3. Повећање брзине: Притиснути плус тастер (19/2).

6.9 Укључивање и искључивање Eco-Mode (19)*

** зависно од модела, погледајте техничке податке.*

У режиму Eco-Mode се смањује број обртаја мотора. Ово продужава век трајања батерије.

1. Укључите кокпит (види *Поглавље 5.2 "Укључење и искључење кокпита (04, 05)*", страна 203*).
2. Укључите ECO режим рада: Притисните дугме "Eco-Mode" (19/3). Тастер светли.
3. Искључите ECO режим рада: Поново притисните дугме "Eco-Mode". Тастер се гаси.

7 НАПОМЕНЕ У ВЕЗИ СА РАДОМ

Узмите у обзир следеће безбедносне напомене!

НАПОМЕНА Водите рачуна о локалним прописима, када косилица сме да ради.

- Пазите на предмете у трави и уклоните их из радног подручја.
- Косите само када је видљивост добра.
- Косите само оштрим ножем за сечење.
- Управљајте уређајем само држећи ручку за управљање.
- Померајте уређај само брзином хода.
- Уређај увек померите попречно на падину. Косачицу за траву немојте да користите на успонима или нагибима већим од 10°. Будите нарочито опрезни када мењате правац кретања.

Учинак резања одн. време рада акумулатора

- Учинак резања односно површина која се може покосити зависи од карактеристика травњака. Фактори као што су дужина траве, густоћа траве, одабрана висина резања и влажна трава утичу на учинак резања.
- Оптимално време рада постиже се честим кошењем, а због тога и кратко одржаваним травњаком.
- Често укључивање и искључивање косачице за траву током кошења такође смањује учинак резања као кад батерије није у потпуности напуњене.
- Укључивање погона точкова* смањује учинак резања одн. скраћује време рада акумулатора.
- Ради оптимизације учинка резања препоручује се да се травњак чешће коси, да се постави виша висина реза и да се уређај креће брзином корачања.

НАПОМЕНА Како би се продужило време рада, могу да се набаве додатне батерије.

** зависно од модела, погледајте техничке податке.*

Савети за кошење

- Висина реза константна од 3–5 цм, немојте покосити више од половине висине траве.
- Немојте да преоптеретите косачицу за траву! Ако број обртаја мотора знатно

опада због дугачке траве, повећајте висину реза и косите више пута.

- Ветар и сунце могу да исуше травњак после кошења, зато косите касно после подне.

8 ОДРЖАВАЊА И НЕГА

⚠ ОПАСНОСТ! Опасност по живот услед неправилног одржавања. Радови одржавања изведени од стране неквалификованих особа, коришћење недозвољених резервних делова, те уклањање и модификација безбедносних уређаја могу да доведу до тешких повреда, па и до смрти.

- Немојте да уклањате безбедносне уређаје и немојте да их стављате ван погона.
- Користите само одобрене оригиналне резервне делове.
- Редовним и правилним одржавањем се побрините за то да се уређај налази у функционалном и чистом стању.

⚠ УПОЗОРЕЊЕ! Опасност од посекотина. Опасност од посекотина при захватању у оштре делове који се крећу и алате за резање.

- Пре радова одржавања, неге и чишћења увек искључите уређај. Извуците безбедносни кључ и уклоните батерије!
- Приликом радова одржавања, неге и чишћења увек носите заштитне.

⚠ УПОЗОРЕЊЕ! Опасност од повреде приликом радова одржавања. Неправилно одржавање може изазвати тешке повреде и оштећење уређаја.

- Поправке на уређају препуштати само стручним сервисним радионицама.

8.1 Редовни радови одржавања

- Побрините се да су све навртке, клинови и вијци чврсто затегнути и да је уређај у безбедном радном стању.
- Корпу за скупљање траве редовно проверавајте у погледу функције и хабања.

8.2 Чишћење и механизам за кошење

ПАЖЊА! Опасност од воде. Вода у уређају узрокује кратке спојеве и уништава електричне делове.

- Немојте прскати уређај водом.
- За чишћење употребите само ручну метлицу или четку.

1. Зауставите мотор.
2. Извадити акумулаторе.
3. Откачите кутију за скупљање траве.
4. Очистите уређај и механизам за кошење.

8.3 Провера и стављање нових ножева

⚠ УПОЗОРЕЊЕ! Тешке повреде избаченим деловима ножа. Истрошени, откинути или оштећени нож може се сломити, а делови могу бити избачени и узроковати опасне ситуације.

- Редовно проверавајте оштећења ножева.
- Косилицу немојте користити ако су ножеви истрошени или оштећени.

- Оштрите или замените тупе или оштећене ножеве за сечење искључиво у сервисној радионици произвођача или овлашћеној стручној фирми.
- Када одржавате нож за сечење, имајте на уму да се нож за сечење може померати чак и када је извор струје искључен.
- Будите опрезни када подешавате машину како бисте избегли прикљештење прстију између покретних ножева за сечење и фиксних делова машине.
- Да би се избегле вибрације, ножеви и завртањ ножа увек морају да се замене заједно.
- Накнадно оштрени ножеви за сечење морају да се избалансирају. Нецентрирани ножеви за сечење доводе до јаких вибрација и оштећују косилицу.

8.4 Подешавање Боуденове сајле погона точкова (20)*

** зависно од модела, погледајте техничке податке.*

Боуденова сајла погона точкова се временом издужује. Уколико док мотор ради погон точкова не може више да се укључи, Боуденова сајла се олабавила и мора да се затегне.

⚠ ОПРЕЗ! Опасност од повреде. Делови уређаја који имају оштре ивице и који се крећу (нпр. нож за сечење) као и косачица за траву која се изненада покрене могу да доведу до повреда.

- Боуденову сајлу подешавајте само ако је мотор искључен и механизам за кошење мирује.

1. Искључити струјно напајање и извући акумулатор (види *Поглавље 5.4 "Укључивање и искључивање струјног напајања механизма за кошење (07)", страна 203*).
2. Део за подешавање (20/1) на Боуденовој сајли (20/2) окретати у смеру стрелицу, тј. у смеру супротном од казаљке на сату, све док Боуденова сајла између уклопног лука (20/3) за погон точкова и тачке задржавања (20/4) не буде затегнута.
3. За проверу подешавања Боуденове сајле: укључити уређај, покренути мотор и покушати укључивање погона точкова.
4. Ако се погон точкова не укључи: Поновите претходне кораке.

Ако подешавање Боуденове сајле није успешно: Потражите сервисну локацију произвођача.

8.5 Радови на поправци

⚠ УПОЗОРЕЊЕ! Опасност од повреде код поправки. Неправилне поправке могу изазвати тешке повреде и оштећења уређаја.

- Радове поправке смеју да изводе само сервисне радионице произвођача или овлашћене специјализоване компаније!

У следећим случајевима потражите сервисну локацију произвођача:

- Мотор се више не покреће.
- Уређај је наишао на препреку.
- Нож за сечење и/или вратило мотора су савијени.
- Уређај вибрира и немирно ради.
- Акумулатори су исцурели или оштећени.

8.6 УСБ интерфејс (21)*

** зависно од модела, погледајте техничке податке.*

УСБ интерфејс (21/1) постоји код свих косилица описаних у овом радном упутству, али се само код паметних косилица може користити за ажурирање софтвера. Он није погодан за пуњење акумулатора.

ПАЖЊА! Опасност од оштећења уређаја. Акумулатори мобилних уређаја (нпр. паметних телефона) ће бити разорени, ако се прикључе на УСБ интерфејс.

- Немојте да прикључујете мобилне уређаје са акумулатором на овај интерфејс.

9 ПОМОЋ У СЛУЧАЈУ СМЕТЊИ

⚠ ОПРЕЗ! Опасност од повреде. Оштри и покретни делови уређаја могу да доведу до повреда.

- Приликом радова одржавања, неге и чишћења увек носите заштитне.

НАПОМЕНА Код сметњи које нису наведене у овој табели или које не можете да отклоните сами, се обратите нашој служби за кориснике.

Сметња	Узрок	Отклањање
Мотор не ради.	Струјно напајање на прекидачу са кључем је искључено.	Укључити струјно напајање на прекидачу са кључем.
	Акумулатор недостаје или не належе добро.	Правилно уметните акумулатор.
	Акумулатор је празан.	Напуните акумулатор.
	Нож за сечење је блокиран.	■ Отклоните сметње с ножа. ■ Косилицу за траву покрените на ниској трави.
	Кабл и прекидач је неисправан.	Немојте радити са уређајем! Потражите сервисну локацију произвођача.

Сметња	Узрок	Отклањање
Снага мотора слаби.	Акумулатор је празан.	Напуните акумулатор.
	Нож за сечење је туп.	Наоштрите нож за сечење у сервису произвођача.
	Превише траве у делу за избацивање.	■ Уклоните траву. ■ Очистите одбојну клапну.
Мотор престаје да ради у току кошења.	Нож за сечење је туп.	Наоштрите нож за сечење у сервису произвођача.
	Мотор је преоптерећен.	Искључите акумулаторску косилицу, поставите је на равно тло или ниску траву и поново покрените.
Кутија за сакупљање покошене траве није довољно напуњена	Трава је влажна.	Оставите да се травњак осуши.
	Кутија за сакупљање покошене траве је запушена.	Очистите решетке кутије за сакупљање покошене траве.
	Превише траве у каналу за избацивање или у кућишту.	■ Очистите канал за избацивање / кућиште ■ Коригујте висину сечења
	Нож за сечење је туп.	Наоштрите нож за сечење у сервису произвођача.
Време трајања акумулатора се знатно скратило.	Висина сечења је ниска.	Подесите виши рез
	Трава је превисока или превише влажна.	Побољшати услове: оставите да се осуши, подесите виши рез
	Брзина кошења је превелика.	■ Смањите брзину кошења ■ Очистите канал за избацивање/ кућиште, нож за сечење мора имати могућност слободног окретања.
	Кошење са пуном кутијом за сакупљање покошене траве	Испразните кутију за сакупљање покошене траве и очистите канал за избацивање.
	Истекао је век трајања акумулатора.	Заменити акумулатор. Употребите само оригинални прибор произвођача.
Акумулатор се не може напунити.	Контакти акумулатора су запрљани.	Очистите контакте акумулатора неметалним предметом и попрскати контактним спрејом. **Пажња:** *Немојте кратко спајати контакте акумулатора металним предметом!*

Сметња	Узрок	Отклањање
	Акумулатор или пуњач је неисправан.	Резервне делове наручите код произвођача.
	Акумулатор је превише врућа.	Пустити да се акумулатор охлади.
Кокпит је укључен, али мотор не ради.*	Струјно напајање на прекидачу са кључем је искључено.	Укључити струјно напајање на прекидачу са кључем.
Приказ грешке на кокпиту светли.*	Акумулатор не належе како треба.	Правилно уметните акумулатор.
Поруке о грешци на тастеру Smart*	Узроци и отклањање: види *Поглавље 3.9 "Тастер Smart (04)*", страна 201*.	

** зависно од модела, погледајте техничке податке.*

10 ТРАНСПОРТ

10.1 Транспорт уређаја

ПАЖЊА! Опасност од оштећења механизма за кошење. При малој висини сечења механизам за кошење може да се оштети при вожњи преко степеница, ивица или ивичњака.

- За транспорт подесите висину сечења на највиши степен.

1. Зауставите механизам за кошење и чекајте да се заустави.
2. Подесите максималну висину сечења.
3. Окрените прекидач са кључем у положај Искљ. (Off) (поз. 0).

Транспорт уређаја између два радна подручја

- Возите уређај до радног подручја са максималном висином сечења.
- У сврху лакше вожње прикључите погон точка*.
- За ношење уређаја користите водећи стуб и предњу ручку за ношење*.

** зависно од модела, види техничке податке.*

Транспорт уређаја у возилу

- Уклонити акумулаторе.
- Склопите водећи стуб.
- Осигурајте уређај у возилу од превртања и клизања.
- Осигурати уређај од удара од околних предмета.
- Немојте стављати предмете на уређај.

10.2 Транспорт акумулатора

Пре транспорта предузмите следеће мере:

1. Искључити уређај.
2. Уклоните акумулаторе из уређаја.
3. Прописно спакујте акумулаторе (в. д.).

НАПОМЕНА Називни капацитет акумулатора износи преко 100 Вт! Због тога водите рачуна о следећим упутствима за транспорт!

Садржани литијум-јонски акумулатор подлеже законима о опасним материјама, али може да се транспортује под поједностављеним условима:

- Приватни корисник без додатних захтева може да транспортује неоштећен акумулатор друмом, уколико је уређај спакован према захтевима за малопродају и уколико транспорт служи приватној сврси.
- Комерцијални корисници, који врше транспорт у комбинацији са њиховом главном делатношћу (нпр. испоруке на градилишта или презентације и са њих), такође могу да користе ово поједностављење.

У оба горе поменута случаја обавезно морају да се предузму мере предострожности да би се спречило ослобађање садржаја. У другим случајевима се обавезно морају поштовати одредбе закона о опасним материјама! У случају непридржавања, пошиљаоцу и евентуално превознику прете високе казне.

Остале напомене о превозу и слању

- Транспортовати одн. слати литијум-јонске акумулаторе само у неоштећеном стању!
- За транспорт акумулатора користити искључиво оригинални картон или одговарајући картон за опасне материје (није потребно код акумулатора са називним капацитетом мањим од 100 Вт).
- Облепити отворене контакте акумулатора траком, како би се спречио кратак спој.
- Осигурати акумулатор од клизања унутар паковања, како би се спречила оштећења на акумулатору.
- Обезбедити исправно означавање и документацију за слање приликом транспорта одн. слања (нпр. преко сервиса за доставу пакета или шпедиције).
- Претходно се информисати да ли је могућ транспорт преко изабраног пружаоца услуга и декларисати пошиљку.

Препоручујемо укључивање стручњака за опасне материје ради припреме пошиљке. Придржавајте се и евентуалних додатних националних прописа.

11 СКЛАДИШТЕЊЕ

- Након сваке употребе темељито очистите уређај и, ако постоји, ставите све заштитне поклопце.
- Извршите неопходне радове на одржавању.
- Уређај чувати на сувом месту које је под кључем ван домашаја деце.

11.1 Складиштење батеријске косачице за траву

⚠ ОПРЕЗ! Опасност од повреде. Ако је уређај у току складиштења доступан деци и неовлашћеним лицима, може доћи до повреда.

- Складиштите уређај на месту неприступачном за децу и неовлашћене особе.
- Уређај складиштите само након што извадите акумулатор.

ПАЖЊА! Опасност од провале и губитка личних података*. Косилица приступа интернету и може да управља уређајима у режимима "Smart Home" и "Smart Garden".

- Складиштите уређај само без акумулатора и добро осигураног од приступа неовлашћених особа.

** зависно од модела, погледајте техничке податке.*

1. Искључивање уређаја: Извуците сигурносни утични кључ.
2. Висину реза подесите на највиши степен.
3. Извадите акумулаторе.
4. Оставите мотор и цео уређај да се охладе.
5. Чишћење:
   - Добро очистите уређај.
   - Испразните кутију за сакупљање покошене траве и очистите канал за избацивање.
6. Конзервација:
   - Све металне делове танко премазати уљем или силиконом ради заштите од корозије.
7. Заклопите ручку за управљање.
8. Чувати уређај на сувом, чистом и од смрзавања заштићеном месту.
   - Покрити цирадом пропусном за ваздух ради заштите од прашине.
   - Не користити пластичну фолију, како би се избегло стварање влаге.
9. **НАПОМЕНА!** *Температура складиштења косилице: види Техничке податке.*

11.2 Складиштење акумулатора и пуњача

⚠ ОПАСНОСТ! Опасност од експлозија и пожара! Лица могу да се убију или тешко повреде, ако батерија експлодира, јер је била складиштена испред отвореног пламена или извора топлоте.

- Батерију чувајте на хладном и сувом месту, свакако не испред отвореног пламена или извора топлоте.

НАПОМЕНА Приликом пуњења је батерија због аутоматске идентификације статуса пуњења заштићена од препуњавања, па тако неко време, али наравно не трајно, може да остане повезана с пуњачем.

НАПОМЕНА Обратити пажњу на посебна упутства за употребу акумулатора и пуњача.

- Батерију чувајте на сувом месту заштићеном од мраза на температури складиштења између 0 °Ц и 25 °Ц и на статусу пуњења од око 40 - 60 %.
- Због опасности од кратког споја батерију немојте да држите близу металних предмета или предмета који садрже киселине.

12 ОДЛАГАЊЕ

Само за земље ЕУ:

Према Европској директиви 2012/19/ЕУ о електричним или електронским старим уређајима и њеној имплементацији у националном праву, пуњачи који више нису за употребу, морају да се одвојено сакупе и пошаљу на еколошки прихватљиву рециклажу.

У случају неправилног одлагања, стари електрични и електронски уређаји могу штетно деловати на животну средину и здравље људи због могућег присуства опасних материја.

Напомене у вези са законом о електричним и електронским уређајима

- Стари електрични и електронски уређаји не треба да се бацају са кућним смећем, већ треба да се подвргну одвајању и сортирању одн. рециклирању!
- Старе батерије или акумулатори који нису фиксно уграђени у стари уређај, пре предаје морају да се изваде! Њихово одлагање на отпад је регулисано законом о батеријама.
- Власник одн.корисник електричних и електронских уређаја су по истеку њиховог века употребе законски обавезни да их врате.
- Крајњи корисник сноси одговорност за брисање својих личних података из старог уређаја који треба да се одложи на отпад!

Симбол прецртане канте за отпатке значи да стари електрични и електронски уређаји не смеју да се одлажу заједно са кућним смећем.

Стари електрични и електронски уређаји бесплатно могу да се предају на следећим местима:

- Јавна места за одлагање отпада одн. његово прикупљање (нпр. комунална стоваришта)
- Продајна места за електричне уређаје (стационарна и на интернету), уколико су трговци обавезни да прихвате враћени производ или ако добровољно нуде такву услугу.

Ове изјаве важе само за уређаје који се уграђују и продају у земљама Европске уније и на које се примењује европска директива 2012/19/ЕУ. У земљама изван Европске уније могу се примењивати неке друге одредбе за одлагање старих електричних и електронских уређаја.

Напомене у вези са законом о батеријама (BattG)

- Старе батерије и акумулатори не треба да се бацају са кућним смећем, већ треба да се подвргну одвајању и сортирању одн. рециклирању!
- У сврху безбедног вађења батерија и акумулатора из електричног уређаја и ради информација о њиховом типу одн. хемијском систему, водите рачуна о осталим подацима у упутству за употребу одн. монтажу.
- Власник одн. корисник батерија и акумулатора су по истеку њиховог века употребе законски обавезни да их врате. Враћање је ограничено на предају количина уобичајених за домаћинство.

Старе батерије могу да садрже штетне материје или тешке метале, који би могли да нашкоде животној средини или здрављу. Прерада старих батерија и коришћење у њима садржаних ресурса доприноси заштити ова два драгоцена ресурса.

Симбол прецртане канте за отпатке значи да батерије и акумулатори не смеју да се одлажу заједно са кућним смећем.

Ако се осим тога испод канте за смеће налазе ознаке Hg, Cd или Pb, онда то означава следеће:

- Hg: батерија садржи више од 0,0005 % живе
- Cd: батерија садржи више од 0,002 % кадмијума
- Pb: батерија садржи више од 0,004 % олова

Акумулатори и батерије бесплатно могу да се предају на следећим местима:

- Јавна места за одлагање отпада одн. његово прикупљање (нпр. комунална стоваришта)
- Продајна места за батерије и акумулаторе
- Места за враћање заједничког система за враћање старих батерија уређаја
- Место враћања код произвођача (ако није члан заједничког система враћања)

Ове изјаве важе само за акумулаторе и батерије, који се продају у земљама Европске уније и на које се примењује европска уредба (ЕУ) 2023/1542. У земљама изван Европске уније могу се примењивати неке друге одредбе за одлагање акумулатора и батерија.

13 ТЕХНИЧКИ ПОДАЦИ

Технички подаци: види табелу техничких података у упутству за монтажу.

** Напомене у вези са вредношћу емисије вибрација:*

- *Наведена вредност емисије вибрација измерена је према стандардизованом поступку испитивања и може се користити за поређење једне машине са другом.*
- *Наведена вредност емисије вибрација може се користити и за прелиминарну процену оптерећења вибрацијама.*
- *Вредност емисије вибрација током стварне употребе се машина може се разликовати од наведене вредности, у зависности од начина на који се машина користи.*
- *Одредите безбедносне мере за заштиту руковаоца (види поглавље о безбедности), које се темеље на процени оптерећења вибрацијом током стварних услова коришћења. Морају се узети у обзир сви делови радног циклуса (на пример времена када је машина искључена и времена када је она укључена, али ради без оптерећења).*

14 СЛУЖБА ЗА КОРИСНИКЕ/СЕРВИС

Код питања у вези са гаранцијом, поправком или резервним деловима се обратите вашем најближем AL- KO сервису. Њих ћете наћи на интернету под следећом адресом:
www.alko-garden.com/service-contacts

Додатне информације о резервним деловима можете да пронађете на:
www.alko-garden.com/spareparts

15 ИНФОРМАЦИЈЕ О ИЗЈАВЕ О УСКЛАЂЕНОСТИ

Овим под пуном одговорношћу изјављујемо, да овај производ у облику којим се продаје на тржишту испуњава захтеве хармонизованих ЕУ-директива, безбедносних стандарда ЕУ и стандарда који су специфични за овај производ. Изјава о усклађености је део упутства за употребу и приложена је машини.

16 ГАРАНЦИЈА

Евентуалне грешке у материјалу или производњи на уређају поправићемо за време законског рока застаре права на гаранцију за недостатке према сопственом избору поправљањем или заменом. Рок застаре одређује се према праву државе у којој је уређај купљен.

Наша гарантна изјава важи само у случају:

- примене ових Упутстава за употребу
- сврсисходног коришћења
- употребе оригиналних резервних делова

Гаранција престаје да важи у случају:

- самоиницијативних покушаја поправки
- самоиницијативних техничких измена
- ненаменског коришћења

Гаранција не обухвата:

- оштећења лака која се своде на нормално трошење
- потрошне делове који су на картици резервних делова означени рамом xxxxxx (x)

Гарантни рок почиње да тече од датума куповине од стране првог крајњег корисника. Меродаван је датум на рачуну. Са овом изјавом о гаранцији и оригиналним рачуном обратите се продавцу или најближој овлашћеној сервисној радионици. Овом изјавом се не мењају законска права која купац има према продавцу у случају недостатака.

TŁUMACZENIE ORYGINALNEJ INSTRUKCJI OBSŁUGI

Spis treści

1 Zasady bezpieczeństwa 216
1.1 Ogólne wskazówki bezpieczeństwa dla maszyn elektrycznych 216
1.1.1 Bezpieczeństwo na stanowisku pracy 216
1.1.2 Bezpieczeństwo elektryczne 216
1.1.3 Bezpieczeństwo osób 217
1.1.4 Użytkowanie i obsługa maszyny elektrycznej 217
1.1.5 Użytkowanie i obsługa maszyny zasilanej akumulatorowo 218
1.1.6 Serwis 218
1.2 Zasady bezpieczeństwa dotyczące kosiarki 218
1.3 Obciążenie drganiami 219
1.4 Obciążenie hałasem 220
1.5 Zasady bezpieczeństwa dotyczące akumulatora i ładowarki 220
2 Informacje dotyczące niniejszej instrukcji obsługi 220
2.1 Symbole na stronie tytułowej 220
2.2 Objaśnienia rysunkowe i słowa ostrzegawcze 221
3 Opis produktu 221
3.1 Użytkowanie zgodne z przeznaczeniem 221
3.2 Możliwe przewidywane nieprawidłowe użycie 221
3.3 Ryzyko szczątkowe 221
3.4 Urządzenia zabezpieczające i ochronne 222
3.5 Symbole umieszczone na urządzeniu 222
3.5.1 *Symbole bezpieczeństwa 222
3.5.2 Symbole obsługi 223
3.6 Przegląd produktu 223
3.6.1 Przegląd produktu dla kosiarki do trawy (01) – AL-KO 223
3.6.2 Przegląd produktu dla kosiarki do trawy (02) – solo by AL-KO 223
3.6.3 Przegląd produktu dla kosiarki z funkcją mulczowania 4736 Li VS (03) – solo by AL-KO. 224
3.7 Zakres dostawy 224
3.7.1 Zakres dostawy [kosiarka do trawy] 224
3.7.2 Zakres dostawy [kosiarka z funkcją mulczowania] 224
3.8 Aplikacja „AL-KO inTOUCH Smart Garden”* 224
3.9 Przycisk Smart (04)* 225
3.9.1 Wskazanie stanu naładowania akumulatora* 225
3.9.2 Łączenie kosiarki do trawy z AL-KO Smart Cloud 225
3.9.3 Uruchamianie działań w „Smart Home”/„Smart Garden” (IFTTT) ... 226
3.9.4 Uruchamianie kosiarki do trawy* .. 226
3.9.5 Nazwa WLAN i resetowanie hasła* 226
3.10 Kokpit „maxRun & smart-drive” (05)* . 226
4 Montaż 227
5 Uruchomienie 227
5.1 Ładowanie akumulatorów 227
5.2 Włączanie i wyłączanie kokpitu (04, 05)* 227
5.3 Wkładanie i wyciąganie akumulatorów (06) 227
5.4 Włączanie i wyłączanie zasilania energią elektryczną zespołu tnącego (07) 227
6 Obsługa 228
6.1 Ustawianie wysokości koszenia (08, 09) 228
6.1.1 Ustawianie wysokości koszenia [kosiarka do trawy] (08) 228
6.1.2 Ustawianie wysokości koszenia [kosiarka z funkcją mulczowania] (09) 228
6.2 Posługiwanie się koszem na trawę podczas koszenia (10, 11)* 228

6.3 Mulczowanie klinem do mulczowania (12, 13)* 229
6.4 Koszenie z wyrzutem bocznym (14, 15)* 229
6.5 Dopasowanie belki prowadzącej do wielkości korpusu (16)* 230
6.6 Uruchamianie i zatrzymywanie zespołu tnącego (17) 230
6.7 Włączanie i wyłączanie napędu kół (18)* 230
6.8 Napęd kół – zmiana prędkości (19)* .. 231
6.9 Włączanie i wyłączanie trybu Eco (19)* 231
7 Wskazówki dotyczące pracy 231
8 Konserwacja i pielęgnacja 232
8.1 Regularne czynności konserwacyjne. 232
8.2 Czyszczenie urządzenia i zespołu tnącego 232
8.3 Kontrolowanie i wymienianie noża tnącego 232
8.4 Regulacja cięgna napędu kół (20)* 232
8.5 Naprawy 233
8.6 Złącze USB (21)* 233
9 Pomoc w przypadku usterek 233
10 Transport 235
10.1 Transportowanie urządzenia 235
10.2 Transportowanie akumulatorów 235
11 Przechowywanie 236
11.1 Składowanie kosiarki akumulatorowej 236
11.2 Składowanie akumulatora i ładowarki 236
12 Utylizacja 237
13 Dane techniczne 238
14 Obsługa klienta/Serwis 238
15 Informacja o deklaracji zgodności 238
16 Gwarancja 238

1 ZASADY BEZPIECZEŃSTWA

1.1 Ogólne wskazówki bezpieczeństwa dla maszyn elektrycznych

⚠ OSTRZEŻENIE! Przeczytać wskazówki bezpieczeństwa, zalecenia, ilustracje i dane techniczne, które są dołączone do tej maszyny. *Następstwem nieprzestrzegania poniższych instrukcji może być porażenie prądem elektrycznym, pożar i/lub poważne obrażenia ciała.*

- **Wszystkie zasady bezpieczeństwa i inne instrukcje należy przechowywać w razie potrzeby skorzystania z nich w przyszłości.**

Użyte we wskazówkach dotyczących bezpieczeństwa pojęcie „maszyna" odnosi się do maszyn zasilanych z sieci elektrycznej (z sieciowym przewodem zasilającym) lub maszyn zasilanych akumulatorowo (bez sieciowego przewodu zasilającego).

1.1.1 Bezpieczeństwo na stanowisku pracy

- **Stanowisko pracy należy utrzymywać w czystości i zapewnić jego dobre oświetlenie.** *Nieporządek lub niedostateczne oświetlenie stanowiska pracy mogą doprowadzić do wypadku.*
- **Maszyny w nie wolno używać w obszarze zagrożonym wybuchem, w którym znajdują się palne ciecze, gazy lub pyły.** *Maszyny podczas pracy wytwarzają iskry, które mogą doprowadzić do zapłonu pyłów lub oparów.*
- **Podczas pracy maszyny należy trzymać dzieci i inne osoby z dala od niej.** *W przypadku odwrócenia uwagi można stracić kontrolę nad maszyną.*

1.1.2 Bezpieczeństwo elektryczne

- **Wtyczka przyłączeniowa maszyny musi pasować do gniazda. W żadnym przypadku nie wolno modyfikować wtyczki. Nie wolno używać żadnych adapterów wtyczki w przypadku maszyn z uziemieniem ochronnym.** *Niezmodyfikowana wtyczka oraz odpowiednie gniazda wtykowe zmniejszają ryzyko porażenia prądem elektrycznym.*
- **Należy unikać kontaktu części ciała z uziemionymi powierzchniami, jak rury, grzejniki, kuchenki i lodówki.** *Istnieje zwiększone ryzyko porażenia prądem elektrycznym, gdy ciało jest uziemione.*

- **Nie używać kosiarki w czasie deszczu i wilgoci.** *Może to zwiększyć ryzyko porażenia prądem elektrycznym.*
- **Nie używać przewodu przyłączeniowego niezgodnie z jego przeznaczeniem do przenoszenia lub zawieszania maszyny lub do wyciągnięcia wtyczki z gniazda. Chronić przewód przyłączeniowy przed działaniem wysokich temperatur, oleju, ostrych krawędzi lub ruchomych elementów.** *Uszkodzone lub splątane przewody przyłączeniowe zwiększają ryzyko porażenia prądem elektrycznym.*
- **Jeżeli praca z maszyną odbywa się na wolnym powietrzu, używać wyłącznie przedłużaczy dostosowanych do pracy na wolnym powietrzu.** *Zastosowanie przedłużacza przystosowanego do pracy na wolnym powietrzu zmniejsza ryzyko porażenia prądem elektrycznym.*
- **Jeżeli nie można uniknąć pracy maszyny w wilgotnym środowisku, należy zastosować wyłącznik różnicowoprądowy.** *Zastosowanie wyłącznika różnicowoprądowego zmniejsza ryzyko porażenia prądem elektrycznym.*

1.1.3 Bezpieczeństwo osób

- **Podczas pracy z maszyną należy zachować ostrożność, zwracać uwagę na to, co się robi i postępować rozsądnie. Nie używać maszyny, kiedy jest się zmęczonym, pod wpływem narkotyków, alkoholu lub leków.** *Chwila nieuwagi podczas używania maszyny może spowodować naprawdę poważne obrażenia.*
- **Należy stosować środki ochrony indywidualnej i zawsze nosić okulary ochronne.** *Noszenie osobistego wyposażenia ochronnego, jak maska przeciwpyłowa, antypoślizgowe obuwie ochronne, kask ochronny lub środki ochrony słuchu, w zależności od rodzaju i sposobu zastosowania maszyny, zmniejsza ryzyko powstania obrażeń.*
- **Unikać niezamierzonego uruchomienia urządzenia. Przed podłączeniem maszyny do zasilania lub akumulatora, podniesieniem maszyny i jej przenoszeniem należy się upewnić, że jest wyłączona.** *Jeżeli podczas przenoszenia maszyny palce znajdują się na włączniku lub maszyna jest włączona w momencie podłączania do zasilania, może to doprowadzić do wypadku.*
- **Przed włączeniem maszyny usunąć narzędzia nastawcze lub klucze maszynowe.** *Narzędzie lub klucz znajdujące się na obracającym się elemencie maszyny mogą być przyczyną urazów.*
- **Unikać nieprawidłowej postawy ciała. Dbać o zachowanie bezpiecznej postawy i zawsze utrzymywać równowagę.** *Dzięki temu można zyskać lepszą kontrolę nad maszyną w nieoczekiwanych sytuacjach.*
- **Nosić odpowiednią odzież. Nie nosić luźnej odzieży ani biżuterii. Włosy i odzież trzymać z dala od poruszających się części.** *Luźna odzież, biżuteria lub długie włosy mogą zostać pochwycone przez ruchome elementy urządzenia.*
- **Jeżeli można zamontować odciągu pyłów i instalację zabezpieczającą przed zapyleniem, to powinny być one podłączone i prawidłowo używane.** *Użycie urządzenia odpylającego może zmniejszyć zagrożenia wywołane przez pyły.*
- **Nie dać się zwieść fałszywemu poczuciu bezpieczeństwa i nie lekceważyć zasad bezpieczeństwa, także jeśli jest się zapoznanym z używaniem maszyny po jej wielokrotnym używaniu.** *Nieuważne obchodzenie się może w ciągu ułamka sekundy doprowadzić do ciężkich urazów.*

1.1.4 Użytkowanie i obsługa maszyny elektrycznej

- **Nie przeciążać maszyny. Do określonej pracy należy używać maszyny, która jest do niej przeznaczona.** *Z użyciem odpowiedniej maszyny pracuje się lepiej i bezpieczniej w podanym zakresie wydajności.*
- **Nie używać maszyny z uszkodzonym włącznikiem.** *Maszyna, której nie da się już włączyć lub wyłączyć jest niebezpieczna i musi być naprawiona.*
- **Wyciągnąć wtyczkę z gniazda zasilania i/ lub wymontować wyjmowany akumulator, zanim dokona się regulacji urządzenia, wymiany części narzędzia użytkowego lub odłożenia maszyny.** *Zapobiega to niezamierzonemu uruchomieniu maszyny.*
- **Nieużywane maszyny należy przechowywać z dala od dzieci. Nie pozwalać na używanie maszyny osobom, które nie są obeznane z jego obsługą lub nie przeczytały niniejszych instrukcji.** *Maszyny są niebezpieczne, jeżeli są obsługiwane przez osoby nieobeznane z ich obsługą.*

- **Maszyny i narzędzia użytkowe należy utrzymywać w dobrym stanie technicznym. Należy kontrolować, czy ruchome części funkcjonują sprawnie i nie zacinają się, czy nie są pęknięte lub uszkodzone tak, że zakłóca to działanie maszyny. Przed użyciem maszyny należy zlecić naprawę uszkodzonych części.** *Wiele wypadków ma swoje źródło w nieprawidłowej konserwacji maszyn.*
- **Narzędzia tnące utrzymywać w stanie czystym i ostrym.** *Starannie utrzymywane narzędzia tnące z ostrymi krawędziami tnącymi rzadziej się zakleszczają i są łatwiejsze w prowadzeniu.*
- **Maszyny, narzędzi użytkowych itp. należy używać z zastosowaniem się do podanych tu instrukcji. Należy przy tym uwzględnić warunki na stanowisku pracy oraz rodzaj wykonywanej czynności.** *Użycie maszyn do innych celów, niż przewidziane może doprowadzić do niebezpiecznych sytuacji.*
- **Uchwyty i powierzchnie do chwytania muszą być zawsze suche, czyste i wolne od oleju i smaru.** *Śliskie uchwyty i powierzchnie do chwytania uniemożliwiają bezpieczne obsługę i zachowanie kontroli nad maszyną w nieprzewidzianych sytuacjach.*

1.1.5 Użytkowanie i obsługa maszyny zasilanej akumulatorowo

- **Akumulator należy ładować wyłącznie za pomocą ładowarki zalecanej przez producenta.** *W przypadku ładowarki przeznaczonej do ładowania określonych rodzajów akumulatorów, zastosowanie jej do innego rodzaju akumulatora powoduje powstanie zagrożenia pożarowego.*
- **Do maszyn należy stosować tylko akumulatory przewidziane do pracy z daną maszyną.** *Zastosowanie innych akumulatorów może prowadzić do powstania obrażeń ciała oraz zagrożenia pożarowego.*
- **Chronić nieużywany akumulator przed spinaczami biurowymi, monetami, kluczami, igłami, śrubami i innymi drobnymi przedmiotami metalowymi, które mogłyby spowodować zwarcie styków akumulatora.** *Zwarcie pomiędzy stykami akumulatora może wywołać oparzenia lub ogień.*
- **W przypadku nieprawidłowego użytkowania może dojść do wycieku cieczy z akumulatora. Należy unikać kontaktu z nią. W razie przypadkowego kontaktu przemyć skażone miejsce wodą. W przypadku kontaktu cieczy z oczami należy dodatkowo zasięgnąć pomocy lekarskiej.** *Płyn wyciekający z akumulatora może powodować podrażnienia skóry lub oparzenia.*
- **Nie używać uszkodzonego ani zmodyfikowanego akumulatora lub uszkodzonej ani zmodyfikowanej maszyny.** *Uszkodzone lub zmienione akumulatory mogą się zachowywać w sposób nieprzewidziany, powodując ryzyko pożaru, wybuchu lub urazu.*
- **Nie narażać akumulatora lub maszyny na ogień ani wysoką temperaturę.** *Ogień lub temperatura powyżej 130°C mogą być przyczyną wybuchu.*
- **Przestrzegać wszystkich wskazówek dotyczących ładowania i pamiętać, by nigdy nie ładować akumulatora ani maszyny napędzanej akumulatorowo poza zakresem temperatur określonym w instrukcji obsługi.** *Nieprawidłowe ładowanie lub ładowanie poza dopuszczalnym zakresem temperatur może spowodować uszkodzenie akumulatora i ryzyko pożaru.*

1.1.6 Serwis

- **Naprawę maszyny powierzać wyłącznie wykwalifikowanemu personelowi fachowemu i tylko z użyciem oryginalnych części zamiennych.** *Należy przy tym zagwarantować, że zostanie zachowane bezpieczeństwo maszyny.*
- **Nie wolno konserwować uszkodzonego akumulatora.** *Wszelka konserwacja akumulatora powinna być wykonywana przez producenta lub upoważnione punkty obsługi klienta.*

1.2 Zasady bezpieczeństwa dotyczące kosiarki

- **Nie używać kosiarki w złych warunkach atmosferycznych, w szczególności w przypadku niebezpieczeństwa wystąpienia wyładowań atmosferycznych.** *Zmniejsza to ryzyko trafienia przez piorun.*
- **Dokładnie sprawdzić, czy na obszarze, na którym kosiarka będzie używana, nie występują dzikie zwierzęta.** *Dzikie zwierzęta mogą zostać zranione przez pracującą kosiarkę.*
- **Dokładnie sprawdzić obszar, na którym kosiarka będzie używana, i usunąć wszelkie kamienie, pręty, druty, kości i inne cia-**

ła obce. *Wyrzucone przedmioty mogą spowodować zranienie osób.*

- **Przed zastosowaniem kosiarki zawsze przeprowadzić kontrolę wzrokową w celu stwierdzenia, że noże i jednostka noży tnących nie są zużyte lub uszkodzone.** *Zużyte lub uszkodzone elementy zwiększają ryzyko obrażeń.*
- **Często sprawdzać kosz na trawę pod kątem zużycia lub uszkodzenia.** *Zużyty lub uszkodzony kosz na trawę może zwiększyć ryzyko obrażeń.*
- **Zostawić zamontowane wszystkie urządzenia zabezpieczające. Urządzenia zabezpieczające muszą być sprawne i prawidłowo zamontowane.** *Luźne lub uszkodzone albo nieprawidłowo działające urządzenie zabezpieczające może prowadzić do urazów.*
- **Utrzymywać wszystkie szczeliny wentylacyjne w stanie wolnym od zanieczyszczeń.** *Zatkane szczeliny wentylacyjne i zanieczyszczenia mogą prowadzić do przegrzania lub ryzyka pożaru.*
- **Podczas pracy przy użyciu kosiarki zawsze nosić antypoślizgowe obuwie zapewniające ochronę. Nie używać kosiarki na boso lub w odkrytych sandałach.** *Zmniejsza to ryzyko zranienia stóp wskutek kontaktu z ruchomym nożem.*
- **Podczas pracy przy użyciu kosiarki zawsze nosić długie spodnie.** *Niezabezpieczona skóra zwiększa ryzyko zranienia przez odrzucane przedmioty.*
- **Nie używać kosiarki na mokrej trawie. Zawsze chodzić, nigdy nie biegać.** *Zmniejsza to niebezpieczeństwo poślizgnięcia lub przewrócenia, co może prowadzić do urazów.*
- **Nie używać kosiarki na bardzo stromych zboczach.** *Zmniejsza to niebezpieczeństwo utraty kontroli, poślizgnięcia lub przewrócenia, co może prowadzić do urazów.*
- **Podczas prac na zboczach zawsze zwracać uwagę na bezpieczną pozycję, pracować zawsze w poprzek zbocza, nigdy pod górę lub w dół, poza tym zachować szczególną ostrożność przy zmianach kierunku.** *Zmniejsza to niebezpieczeństwo utraty kontroli, poślizgnięcia lub przewrócenia, co może prowadzić do urazów.*
- **Zachować szczególną ostrożność podczas prowadzenia kosiarki do tyłu lub ciągnięcia jej ku sobie. Zawsze zwracać uwagę na otoczenie.** *Zmniejsza to ryzyko potknięcia podczas pracy.*
- **Nie dotykać noży i innych niebezpiecznych elementów, dopóki się one poruszają.** *Zmniejsza to ryzyko zranienia przez ruchome części.*
- **Upewnić się, że podczas usuwania zakleszczonego materiału lub podczas czyszczenia kosiarki wszystkie wyłączniki znajdują się w wyłączonym położenia, a akumulator jest wymontowany.** *Nieoczekiwane uruchomienie kosiarki może doprowadzić do obrażeń.*
- Przed odstawieniem produktu do przechowywania zaczekać, aż ostygnie.
- Przed odstawieniem do przechowywania opróżnić kosz na trawę.
- Podczas ustawiania urządzenia zwracać uwagę na to, aby palce nie zakleszczyły się między ruchomymi nożami a stałymi częściami maszyny.

1.3 Obciążenie drganiami

- **Niebezpieczeństwo stwarzane przez drgania**
  Rzeczywiste wartości emisji drgań podczas używania urządzenia mogą odbiegać od wartości podanych przez producenta. Przed i w trakcie używania należy uwzględnić następujące czynniki:
  - Czy urządzenie jest użytkowane zgodnie z przeznaczeniem?
  - Czy materiał jest cięty lub obrabiany w odpowiedni sposób?
  - Czy urządzenie znajduje się w prawidłowym stanie użytkowym?
  - Czy narzędzie tnące jest prawidłowo naostrzone lub czy jest zamontowane odpowiednie narzędzie tnące?
  - Czy są zamontowane uchwyty i, w razie potrzeby, uchwyty wibracyjne oraz czy są one trwale połączone z urządzeniem?
- Użytkować urządzenie jedynie z prędkością obrotową wymaganą dla danej pracy. Unikać maksymalnej prędkości obrotowej, aby zmniejszyć poziom hałasu i wibracji.
- Wskutek niewłaściwego użytkowania i konserwacji może dojść do zwiększenia poziomu hałasu i drgań urządzenia. Prowadzi to do niekorzystnych skutków zdrowotnych. W tym przypadku należy niezwłocznie wyłączyć

urządzenie i zlecić naprawę jednemu z autoryzowanych warsztatów serwisowych.

- Stopień obciążenia przez drgania zależy od rodzaju wykonywanej pracy i sposobu wykorzystania urządzenia. Należy oceniać te czynniki i stosować odpowiednie przerwy w pracy. Spowoduje to znaczne zmniejszenie obciążenia przez drgania w trakcie całej pracy.
- Dłuższe używanie urządzenia wystawia operatora na działanie wibracji i może powodować problemy z krążeniem krwi („biały palec"). Aby zmniejszyć to ryzyko, należy nosić rękawice i rozgrzewać dłonie. W przypadku stwierdzenia objawu „białego palca" należy niezwłocznie udać się do lekarza. Do tych objawów należą: brak czucia, utrata wrażliwości, cierpnięcie, swędzenie, ból, utrata siły, zmiana koloru lub stanu skóry. Z reguły te objawy dotyczą palców, dłoni lub pulsu. Przy niskich temperaturach to ryzyko się zwiększa.
- W ciągu dnia pracy należy wykonywać dłuższe przerwy, aby odpocząć od hałasu i wibracji. Zaplanować pracę tak, aby stosowanie urządzeń, które wytwarzają silne wibracje, rozłożyć na kilka dni.
- W przypadku stwierdzenia nieprzyjemnego uczucia lub przebarwienia skóry na dłoniach podczas użytkowania urządzenia, należy niezwłocznie przerwać pracę. Uwzględnić wystarczająco długie przerwy w pracy. Zaniechanie przerw w pracy może doprowadzić do wystąpienia zespołu wibracyjnego dłoni i ramienia.
- Należy zminimalizować ryzyko narażenia na drgania. Utrzymywać urządzenie zgodnie ze wskazówkami zawartymi w instrukcji obsługi.
- Jeśli urządzenie jest często używane, należy zakupić akcesoria zabezpieczające przed drganiami (np. uchwyty) u specjalistycznego sprzedawcy.
- Nie używać urządzenia przy temperaturach niższych niż 10 °C. Ustalić plan pracy, umożliwiający ograniczenie obciążenia drganiami.

1.4 Obciążenie hałasem

Określony poziom obciążenia hałasem generowanym przez opisywane urządzenie jest nieunikniony. Głośne prace zaplanować w dopuszczonym i wyznaczonym do tego czasie. W razie potrzeby uwzględnić czasy odpoczynku i ograniczyć czas pracy do najbardziej wymaganych czynności. Dla ochrony własnej i ochrony osób przebywających w pobliżu zaleca się stosowanie odpowiedniej ochrony słuchu.

1.5 Zasady bezpieczeństwa dotyczące akumulatora i ładowarki

- Przed ładowaniem wyjąć akumulator z urządzenia.
- Akumulator wkładać do urządzenia z zachowaniem prawidłowej biegunowości.
- Jeżeli urządzenie ma być przechowywane przez dłuższy czas, należy wyjąć z niego akumulator.
- Nie wolno zwierać zacisków urządzenia ani akumulatora.

Instrukcje obsługi

Przestrzegać zasad bezpieczeństwa dotyczących akumulatora i ładowarki, zawartych w osobnych instrukcjach obsługi:

- Akumulatory: Nr dok. 443771, 441630, 443549
- Ładowarki: Nr dok. 441633, 443551

2 INFORMACJE DOTYCZĄCE NINIEJSZEJ INSTRUKCJI OBSŁUGI

- Wersja niemieckojęzyczna jest oryginalną instrukcją obsługi. Wszystkie pozostałe wersje językowe są tłumaczeniami oryginalnej instrukcji obsługi.
- Poniższa instrukcja obsługi winna być przechowywana zawsze w sposób umożliwiający jej wykorzystanie w celu uzyskania informacji dotyczących urządzenia.
- Urządzenie może być przekazywane wyłącznie wraz z instrukcją obsługi.
- Należy stosować się do wskazówek dot. bezpieczeństwa i wskazówek ostrzegawczych zawartych w niniejszej instrukcji obsługi.

2.1 Symbole na stronie tytułowej

Symbol	Znaczenie
	Przed uruchomieniem należy dokładnie przeczytać niniejszą instrukcję obsługi. Jest to konieczne dla zapewnienia bezusterkowej pracy i bezpiecznej obsługi.
	Instrukcja obsługi

Symbol	Znaczenie
	Akumulatory litowo-jonowe obsługiwać ze szczególną ostrożnością! W szczególności przestrzegać wskazówek dotyczących transportu, składowania i utylizacji zawartych w niniejszej instrukcji obsługi!
	Ten produkt jest zgodny z odpowiednimi dyrektywami europejskimi. Przeprowadzono procedurę oceny zgodności z tymi dyrektywami.

2.2 Objaśnienia rysunkowe i słowa ostrzegawcze

⚠ NIEBEZPIECZEŃSTWO! Oznacza niebezpieczeństwo prowadzące do śmierci lub ciężkich obrażeń ciała.

⚠ OSTRZEŻENIE! Oznacza potencjalne niebezpieczeństwo mogące prowadzić do śmierci lub ciężkich obrażeń ciała.

⚠ OSTROŻNIE! Oznacza potencjalne niebezpieczeństwo mogące prowadzić do średnich lub lekkich obrażeń ciała.

UWAGA! Oznacza potencjalne niebezpieczeństwo mogące prowadzić do szkód rzeczowych.

WSKAZÓWKA Szczególne wskazówki ułatwiające zrozumienie instrukcji i obsługi.

3 OPIS PRODUKTU

Niniejsza instrukcja obsługi opisuje różne modele obsługiwanych ręcznie akumulatorowych kosiarek do trawy marek AL-KO i solo by AL-KO z różnym wyposażeniem oraz akumulatorową kosiarkę z funkcją mulczowania solo by AL-KO. Należy zidentyfikować odpowiedni model na podstawie ilustracji produktu oraz opisu różnych opcji.

Dane techniczne

Wyposażenie poszczególnych modeli przedstawiono w danych technicznych znajdujących się w instrukcji montażu. Dodatkowe wskazówki dotyczące danych technicznych znajdują się w tej instrukcji obsługi (patrz *Rozdział 13 "Dane techniczne", strona 238*).

Akumulatory i ładowarki

Możliwe jest stosowanie wszystkich akumulatorów (Bxxx Li) i ładowarek (Cxxx Li) systemu AL-KO 36V.

UWAGA! Ryzyko uszkodzenia urządzenia i akumulatora. Używanie urządzenia z nieodpowiednimi akumulatorami może spowodować uszkodzenie urządzenia i akumulatorów.

- Urządzenia należy używać wyłącznie z zalecanymi akumulatorami.

WSKAZÓWKA Dalsze informacje można znaleźć w instrukcjach obsługi akumulatorów i ładowarek systemu AL-KO 36V:

- Akumulatory: Nr dok. 443771, 441630, 443549
- Ładowarki: Nr dok. 441633, 443551

3.1 Użytkowanie zgodne z przeznaczeniem

Opisywane urządzenie jest przeznaczone do koszenia nawierzchni trawiastej na terenie prywatnym i może być wykorzystywane wyłącznie na suchym trawniku.

Inne i wykraczające poza wymienione wyżej zastosowanie jest uważane za niezgodne z przeznaczeniem. Używanie urządzenia jest dozwolone tylko wtedy, gdy jest całkowicie zmontowane.

Opisywane urządzenie jest przeznaczone do zastosowania w ramach użytku prywatnego. Każde inne zastosowanie oraz niedozwolone zmiany lub modyfikacje traktowane są jako eksploatacja niezgodna z przeznaczeniem i prowadzą do utraty gwarancji i ważności deklaracji zgodności oraz do wyłączenia wszelkiej odpowiedzialności producenta za szkody poniesione przez użytkownika lub osoby trzecie.

3.2 Możliwe przewidywane nieprawidłowe użycie

Urządzenie nie jest przeznaczone do zastosowań specjalistycznych w parkach i obiektach sportowych ani do zastosowania w rolnictwie i leśnictwie.

- Nie używać urządzenia w czasie deszczu lub na mokrej trawie.
- Na koszonej powierzchni nie mogą znajdować się jakiekolwiek ciała obce, np. kamienie, kawałki drewna, butelki.
- Nie wolno demontować ani neutralizować działania istniejących urządzeń zabezpieczających, np. przez przywiązywanie pałąka bezpieczeństwa do uchwytu.

3.3 Ryzyko szczątkowe

Nawet podczas użytkowania urządzenia zgodnie z przeznaczeniem wciąż występuje określone ryzyko resztkowego, którego nie da się wykluczyć.

Z rodzaju i konstrukcji urządzenia — w zależności od zastosowania — mogą wynikać następujące, potencjalne zagrożenia:

- Odrzucanie ciętego materiału, ziemi i małych kamieni.
- Wdychanie cząstek ciętego materiału przy zaniechaniu zastosowania środków ochrony oddechowej.
- Rany cięte w przypadku kontaktu z obracającym się nożem tnącym.

3.4 Urządzenia zabezpieczające i ochronne

⚠ OSTRZEŻENIE! Niebezpieczeństwo skaleczenia. Niesprawne i dezaktywowane urządzenia ochronne i zabezpieczające mogą spowodować poważne obrażenia ciała.

- Jeśli urządzenia ochronne i zabezpieczające są niesprawne, należy zlecić ich naprawę.
- Nigdy nie dezaktywować urządzeń ochronnych i zabezpieczających.

Klucz bezpieczeństwa

Urządzenie jest wyposażone w klucz bezpieczeństwa, który uniemożliwia jego niezamierzone włączenie. Przed przystąpieniem do prac związanych z konserwacją należy zawsze wyłączyć urządzenie i wyciągnąć klucz bezpieczeństwa.

Uchwyt bezpieczeństwa / pałąk bezpieczeństwa

Urządzenie jest wyposażone w uchwyt bezpieczeństwa / pałąk bezpieczeństwa. W momencie zagrożenia wystarczy zwolnić uchwyt bezpieczeństwa / pałąk bezpieczeństwa. Silnik i zespół tnący zostaną zatrzymane.

Przycisk Start

Aby można było włączyć silnik za pomocą uchwytu bezpieczeństwa / pałąka bezpieczeństwa, musi zostać wcześniej naciśnięty przycisk Start.

Klapa odbojowa

Klapa odbojowa chroni np. przed cząstkami ciętego materiału i kamieniami, które mogą być wyrzucane przez urządzenie.

3.5 Symbole umieszczone na urządzeniu

3.5.1 *Symbole bezpieczeństwa

** w zależności od modelu*

Symbol	Znaczenie
	Zachować szczególną ostrożność podczas obsługi urządzenia!
	Przed uruchomieniem przeczytać instrukcję obsługi!
	Niebezpieczeństwo zranienia! Trzymać dłonie i stopy z dala od zespołu tnącego!
	Niebezpieczeństwo uderzenia przez odrzucone przedmioty!
	Nie dopuszczać osób trzecich do niebezpiecznego obszaru!
	Nóż tnący pracuje jeszcze przez kilka sekund po wyłączeniu silnika. Noża tnącego dotykać dopiero po całkowitym zatrzymaniu wszystkich poruszających się elementów urządzenia i wyciągnięciu klucza bezpieczeństwa.
	Nie używać urządzenia w czasie deszczu i nie przechowywać go na wolnym powietrzu!
	W przypadku nieużywania urządzenia oraz przed pracami konserwacyjnymi i naprawczymi: Wyłączyć urządzenie i wyjąć z niego akumulator!

Symbol	Znaczenie
	Przed pracami konserwacyjnymi wyciągnąć przyrząd do dezaktywacji, np. klucz bezpieczeństwa!
	Nie dotyczy, stosowane tylko w przypadku elektrycznych kosiarek do trawy. Przed pracami konserwacyjnymi i naprawczymi należy wyłączyć urządzenie i odłączyć wtyczkę sieciową od sieci zasilającej!
	Nie dotyczy, stosowane tylko w przypadku elektrycznych kosiarek do trawy. Niebezpieczeństwo porażenia prądem przy uszkodzonym kablu sieciowym!
	Nie dotyczy, stosowane tylko w przypadku elektrycznych kosiarek do trawy. Trzymać kabel sieciowy z dala od mechanizmu tnącego i nie przejeżdżać po nim!
	Nie dotyczy, stosowane tylko w przypadku spalinowych kosiarek do trawy. Przed rozpoczęciem czynności konserwacyjnych i czyszczenia należy wyciągnąć końcówkę przewodu świecy zapłonowej!

3.5.2 Symbole obsługi

Symbol	Znaczenie
	Procedura uruchomienia silnika (patrz *Rozdział 6.6 "Uruchamianie i zatrzymywanie zespołu tnącego (17)", strona 230*)
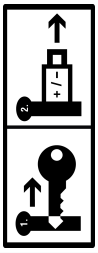	W przypadku nieużywania urządzenia: Wyciągnąć klucz bezpieczeństwa i usunąć akumulator z urządzenia.

3.6 Przegląd produktu

3.6.1 Przegląd produktu dla kosiarki do trawy (01) – AL-KO

Nr	Element
1*	Przycisk Smart*
2	Pokrywa komory akumulatora
3	Przełącznik kluczykowy z kluczem bezpieczeństwa
4	Komora akumulatora 1 i 2
Składana belka prowadząca, w której skład wchodzą:	
5	■ Trzonek górny
6	■ Trzonek dolny
7	■ Nakrętki motylkowe (2x)
8*	Kokpit „maxRun & smart-drive"*
9*	Dźwignia włączająca napęd kół
10	Pałąk bezpieczeństwa
11	Przycisk Start
12	Wskaźnik poziomu napełnienia
13	Kosz na trawę
14	Uchwyt kosza na trawę
15	Centralna regulacja wysokości cięcia
16*	Klapa wyrzutu bocznego*
17*	Uchwyt transportowy z przodu*
18	Akumulator (1× lub 2×)*
19	Ładowarka

** w zależności od modelu, patrz dane techniczne.*

3.6.2 Przegląd produktu dla kosiarki do trawy (02) – solo by AL-KO

Nr	Element
1*	Przycisk Smart*
2	Pokrywa komory akumulatora
3	Przełącznik kluczykowy z kluczem bezpieczeństwa
4	Komora akumulatora 1 i 2
Składana belka prowadząca z regulacją wysokości, w której skład wchodzą:	

Nr	Element
5	■ Trzonek górny
6	■ Dolna część rękojeści**
7*	■ Przeguby obrotowe do szybkiej regulacji*
8*	Kokpit „maxRun & smart-drive”*
9*	Dźwignia włączająca napęd kół
10	Pałąk bezpieczeństwa
11	Przycisk Start
12	Wskaźnik poziomu napełnienia
13	Kosz na trawę
14	Uchwyt kosza na trawę
15	Centralna regulacja wysokości cięcia
16*	Klapa wyrzutu bocznego*
17*	Uchwyt transportowy z przodu*

** w zależności od modelu, patrz dane techniczne.*

*** w zależności od modelu w wersji z rurą stalową lub aluminiową.*

3.6.3 Przegląd produktu dla kosiarki z funkcją mulczowania 4736 Li VS (03) – solo by AL-KO

Nr	Element
1	Kokpit „maxRun & smart-drive”
2	Powierzchnia chwytu na belce prowadzącej
3	Dźwignia włączająca napęd kół (za belką prowadzącą)
4	Pałąk bezpieczeństwa (przed belką prowadzącą)
5	Przycisk Start
6	Klapa wyrzutu bocznego
7	Wyrzut boczny
8	Trzonek górny
9	Nakrętki motylkowe
10	Trzonek dolny
11	Regulacja wysokości cięcia dla tylnych kół
12	Regulacja wysokości cięcia dla przednich kół
13	Pokrywa komory akumulatora
14	Komora akumulatora 1 i 2
15	Przełącznik kluczykowy z kluczem bezpieczeństwa

3.7 Zakres dostawy

Zakres dostawy obejmuje niżej wymienione pozycje. Sprawdzić, czy wszystkie pozycje są zawarte.

3.7.1 Zakres dostawy [kosiarka do trawy]

Nr	Element
1	Kosiarka do trawy
2	Kosz na trawę (niezmontowany/częściowo zmontowany)*
3	Belka prowadząca (niezmontowana/częściowo zmontowana)*
4	Wyrzut boczny*
5	Klin do mulczowania*
6	Torebka ze śrubami
7	Akumulator *(1x lub 2x)*
8	Ładowarka*

** w zależności od modelu, patrz instrukcja montażu.*

3.7.2 Zakres dostawy [kosiarka z funkcją mulczowania]

Nr	Element
1	Kosiarka z funkcją mulczowania
2	Belka prowadząca (częściowo zmontowana)
3	Wyrzut boczny
4	Torebka ze śrubami

3.8 Aplikacja „AL-KO inTOUCH Smart Garden”*

** w zależności od modelu, patrz dane techniczne.*

Kosiarka do trawy jest wyposażona w moduł radiowy WLAN. Umożliwia on wygodne sterowanie, ustawianie i monitorowanie za pomocą aplikacji z urządzenia mobilnego (smartfonu, tabletu).

WSKAZÓWKA Urządzenie mobilne wymaga połączenia internetowego do korzystania z aplikacji.

Aplikacja „AL-KO inTOUCH Smart Garden” jest dostępna dla urządzeń z systemem Android w sklepie Google Play Store oraz dla urządzeń z systemem iOS w sklepie Apple App Store:

GET IT ON Google Play | Available on the App Store

Po zainstalowaniu aplikacji należy się najpierw zalogować lub zarejestrować. Następnie należy postępować „krok po kroku” zgodnie z instrukcją.

Aplikacja oferuje różnorodne funkcje, takie jak np.: rejestracja produktu, wskazówki ogrodnicze, porady dotyczące roślin lub powiadomienia push w przypadku błędów.

Więcej informacji na temat aplikacji „AL-KO inTOUCH Smart Garden” można znaleźć na stronie:
https://alko-garden.com/smart-connect/

3.9 Przycisk Smart (04)*

** w zależności od modelu, patrz dane techniczne.*

Przycisk Smart pozwoli przenieść kosiarkę do trawy do chmury AL-KO Smart Cloud oraz do różnorodnych możliwości Smart Gardening:
https://alko-garden.de/smart-gardening-mit-alko/

WSKAZÓWKA Informacja na temat sieci WLAN.

- Aby móc korzystać z AL-KO Smart Gardening, kosiarka do trawy musi znajdować się w zasięgu sieci WLAN.
- Przygotować nazwę i hasło sieci WLAN.

3.9.1 Wskazanie stanu naładowania akumulatora*

** w zależności od modelu, patrz dane techniczne.*

Przycisk Smart sygnalizuje stan naładowania akumulatora na odległość.

Przycisk Smart	Znaczenie
Świeci kolorem zielonym.	Akumulator naładowany.
Świeci kolorem czerwonym.	Akumulator rozładowany.

3.9.2 Łączenie kosiarki do trawy z AL-KO Smart Cloud

WSKAZÓWKA Informacja dotycząca bezpieczeństwa IT. W celu uniknięcia luk bezpieczeństwa, kosiarka do trawy jest automatycznie aktualizowana do najnowszej wersji za pomocą AL-KO Smart Cloud. W tym celu konieczny jest dostęp do Internetu za pomocą sieci WLAN.

- Podłączyć kosiarkę do Internetu tylko za pomocą bezpiecznej sieci WLAN.
- Należy ustalić bezpieczne hasło WLAN.

1. Przygotować smartfon:
   - Zainstalować aplikację „AL-KO inTOUCH Smart Garden” (patrz *Rozdział 3.8 "Aplikacja „AL-KO inTOUCH Smart Garden”*", strona 224*).
   - Uruchomić aplikację.
2. Uruchomić kreator konfiguracji: Nacisnąć przycisk Smart i przytrzymać go przez ok. 3 sekundy.
3. W kreatorze konfiguracji:
   - Podłączyć smartfon do sieci WLAN kosiarki do trawy.
   - Zmienić nazwę kosiarki do trawy (opcjonalnie).
   - Wprowadzić nazwę i hasło sieci WLAN. Kosiarka do trawy łączy się z AL-KO Smart Cloud.

Przycisk Smart podczas konfiguracji

Nr	Przycisk Smart	Znaczenie
Połączenie z aplikacją:		
a.	Pulsuje kolorem niebieskim.	Uruchomiony kreator konfiguracji, czeka na połączenie.
b.	Świeci stałym światłem w kolorze niebieskim.	Połączyć kreator konfiguracji z aplikacją.
Połączenie z AL-KO Smart Cloud za pośrednictwem sieci WLAN użytkownika:		
c.	Świeci kolorem niebieskim, obracając się zgodnie z ruchem wskazówek zegara.	Próba połączenia
d.	Miga kolorem niebieskim.	Połączono!

Nr	Przycisk Smart	Znaczenie
e.	Przełączanie pomiędzy kolorem zielonym i niebieskim.	Połączono z AL-KO Smart Cloud.
f.	Przełączanie pomiędzy kolorem czerwonym i niebieskim.	Nie połączono. Nieprawidłowo wprowadzona nazwa i hasło sieci WLAN.

Przycisk Smart podczas pracy

Przycisk Smart	Znaczenie
Świeci kolorem niebieskim (wyblakłym).	Połączono z AL-KO Smart Cloud. Odbiór WLAN wystarczający.
Świeci kolorem niebieskim, obrotowym.	Połączenie z AL-KO Smart Cloud zostało przerwane. Odbiór WLAN zerwany.

3.9.3 Uruchamianie działań w „Smart Home"/„Smart Garden" (IFTTT)

Można uruchomić do 3 działań IFTTT za pomocą przycisku Smart (IFTTT: If This Then That). Na stronie https://ifttt.com/ należy wcześniej określić te działania (np. sterowanie urządzeniami w „Smart Home" lub „Smart Garden", włączenie nawadniania, otwarcie bramy garażowej). Działania IFTTT mogą być darmowe lub płatne w zależności od modelu subskrypcji dostawcy.

WSKAZÓWKA Szczegółowe informacje na temat IFTTT można znaleźć na stronie: https://alko-garden.de/ifttt-de/

1. Nacisnąć przycisk Smart 1, 2 lub 3 razy w krótkim odstępie czasu, aby uruchomić działanie IFTTT 1, 2 lub 3.

Przycisk Smart	Znaczenie
Miga naprzemiennie kolorem zielonym i niebieskim.	Działanie IFTTT zostało uruchomione.
Miga naprzemiennie kolorem czerwonym i niebieskim	Nie można uruchomić działania IFTTT.

Ze względu na dostęp do Internetu oraz do „Smart Home" i „Smart Garden" wymagane jest bezpieczne przechowywanie urządzenia (patrz *Rozdział 11.1 "Składowanie kosiarki akumulatorowej", strona 236*).

3.9.4 Uruchamianie kosiarki do trawy*

** w zależności od modelu, patrz dane techniczne.*

Po 10 minutach nieużywania kosiarka do trawy przełącza się w tryb oszczędzania energii. Kokpit jest wyłączony.

Aby uruchomić kosiarkę do trawy: patrz *Rozdział 5.2 "Włączanie i wyłączanie kokpitu (04, 05)*", strona 227*.

3.9.5 Nazwa WLAN i resetowanie hasła*

** w zależności od modelu, patrz dane techniczne.*

1. Nacisnąć przycisk Smart i przytrzymać go przez ok. 10 sekund:

Przycisk Smart	Znaczenie
Świeci kolorem niebieskim. Następnie wygasa obracając się w prawo.	Proces resetowania
Miga kolorem niebieskim.	Proces resetowania zakończony.

3.10 Kokpit „maxRun & smart-drive" (05)*

** w zależności od modelu, patrz dane techniczne.*

Przyciski

Nr	Znaczenie
1	Przycisk Wł./Wył. kokpitu
2	Przycisk trybu „Eco"
3	Przycisk Minus: Zmniejszanie prędkości napędu kół.
4	Przycisk Plus: Zwiększanie prędkości napędu kół.

Wskaźniki

Nr	Znaczenie
5	Wskazanie połączenia WLAN**
6	Wskaźnik stanu naładowania akumulatora 1
7	Wskaźnik stanu naładowania akumulatora 2
8	Wskazanie błędu
9	Ustawiona prędkość napędu kół (7 poziomów)

*** Działa tylko w przypadku modeli z przyciskiem Smart*

4 MONTAŻ

Montaż: Patrz instrukcja montażu.

⚠ OSTRZEŻENIE! Zagrożenia wynikające z niekompletnego montażu! Eksploatacja niekompletnie zmontowanego urządzenia może prowadzić do poważnych obrażeń ciała.

- Urządzenie eksploatować tylko wówczas, gdy zostało całkowicie zmontowane.
- Akumulatory włożyć do urządzenia dopiero po zakończeniu całkowitego montażu.

5 URUCHOMIENIE

5.1 Ładowanie akumulatorów

Akumulatory są częściowo naładowane. Przed pierwszym użyciem należy całkowicie naładować akumulatory. Akumulatory można ładować w dowolnym stanie ich naładowania. Przerwanie ładowania nie powoduje uszkodzenia akumulatorów.

WSKAZÓWKA Stosować się do szczegółowych informacji zawartych w osobnych instrukcjach eksploatacji akumulatorów i ładowarki.

5.2 Włączanie i wyłączanie kokpitu (04, 05)*

** w zależności od modelu, patrz dane techniczne.*

Warunek: Włożony jest co najmniej 1 akumulator.

WSKAZÓWKA Klucz bezpieczeństwa nie musi być ustawiony w pozycji On (poz. I), aby zasilany był kokpit i napęd kół.

Do dyspozycji są następujące opcje włączania kokpitu:

- Wcisnąć i krótko przycisk Smart (04/1).
- Wcisnąć przycisk Wł./Wył. (05/1) na kokpicie.
- Kokpit włącza się automatycznie podczas uruchamiania silnika zespołu tnącego (patrz *Rozdział 6.6 "Uruchamianie i zatrzymywanie zespołu tnącego (17)", strona 230*).

5.3 Wkładanie i wyciąganie akumulatorów (06)

Kosiarkę do trawy można zasilać za pomocą jednego lub dwóch akumulatorów. Dzięki dwóm akumulatorom znacznie wydłuża się czas pracy, a tym samym powierzchnia koszenia.

Można używać akumulatorów o różnym stanie naładowania. Najpierw rozładowuje się pełniejszy z dwóch akumulatorów do momentu, gdy osiągnie taki sam stan naładowania jak drugi akumulator. Następnie oba akumulatory rozładowują się w równym stopniu.

UWAGA! Niebezpieczeństwo uszkodzenia akumulatorów. W przypadku pozostawienia akumulatorów w urządzeniu po użyciu, może dojść do ich uszkodzenia.

- Bezpośrednio po zakończeniu użytkowania należy wyjąć akumulatory z urządzenia i przechowywać je w miejscu zabezpieczonym przed mrozem.
- Akumulatory włożyć do urządzenia dopiero bezpośrednio przed rozpoczęciem pracy.

Montaż akumulatora w urządzeniu

1. Otworzyć (06/a) pokrywę komory akumulatora (06/1).
2. Wsunąć (06/b) akumulator od góry do schowka na akumulator (06/2), aż zostanie zablokowany.
   Wskazówka: *Wskaźnik stanu naładowania akumulatora musi znajdować się u góry.*
3. Zamknąć pokrywę komory akumulatora.

Wyjmowanie akumulatora

1. Nacisnąć przycisk odryglowujący na akumulatorze i go przytrzymać.
2. Wyjąć akumulator.

5.4 Włączanie i wyłączanie zasilania energią elektryczną zespołu tnącego (07)

Za pomocą przełącznika kluczykowego włącza się i wyłącza zasilanie silnika zespołu tnącego. Przełącznik kluczykowy obsługuje się za pomocą klucza bezpieczeństwa.

⚠ OSTRZEŻENIE! Niebezpieczeństwo skaleczenia. Mimowolne włączenie może doprowadzić do poważnych obrażeń ciała.

- Zawsze przed przerwami w pracy i pracami konserwacyjnymi: Obrócić klucz bezpieczeństwa do pozycji Off, aby wyłączyć zasilanie energią elektryczną, i następnie wyciągnąć go.

Włączanie zasilania energią elektryczną

1. Otworzyć pokrywę komory akumulatora.
2. Włożyć klucz bezpieczeństwa (07/1) do przełącznika kluczykowego (07/a).
3. Obrócić (07/b) klucz bezpieczeństwa do pozycji On (Poz. I). W tym położeniu silnik zespołu tnącego zasilany jest napięciem roboczym, jednak nie rozpoczyna jeszcze pracy.
4. Zamknąć pokrywę komory akumulatora.
5. Włączanie zespołu tnącego: patrz *Rozdział 6.6 "Uruchamianie i zatrzymywanie zespołu tnącego (17)", strona 230*.

Wyłączanie zasilania energią elektryczną

1. Obrócić klucz bezpieczeństwa (07/c) do pozycji Off (poz. 0) i wyciągnąć (07/d).
2. Bezpośrednio po zakończeniu użytkowania należy wyjąć akumulatory z urządzenia, naładować i odłożyć do przechowania w miejscu zabezpieczonym przed mrozem. Akumulatory należy włożyć do urządzenia dopiero bezpośrednio przed następnym użyciem.

6 OBSŁUGA

⚠ OSTRZEŻENIE! Niebezpieczeństwo zranienia. Niesprawne i dezaktywowane urządzenia ochronne i zabezpieczające mogą spowodować poważne obrażenia ciała.

- Przed włączeniem należy sprawdzić, czy wszystkie urządzenia zabezpieczające i ochronne są na swoim miejscu i działają w odpowiedni sposób!

⚠ OSTRZEŻENIE! Niebezpieczeństwo zranienia przy nietypowych stanach roboczych. Natychmiast zatrzymać kosiarkę. Wyciągnąć klucz bezpieczeństwa i wyjąć akumulatory. Następnie skontrolować, czy wszystkie ruchome części są całkowicie zatrzymane:

- Po uderzeniu w ciało obce: Sprawdzić kosiarkę pod kątem uszkodzeń i ją naprawić. Dopiero wówczas włączyć ponownie kosiarkę i kontynuować jej użycie.
- Jeśli kosiarka generuje nietypowe drgania: Niezwłocznie sprawdzić ją pod kątem uszkodzeń. Wymienić lub naprawić uszkodzone części. Odszukać luźne części i przymocować je ponownie.

UWAGA! Niebezpieczeństwo uszkodzenia urządzenia. Gdy nóż tnący się zablokuj, może dojść do przeciążenia silnika.

- Po każdy użyciu wyczyścić zespół tnący.
- Ustawić większą wysokość koszenia.
- Wysokie trawy i gęstą roślinność należy kosić stopniowo.

6.1 Ustawianie wysokości koszenia (08, 09)

⚠ OSTROŻNIE! Niebezpieczeństwo odniesienia ran ciętych. Niebezpieczeństwo odniesienia ran ciętych podczas chwytania działającego zespołu tnącego.

- Wysokość cięcia należy zmieniać jedynie przy wyłączonym silniku i nieruchomym zespole tnącym.

6.1.1 Ustawianie wysokości koszenia [kosiarka do trawy] (08)

1. W celu odblokowania docisnąć lekko dźwignię nastawczą (08/1) na zewnątrz (08/a) i ją przytrzymać.
   - Do niskiej trawy: Przesunąć dźwignię nastawczą w kierunku przedniego koła (08/b).
   - Do wysokiej trawy: Przesunąć (08/b) dźwignię nastawczą w kierunku tylnego koła.
   - Odczytać żądaną wysokość koszenia na skali.
2. Zwolnić dźwignię nastawczą, aby zablokowała się na żądanym poziomie.

6.1.2 Ustawianie wysokości koszenia [kosiarka z funkcją mulczowania] (09)

Kosiarka z funkcją mulczowania jest wyposażona w dwie dźwignie nastawcze do wysokości koszenia. Dźwignia nastawcza (09/1) przestawia wysokość kół tylnych. Dźwignia nastawcza (09/2) przestawia wysokość kół przednich.

1. W celu odblokowania docisnąć lekko dźwignię nastawczą do wewnątrz (09/a) i ją przytrzymać.
   - Do niskiej trawy: Przesunąć dźwignię nastawczą w kierunku przedniego koła (09/b).
   - Do wysokiej trawy: Przesunąć (09/b) dźwignię nastawczą w kierunku tylnego koła.
     Wskazówka: *Podnieść obudowę kosiarki z funkcją mulczowania, opierając się o tylny lub przedni uchwyt transportowy.*
   - Odczytać żądaną wysokość koszenia na skali.
2. Zwolnić dźwignię nastawczą, aby zablokowała się na żądanym poziomie.

6.2 Posługiwanie się koszem na trawę podczas koszenia (10, 11)*

** w zależności od modelu, patrz dane techniczne.*

Urządzenie może być użytkowane z koszem na trawę i bez niego.

Zawieszanie kosza na trawę (10)

1. Sprawdzić, czy urządzenie jest wyłączone i zespół tnący jest nieruchomy.
2. Podnieść (10/a) klapę odbojową (10/1).
3. Zaczepić kosz na trawę (10/2) w uchwycie (10/b).
4. Puścić klapę odbojową.

Kontrolowanie poziomu napełnienia (10, 11)

Wskaźnik poziomu napełnienia (10/3, 11/1) jest podczas koszenia wypychany do góry przez strumień powietrza (11/a). Gdy kosz na trawę (11/2) jest pełny, pojawia się na nim wskaźnik poziomu napełnienia (11/b). Kosz na trawę należy wtedy opróżnić.

Odczepianie i opróżnianie kosza na trawę (10)

⚠ OSTROŻNIE! Niebezpieczeństwo odniesienia ran ciętych. Niebezpieczeństwo odniesienia ran ciętych podczas chwytania działającego zespołu tnącego.

- Kosz na trawę należy zdejmować tylko wówczas, gdy zespół tnący jest nieruchomy.

WSKAZÓWKA Podczas opróżniania kosza na trawę należy także oczyścić otwory wydmuchowe wskaźnika napełnienia, aby nadal działał on poprawnie.

1. Sprawdzić, czy urządzenie jest wyłączone i zespół tnący jest nieruchomy.
2. Podnieść klapę odbojową (10/1).
3. Zdjąć kosz na trawę (10/2) z uchwytów i wyjąć go do dołu.
4. Opróżnić kosz na trawę.
5. Oczyścić otwory wydmuchowe (10/3) wskaźnika poziomu napełnienia.
6. Zaczepić kosz na trawę (patrz wyżej).

6.3 Mulczowanie klinem do mulczowania (12, 13)*

** w zależności od modelu, patrz dane techniczne.*

Podczas mulczowania skoszona trawa nie jest zbierana, lecz pozostaje na trawniku. Mulcz chroni glebę przed wysuszeniem i dostarcza jej składniki odżywcze. Najlepsze efekty uzyskuje się przy regularnym przycinaniu o około 2 cm. Tylko młoda trawa o białej tkance liści ulega szybkiemu rozkładowi.

- Wysokość trawy przed mulczowaniem: maks. 8 cm
- Wysokość trawy po mulczowaniu: min. 4 cm

WSKAZÓWKA Dopasować prędkość chodu do mulczowania, nie iść za szybko.

Zakładanie klina do mulczowania (12)

⚠ OSTROŻNIE! Niebezpieczeństwo odniesienia ran ciętych. Niebezpieczeństwo odniesienia ran ciętych podczas chwytania działającego zespołu tnącego.

- Przed włożeniem lub wyciągnięciem klina do mulczowania wyłączyć urządzenie i wyciągnąć wtykany klucz bezpieczeństwa.

UWAGA! Niebezpieczeństwo uszkodzenia urządzenia. Jeśli klin do mulczowania się nie zatrzaśnie, uruchomienie go może spowodować uszkodzenie klina do mulczowania i zespołu tnącego.

- Sprawdzić, czy blokada się zatrzasnęła.

1. Wyłączanie urządzenia: Obrócić klucz bezpieczeństwa do pozycji Off (poz. 0) i wyciągnąć.
2. Odczepić kosz na trawę.
3. Podnieść (12/a) klapę odbojową (12/1).
4. Wsunąć (12/b) klin do mulczowania (12/2) w kanał wylotowy (12/3), aż ulegnie zablokowaniu.

Wyjmowanie klina do mulczowania (13)

1. Wyłączanie urządzenia: Obrócić klucz bezpieczeństwa do pozycji Off (poz. 0) i wyciągnąć.
2. Podnieść klapę odbojową.
3. Zwolnić (13/a) blokadę (13/1) na klinie do mulczowania, mocno obejmując uchwyt (13/2).
4. Wyciągnąć (13/b) klin do mulczowania (13/3).

6.4 Koszenie z wyrzutem bocznym (14, 15)*

** w zależności od modelu, patrz dane techniczne.*

⚠ OSTROŻNIE! Niebezpieczeństwo odniesienia ran ciętych. Niebezpieczeństwo odniesienia ran ciętych podczas chwytania działającego zespołu tnącego.

- Wyrzut boczny należy zakładać lub go wyjmować tylko wtedy, gdy silnik nie pracuje i zespół tnący jest nieruchomy.

Zakładanie wyrzutu bocznego

1. Wyłączanie urządzenia: Obrócić klucz bezpieczeństwa do pozycji Off (poz. 0) i wyciągnąć.
2. Zdjąć kosz na trawę i włożyć klin do mulczowania, patrz *Rozdział 6.3 "Mulczowanie klinem do mulczowania (12, 13)*", strona 229*.

3. Nacisnąć dźwignię odblokowującą (14/1, 15/1) klapy wyrzutu bocznego.
4. Otworzyć (14/a, 15/a) klapę wyrzutu bocznego (14/2, 15/2) i ją przytrzymać.
5. Wsunąć (14/b, 15/b) wyrzut boczny (14/3, 15/3).
6. Powoli zamknąć klapę wyrzutu bocznego. Klapa wyrzutu bocznego chroni wyrzut boczny przed wypadnięciem.

Zdejmowanie wyrzutu bocznego

1. Wyłączanie urządzenia: Obrócić klucz bezpieczeństwa do pozycji Off (poz. 0) i wyciągnąć.
2. Otworzyć klapę wyrzutu bocznego i przytrzymać.
3. Wyciągnąć wyrzut boczny i zamknąć klapę wyrzutu bocznego.
4. Wyjąć klin do mulczowania i włożyć kosz na trawę.

6.5 Dopasowanie belki prowadzącej do wielkości korpusu (16)*

** w zależności od modelu, patrz dane techniczne.*

1. Zamknąć (16/a) szybkozłącza (16/1) na przegubach obrotowych (16/2).
2. Obrócić belkę prowadzącą (16/3) wokół przegubów obrotowych na żądaną wysokość (16/b).
3. Zacisnąć szybkozłącza.

6.6 Uruchamianie i zatrzymywanie zespołu tnącego (17)

Uruchamiać zespół tnący na równej powierzchni i nie w wysokiej trawie. Powierzchnia musi być oczyszczona z przeszkód, np. kamieni. Nie podnosić ani nie przechylać urządzenia podczas uruchamiania.

UWAGA! Niebezpieczeństwo uszkodzenia urządzenia. Wielokrotne, następujące krótko po sobie włączanie i wyłączanie powoduje uszkodzenie silnika i zespołu tnącego.

- Silnik należy włączać tylko wtedy, gdy zespół tnący jest zatrzymany.

WSKAZÓWKA Dozwolona pozycja pracy: Należy stać za kosiarką i chwycić dwiema rękami belkę prowadzącą.

Uruchamianie zespołu tnącego

1. Jeśli tego jeszcze nie zrobiono: Włączyć zasilanie energią elektryczną (patrz *Rozdział 5.4 "Włączanie i wyłączanie zasilania energią elektryczną zespołu tnącego (07)", strona 227*).
2. Nacisnąć przycisk Start (17/1) i przytrzymać wciśnięty.
3. Przyciągnąć (17/a) pałąk bezpieczeństwa (17/2) do belki prowadzącej (17/3). Zespół tnący jest uruchomiony.
4. Zwolnić przycisk Start, przytrzymując przy tym pałąk bezpieczeństwa.

WSKAZÓWKA Pałąk bezpieczeństwa nie zablokowuje się. Przez cały czas wykonywania pracy przy belce prowadzącej należy ją przytrzymywać.

Zatrzymywanie zespołu tnącego

1. Puścić pałąk bezpieczeństwa. Przechodzi on automatycznie do położenia wyjściowego.
2. Odczekać, aż zespół tnący się zatrzyma.
3. Wyłączanie zasilania energią elektryczną (patrz *Rozdział 5.4 "Włączanie i wyłączanie zasilania energią elektryczną zespołu tnącego (07)", strona 227*).

OSTROŻNIE! Niebezpieczeństwo odniesienia ran ciętych. Niebezpieczeństwo odniesienia ran ciętych podczas chwytania działającego zespołu tnącego.

- Należy zaczekać do momentu całkowitego zatrzymania zespołu tnącego.
- Przed rozpoczęciem jakichkolwiek prac związanych z konserwacją i pielęgnacją: Wyłączyć urządzenie i zaczekać, aż zespół tnący się zatrzyma. Wyciągnąć klucz bezpieczeństwa i wyjąć akumulatory.

6.7 Włączanie i wyłączanie napędu kół (18)*

** w zależności od modelu, patrz dane techniczne.*

Napęd kół można włączyć w celu przemieszczania kosiarki do trawy między dwoma obszarami roboczymi lub do miejsca przechowywania. Nie ma potrzeby włączania zespołu tnącego.

WSKAZÓWKA Klucz bezpieczeństwa nie musi być ustawiony w pozycji On (poz. I), aby zasilany był kokpit i napęd kół.

Włączanie napędu kół

1. Włożyć akumulator.
2. Docisnąć (18/a) dźwignię włączającą napęd kół (18/1) do belki prowadzącej (18/2) i ją przytrzymać. Dźwignia włączająca napęd kół nie ulega zaryglowaniu.

Wyłączanie napędu kół

1. Zwolnić dźwignię włączającą napęd kół. Przechodzi on automatycznie do położenia wyjściowego.

6.8 Napęd kół – zmiana prędkości (19)*

** w zależności od modelu, patrz dane techniczne.*

Prędkość jazdy kosiarki do trawy można regulować za pomocą kokpitu w 7 poziomach. Uprzednio należy włączyć napęd kół, patrz *Rozdział 6.7 "Włączanie i wyłączanie napędu kół (18)*", strona 230*.

1. Włączyć kokpit (patrz *Rozdział 5.2 "Włączanie i wyłączanie kokpitu (04, 05)*", strona 227*).
2. Zmniejszanie prędkości: Nacisnąć przycisk Minus (19/1).
   Lub:
3. Zwiększanie prędkości: Wcisnąć przycisk Plus (19/2).

6.9 Włączanie i wyłączanie trybu Eco (19)*

** w zależności od modelu, patrz dane techniczne.*

W trybie Eco prędkość obrotowa silnika jest redukowana. Wydłuża to czas pracy akumulatorów.

1. Włączyć kokpit (patrz *Rozdział 5.2 "Włączanie i wyłączanie kokpitu (04, 05)*", strona 227*).
2. Włączenie trybu Eco: Wcisnąć przycisk „Eco-Mode” (19/3). Przycisk świeci się.
3. Wyłączenie trybu Eco: Ponownie wcisnąć przycisk trybu „Eco”. Przycisk przestaje się świecić.

7 WSKAZÓWKI DOTYCZĄCE PRACY

Przestrzegać zasad bezpieczeństwa!

WSKAZÓWKA Kosić tylko w porach, kiedy jest to dopuszczone przez miejscowe regulacje.

- Uważać na przedmioty na trawniku i usuwać je z obszaru roboczego.
- Kosić wyłącznie przy dobrej widoczności.
- Kosić wyłącznie ostrym nożem tnącym.
- Kierować urządzeniem tylko za pomocą belki prowadzącej.
- Poruszać urządzenie tylko w tempie chodzenia.
- Przemieszczać urządzenie zawsze w poprzek pochyłości. Nie jeździć kosiarką do trawy w górę i w dół zbocza oraz po zboczach o nachyleniu przekraczającym 10°. Zachować maksymalną ostrożność w przypadku zmiany kierunku pracy.

Wydajność koszenia lub czas pracy akumulatora

- Wydajność koszenia, czyli powierzchnia trawnika, jaką można skosić, zależy od właściwości trawy. Na wydajność koszenia wpływają takie czynniki, jak długość, gęstość i wilgotność trawy oraz wybrana wysokość koszenia.
- Optymalny czas pracy uzyskuje się poprzez częste koszenie i niedopuszczanie przez to do nadmiernego wzrostu trawnika.
- Częste włączanie i wyłączanie kosiarki do trawy podczas koszenia obniża wydajność koszenia, podobnie jak niecałkowicie naładowane akumulatory.
- Załączenie napędu kół* zmniejsza wydajność koszenia lub skraca czas pracy akumulatorów.
- Dobrymi sposobami na optymalizację wydajności koszenia jest częste koszenie trawnika, ustawienie dużej wysokości koszenia i poruszanie urządzeniem w tempie chodzenia.

WSKAZÓWKA W celu wydłużenia czasu pracy można dokupić dodatkowe akumulatory.

** w zależności od modelu, patrz dane techniczne.*

Wskazówki dotyczące koszenia

- Wysokość koszenia powinna wynosić 3–5 cm; nie ustawiać wartości większej niż połowa wysokości trawy.
- Nie przeciążać kosiarki do trawy! Jeżeli prędkość obrotowa silnika znacząco zmniejsza się z powodu długiej i ciężkiej trawy, należy zwiększyć wysokość koszenia i kosić wielokrotnie.
- Wiatr i słońce mogą spowodować wyschnięcie trawy po skoszeniu, w związku z czym należy kosić późnym popołudniem.

8 KONSERWACJA I PIELĘGNACJA

⚠ NIEBEZPIECZEŃSTWO! Zagrożenie życia z powodu nieprawidłowej konserwacji. Wykonywanie prac konserwacyjnych przez osoby bez kwalifikacji, stosowanie niedopuszczonych części zamiennych oraz demontowanie lub modyfikowanie zabezpieczeń może podczas pracy powodować ciężkie urazy, a nawet śmierć.

- Nie wolno usuwać ani wyłącza żadnych urządzeń zabezpieczających.
- Używać wyłącznie dopuszczonych oryginalnych części zamiennych.
- Przez regularną i prawidłową konserwację zadbać o to, by urządzenie było sprawne i czyste.

⚠ OSTRZEŻENIE! Niebezpieczeństwo odniesienia ran ciętych. Niebezpieczeństwo odniesienia ran ciętych w przypadku kontaktu z ruchomymi częściami o ostrych krawędziach i narzędziami tnącymi.

- Przed przystąpieniem do prac związanych z konserwacją, pielęgnacją i czyszczeniem należy zawsze wyłączyć urządzenie. Wyciągnąć klucz bezpieczeństwa i wyjąć akumulatory!
- Podczas wykonywania prac związanych z konserwacją, pielęgnacją i czyszczeniem należy zawsze nosić rękawice ochronne.

⚠ OSTRZEŻENIE! Ryzyko urazu przy pracach konserwacyjnych. Nieprawidłowa konserwacja może prowadzić do ciężkich urazów i uszkodzenia urządzenia.

- Naprawy urządzenia powinny być zlecane wyłącznie specjalistom.

8.1 Regularne czynności konserwacyjne

- Należy dbać o to, aby wszystkie nakrętki, sworznie i śruby były mocno dokręcone i urządzenie znajdowało się w bezpiecznym stanie.
- Regularnie kontrolować działanie i zużycie skrzyni do zbierania trawy.

8.2 Czyszczenie urządzenia i zespołu tnącego

UWAGA! Niebezpieczeństwo związane z wodą. Woda w urządzeniu prowadzi do zwarć i zniszczenia podzespołów elektrycznych.

- Nie spryskiwać urządzenia wodą.
- Do czyszczenia używać wyłącznie zmiotki lub szczotki.

1. Zatrzymać silnik.
2. Wyjąć akumulatory.
3. Odczepić kosz na trawę.
4. Przechylanie urządzenia i czyszczenie zespołu tnącego.

8.3 Kontrolowanie i wymienianie noża tnącego

⚠ OSTRZEŻENIE! Ciężkie obrażenia powodowane przez wyrzucane części noży. Zużyty, pęknięty lub uszkodzony nóż tnący może się złamać, a jego części mogą stać się niebezpiecznymi pociskami.

- Należy regularnie kontrolować nóż tnący pod kątem uszkodzeń.
- Nie używać kosiarki, jeśli nóż tnący jest zużyty lub uszkodzony.

- Stępione lub uszkodzone noże tnące należy ostrzyć lub wymieniać tylko w punktach serwisowych producenta lub w autoryzowanych zakładach naprawczych.
- Podczas konserwacji noża tnącego należy pamiętać, że nóż tnący może poruszać się także przy wyłączonym źródle prądu.
- Podczas ustawiania maszyny należy zachować ostrożność, aby zapobiec zakleszczeniu palców między ruchomymi nożami tnącymi i nieruchomymi elementami maszyny.
- Aby uniknąć drgań, nóż tnący i śrubę noża należy wymieniać zawsze razem.
- Naostrzone noże tnące należy wyważyć. Niewyważone noże tnące powodują silne wibracje i uszkodzenie kosiarki.

8.4 Regulacja cięgna napędu kół (20)*

** w zależności od modelu, patrz dane techniczne.*

Cięgno napędu kół ulega z czasem wydłużeniu. Jeśli mimo działającego silnika nie można włączyć napędu kół, konieczne jest naprężenie zbytnio wydłużonego cięgna.

⚠ OSTROŻNIE! Niebezpieczeństwo skaleczenia. Elementy urządzenia znajdujące się w ruchu i mające ostre krawędzie (np. nóż tnący) mogą spowodować obrażenia, jeśli kosiarka do trawy zostanie niespodziewanie uruchomiona.

- Cięgno należy regulować tylko przy wyłączonym silniku i nieruchomym zespole tnącym.

1. Wyłączyć zasilanie energią elektryczną i wyjąć akumulator (patrz *Rozdział 5.4 "Włączanie i wyłączanie zasilania energią elektryczną zespołu tnącego (07)", strona 227*).
2. Obracać element przestawny (20/1) na cięgnie (20/2) w kierunku wskazanym strzałką, czyli przeciwnie do ruchu wskazówek zegara, aż cięgno zostanie naprężone między dźwignią włączająca (20/3) napęd kół a punktem mocowania (20/4).
3. W celu kontroli ustawienia cięgna: włączyć urządzenie, uruchomić silnik i spróbować załączyć napęd kół.
4. Jeśli napęd kół nie zostanie włączony: Ponownie wykonać opisane czynności.

Jeśli ustawianie cięgna nie przynosi skutku: Udać się do punktu serwisowego producenta.

8.5 Naprawy

⚠ OSTRZEŻENIE! Niebezpieczeństwo odniesienia obrażeń podczas prac naprawczych. Nieprawidłowe naprawy mogą prowadzić do ciężkich urazów i uszkodzenia urządzenia.

- Zlecać wykonywanie czynności związanych z naprawą tylko przez stacje serwisowe lub autoryzowane zakłady naprawcze!

W następujących przypadkach należy skontaktować się z punktem serwisowym producenta:

- Silnik się nie uruchamia.
- Urządzenie najechało na przeszkodę.
- Nastąpiło wygięcie noża tnącego i/lub wału silnika.
- Urządzenie wibruje i pracuje nierównomiernie.
- Akumulatory wylały się lub są uszkodzone.

8.6 Złącze USB (21)*

** w zależności od modelu, patrz dane techniczne.*

Złącze USB (21/1) jest dostępne we wszystkich kosiarkach do trawy opisanych w niniejszej instrukcji obsługi, ale może być używane tylko do aktualizacji oprogramowania w inteligentnych kosiarkach do trawy. Nie nadaje się do ładowania akumulatorów.

UWAGA! Niebezpieczeństwo uszkodzenia urządzenia. Akumulatory w urządzeniach mobilnych (np. smartfonach) ulegają zniszczeniu po podłączeniu do złącza USB.

- Nie należy podłączać do tego złącza urządzeń mobilnych z akumulatorami.

9 POMOC W PRZYPADKU USTEREK

⚠ OSTROŻNIE! Niebezpieczeństwo skaleczenia. Poruszające się części urządzenia o ostrych krawędziach mogą spowodować obrażenia.

- Podczas wykonywania prac związanych z konserwacją, pielęgnacją i czyszczeniem należy zawsze nosić rękawice ochronne!

WSKAZÓWKA W przypadku zakłóceń, które nie zostały wymienione w tej tabeli, lub takich, których nie można usunąć we własnym zakresie, należy skontaktować się z naszym działem obsługi klienta.

Usterka	Przyczyna	Usuwanie
Silnik nie działa.	Zasilanie energią elektryczną jest wyłączone przełącznikiem kluczykowym.	Włączyć przełącznikiem kluczykowym zasilanie energią elektryczną.
	Akumulator nie jest włożony lub jest włożony nieprawidłowo.	Włożyć akumulator prawidłowo.
	Akumulator jest rozładowany.	Naładować akumulator.
	Nóż tnący jest zablokowany.	■ Usunąć usterkę noża. ■ Uruchomić kosiarkę do trawy na niższej trawie.

Usterka	Przyczyna	Usuwanie
	Przewód lub przełącznik są uszkodzone.	Nie używać urządzenia! Udać się do punktu serwisowego producenta.
Spadająca moc silnika.	Akumulator jest rozładowany.	Naładować akumulator.
	Nóż tnący jest tępy.	Nóż tnący należy naostrzyć w punkcie serwisowym producenta.
	W wyrzucie znajduje się zbyt dużo trawy.	■ Usunąć trawę. ■ Oczyścić klapę odbojową.
Silnik zatrzymuje się podczas koszenia.	Nóż tnący jest tępy.	Nóż tnący należy naostrzyć w punkcie serwisowym producenta.
	Silnik jest przeciążony.	Wyłączyć akumulatorową kosiarkę do trawy, postawić ją na płaskim podłożu lub niższej trawie i spróbować uruchomić ją ponownie.
Kosz na trawę nie napełnia się wystarczająco	Trawa jest mokra.	Pozostawić trawę do wyschnięcia.
	Kosz na trawę jest zatkany.	Oczyścić kratkę kosza na trawę.
	Zbyt dużo trawy jest w kanale wyrzutowym lub w obudowie.	■ Oczyścić kanał wyrzutowy / obudowę ■ Skorygować wysokość koszenia
	Nóż tnący jest tępy.	Nóż tnący należy naostrzyć w punkcie serwisowym producenta.
Wyraźny spadek czasu pracy akumulatora.	Zbyt niska wysokość koszenia.	Ustawić większą wysokość przycinania
	Zbyt wysoka lub zbyt wilgotna trawa.	Poprawić warunki: pozostawić do wyschnięcia, ustawić wyższą wysokość przycinania
	Prędkość koszenia jest zbyt wysoka.	■ Zmniejszyć prędkość koszenia ■ Oczyścić kanał wyrzutowy / obudowę, nóż tnący musi się swobodnie obracać.
	Koszenie z pełnym koszem na trawę	Opróżnić kosz na trawę i oczyścić kanał wyrzutowy.
	Upłynął czas eksploatacji akumulatora.	Wymienić akumulator. Używać tylko oryginalnych akcesoriów producenta urządzenia.
Nie można naładować akumulatora.	Styki akumulatora są zabrudzone.	Oczyścić styki akumulatora niemetalowym przedmiotem i spryskać je aerozolem do styków. **Uwaga:** *Nie zwierać styków akumulatora metalowym przedmiotem!*
	Uszkodzenie akumulatora lub ładowarki.	Zamówić części zamienne u producenta.
	Akumulator jest zbyt gorący.	Zaczekać, aż akumulator ostygnie.

Usterka	Przyczyna	Usuwanie
Kokpit jest włączony, ale silnik nie pracuje.*	Zasilanie energią elektryczną jest wyłączone przełącznikiem kluczykowym.	Włączyć przełącznikiem kluczykowym zasilanie energią elektryczną.
Na kokpicie świeci wskazanie błędu.*	Akumulator jest osadzony nieprawidłowo.	Włożyć akumulator prawidłowo.
Komunikaty o błędach na przycisku Smart*	Przyczyny i usuwanie: patrz *Rozdział 3.9 "Przycisk Smart (04)*", strona 225.*	

** w zależności od modelu, patrz dane techniczne.*

10 TRANSPORT

10.1 Transportowanie urządzenia

UWAGA! Niebezpieczeństwo uszkodzenia zespołu tnącego. Przy najniższej wysokości cięcia, zespół tnący może ulec uszkodzeniu podczas najeżdżania na stopnie, krawędzie lub krawężniki.

- Na czas transportu należy ustawić wysokość cięcia na najwyższym poziomie.

1. Zatrzymać zespół tnący i poczekać do momentu, gdy przestanie pracować.
2. Ustawić najwyższą wysokość cięcia.
3. Obrócić przełącznik kluczykowy do pozycji Off (poz. 0).

Transport urządzenia między dwoma obszarami roboczymi

- Przejechać urządzeniem z mechanizmem tnącym ustawionym na najwyższym poziomie do obszaru roboczego.
- Włączyć napęd kół*, aby zapewnić łatwą jazdę.
- Do przenoszenia urządzenia należy użyć belki prowadzącej i uchwytu transportowego z przodu*.

** w zależności od modelu, patrz dane techniczne.*

Transportowanie urządzenia w pojeździe

- Usunąć akumulatory.
- Złożyć belkę prowadzącą.
- Zabezpieczyć urządzenie w pojeździe przed przewróceniem i ślizganiem.
- Zabezpieczyć urządzenie przed uderzeniami przez otaczające przedmioty.
- Nie układać żadnych przedmiotów na urządzeniu.

10.2 Transportowanie akumulatorów

Przed transportem wykonać następujące czynności:

1. Wyłączyć urządzenie.
2. Wymontować akumulatory z urządzenia.
3. Zapakować akumulatory zgodnie z przepisami (zob. niżej).

WSKAZÓWKA Energia znamionowa akumulatora wynosi ponad 100 Wh! Z tego względu należy stosować się do poniższych wskazówek dotyczących transportu.

Akumulator litowo-jonowy zawarty w zestawie podlega przepisom prawa o substancjach niebezpiecznych, jednak może być transportowany w uproszczonych warunkach:

- Użytkownicy prywatni mogą transportować akumulator po drogach bez dalszych nakładów, o ile jest on zamontowany w sposób przeznaczony do handlu detalicznego, a transport służy wyłącznie do celów prywatnych.
- Użytkownicy komercyjni, którzy realizują transport w związku ze swoją główną działalnością (np. dostawy z i do miejsc budów lub pokazów) uproszczenia te mogą również obowiązywać.

W obu powyższych przypadkach należy koniecznie podjąć działania, zapobiegające uwolnieniu zawartości. W innych przypadkach należy bezwzględnie przestrzegać przepisów dotyczących substancji niebezpiecznych! W przypadku nieprzestrzegania nadawcy i ewentualnie przewoźnikowi grożą surowe kary.

Pozostałe wskazówki dotyczące transportu i wysyłki

- Akumulatory litowo-jonowe transportować bądź wysyłać wyłącznie w nieuszkodzonym stanie.

- Do transportu akumulatora używać wyłącznie oryginalnego kartonu lub odpowiedniego kartonu dla towarów niebezpiecznych (nie jest to wymagane w przypadku akumulatorów o energii znamionowej poniżej 100 Wh).
- Zakleić odkryte styki akumulatora, aby zapobiec zwarciu.
- Akumulator zabezpieczyć przed przesunięciem wewnątrz opakowania, aby zapobiec uszkodzeniom akumulatora.
- Zapewnić prawidłowe oznakowanie i dokumentację przesyłki podczas transportu bądź wysyłki (np. za pośrednictwem firmy kurierskiej lub spedycji).
- Uzyskać wcześniej informację, czy transport z wykorzystaniem wybranego usługodawcy jest możliwy i zgłosić przesyłkę.

Zalecamy skorzystanie przy przygotowaniu wysyłki z pomocy fachowca z zakresu towarów niebezpiecznych. Przestrzegać również ewentualnych dodatkowych przepisów krajowych.

11 PRZECHOWYWANIE

- Po każdym użyciu należy dokładnie wyczyścić urządzenie i, jeśli są dostępne, założyć pokrywy ochronne.
- Wykonać wymagane prace konserwacyjne.
- Urządzenie przechowywać w suchym, zamykanym pomieszczeniu niedostępnym dla dzieci.

11.1 Składowanie kosiarki akumulatorowej

⚠ OSTROŻNIE! Niebezpieczeństwo skaleczenia. Jeżeli podczas przechowywania urządzenie będzie dostępne dla dzieci i nieupoważnionych osób, może dojść do obrażeń.

- Przechowywać urządzenie w miejscu niedostępnym dla dzieci oraz osób postronnych.
- Urządzenie składować tylko z wyciągniętymi akumulatorami.

UWAGA! Niebezpieczeństwo włamania i utrata danych osobowych*. Kosiarka do trawy uzyskuje dostęp do Internetu i może sterować urządzeniami w „Smart Home” i „Smart Garden”.

- Urządzenie należy przechowywać wyłącznie bez baterii i dobrze zabezpieczone przed dostępem osób nieupoważnionych.

** w zależności od modelu, patrz dane techniczne.*

1. Wyłączanie urządzenia: Wyciągnąć wtykany klucz bezpieczeństwa.
2. Ustawić wysokość koszenia na najwyższy poziom.
3. Wyjąć akumulatory.
4. Zostawić silnik i całe urządzenie do ostygnięcia.
5. Czyszczenie:
   - Dokładnie wyczyścić urządzenie.
   - Opróżnić kosz na trawę i oczyścić kanał wyrzutowy.
6. Konserwacja:
   - Wszystkie metalowe elementy należy pokryć cienką warstwą oleju lub silikonu w celu zabezpieczenia przed korozją.
7. Złożyć belkę prowadzącą.
8. Przechowywać urządzenie w suchym i czystym miejscu zabezpieczonym przed mrozem.
   - Zakryć plandeką przepuszczającą powietrze, aby zabezpieczyć je przed kurzem.
   - Nie używać folii z tworzywa sztucznego, aby zapobiec gromadzeniu się wilgoci.
9. **WSKAZÓWKA!** *Temperatura przechowywania kosiarki do trawy: patrz dane techniczne.*

11.2 Składowanie akumulatora i ładowarki

⚠ NIEBEZPIECZEŃSTWO! Zagrożenie wybuchem i pożarem! Wybuch akumulatora w wyniku wystawienia na działanie ognia lub zetknięcia się ze źródłem wysokiej temperatury grozi śmiercią lub ciężkimi obrażeniami ciała.

- Akumulatory należy składować w chłodnym i suchym miejscu, z dala od otwartych płomieni lub źródeł wysokiej temperatury.

WSKAZÓWKA Dzięki funkcji automatycznego rozpoznawania stanu naładowania ładowany akumulator jest zabezpieczony przed przeładowaniem. Można zatem pozostawać podłączony do ładowarki przez pewien, jednak niezbyt długi, czas.

WSKAZÓWKA Stosować się do informacji zawartych w osobnych instrukcjach eksploatacji akumulatora i ładowarki.

- Przechowywać akumulator w suchym, chronionym przed mrozem miejscem w temperaturze otoczenia od 0°C do 25°C przy stanie naładowania od ok. 40 - 60%.
- Ze względu na niebezpieczeństwo zwarcia nie przechowywać akumulatora w pobliżu przedmiotów metalowych lub zawierających kwas.

12 UTYLIZACJA

Tylko dla krajów UE:

Zgodnie z europejską dyrektywą 2012/19/UE w sprawie zużytego sprzętu elektrycznego i elektronicznego oraz jej transpozycją do prawa danego kraju zużyty sprzęt elektryczny musi być zbierany oddzielnie i przekazany do recyklingu.

W przypadku nieprawidłowej utylizacji zużyty sprzęt elektryczny i elektroniczny może mieć szkodliwe skutki dla środowiska i zdrowia ludzkiego, wynikające z potencjalnej obecności substancji niebezpiecznych.

Wskazówki dotyczące ustawy o zużytym sprzęcie elektrycznym i elektronicznym



- Zużyte urządzenia elektryczne i elektronicznie nie mogą być utylizowane z odpadami z gospodarstwa domowego, lecz należy przekazać je do osobnej zbiórki lub utylizacji.
- Zużyte baterie lub akumulatory, które nie są na stałe wbudowane w zużytym urządzeniu, należy wyciągnąć przed oddaniem urządzenia! Ich utylizacja jest regulowana przez ustawę o zużytych bateriach.
- Właściciele lub użytkownicy urządzeń elektrycznych i elektronicznych są prawnie zobowiązani do ich oddania po zużyciu.
- Użytkownik końcowy odpowiada za usunięcie danych osobowych z utylizowanego urządzenia!

Symbol przekreślonego pojemnika na odpady oznacza, że zużyte urządzenia elektryczne i elektroniczne nie mogą być utylizowane razem z odpadami z gospodarstwa domowego.

Zużyte urządzenia elektryczne i elektroniczne można nieodpłatnie oddać w następujących punktach zbiórki:

- publiczne punkty utylizacji lub zbiórki odpadów (np. komunalne punkty składowania odpadów);
- punkty sprzedaży urządzeń elektrycznych (stacjonarne i online), o ile sprzedawcy są zobowiązani do odbioru lub oferuję tę usługę dobrowolnie.

Wszystkie powyższe zasady obowiązują wyłącznie w odniesieniu do urządzeń sprzedawanych i instalowanych na terenie Unii Europejskiej i objętych dyrektywą 2012/19/UE. W krajach nienależących do Unii Europejskiej obowiązywać mogą inne przepisy dotyczące utylizacji urządzeń elektrycznych i elektronicznych.

Wskazówki dotyczące ustawy o zużytych bateriach (BattG)



- Zużyte baterie i akumulatory nie mogą być utylizowane z odpadami z gospodarstwa domowego, lecz należy przekazać je do osobnej zbiórki lub utylizacji.
- Informacje na temat bezpiecznego wyciągania baterii lub akumulatorów z urządzenia elektrycznego oraz informacje na temat ich typu lub systemu chemicznego są zawarte w odpowiedniej instrukcji obsługi lub montażu.
- Właściciele lub użytkownicy baterii i akumulatorów są prawnie zobowiązani do ich oddania po zużyciu. Zwrot ogranicza się do przekazania standardowych ilości występujących w gospodarstwach domowych.

Zużyte baterie mogą zawierać szkodliwe substancje lub metale ciężkie, które mogą powodować poważne szkody dla środowiska naturalnego i zdrowia. Recykling zużytych baterii i wykorzystanie zawartych w nich zasobów przyczynia się do ochrony tych obu ważnych dóbr.

Symbol przekreślonego pojemnika na odpady oznacza, że zużyte baterie i akumulatory nie mogą być utylizowane razem z odpadami z gospodarstwa domowego.

Jeżeli pod symbolem pojemnika na odpady znajdują się dodatkowo oznaczenia Hg, Cd lub Pb, oznacza to:

- Hg: bateria zawiera więcej niż 0,0005% rtęci
- Cd: bateria zawiera więcej niż 0,002% kadmu
- Pb: bateria zawiera więcej niż 0,004% ołowiu

Zużyte akumulatory i baterie można nieodpłatnie oddać w następujących punktach zbiórki:

- publiczne punkty utylizacji lub zbiórki odpadów (np. komunalne punkty składowania odpadów);
- punkty sprzedaży baterii i akumulatorów;
- punkty odbioru zużytych akumulatorów i baterii;
- punkt odbioru producenta (jeżeli nie należy on do systemu odbioru zużytych akumulatorów i baterii).

Wszystkie powyższe zasady obowiązują wyłącznie w odniesieniu do akumulatorów i baterii sprzedawanych na terenie Unii Europejskiej i objętych rozporządzeniem (UE) 2023/1542. W krajach nienależących do Unii Europejskiej obowiązywać mogą inne przepisy dotyczące utylizacji akumulatorów i baterii.

13 DANE TECHNICZNE

Dane techniczne: patrz tabela danych technicznych w instrukcji montażu.

** Uwagi dotyczące wartości emisji drgań:*

- *Podana wartość emisji drgań została zmierzona zgodnie ze znormalizowaną metodą badań i może być wykorzystana do porównania jednej maszyny z inną.*
- *Podaną wartość emisji drgań można również wykorzystać do tymczasowej oceny obciążenia drganiami.*
- *Podczas rzeczywistego użytkowania maszyny wartość emisji drgań może różnić się od podanej wartości, w zależności od sposobu stosowania maszyny.*
- *Ustalić środki bezpieczeństwa w celu ochrony operatora (patrz rozdział dotyczący bezpieczeństwa), polegające na ocenie obciążenia drganiami przy rzeczywistych warunkach użytkowania. Należy przy tym uwzględnić wszystkie części cyklu pracy (np. czas, w którym maszyna jest wyłączona, a także czas, w którym jest ona wprawdzie włączone, ale działa bez obciążenia).*

14 OBSŁUGA KLIENTA/SERWIS

Wszelkie pytania dotyczące gwarancji, naprawy lub części zamiennych należy kierować do najbliższego punktu serwisowego AL-KO. Można go znaleźć w następującej witrynie internetowej: www.alko-garden.com/service-contacts

Więcej informacji na temat części zamiennych jest dostępnych pod adresem: www.alko-garden.com/spareparts

15 INFORMACJA O DEKLARACJI ZGODNOŚCI

Niniejszym oświadczamy na własną odpowiedzialność, że produkt we wprowadzonej przez nas na rynek wersji spełnia wymagania zharmonizowanych dyrektyw UE, standardy bezpieczeństwa UE oraz standardy obowiązujące dla danego produktu. Deklaracja zgodności jest częścią instrukcji obsługi i jest dołączona do maszyny.

16 GWARANCJA

Ewentualne wady materiałowe lub produkcyjne w urządzeniu usuwamy przed upływem ustawowego okresu przedawnienia roszczeń z tytułu rękojmi za wady fizyczne, dokonując wedle naszego uznania naprawy lub wymiany produktu. Okres przedawnienia ustalany jest zgodnie z prawem obowiązującym w kraju, w którym produkt został zakupiony.

Gwarancja obowiązuje tylko w przypadku:

- zastosowania się do treści niniejszej instrukcji obsługi
- prawidłowego postępowania,
- stosowania oryginalnych części zamiennych.

Gwarancja wygasa w przypadku:

- samodzielnych prób naprawy,
- samodzielnych zmian technicznych,
- zastosowania niezgodnie z przeznaczeniem.

Gwarancja nie obejmuje:

- uszkodzeń lakieru spowodowanych zwykłym zużyciem
- części zużywalnych, oznaczonych na wykazie części zamiennych ramką xxxxxx (x).

Okres gwarancji rozpoczyna się od momentu nabycia przez pierwszego użytkownika końcowego. Decydujące znaczenie ma tutaj data dokumentu zakupu. Należy zwrócić się do dystrybutora lub najbliższego autoryzowanego punktu serwisowego, przedkładając niniejszą deklarację gwarancyjną oraz dowód zakupu. Niniejsza deklaracja nie narusza ustawowych roszczeń nabywcy w stosunku do sprzedawcy z tytułu wad.

PŘEKLAD ORIGINÁLNÍHO NÁVODU K POUŽITÍ

Obsah

1 Bezpečnostní pokyny 240
1.1 Obecné bezpečnostní pokyny pro elektrické stroje 240
1.1.1 Bezpečnost na pracovišti 240
1.1.2 Bezpečnost elektrických součástí 240
1.1.3 Bezpečnost osob 240
1.1.4 Použití a zacházení s elektrickým strojem 241
1.1.5 Použití a zacházení s akumulátorovým strojem 241
1.1.6 Servis 242
1.2 Bezpečnostní pokyny pro sekačky 242
1.3 Zatížení vibracemi 242
1.4 Zatížení hlukem 243
1.5 Bezpečnostní pokyny k akumulátoru a nabíječce 243
2 K tomuto návodu k použití 243
2.1 Symboly na titulní straně 243
2.2 Vysvětlení symbolů a signálních slov 244
3 Popis výrobku 244
3.1 Použití v souladu s určeným účelem . 244
3.2 Možné předvídatelné chybné použití . 244
3.3 Zbytková rizika 244
3.4 Bezpečnostní a ochranná zařízení 245
3.5 Symboly na stroji 245
3.5.1 Bezpečnostní značky* 245
3.5.2 Značky obsluhy 246
3.6 Přehledy výrobku 246
3.6.1 Přehled sekačky na trávu (01) – AL-KO 246
3.6.2 Přehled sekačky na trávu (02) – solo by AL-KO 246
3.6.3 Přehled mulčovací sekačky 4736 Li VS (03) – solo by AL-KO 247
3.7 Součásti dodávky 247
3.7.1 Rozsah dodávky [sekačky na trávu] 247
3.7.2 Rozsah dodávky [mulčovací sekačka] 247
3.8 Aplikace "AL-KO inTOUCH Smart Garden"* 247
3.9 Tlačítko Smart (04)* 247
3.9.1 Ukazatel stavu nabití* 248
3.9.2 Propojení sekačky na trávu s AL-KO Smart Cloud 248
3.9.3 Spuštění akcí v "Smart Home" / "Smart Garden" (IFTTT) 248
3.9.4 Aktivace sekačky na trávu* 249
3.9.5 Opětovné nastavení názvu WLAN a hesla* 249
3.10 Kokpit „maxRun & smart-drive“ (05)* . 249
4 Montáž 249
5 Uvedení do provozu 249
5.1 Nabití akumulátorů 249
5.2 Zapnutí a vypnutí kokpitu (04, 05)* 249
5.3 Vložení a vytažení akumulátorů (06).. 249
5.4 Zapnutí a vypnutí napájení sekačky na trávu (07) 250
6 Obsluha 250
6.1 Nastavení výšky sečení (08, 09) 250
6.1.1 Nastavení výšky sečení [sekačky na trávu](08) 250
6.1.2 Nastavení výšky sečení [mulčovací sekačka na trávu] (09) 251
6.2 Sečení se sběrným košem na trávu (10, 11)* 251
6.3 Mulčování s mulčovacím klínem (12, 13)* 251
6.4 Sečení s bočním výhozem (14, 15)* .. 252
6.5 Přizpůsobení vodicí rukojeti tělesné výšce (16)* 252
6.6 Spuštění a zastavení žacího ústrojí (17) 252
6.7 Zapnutí a vypnutí pohonu kol (18)* 252
6.8 Změna rychlosti pohonu kol (19)* 253
6.9 Zapínání a vypínání Eco-Mode (19)* . 253
7 Pracovní pokyny 253
8 Údržba a péče 253
8.1 Pravidelná údržba 254

8.2 Čištění stroje a žacího ústrojí 254
8.3 Kontrola a výměna žacího nože 254
8.4 Nastavení bovdenu pohonu kol (20)* 254
8.5 Opravy 254
8.6 USB rozhraní (21)* 255
9 Pomoc při poruchách 255
10 Přeprava 256
10.1 Přeprava přístroje 256
10.2 Přeprava akumulátorů 257
11 Skladování 257
11.1 Skladování akumulátorové sekačky .. 257
11.2 Skladování akumulátoru a nabíječky . 258
12 Likvidace 258
13 Technické údaje 259
14 Zákaznický servis/servis 259
15 Informace k prohlášení o shodě 259
16 Záruka 259

1 BEZPEČNOSTNÍ POKYNY

1.1 Obecné bezpečnostní pokyny pro elektrické stroje

⚠ VÝSTRAHA! Přečtěte si všechny bezpečnostní pokyny, upozornění, vyobrazení a technické údaje, kterými je tento stroj opatřen. *Nedbalost při dodržování následujících pokynů může způsobit úraz elektrickým proudem, požár a/nebo těžká zranění.*

- **Všechny bezpečnostní upozornění a pokyny si uložte pro pozdější použití.**

V bezpečnostních pokynech používaný pojem „stroj" se vztahuje k síťově napájeným strojům (se síťovým přívodem) nebo akumulátorem poháněným strojům (bez síťového přívodu).

1.1.1 Bezpečnost na pracovišti

- **Udržujte své pracoviště čisté a dobře osvětlené.** *Nepořádek nebo neosvětlené oblasti pracoviště mohou vést k nehodám.*
- **Nepracujte se strojem ve výbušném prostředí, kde se nacházejí hořlavé kapaliny, plyny nebo prach.** *Od strojů mohou odletovat jiskry, které mohou zapálit prach nebo výpary.*
- **Během používání stroje zabraňte v přístupu dětem a jiným osobám.** *Pokud jste rozptýleni, můžete ztratit kontrolu nad strojem.*

1.1.2 Bezpečnost elektrických součástí

- **Přípojná zástrčka stroje musí odpovídat dané zásuvce. Žádným způsobem neupravujte zástrčku. Nepoužívejte žádné adaptéry zástrček společně s uzemněnými stroji.** *Nezměněné zástrčky a k nim vhodné zásuvky snižují nebezpečí úderu elektrickým proudem.*
- **Vyvarujte se kontaktu těla s uzemněnými povrchy, jako jsou potrubí, topení, sporáky a chladničky.** *Je-li vaše tělo uzemněno, zvyšuje se nebezpečí v důsledku zásahu elektrickým proudem.*
- **Nepoužívejte sekačku na trávu v dešti nebo mokru.** *Může to zvýšit nebezpečí úrazu elektrickým proudem.*
- **Připojovací kabel nepoužívejte k přenášení stroje, jeho zavěšování nebo k vytahování zástrčky ze zásuvky. Chraňte připojovací kabel před horkem, olejem, ostrými hranami nebo pohyblivými částmi stroje.** *Poškozené nebo zamotané připojovací kabely zvyšují nebezpečí úrazu elektrickým proudem.*
- **Pokud pracujete se strojem na volném prostranství, používejte pouze prodlužovací kabel vhodný pro venkovní použití.** *Použití prodlužovacího kabelu vhodného pro venkovní použití snižuje riziko úrazu elektrickým proudem.*
- **Jestliže se nelze vyhnout provozu stroje ve vlhkém prostředí, používejte proudový chránič.** *Použití proudového chrániče snižuje riziko úrazu elektrickým proudem.*

1.1.3 Bezpečnost osob

- **Buďte pozorní, dbejte na to, co děláte, a při práci používejte stroj rozumně. Nepracujte se strojem, pokud jste unavení či nesoustředění, nebo pokud jste pod vlivem drog, alkoholu nebo léků.** *Okamžik nepozornosti při používání stroje může mít za následek vážná zranění.*
- **Noste osobní ochranné prostředky a vždy ochranné brýle.** *Nošení osobních ochranných prostředků, jako jsou protiprachová maska, neklouzavá bezpečnostní obuv, helma nebo protihluková sluchátka, podle druhu a použití stroje, snižuje nebezpečí zranění.*
- **Vyvarujte se neúmyslného uvedení do provozu. Ujistěte se, že je stroj vypnutý,**

než jej připojíte do sítě nebo zapojíte akumulátor, před jeho uchopením a přenášením. *Pokud máte při nesení stroje prst na spínači nebo je zapnutý stroj připojen k napájení, může to vést k nehodám.*

- **Před zapnutím stroje odstraňte nastavovací nářadí nebo montážní klíče.** *Nářadí nebo montážní klíč, který se nachází v rotující části stroje, může způsobit zranění.*
- **Vyvarujte se abnormálního držení těla. Ujistěte se, že stojíte bezpečně a neustále udržujete rovnováhu.** *To umožňuje lepší kontrolu stroje v neočekávaných situacích.*
- **Noste vhodný oděv. Nenoste příliš volné oblečení ani šperky. Udržujte vlasy a oděv v bezpečné vzdálenosti od pohyblivých částí.** *Volný oděv, šperky nebo dlouhé vlasy mohou být zachyceny pohybujícími se částmi.*
- **Pokud lze připojit odsávací a záchytná zařízení, namontujte je a používejte je správně.** *Používání odsávání snižuje nebezpečí vyvolaná prachem.*
- **Nepodléhejte pocitu falešné bezpečnosti a neignorujte bezpečnostní pravidla pro stroje, i když stroj po mnoha použitích již dobře znáte.** *Nedbalé jednání může mít během zlomku sekundy za následek těžké úrazy.*

1.1.4 Použití a zacházení s elektrickým strojem

- **Stroj nepřetěžujte. Pro každou práci používejte pro ni určený stroj.** *Se správným strojem budete pracovat lépe a bezpečněji v uvedeném rozsahu výkonu.*
- **Nepoužívejte stroj, jehož spínač je vadný.** *Stroj, který již není možné zapnout nebo vypnout, je nebezpečný a musí být opraven.*
- **Než začnete provádět nastavení stroje nebo výměnu příslušenství a před odložením stroje vždy vytáhněte síťovou zástrčku ze zásuvky anebo vyjměte vyjímatelný akumulátor.** *Toto preventivní opatření zabrání nezamýšlenému zapnutí stroje.*
- **Nepoužívaný stroj ukládejte mimo dosah dětí. Nenechávejte stroj používat osobami, které s ním nejsou obeznámeny nebo nečetly tyto pokyny.** *Stroje jsou nebezpečné, pokud jsou používány nezkušenými osobami.*
- **Pečlivě se starejte o stroje a jejich příslušenství. Zkontrolujte, zda pohyblivé části bezchybně fungují a nejsou zablokovány, zda nejsou části prasklé nebo tak poškozené, že by mohly ovlivnit funkci stroje. Poškozené díly nechejte před použitím stroje opravit.** *Příčinou mnoha nehod je špatná údržba strojů.*
- **Udržujte řezné nástroje ostré a čisté.** *Pečlivě ošetřované řezné nástroje s ostrými řeznými hranami mají menší sklon k zablokování a snadněji se ovládají.*
- **Používejte stroj, příslušenství, přídavné nástroje atd. podle těchto pokynů. Dbejte přitom na dané pracovní podmínky a prováděnou činnost.** *Používání strojů k jiným účelům, než pro které jsou určeny, může vést k nebezpečným situacím.*
- **Držadla a jejich plochy udržujte suché, čisté a bez oleje a mastnot.** *Kluzká držadla a jejich plochy neumožňují bezpečnou obsluhu a kontrolu stroje v nepředvídaných situacích.*

1.1.5 Použití a zacházení s akumulátorovým strojem

- **Nabíjejte akumulátory pouze nabíječkami, které jsou doporučeny výrobcem.** *Nabíječka, která je vhodná pro určitý druh akumulátoru, může při použití s jiným akumulátorem vyvolat nebezpečí požáru.*
- **Ve strojích používejte pouze akumulátory určené k tomuto účelu.** *Použití jiných akumulátorů může způsobit zranění nebo požár.*
- **Nepoužívané akumulátory uložte v bezpečné vzdálenosti od kovových předmětů, jako jsou kancelářské svorky, mince, klíče, hřebíky, šrouby nebo jiné malé kovové předměty, které mohou zkratovat kontakty.** *Zkrat mezi kontakty akumulátoru může mít za následek popáleniny nebo požár.*
- **Při nesprávném používání může z akumulátoru vytékat kapalina. Vyvarujte se kontaktu s touto kapalinou. Při náhodném kontaktu opláchněte postižené místo vodou. Dostane-li se tekutina do očí, přivolejte také lékařskou pomoc.** *Kapalina vytekl z akumulátoru může vést k podráždění nebo popálení pokožky.*
- **Nepoužívejte poškozené ani pozměněné akumulátory ani žádné poškozené nebo pozměněné stroje.** *Poškozené nebo pozměněné akumulátory se mohou chovat nepředvídatelně a způsobit požár, výbuch nebo nebezpečí úrazu.*
- **Akumulátor ani stroj nevystavujte ohni ani příliš vysokým teplotám.** *Požár nebo teploty přesahující 130 °C mohou způsobit výbuch.*

- **Dodržujte všechny pokyny k nabíjení a nikdy nenabíjejte akumulátor nebo akumulátorový stroj mimo teplotní rozsah uvedený v návodu k použití.** *Chybné nabíjení nebo nabíjení mimo povolený teplotní rozsah může akumulátor zničit a zvýšit nebezpečí požáru.*

1.1.6 Servis

- **Stroj nechejte opravovat pouze kvalifikovaným odborným personálem a pouze s použitím originálních náhradních dílů.** *Tím bude zajištěno, že zůstane zachována bezpečnost stroje.*
- **Nikdy neprovádějte údržbu poškozených akumulátorů.** *Veškerou údržbu akumulátorů by měl provádět výrobce nebo zplnomocněná servisní pracoviště.*

1.2 Bezpečnostní pokyny pro sekačky

- **Nepoužívejte sekačku za špatných povětrnostních podmínek, zejména pokud hrozí nebezpečí úderu blesku.** *Tím se snižuje riziko zasažení bleskem.*
- **Důkladně zkontrolujte oblast, kde má být sekačka používána, zda se v ní nenachází divoká zvěř.** *Při používání sekačky můžete poranit divokou zvěř.*
- **Důkladně zkontrolujte oblast, kde má být sekačka používána, a odstraňte všechny kameny, klacky, dráty, kosti a ostatní cizí předměty.** *Odmrštěné předměty mohou způsobit poranění osob.*
- **Před použitím sekačky proveďte vždy vizuální kontrolu, abyste se přesvědčili, že nejsou nůž a nožová jednotka opotřebované nebo poškozené.** *Opotřebované nebo poškozené díly zvyšují riziko poranění.*
- **Často kontrolujte, zda není koš na trávu opotřebený nebo poškozený.** *Opotřebený nebo poškozený koš na trávu může zvýšit riziko poranění.*
- **Ponechte všechna ochranná zařízení namontovaná. Ochranná zařízení musí být funkční a správně namontovaná.** *Volné nebo poškozené ochranné zařízení správně nefunguje, a může tak způsobit poranění.*
- **Všechny ventilační štěrbiny musí být stále čisté.** *Ucpané ventilační štěrbiny a nečistoty mohou vést k přehřátí nebo požáru.*
- **Při práci se sekačkou noste vždy protiskluzovou a ochrannou obuv. Nepracujte se sekačkou naboso nebo v otevřených sandálech.** *To snižuje nebezpečí poranění nohou při kontaktu s pohybujícím se nožem.*
- **Při práci se sekačkou noste vždy dlouhé kalhoty.** *Nechráněná kůže zvyšuje pravděpodobnost poranění odmrštěnými předměty.*
- **Sekačku nepoužívejte, pokud je tráva mokrá. Choďte, nikdy neběhejte.** *To snižuje nebezpečí uklouznutí nebo pádu, což může vést ke zranění.*
- **Sekačku nepoužívejte na velmi strmých svazích.** *To snižuje nebezpečí ztráty kontroly nad sekačkou, uklouznutí nebo pádu, což může vést ke zranění.*
- **Při práci na svazích stále dbejte na stabilitu; pracujte vždy příčně ke svahu, nikdy ne nahoru nebo dolů, a buďte nanejvýš opatrní při změně směru.** *To snižuje nebezpečí ztráty kontroly nad sekačkou, uklouznutí nebo pádu, což může vést ke zranění.*
- **Při pohybu sekačky dozadu nebo jejím přibližování směrem k sobě buďte nanejvýš opatrní. Stále dávejte pozor na své okolí.** *To snižuje nebezpečí zakopnutí při práci.*
- **Nedotýkejte se nožů a dalších nebezpečných pohyblivých částí, pokud se ještě pohybují.** *To snižuje nebezpečí poranění pohyblivými díly.*
- **Při odstraňování zachyceného materiálu nebo čištění sekačky se ujistěte, že jsou všechny spínače vypnuté a že je akumulátor vyjmutý.** *Neočekávaný provoz sekačky může vést k těžkým poraněním.*
- Před uskladněním nechejte výrobek vždy vychladnout.
- Před uskladněním vyprázdněte sběrný koš na trávu.
- Při seřizování stroje dejte pozor, abyste si nepřiskřípli prsty mezi pohyblivými noži a pevnými díly stroje.

1.3 Zatížení vibracemi

- **Nebezpečí vibrace**
  Skutečná emisní hodnota vibrací při používání přístroje se může lišit od hodnoty uváděné výrobcem. Před popř. během používání respektujte následující ovlivňující faktory:
  - Je stroj používán v souladu s určeným účelem?
  - Je materiál správným způsobem posekán, popř. zpracován?
  - Nachází se stroj v řádném stavu vhodném k používání?
  - Je řezný nástroj správně nabroušený, popř. je řezný nástroj správně namontovaný?

- Jsou namontovány rukojeti a event. volitelné vibrační rukojeti, a jsou pevně spojeny se strojem?

- Provozujte stroj pouze při tolika otáčkách, kolik je nezbytné pro danou práci. Nevytáčejte motor na maximum, snížíte hluk a vibrace.
- Kvůli neodbornému používání a údržbě se mohou zvýšit vibrace stroje a hlučnost. To vede ke zdravotním újmám. V takovém případě stroj ihned vypněte a nechte ho opravit od autorizovaného servisu - dílny.
- Stupeň zatížení vibracemi je závislý na prováděné práci, popř. používání stroje. Odhadněte je a vložte odpovídající pracovní přestávky. Výrazně se tím sníží zatížení vibracemi po celou pracovní dobu.
- Delší používání stroje vystavuje obsluhu vibracím a může zapříčinit oběhové problémy („bílý prst - Raynaudova nemoc“). Abyste toto riziko zmenšili, noste rukavice a držte ruce v teple. Pokud se objeví symptom „bílého prstu“, ihned vyhledejte lékaře. K tomuto symptomu patří: Necitlivost, ztráta stability, mravenčení, svědění, bolest, ubývání síly, změna barvy nebo stavu kůže. Normálně postihují tyto symptomy prsty, ruce nebo puls. Nebezpečí se zvyšuje za nízkých teplot.
- Během pracovního dne si dělejte delší přestávky, abyste si mohli odpočinout od hluku a vibrací. Plánujte si práci tak, aby se použití strojů se silnými vibracemi rozložilo na několik dnů.
- Máte-li nepříjemný pocit nebo jste během používání stroje zjistili zabarvení kůže na vašich rukou, okamžitě přerušte práci. Dodržujte dostatečně dlouhé pracovní přestávky. Bez dostatečných přestávek v práci může dojít k vibračnímu syndromu ruka-paže.
- Minimalizujte riziko vystavení vibracím. Stroj udržujte podle pokynů v návodu k použití.
- Používáte-li stroj častěji, kontaktujte svého prodejce k zakoupení antivibračního příslušenství (např. držadla).
- Se strojem nepracujte při teplotách menších než 10 °C. V pracovním plánu specifikujte, jak lze omezit zatížení vibracemi.

1.4 Zatížení hlukem

Určitému zatížení hlukem nelze u tohoto stroje zabránit. Hlučné práce provádějte v doporučených a určených dobách. Dodržujte event. doby klidu a pracovní dobu omezte na minimum. Ke své osobní ochraně a k ochraně v blízkosti se nacházejících osob noste vhodnou ochranu sluchu.

1.5 Bezpečnostní pokyny k akumulátoru a nabíječce

- Před nabíjením vyjměte akumulátor z přístroje.
- Akumulátor vložte do přístroje se správnou polaritou.
- Pokud přístroj nebudete po delší dobu používat, vyjměte akumulátor.
- Nezkratujte připojovací svorky přístroje nebo akumulátory.

Návody k použití

Dodržujte bezpečnostní pokyny k akumulátoru a nabíječce uvedené v samostatných návodech k použití:

- Akumulátory: č. dokumentace 443771, 441630, 443549
- Nabíječky: č. dokumentace 441633, 443551

2 K TOMUTO NÁVODU K POUŽITÍ

- U německé verze se jedná o originální návod k použití. Všechny ostatní jazykové verze jsou překlady originálního návodu k použití.
- Uchovávejte tento návod vždy tak, abyste si ho mohli přečíst, když budete potřebovat informace o stroji.
- Předávejte dalším osobám pouze výrobek s tímto návodem k použití.
- Přečtěte a dodržujte bezpečnostní pokyny a varování uvedená v tomto návodu.

2.1 Symboly na titulní straně

Symbol	Význam
	Před uvedením do provozu si bezpodmínečně pečlivě přečtěte tento návod k použití. To je předpokladem bezpečné práce a bezproblémové manipulace.
	Návod k použití
	S akumulátory Li-Ion zacházejte opatrně! Obzvláště dodržujte pokyny k přepravě, skladování a likvidaci, které jsou vedené v tomto návodu k použití!

Symbol	Význam
CE	Tento výrobek souhlasí s platnými evropskými směrnicemi, a byl realizován postup posuzování shody s těmito směrnicemi.

2.2 Vysvětlení symbolů a signálních slov

⚠ NEBEZPEČÍ! Označuje bezprostředně hrozící nebezpečnou situaci, která – pokud se jí nevyhnete – má za následek smrt nebo vážné zranění.

⚠ VÝSTRAHA! Označuje možnou nebezpečnou situaci, která – pokud se jí nevyhnete – může mít za následek smrt nebo vážné zranění.

⚠ OPATRNĚ! Označuje možnou nebezpečnou situaci, která by mohla mít za následek menší nebo středně těžké zranění, pokud se jí nevyhnete.

POZOR! Označuje situaci, která by mohla mít za následek věcné škody, pokud se jí nevyhnete.

UPOZORNĚNÍ Speciální pokyny pro lepší srozumitelnost a manipulaci.

3 POPIS VÝROBKU

Tento návod k použití popisuje různé modely ručně vedených akumulátorových sekaček na trávu značky AL-KO a solo by AL-KO s různou výbavou, jakož i akumulátorové mulčovací sekačky solo by AL-KO. Svůj model identifikujte na základě vyobrazení výrobku a popisu různých možností.

Technické údaje

Výbava jednotlivých modelů je uvedena v montážním návodu v části s technickými údaji. Podrobnější informace o technických údajích najdete v tomto návodu k použití (viz *Kapitola 13 "Technické údaje", strana 259*).

Akumulátory a nabíječky

Mohou být použity všechny akumulátory (Bxxx Li) a nabíječky (Cxxx Li) systému AL-KO 36V.

POZOR! Nebezpečí poškození stroje a akumulátoru. Je-li přístroj provozován s nevhodným akumulátorem, může dojít k poškození stroje a akumulátoru.

- Přístroj vždy provozujte jen s předepsaným akumulátorem.

UPOZORNĚNÍ V návodech k použití pro akumulátory a nabíječky systému AL-KO 36V najdete další informace:

- Akumulátory: č. dokumentace 443771, 441630, 443549
- Nabíječky: č. dokumentace 441633, 443551

3.1 Použití v souladu s určeným účelem

Tento přístroj je určen výhradně k sečení trávníku v soukromé oblasti a může být použit pouze na suchém trávníku.

Jiné nebo rozsáhlejší používání platí za v rozporu s určeným účelem. Se spotřebičem lze pracovat pouze v plně smontovaném stavu.

Tento přístroj je určen výhradně jen k použití v soukromém sektoru. Jakékoliv jiné používání a dále nepovolené přestavby a dodatečné montáže budou považovány za použití k jinému než určenému účelu a mají za následek zánik záruky, dále ztrátu konformity a odmítnutí jakékoli odpovědnosti za škody způsobené uživateli nebo třetí straně ze strany výrobce.

3.2 Možné předvídatelné chybné použití

Stroj není koncipován pro komerční použití ve veřejných parcích a na sportovištích ani pro použití v zemědělství a lesním hospodářství.

- Zařízení nepoužívejte v dešti nebo na mokrém trávníku.
- Na sečené ploše se nesmí nacházet žádná cizí tělesa, např. kameny, kusy dřeva, lahve.
- Stávající bezpečnostní zařízení nesmí být demontována nebo vyřazována z provozu, např. přivazováním bezpečnostních třmenů na držadle.

3.3 Zbytková rizika

I při řádném používání stroje ke stanovenému účelu vždy zbývá zbytkové riziko, které nelze vyloučit. Z druhu a konstrukce stroje mohou být podle použití odvozena následující potenciální ohrožení:

- Odlétávání posekaných předmětů, zeminy a kamínků.
- Vdechování částic řezaného zboží, jestliže nemáte nasazenou ochranu dýchacích orgánů.
- Řezná poranění při sáhnutí na otáčející se žací nůž.

3.4 Bezpečnostní a ochranná zařízení

⚠ VÝSTRAHA! Nebezpečí zranění. Poškozená a vyřazená bezpečnostní a ochranná zařízení mohou vést k těžkým poraněním.

- Defektní bezpečnostní a ochranná zařízení nechejte opravit.
- Bezpečnostní a ochranná zařízení nikdy nevyřazujte z provozu.

Bezpečnostní klíč

K zamezení neúmyslného zapnutí je stroj opatřen bezpečnostním klíčem. Před údržbou stroj vypněte a vždy vytáhněte bezpečnostní klíč.

Bezpečnostní madlo / bezpečnostní třmen

Stroj je vybaven bezpečnostním madlem / bezpečnostním třmenem. V okamžiku nebezpečí bezpečnostní madlo / bezpečnostní třmen jednoduše uvolněte. Motor a žací ústrojí se zastaví.

Tlačítko start

K zapnutí motoru pomocí bezpečnostního madla / bezpečnostního třmenu musíte napřed stisknout tlačítko start.

Nárazová klapka

Nárazová klapka chrání např. před posekanými částicemi a kameny, které mohou odlétávat.

3.5 Symboly na stroji

3.5.1 Bezpečnostní značky*

** v závislosti na modelu*

Symbol	Význam
	Při manipulaci dbejte zvýšené opatrnosti!
	Před uvedením do provozu si přečtěte návod k použití!

Symbol	Význam
	Nebezpečí zranění! Nohy a ruce udržujte v dostatečné vzdálenosti od žací lišty!
	Nebezpečí kvůli vymrštěovaným předmětům!
	Třetí osoby držte stranou nebezpečné oblasti!
	Žací nůž se i po vypnutí motoru ještě několik sekund otáčí. Žacího nože se lze dotýkat až po úplném zastavení všech pohyblivých dílů přístroje a po vytažení bezpečnostního klíče.
	Nepoužívejte stroj za deště ani jej neskladujte venku!
	Při nepoužívání, i před údržbou a opravami: Přístroj vypněte a odstraňte akumulátor z přístroje!
	Před zahájením údržby vyjměte deaktivační zařízení, např. bezpečnostní klíč!
	Nevztahuje se, používá se jen u elektrických sekaček na trávu. Před prováděním údržby a oprav zařízení vypněte a vytáhněte zástrčku ze sítě!
	Nevztahuje se, používá se jen u elektrických sekaček na trávu. Nebezpečí úrazu elektrickým proudem u poškozeného síťového kabelu!

Symbol	Význam
	Nevztahuje se, používá se jen u elektrických sekaček na trávu. Udržujte síťový kabel v dostatečné vzdálenosti od sekací jednotky a nepřejíždějte přes něj!
	Nevztahuje se, používá se jen u benzínových sekaček na trávu. Před jakýmkoli čištěním a údržbou vytáhněte konektor zapalovací svíčky!

3.5.2 Značky obsluhy

Symbol	Význam
	Postup k nastartování motoru (viz *Kapitola 6.6 "Spuštění a zastavení žacího ústrojí (17)", strana 252*)
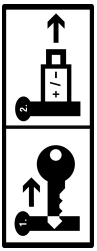	Když přístroj nepoužíváte: Vytáhněte bezpečnostní klíč a vyjměte z přístroje akumulátor.

3.6 Přehledy výrobku

3.6.1 Přehled sekačky na trávu (01) – AL-KO

Č.	Součást
1*	Tlačítko Smart*
2	Víko přihrádky na akumulátor
3	Klíčový spínač s bezpečnostním klíčem
4	Přihrádka na baterii 1 a 2
Sklopná vodicí rukojeť, skládá se z těchto součástí:	
5	■ Horní rukojeť
6	■ Dolní rukojeť
7	■ Křídlaté matice (2×)
8*	Kokpit „maxRun & smart-drive“*
9*	Spínací třmen pohonu kol*
10	Bezpečnostní třmen
11	Tlačítko Start
12	Ukazatel stavu naplnění
13	Sběrný koš na trávu
14	Rukojeť sběrného koše na trávu
15	Centrální nastavení výšky sečení
16*	Klapka bočního výhozu*
17*	Přední přenosná rukojeť*
18	Akumulátor (1× nebo 2×)*
19	Nabíječka

** v závislosti na modelu, viz technické údaje.*

3.6.2 Přehled sekačky na trávu (02) – solo by AL-KO

Č.	Součást
1*	Tlačítko Smart*
2	Víko přihrádky na akumulátor
3	Klíčový spínač s bezpečnostním klíčem
4	Přihrádka na baterii 1 a 2
Výškově nastavitelná a sklopná vodicí rukojeť, skládá se z těchto součástí:	
5	■ Horní rukojeť
6	■ Dolní rukojeť**
7*	■ Otočné klouby pro rychlou změnu polohy*
8*	Kokpit „maxRun & smart-drive“*
9*	Spínací třmen pohonu kol*
10	Bezpečnostní třmen
11	Tlačítko Start
12	Ukazatel stavu naplnění
13	Sběrný koš na trávu
14	Rukojeť sběrného koše na trávu
15	Centrální nastavení výšky sečení
16*	Klapka bočního výhozu*
17*	Přední přenosná rukojeť*

** v závislosti na modelu, viz technické údaje.*

*** v závislosti na modulu v provedení z ocelových trubek nebo hliníku.*

3.6.3 Přehled mulčovací sekačky 4736 Li VS (03) – solo by AL-KO

Č.	Součást
1	Kokpit „maxRun & smart-drive“
2	Úchopná plocha na vodicí rukojeti
3	Spínací třmen pohonu kol* (za vodicí rukojetí)
4	Bezpečnostní třmen (před vodicí rukojetí)
5	Tlačítko Start
6	Klapka bočního výhozu
7	Nástavec bočního výhozu
8	Horní rukojeť
9	Křídlaté matice
10	Dolní rukojeť
11	Nastavení výšky sečení na zadní nápravě
12	Nastavení výšky sečení na přední nápravě
13	Víko přihrádky na akumulátor
14	Přihrádka na baterii 1 a 2
15	Klíčový spínač s bezpečnostním klíčem

3.7 Součásti dodávky

K rozsahu dodávky patří zde uvedené položky. Zkontrolujte, zda jsou obsaženy všechny položky.

3.7.1 Rozsah dodávky [sekačky na trávu]

Č.	Součást
1	Sekačka na trávu
2	Koš na trávu (nesmontovaná/částečně smontovaná)*
3	Vodicí rukojeť (nesmontovaná/částečně smontovaná)*
4	Nástavec bočního výhozu*
5	Mulčovací klín*
6	Sáček na šrouby
7	Akumulátor* (1× nebo 2×)*
8	Nabíječka*

** v závislosti na modelu, viz montážní návod.*

3.7.2 Rozsah dodávky [mulčovací sekačka]

Č.	Součást
1	Mulčovací sekačka
2	Vodicí rukojeť (částečně sestavená)
3	Nástavec bočního výhozu
4	Sáček na šrouby

3.8 Aplikace "AL-KO inTOUCH Smart Garden"*

** v závislosti na modelu, viz technické údaje.*

Sekačka na trávu je vybavena rádiovým modulem WLAN. Ten umožňuje komfortní řízení, nastavování a kontrolu pomocí aplikace v mobilním zařízení (smartphone, tablet).

UPOZORNĚNÍ Pro využívání aplikace v mobilním zařízení je zapotřebí internetové připojení.

Aplikace „AL-KO inTOUCH Smart Garden“ je k dispozici pro zařízení se systémem Android v Google Play Store a pro zařízení se systémem iOS v Apple App Store:

GET IT ON Google Play Available on the App Store

Po instalaci aplikace se musíte nejdříve přihlásit nebo registrovat. Poté postupujte „krok za krokem“ podle návodu.

Aplikace disponuje rozmanitými funkcemi, jako např. registrací produktu, zahradními tipy, příručkou o pěstování rostlin nebo oznámeními v případě poruchy.

Další informace o aplikaci „AL-KO inTOUCH Smart Garden“ získáte na adrese:
https://alko-garden.com/smart-connect/

3.9 Tlačítko Smart (04)*

** v závislosti na modelu, viz technické údaje.*

Pomocí tlačítka Smart propojíte svou sekačku na trávu s úložištěm AL-KO Smart Cloud a dostanete se k mnoha možnostem chytrého zahradničení Smart Gardening:
https://alko-garden.de/smart-gardening-mit-alko/

UPOZORNĚNÍ Upozornění k WLAN.

- Pro využití AL-KO Smart Gardening se musí sekačka na trávu nacházet v dosahu sítě WLAN.
- Připravte si název a heslo své sítě WLAN.

3.9.1 Ukazatel stavu nabití*

** v závislosti na modelu, viz technické údaje.*

Tlačítko Smart signalizuje na dálku stav nabití akumulátorů.

Tlačítko Smart	Význam
Svítí zeleně.	Akumulátory jsou nabité.
Svítí červeně.	Akumulátory jsou vybité.

3.9.2 Propojení sekačky na trávu s AL-KO Smart Cloud

UPOZORNĚNÍ **Poznámka k IT zabezpečení.** Sekačka na trávu přijímá automaticky nejnovější aktualizace softwaru prostřednictvím služby AL-KO Smart Cloud, aby se zabránilo bezpečnostním mezerám. K tomu je nutný přístup k internetu prostřednictvím sítě WLAN.

- Sekačku na trávu připojujte k internetu pouze přes zabezpečenou síť WLAN.
- Nastavte bezpečné heslo sítě WLAN.

1. Připravte si smartphone:
   - Nainstalujte aplikaci „AL-KO inTOUCH Smart Garden“ (viz *Kapitola 3.8 "Aplikace "AL-KO inTOUCH Smart Garden"*", strana 247*).
   - Spusťte aplikaci.
2. Spusťte průvodce nastavením: Cca 3 sekundy držte stisknuté tlačítko Smart.
3. V průvodci nastavením:
   - Připojte chytrý telefon k síti WLAN sekačky na trávu.
   - Změňte název sekačky na trávu (volitelné).
   - Zadejte název a heslo své sítě WLAN. Sekačka na trávu se propojí s úložištěm AL-KO Smart Cloud.

Tlačítko Smart při nastavení

Č.	Tlačítko Smart	Význam
Propojení s aplikací:		
a.	Přerušované modré světlo.	Průvodce nastavením spuštěný, čeká na spojení.
b.	Trvalé modré světlo.	Propojuje průvodce nastavením s aplikací.
Propojení s úložištěm AL-KO Smart Cloud přes síť WLAN uživatele:		
c.	Svítí modře, otáčí se ve směru chodu hodinových ručiček.	Pokus o navázání spojení
d.	Bliká modře.	Spojení navázáno.
e.	Přepíná mezi zelenou a modrou.	Navázáno spojení s úložištěm AL-KO Smart Cloud.
f.	Přepíná mezi červenou a modrou.	Spojení není navázáno. Název a heslo vaší sítě WLAN nejsou správně zadány.

Tlačítko Smart za provozu

Tlačítko Smart	Význam
Svítí modře (bledne).	Navázáno spojení s úložištěm AL-KO Smart Cloud. Dostatečný příjem signálu sítě WLAN.
Svítí modře, otáčí se.	Spojení s úložištěm AL-KO Smart Cloud bylo přerušeno. Byl přerušen příjem signálu sítě WLAN.

3.9.3 Spuštění akcí v "Smart Home" / "Smart Garden" (IFTTT)

Pomocí tlačítka Smart můžete spustit až 3 akce IFTTT (IFTTT: If This Then That). Předtím musíte tyto akce stanovit na https://ifttt.com/ (např. Ovládání přístroje přes "Smart Home" nebo "Smart Garden", spuštění zavlažování, otevření garážových vrat). Akce IFTTT jsou bezplatné nebo zpoplatněné v závislosti na předpláceném modelu poskytovatele.

UPOZORNĚNÍ Detailní informace o IFTTT naleznete zde:
https://alko-garden.de/ifttt-de/

1. Pro spuštění akce IFTTT 1, 2 nebo 3 krátce za sebou stiskněte 1krát, 2krát nebo 3krát tlačítko Smart.

Tlačítko Smart	Význam
Střídavě bliká zeleně a modře.	IFTTT akce byla spuštěna.

Tlačítko Smart	Význam
Střídavě bliká červeně a modře	IFTTT akce nemohla být spuštěna.

Kvůli přístupu k internetu a funkcím "Smart Home" a "Smart Garden" je nutné bezpečné uskladnění přístroje. (viz *Kapitola 11.1 "Skladování akumulátorové sekačky", strana 257*).

3.9.4 Aktivace sekačky na trávu*

** v závislosti na modelu, viz technické údaje.*

Pokud se sekačka na trávu 10 minut nepoužívá, přejde do úsporného režimu. Kokpit se vypne.

Pro aktivaci sekačky na trávu: viz *Kapitola 5.2 "Zapnutí a vypnutí kokpitu (04, 05)*", strana 249*.

3.9.5 Opětovné nastavení názvu WLAN a hesla*

** v závislosti na modelu, viz technické údaje.*

1. Cca 10 sekund držte stisknuté tlačítko Smart:

Tlačítko Smart	Význam
Svítí modře. Poté zhasne proti směru chodu hodinových ručiček.	Proces resetování
Bliká modře.	Proces opětovného nastavení byl ukončen.

3.10 Kokpit „maxRun & smart-drive“ (05)*

** v závislosti na modelu, viz technické údaje.*

Tlačítka

Č.	Význam
1	Tlačítko kokpit ZAP/VYP
2	Tlačítko „Režim Eco“
3	Tlačítko mínus: Snížení rychlosti pohonu kol.
4	Tlačítko plus: Zvýšení rychlosti pohonu kol.

Zobrazení

Č.	Význam
5	Ukazatel spojení se sítí WLAN**
6	Indikátor stavu nabití baterie 1
7	Indikátor stavu nabití baterie 2
8	Ukazatel chybového hlášení
9	Nastavená rychlost pohonu kol (7 úrovní)

*** K dispozici pouze u modelů vybavených tlačítkem Smart*

4 MONTÁŽ

Montáž: Viz montážní návod.

⚠ VÝSTRAHA! Nebezpečí v důsledku neúplné montáže! Provoz neúplně smontovaného stroje může přivodit těžká poranění a poškození stroje.

- Stroj provozujte pouze tehdy, když je kompletně smontovaný!
- Akumulátor vložte do stroje teprve tehdy, když je kompletně smontovaný!

5 UVEDENÍ DO PROVOZU

5.1 Nabití akumulátorů

Akumulátory jsou částečně nabité. Před prvním použitím akumulátory úplně nabijte. Akumulátory je možné skladovat v jakémkoli stavu nabití. Přerušení nabíjení akumulátory nepoškozuje.

UPOZORNĚNÍ Dbejte na detailní informace samostatných návodů k provozu akumulátorů a nabíječky.

5.2 Zapnutí a vypnutí kokpitu (04, 05)*

** v závislosti na modelu, viz technické údaje.*

Předpoklad: Je zasunutý alespoň 1 akumulátor.

UPOZORNĚNÍ Bezpečnostní klíč se pro napájení kokpitu a pohonu kol nemusí otočit do polohy Zapnuto (pol. I).

Kokpit můžete zapnout některým z těchto způsobů:

- Krátce stiskněte tlačítko Smart (04/1).
- Stiskněte tlačítko ZAP/VYP (05/1) na kokpitu.
- Kokpit se automaticky zapne při spuštění motoru žacího ústrojí (viz *Kapitola 6.6 "Spuštění a zastavení žacího ústrojí (17)", strana 252*).

5.3 Vložení a vytažení akumulátorů (06)

Sekačku na trávu provozujte buď s jedním nebo dvěma akumulátory. Při použití dvou akumulátorů se výrazně prodlouží doba provozu, a tím i plocha, kterou lze posekat.

Můžete použít dobíjecí baterie s různými úrovněmi nabití. Nejprve se vybije více nabitý akumulá-

tor, dokud nedosáhne stejného stavu nabití jako druhý akumulátor. Poté se budou oba akumulátory vybíjet rovnoměrně.

POZOR! Riziko poškození akumulátorů. Pokud po použití ponecháte akumulátory v přístroji, mohou se poškodit.

- Bezprostředně po použití vyjměte akumulátory a uložte je tak, aby byly chráněny před mrazem.
- Akumulátory vložte do přístroje bezprostředně před začátkem práce.

Vložení akumulátoru

1. Otevřete kryt přihrádky na akumulátor (06/1) (06/a).
2. Akumulátor zasuňte (06/b) shora do prostoru pro akumulátor (06/2), dokud nezapadne na místo.
   Upozornění: *Ukazatel stavu nabití akumulátoru musí směřovat vzhůru.*
3. Zavřete kryt přihrádky na akumulátor.

Vyjmutí akumulátoru

1. Stiskněte odblokovací tlačítko na akumulátoru a držte je stisknuté.
2. Vyjměte akumulátor.

5.4 Zapnutí a vypnutí napájení sekačky na trávu (07)

Spínačem s klíčem zapnete a vypnete napájení motoru sekačky na trávu. Spínač s klíčem se ovládá pomocí bezpečnostního klíče.

⚠ VÝSTRAHA! Nebezpečí zranění. Neúmyslné zapnutí může vést k těžkým úrazům.

- Před přestávkami v práci a údržbou: Otočte bezpečnostním klíčem do polohy off a poté ho vytáhněte, abyste odpojili přístroj od napájení.

Zapnutí elektrického napájení

1. Otevřete kryt přihrádky na akumulátor.
2. Bezpečnostní klíč (07/1) zasuňte (07/a) do klíčového spínače.
3. Otočte (07/b) bezpečnostní klíč do polohy On (pol. I). Tím se aktivuje přívod provozního napětí do motoru sekačky, avšak motor ještě nezačne pracovat.
4. Zavřete kryt přihrádky na akumulátor.
5. Zapnutí žacího ústrojí: viz *Kapitola 6.6 "Spuštění a zastavení žacího ústrojí (17)", strana 252*.

Vypnutí elektrického napájení

1. Bezpečnostní klíč otočte (07/c) do polohy Off (pol. 0) a vytáhněte ho (07/d).
2. Ihned po použití vyjměte z přístroje baterie, nabijte je a uskladněte chráněné před mrazem. Akumulátory vložte znovu do přístroje až bezprostředně před začátkem další práce.

6 OBSLUHA

⚠ VÝSTRAHA! Nebezpečí poranění. Poškozená a vyřazená bezpečnostní a ochranná zařízení mohou vést k těžkým poraněním.

- Před zapnutím vyzkoušejte všechna bezpečnostní a ochranná zařízení, zda jsou k dispozici a funkční!

⚠ VÝSTRAHA! Nebezpečí poranění u neobvyklých provozních stavů. Okamžitě zastavte sekačku na trávu. Vytáhněte bezpečnostní klíč a odstraňte akumulátory. Pak zkontrolujte, zda se úplně zastavily všechny pohyblivé díly:

- Po nárazu na cizí těleso: Zkontrolujte poškození sekačky na trávu a opravte ji. Poté sekačku na trávu zase zapněte a uveďte do provozu.
- Pokud sekačka na trávu neobvykle vibruje: Okamžitě zkontrolujte její poškození. Vyměňte nebo opravte poškozené díly. Zkontrolujte uvolněné díly a v případě jejich uvolnění je zase upevněte.

POZOR! Nebezpečí poškození zařízení. Jestliže je zablokován žací nůž, může dojít k přetížení motoru.

- Po každém použití vyčistěte žací ústrojí.
- Nastavte vyšší výšku sečení.
- Vyšší trávu a hustší porost sekejte stupňovitě.

6.1 Nastavení výšky sečení (08, 09)

⚠ OPATRNĚ! Nebezpečí zranění pořezáním. Nebezpečí řezných poranění při sáhnutí na běžící žací ústrojí.

- Výšku sečení nastavujte jen u vypnutého motoru a zastaveného řezacího ústrojí.

6.1.1 Nastavení výšky sečení [sekačky na trávu](08)

1. K odjištění zatáhněte (08/a) za nastavovací páčku (08/1) směrem ven a podržte ji.
   - Pro nízký trávník: Nastavovací páčku posuňte (08/b) směrem k přednímu kolu.

- Pro vyšší trávník: Nastavovací páčku posuňte (08/b) směrem k zadnímu kolu.
- Požadovanou výšku sečení odečtěte na stupnici.

2. Uvolněte nastavovací páčku, takže zacvakne na požadovaném stupni.

6.1.2 Nastavení výšky sečení [mulčovací sekačka na trávu] (09)

Mulčovací sekačka je vybavena dvěma nastavovacími páčkami výšky sečení. Nastavovací páčka (09/1) upravuje výšku zadní nápravy. Nastavovací páčka (09/2) upravuje výšku přední nápravy.

1. K odjištění zatlačte (09/a) nastavovací páčku směrem dovnitř a podržte ji.
   - Pro nízký trávník: Nastavovací páčku posuňte (09/b) směrem k přednímu kolu.
   - Pro vyšší trávník: Nastavovací páčku posuňte (09/b) směrem k zadnímu kolu. ***Upozornění:*** *Přizvedněte tělo mulčovací sekačky za přední nebo za zadní rukojeť.*
   - Požadovanou výšku sečení odečtěte na stupnici.
2. Uvolněte nastavovací páčku, takže zacvakne na požadovaném stupni.

6.2 Sečení se sběrným košem na trávu (10, 11)*

** v závislosti na modelu, viz technické údaje.*

Přístroj lze provozovat se sběrným košem na trávu nebo bez něj.

Zavěšení sběrného koše na trávu (10)

1. Přesvědčte se, zda je přístroj vypnutý a žací ústrojí zastavené.
2. Nadzvedněte (10/a) nárazovou klapku (10/1).
3. Zavěste (10/b) sběrný koš na trávu (10/2) do držáku.
4. Uvolněte nárazovou klapku.

Kontrola stavu naplnění (10, 11)

Ukazatel stavu naplnění (10/3, 11/1) je v důsledku proudění vzduchu při sečení tlačen směrem nahoru (11/a). Pokud je sběrný koš na trávu (11/2) plný, přiléhá ukazatel stavu naplnění ke sběrnému koši na trávu (11/b). Sběrný koš na trávu musíte vyprázdnit.

Vyvěšení a vyprázdnění sběrného koše na trávu (10)

⚠ OPATRNĚ! Nebezpečí zranění pořezáním. Nebezpečí řezných poranění při sáhnutí na běžící žací ústrojí.

- Sběrný koš na trávu sejměte až po zastavení žacího ústrojí.

UPOZORNĚNÍ Při vysypávání sběrného koše na trávu vyčistěte i vyfukovací otvory ukazatele stavu naplnění, aby ukazatel fungoval i nadále správně.

1. Přesvědčte se, zda je přístroj vypnutý a žací ústrojí zastavené.
2. Zvedněte nárazovou klapku sekačky (10/1).
3. Uvolněte sběrný koš na trávu (10/2) z držáků a vyjměte jej směrem dozadu.
4. Vyprázdněte sběrný koš na trávu.
5. Vyčistěte vyfukovací otvory (10/3) na ukazateli stavu naplnění.
6. Zavěste sběrný koš na trávu (viz výše).

6.3 Mulčování s mulčovacím klínem (12, 13)*

** v závislosti na modelu, viz technické údaje.*

Při mulčování se odřezky nesbírají, ale zůstávají na trávníku. Mulč chrání půdu před vysycháním a dodává jí živiny. Nejlepších výsledků dosáhnete pravidelným seřezáváním o cca 2 cm. Pouze mladá tráva s měkkým pletivem listů hnije rychle.

- Výška trávy před mulčováním: max. 8 cm
- Výška trávy po mulčování: min. 4 cm

UPOZORNĚNÍ Rychlost kroku přizpůsobte mulčování, nechoďte moc rychle.

Vložení mulčovacího klínu (12)

⚠ OPATRNĚ! Nebezpečí zranění pořezáním. Nebezpečí řezných poranění při sáhnutí na běžící žací ústrojí.

- Než budete nasazovat nebo vyjímat mulčovací klín, přístroj vždy vypněte a vytáhněte bezpečnostní nástrčný klíč.

POZOR! Nebezpečí poškození stroje. Pokud mulčovací klín nezaskočí, může dojít k poškození mulčovacího klínu a žacího ústrojí.

- Dávejte pozor, aby blokování zaskočilo.

1. Vypněte stroj: Bezpečnostní klíč otočte do polohy Off (pol. 0) a vytáhněte ho.
2. Vyhákněte sběrný koš na trávu.

3. Nadzvedněte (12/a) nárazovou klapku (12/1).
4. Mulčovací klín (12/2) zasuňte (12/b) do vyhazovacího otvoru (12/3) tak, aby zaskočil.

Odstranění mulčovacího klínu (13)

1. Vypněte stroj: Bezpečnostní klíč otočte do polohy Off (pol. 0) a vytáhněte ho.
2. Nadzvedněte nárazovou klapku.
3. Zámek (13/1) na mulčovacím klínu uvolněte (13/a) pevným stisknutím rukojeti (13/2).
4. Vytáhněte (13/b) mulčovací klín (13/3).

6.4 Sečení s bočním výhozem (14, 15)*

** v závislosti na modelu, viz technické údaje.*

⚠ OPATRNĚ! Nebezpečí zranění pořezáním. Nebezpečí řezných poranění při sáhnutí na běžící žací ústrojí.

- Nástavec bočního výhozu nasazujte popř. snímejte jen po zastavení motoru a žacího ústrojí.

Nasazení nástavce bočního výhozu

1. Vypněte stroj: Bezpečnostní klíč otočte do polohy Off (pol. 0) a vytáhněte ho.
2. Sejměte sběrný koš na trávu a nasaďte mulčovací klín, viz *Kapitola 6.3 "Mulčování s mulčovacím klínem (12, 13)*", strana 251*.
3. Stiskněte uvolňovací páku (14/1, 15/1) klapky bočního výhozu.
4. Klapku bočního výhozu (14/2, 15/2) vyklopte (14/a, 15/a) a pevně držte.
5. Nasuňte (14/b, 15/b) nástavec bočního výhozu (14/3, 15/3).
6. Klapku bočního výhozu pomalu zavřete. Klapka bočního výhozu zajistí nástavec bočního výhozu před vypadnutím.

Odstranění nástavce bočního výhozu

1. Vypněte stroj: Bezpečnostní klíč otočte do polohy Off (pol. 0) a vytáhněte ho.
2. Klapku bočního výhozu vyklopte a pevně držte.
3. Vyjměte nástavec bočního výhozu a zavřete klapku bočního výhozu.
4. Sejměte mulčovací klín a nasaďte sběrný koš na trávu.

6.5 Přizpůsobení vodicí rukojeti tělesné výšce (16)*

** v závislosti na modelu, viz technické údaje.*

1. Odklopte (16/a) rychloupínač (16/1) na otočných kloubech (16/2).
2. Otočte (16/b) vodicí rukojeť (16/3) kolem otočných kloubů do požadované výšky.
3. Pevně sklapněte rychloupínač.

6.6 Spuštění a zastavení žacího ústrojí (17)

Žací ústrojí spouštějte pouze na rovném povrchu, nikoli ve vysoké trávě. Podklad musí být zbaven cizích předmětů jako např. kamenů. Při spuštění přístroj nezvedejte ani nenaklánějte.

POZOR! Nebezpečí poškození přístroje. Několikanásobným, krátce za sebou se opakujícím zapnutím/vypnutím dochází k poškození motoru a žacího ústrojí.

- Motor zapněte jen po zastavení žacího ústrojí.

UPOZORNĚNÍ Dovolená poloha při obsluze: Stojíte za sekačkou na trávu a oběma rukama uchopíte vodicí rukojeť.

Spuštění žacího ústrojí

1. Pokud se tak ještě nestalo: Zapněte napájení (viz *Kapitola 5.4 "Zapnutí a vypnutí napájení sekačky na trávu (07)", strana 250*).
2. Stiskněte tlačítko Start (17/1) a držte ho stisknuté.
3. Přitáhněte bezpečnostní třmen (17/2) (17/a) k vodicí rukojeti (17/3). Žací ústrojí se spustí.
4. Uvolněte tlačítko Start a přitom stále držte bezpečnostní třmen.

UPOZORNĚNÍ Bezpečnostní rukojeť nezaskočí. Během práce ji vždy pevně držte na vodicí rukojeti.

Zastavení žacího ústrojí

1. Uvolněte bezpečnostní třmen. Ten se automaticky vrátí do výchozí polohy.
2. Počkejte, až se žací ústrojí zastaví.
3. Vypněte napájení (viz *Kapitola 5.4 "Zapnutí a vypnutí napájení sekačky na trávu (07)", strana 250*).

⚠ OPATRNĚ! Nebezpečí zranění pořezáním. Nebezpečí řezných poranění při sáhnutí na běžící žací ústrojí.

- Vyčkejte, až se žací ústrojí zastaví.
- Před zahájením jakékoli údržby a servisu: Stroj vypněte a vyčkejte, až se žací ústrojí zastaví. Vytáhněte bezpečnostní klíč a odstraňte akumulátory.

6.7 Zapnutí a vypnutí pohonu kol (18)*

** v závislosti na modelu, viz technické údaje.*

Pohon kol můžete zapnout, když chcete pohybovat sekačkou na trávu mezi pracovními plochami nebo ji převézt na místo uskladnění. Přitom není nutné zapnout žací ústrojí.

UPOZORNĚNÍ Bezpečnostní klíč se pro napájení kokpitu a pohonu kol nemusí otočit do polohy Zapnuto (pol. I).

Zapnutí pohonu kol

1. Vložte akumulátor.
2. Spínací třmen převodovky pohonu kol (18/1) přitlačte (18/a) k vodicí rukojeti (18/2) a přidržte ho. Spínací třmen pohonu kol nezaskočí.

Vypnutí pohonu kol

1. Uvolněte spínací třmen pohonu kol. Ten se automaticky vrátí do výchozí polohy.

6.8 Změna rychlosti pohonu kol (19)*

** v závislosti na modelu, viz technické údaje.*

Rychlost jízdy sekačky na trávu můžete nastavit v 7 úrovních prostřednictvím kokpitu. Nejprve je třeba zapnout pohon kol, viz *Kapitola 6.7 "Zapnutí a vypnutí pohonu kol (18)*", strana 252*.

1. Zapněte kokpit (viz *Kapitola 5.2 "Zapnutí a vypnutí kokpitu (04, 05)*", strana 249*).
2. Snížení rychlosti: Stiskněte tlačítko mínus (19/1).
   Nebo:
3. Zvýšení rychlosti: Stiskněte tlačítko plus (19/2).

6.9 Zapínání a vypínání Eco-Mode (19)*

** v závislosti na modelu, viz technické údaje.*

V režimu Eco pracuje motor při nižších otáčkách. Tím se zvyšuje životnost baterií.

1. Zapněte kokpit (viz *Kapitola 5.2 "Zapnutí a vypnutí kokpitu (04, 05)*", strana 249*).
2. Zapnutí ekologického režimu: Stiskněte tlačítko „Eco-Mode“ (19/3). Tlačítko svítí.
3. Vypnutí ekologického režimu: Stiskněte opět tlačítko „Režim Eco“. Tlačítko zhasne.

7 PRACOVNÍ POKYNY

Dodržujte bezpečnostní pokyny!

UPOZORNĚNÍ Dodržujte místní vyhlášky, které určují, kdy můžete sekačku používat.

- Dávejte pozor na předměty v trávě a odstraňte je z pracovního prostoru.
- Sekejte pouze za dobré viditelnosti.
- Sekejte pouze ostrým žacím nožem.
- Přístroj ovládejte pouze vodicí rukojetí.
- Pohybujte zařízením pouze v tempu chůze.
- Přístroj vždy přemisťujte příčně ke svahu. Nejezděte sekačkou na trávu do kopce nebo z kopce nebo na svazích se sklonem větším než 10°. Dodržujte zvýšenou opatrnost při změně směru práce.

Řezný výkon, popř. doba běhu akumulátoru

- Řezný výkon, respektive plocha, kterou lze sekat, závisí na vlastnostech trávníku. Faktory, jako je délka trávy, hustota trávy, zvolená výška sečení a vlhký trávník, to vše má vliv na řezný výkon.
- Optimální provozní doby je dosaženo častým sekáním a tím také krátkého trávníku.
- Časté zapínání a vypínání sekačky na trávu během sečení snižuje řezný výkon stejně jako ne zcela nabité baterie.
- Zapnutí pohonu kol sníží řezný výkon, popř. zkrátí dobu chodu akumulátoru.
- Pro optimalizaci řezného výkonu se doporučuje sekat trávník často, nastavit vysokou výšku sekání a pohybovat se zařízením rychlostí chůze.

UPOZORNĚNÍ Pro prodloužení doby chodu lze zakoupit dodatečné baterie.

** v závislosti na modelu, viz technické údaje.*

Tipy na sečení

- Sečte při stálé výšce 3–5 cm, ne více než v polovině výšky trávníku.
- Nepřetěžujte sekačku na trávu! Pokud otáčky motoru znatelně klesnou kvůli vysoké, těžké trávě, zvyšte výšku sečení a sečte na několikrát.
- Vítr a slunce mohou trávník po sekání vysušit, sečte proto v pozdních odpoledních hodinách.

8 ÚDRŽBA A PÉČE

NEBEZPEČÍ! Ohrožení života kvůli neodborné údržbě. Práce údržby prováděné nekvalifikovanými osobami, použití nepřípustných náhradních dílů i odstranění nebo změna bezpečnostních zařízení mohou v provozu přivodit těžká poranění a dokonce i smrt.

- Neodstraňujte žádná bezpečnostní zařízení, musí být stále funkční.
- Používejte jen schválené originální náhradní díly.
- Pravidelnou a odbornou údržbou zajistěte, aby se přístroj nacházel ve funkčním a čistém stavu.

⚠ VÝSTRAHA! Nebezpečí řezných poranění. Nebezpečí zranění pořezáním při sáhnutí na ostrohranné a pohybující se díly stroje i řezné nástroje.

- Před údržbou, ošetřováním a čištěním stroj vždy vypněte. Vytáhněte bezpečnostní klíč a odstraňte akumulátory!
- Při údržbě, ošetřování a čištění vždy noste ochranné rukavice.

⚠ VÝSTRAHA! Nebezpečí poranění při údržbě. Neodborná údržba může přivodit těžká poranění a poškození přístroje.

- Opravy na stroji mohou provádět jen odborné servisy.

8.1 Pravidelná údržba

- Zajistěte, aby byly všechny matice, čepy a šrouby pevně utaženy a stroj se nacházel v bezpečném stavu.
- Pravidelně kontrolujte funkci a opotřebení sběrného boxu.

8.2 Čištění stroje a žacího ústrojí

POZOR! Nebezpečí vyplývající z vody. Voda ve stroji vede ke zkratům a zničení elektrických součástí.

- Stroj neostřikujte vodou.
- K čištění používejte výhradně jen smetáček nebo kartáč.

1. Zastavte motor.
2. Vytáhněte akumulátory.
3. Vyhákněte sběrný koš na trávu.
4. Otočte přístroj a vyčistěte žací ústrojí.

8.3 Kontrola a výměna žacího nože

⚠ VÝSTRAHA! Těžká poranění odmrštěnými částmi nože. Opotřebený, prasklý nebo poškozený žací nůž se může zlomit a jeho části mohou způsobit nebezpečná poranění při jejich odmrštění.

- Pravidelně kontrolujte poškození žacího nože.
- Sekačku na trávu nepoužívejte, jestliže je žací nůž opotřebený nebo poškozený.

- Tupé nebo poškozené žací nože nechejte nabrousit, popř. vyměnit pouze v servisním středisku výrobce nebo autorizovaným prodejcem.
- Při údržbě žacího nože dávejte pozor, aby šlo žacím nožem pohybovat i u vypnutého proudového zdroje.
- Při nastavování stroje postupujte opatrně, abyste si nepřiskřípli prsty mezi pohyblivými žacími noži a pevnými díly stroje.
- K zamezení vibrací musí být žací nůž a šroub vždy vyměněny společně.
- Přebroušené žací nože musí být vyvážené. Nevyvážené žací nože vedou k nadměrným otřesům a poškození sekačky.

8.4 Nastavení bovdenu pohonu kol (20)*

** v závislosti na modelu, viz technické údaje.*

Bovden pohonu kol se po nějaké době prodlouží. Není-li již možné u běžícího motoru zapnout pohon kol, došlo k prodloužení bovdenu, který je třeba napnout.

⚠ OPATRNĚ! Nebezpečí zranění. Ostrohranné a pohybující se části přístroje (např. žací nůž) i náhle se rozjíždějící sekačka na trávu mohou vést k poranění.

- Bovden nastavujte jen s vypnutým motorem a zastaveným žacím ústrojím.

1. Vypněte přívod elektrického proudu a vyjměte akumulátory (viz *Kapitola 5.4 "Zapnutí a vypnutí napájení sekačky na trávu (07)", strana 250*).
2. Nastavovací částí (20/1) na bovdenu (20/2) otáčejte ve směru šipky, tzn. proti směru hodinových ručiček, dokud nebude bovden mezi spínacím třmenem (20/3) pohonu kol a přídržným bodem (20/4) napnutý.
3. Kontrola nastavení tahu bovdenu: přístroj zapněte, nastartujte motor a pokuste se zapnout pohon kol.
4. Pokud se pohon kol nespustí: Zopakujte předchozí kroky.

Pokud se nastavení bovdenu nepodaří: Obraťte se na servisní středisko výrobce.

8.5 Opravy

⚠ VÝSTRAHA! Nebezpečí úrazu při provádění oprav. Neodborné opravy mohou mít za následek těžké úrazy a poškození stroje.

- Opravy nechávejte provádět jen servisními dílnami výrobce nebo autorizovanými odbornými provozy!

V následujících případech vyhledejte servisní středisko výrobce:

- Motor již nestartuje.
- Stroj najel na překážku.
- Žací nože anebo motorová hřídel jsou ohnuté.
- Stroj vibruje a běží neklidně.

- Akumulátory jsou opotřebované nebo poškozené.

8.6 USB rozhraní (21)*

** v závislosti na modelu, viz technické údaje.*

USB rozhraní (21/1) je k dispozici u všech sekaček na trávu popsaných v tomto návodu k použití, ale pouze u chytrých sekaček na trávu ho lze využít pro aktualizaci softwaru. Není určeno k nabíjení akumulátorů.

POZOR! Nebezpečí poškození stroje. Akumulátory mobilních zařízení (např. chytré telefony) by se poškodily, kdybyste je připojili k USB rozhraní.

- Do USB rozhraní proto nepřipojujte žádné mobilní zařízení s akumulátorem.

9 POMOC PŘI PORUCHÁCH

⚠ OPATRNĚ! Nebezpečí zranění. Ostrohranné a pohybující se části strojů mohou vést k poranění.

- Při údržbě, ošetřování a čištění vždy noste ochranné rukavice!

UPOZORNĚNÍ V případě poruch, které nejsou v této tabulce uvedené nebo které nemůžete sami odstranit, se obraťte na náš zákaznický servis.

Porucha	Příčina	Odstranění
Motor neběží.	Přívod proudu je vypnutý spínačem s klíčem.	Zapněte přívod proudu spínačem s klíčem.
	Akumulátor chybí nebo není správně vložen.	Vložte akumulátor správně.
	Akumulátor je vybitý.	Nabijte akumulátor.
	Žací nůž je zablokovaný.	■ Odstraňte překážky. ■ Nastartujte sekačku na trávu na nízkém trávníku.
	Kabel nebo spínač jsou poškozené.	Přístroj nepoužívejte! Obraťte se na servisní středisko výrobce.
Slábne výkon motoru.	Akumulátor je vybitý.	Nabijte akumulátor.
	Žací nůž je tupý.	Žací nůž si můžete nechat nabrousit v servisním středisku výrobce.
	Ve vyhazovači se nachází příliš mnoho trávy.	■ Odstraňte trávu. ■ Vyčistěte kryt těla sekačky.
Motor se během sečení zastaví.	Žací nůž je tupý.	Žací nůž si můžete nechat nabrousit v servisním středisku výrobce.
	Motor je přetížený.	Vypněte akumulátorovou sekačku na trávu, postavte ji na rovný podklad nebo nízký trávník a znovu ji nastartujte.
Sběrný koš na trávu se dostatečně neplní	Trávník je vlhký.	Nechte trávník vyschnout.
	Sběrný koš na trávu je ucpaný.	Vyčistěte mřížku sběrného koše na trávu.
	Příliš mnoho trávy ve vyhazovacím kanálu nebo krytu.	■ Vyčistěte vyhazovací kanál / kryt přístroje ■ Opravte výšku sečení
	Žací nůž je tupý.	Žací nůž si můžete nechat nabrousit v servisním středisku výrobce.

Porucha	Příčina	Odstranění
Provozní doba s akumulátorem se podstatně zkracuje.	Výška sečení je příliš nízká.	Nastavte větší výšku sečení
	Tráva je příliš vysoká nebo vlhká.	Zlepšení podmínek: nechte uschnout, nastavte větší výšku sečení
	Rychlost sečení je příliš vysoká.	■ Zpomalte rychlost sečení ■ Vyčistěte vyhazovací kanál / kryt přístroje, žací nůž se musí volně otáčet.
	Sečení s plným sběrným košem	Vyprázdněte sběrný koš na trávu a vyčistěte vyhazovací kanál.
	Životnost akumulátoru skončila.	Vyměňte akumulátor. Používejte pouze originální příslušenství od výrobce.
Akumulátor není možné nabít.	Kontakty akumulátoru jsou znečištěné.	Očistěte kontakty akumulátoru nekovovým předmětem a nastříkejte sprejem na kontakty. **Pozor:** *Nezkratujte kontakty akumulátoru kovovým předmětem!*
	Akumulátor nebo nabíječka vykazují vadu.	Náhradní díly si objednávejte u výrobce.
	Akumulátor je příliš horký.	Nechte akumulátor vychladnout.
Kokpit je zapnutý, ale motor neběží.*	Přívod proudu je vypnutý spínačem s klíčem.	Zapněte přívod proudu spínačem s klíčem.
Svítí ukazatel chybového hlášení na kokpitu.*	Akumulátor není vložen správně.	Vložte akumulátor správně.
Chybová hlášení na tlačítku Smart*	Příčiny a odstranění: viz *Kapitola 3.9 "Tlačítko Smart (04)*", strana 247*.	

** v závislosti na modelu, viz technické údaje.*

10 PŘEPRAVA

10.1 Přeprava přístroje

POZOR! Nebezpečí poškození žacího ústrojí. Při nejnižší výšce sečení může dojít k poškození žacího ústrojí při přejezdu přes schody, hrany nebo obrubníky.

- Při přepravě proto výšku sečení nastavte na nejvyšší úroveň.

1. Zastavte žací ústrojí a počkejte, dokud se nezastaví.
2. Nastavte maximální výšku sečení.
3. Spínač s klíčem otočte do polohy Vypnuto (pol. 0).

Přeprava stroje mezi dvěma pracovními místy

- Přístrojem přejíždějte na místo práce s maximální nastavenou výškou sečení.
- Pro snadnější manipulaci zapněte pohon kol*.
- Přístroj přenášejte za vodicí rukojeť a přední nosnou rukojeť*.

** podle modelu, viz technické údaje.*

Přeprava stroje ve vozidle

- Vyndejte akumulátory.
- Sklopte vodicí rukojeť.
- Stroj ve vozidle zajistěte proti překlopení a sesmeknutí.
- Stroj zajistěte před nárazy okolními předměty.
- Na stroj nestavte žádné předměty.

10.2 Přeprava akumulátorů

Přepravu provádějte podle následujících opatření:

1. Vypněte přístroj.
2. Z přístroje vyjměte akumulátory.
3. Akumulátory předpisově zabalte (viz níže).

UPOZORNĚNÍ Jmenovitá energie akumulátoru činí více než 100 Wh! Proto dbejte na následující pokyny k přepravě!

Obsažený lithium-iontový akumulátor podléhá předpisům pro nebezpečné náklady, ale může být přepravován za zjednodušených podmínek:

- Soukromí uživatelé mohou přepravovat akumulátor po silnici bez jakýchkoli dalších požadavků za předpokladu, že je akumulárot zabalen způsobem vhodným pro maloobchodní prodej a přeprava je určena pro soukromé účely.
- Komerční uživatelé, kteří provádí přepravu ve spojení s hlavní činností (např. dodávky z a ke staveništím nebo předváděcím akcím), mohou rovněž využívat toto zjednodušení.

V obou shora uvedených případech musí být nutně učiněna předběžná opatření k zamezení uvolnění obsahu. V dalších případech musí být bezpodmínečně dodržovány předpisy zákona o nebezpečném zboží! V případě nedodržení hrozí odesílateli a případně dopravci vysoké pokuty.

Další pokyny k přepravě a odeslání

- Lithiové akumulátory přepravujte, resp. zasílejte pouze v nepoškozeném stavu!
- K přepravě akumulátoru používejte výhradně jen originální kartony nebo kartony vhodné pro nebezpečné zboží (není potřebné u akumulátorů se jmenovitou energií menší než 100 Wh).
- Zalepte otevřené akumulátorové kontakty, abyste zabránili zkratu.
- Akumulátor uvnitř obalu zajistěte před posunutím, aby se zabránilo poškození akumulátoru.
- Při přepravě, popř. odeslání zajistěte správné označení a dokumentaci zásilky (např. balíkovou službou nebo přepravní společností).
- Předem se informujte, zda je možná přeprava zvoleným kurýrem, a označte zásilku.

Přípravu zásilky doporučujeme konzultovat s odborníkem na nebezpečné zboží. Dbejte na případné další národní předpisy.

11 SKLADOVÁNÍ

- Po každém použití zařízení důkladně vyčistěte a, jsou-li k dispozici, umístěte všechny ochranné kryty.
- Proveďte potřebnou údržbu.
- Zařízení uchovávejte na suchém, uzamykatelném místě a mimo dosah dětí.

11.1 Skladování akumulátorové sekačky

OPATRNĚ! Nebezpečí zranění. Jestliže je přístroj během skladování přístupný dětem a neoprávněným osobám, může dojít k poranění.

- Uložte přístroj na místě nepřístupném dětem a nepovolaným osobám.
- Přístroj skladujte jen po odstranění akumulátorů.

POZOR! Nebezpečí napadení a ztráty osobních údajů*. Sekačka na trávu má přístup k internetu a může ovládat zařízení v aplikacích „Smart Home“ a „Smart Garden“.

- Přístroj skladujte pouze bez akumulátorů a dobře zabezpečený proti přístupu nepovolaných osob.

** v závislosti na modelu, viz technické údaje.*

1. Vypněte stroj: Vytáhněte bezpečnostní nástrčný klíč.
2. Výšku sečení nastavte na nejvyšší stupeň.
3. Vyjměte akumulátory.
4. Motor a celý přístroj nechejte ochladit.
5. Čištění:
   - Přístroj důkladně vyčistěte.
   - Vyprázdněte sběrný koš na trávu a vyčistěte vyhazovací kanál.
6. Konzervace:
   - Všechny kovové části opatřete tenkou vrstvou oleje nebo silikonu, abyste zabránili korozi.
7. Sklopte vodicí rukojeť.
8. Přístroj uchovávejte na suchém a čistém místě chráněném proti mrazu.
   - K ochraně proti prachu jej přikryjte prodyšnou plachtou.
   - Nepoužívejte plastové fólie, abyste zabránili hromadění vlhkosti.
9. **UPOZORNĚNÍ!** *Skladovací teplota sekačky na trávu: viz technické údaje.*

11.2 Skladování akumulátoru a nabíječky

⚠ NEBEZPEČÍ! Nebezpečí výbuchu a požáru! Osoby budou usmrceny nebo těžce zraněny, jestliže akumulátor vybuchne, protože byl skladován u otevřeného ohně nebo zdroje tepla.

- Akumulátor skladujte v chladu a suchu, nikdy však ne u otevřeného ohně nebo zdroje tepla.

UPOZORNĚNÍ Akumulátor je při nabíjení chráněn vůči přebíjení automatickým rozpoznáním stavu nabití, a může tak určitou dobu zůstat spojený s nabíječkou, ne však dlouhodobě.

UPOZORNĚNÍ Dodržujte samostatné návody k používání akumulátoru a nabíječky.

- Akumulátor skladuje na suchém místě chráněném před mrazem při teplotě okolí mezi 0 °C a 25 °C a nabitý na cca 40 - 60 %.
- Z důvodu nebezpečí zkratu nikdy neskladujte akumulátor v blízkosti kovových předmětů nebo předmětů obsahujících kyselinu.

12 LIKVIDACE

Pouze pro země EU:

Podle evropské směrnice 2012/19/EU o odpadních elektrických a elektronických zařízeních a její transformace do národního práva se musí již nepoužitelné nabíječky shromažďovat odděleně a odevzdat k ekologické recyklaci.

Při nesprávné likvidaci mohou odpadní elektrická a elektronická zařízení kvůli případnému obsahu nebezpečných látek poškodit životní prostředí a lidské zdraví.

Pokyny k zákonu o elektrických a elektronických zařízeních



- Elektrická a elektronická zařízení nepatří do domácího odpadu, ale odvážejí se k roztřídění, příp. k ekologické likvidaci!
- Staré baterie nebo akumulátory, které nejsou zabudovány do zařízení pevně, je nezbytné před odevzdáním vyjmout! Jejich likvidace se řídí zákonem o bateriích.
- Vlastník, příp. uživatel elektrických a elektronických zařízení mají zákonnou povinnost je po použití vrátit.
- Koncový uživatel je zodpovědný za smazání svých osobních údajů ze starého zařízení určeného k likvidaci!

Symbol přeškrtnutého kontejneru na odpadky znamená, že se elektrická a elektronická zařízení nesmí likvidovat prostřednictvím komunálního odpadu.

Elektrická a elektronická zařízení lze bezplatně odevzdat na následujících místech:

- Veřejnoprávní sběrné nebo likvidační stanice (např. komunální sběrné dvory)
- Prodejny elektrospotřebičů (kamenné a online), pokud má obchodník povinnost zpětného odběru, anebo ho nabízí dobrovolně.

Tato prohlášení platí pouze pro zařízení, které jsou instalovány a prodávány v zemích Evropské unie a podléhají Evropské směrnici 2012/19/EU. V zemích mimo Evropskou unii mohou platit odlišná ustanovení o likvidaci elektrických a elektronických zařízení.

Pokyny k zákonu o likvidaci baterií (BattG)



- Použité baterie a akumulátory nepatří do domácího odpadu, ale odvážejí se k roztřídění, příp. k ekologické likvidaci!
- Informace o bezpečnému vyjmutí baterií nebo akumulátorů z elektrického přístroje a informace o jejich typu a chemickém systému jsou uvedeny v dalších údajích v návodu k použití nebo v montážním návodu.
- Vlastník, příp. uživatel baterií nebo akumulátorů mají zákonnou povinnost je po použití vrátit. Odevzdávání se omezuje na běžné množství v domácnosti.

Použité baterie mohou obsahovat škodliviny nebo těžké kovy, které mohou poškozovat životní prostředí a zdraví. Zužitkování použitých baterií a využití v nich obsažených zdrojů přispívá k ochraně obou těchto důležitých zdrojů.

Symbol přeškrtnutého kontejneru na odpadky znamená, že se baterie a akumulátory nesmí likvidovat spolu s komunálním odpadem.

Pokud se pod odpadkovým kontejnerem nacházejí také znaky Hg, Cd nebo Pb, označuje se tím následující:

- Hg: Baterie obsahuje víc než 0,0005 % rtuti
- Cd: Baterie obsahuje víc než 0,002 % kadmia
- Pb: Baterie obsahuje víc než 0,004 % olova

Baterie a akumulátory lze bezplatně odevzdat na následujících místech:

- Veřejnoprávní sběrné nebo likvidační stanice (např. komunální sběrné dvory)
- Prodejní místa baterií a akumulátorů

- Místa zpětného odběru společného systému zpětného odběru použitých baterií a nepotřebných zařízení
- Místa zpětného odběru výrobce (pokud je členem společného systému zpětného odběru)

Tato prohlášení platí pouze pro akumulátory a baterie, které se prodávají v zemích Evropské unie a podléhají evropskému nařízení 2023/1542 EU. V zemích mimo Evropskou unii mohou platit odlišná ustanovení o likvidaci baterií a akumulátorů.

13 TECHNICKÉ ÚDAJE

Technické údaje: viz tabulku technických údajů v montážním návodu.

** Poznámky k hodnotě emisí vibrací:*

- *Uvedená hodnota emisí vibrací byla měřena podle standardizovaného zkušebního postupu a může být použita k porovnání jednoho stroje s jiným.*
- *Uvedená hodnota emisí vibrací může být použita také pro předběžné posouzení zatížení vibracemi.*
- *Hodnota emisí vibrací se při skutečném používání stroje může lišit od uvedené hodnoty, a to v závislosti na způsobu použití stroje.*
- *Stanovte bezpečnostní opatření na ochranu obsluhy (viz kapitolu Bezpečnost), která vycházejí z odhadu zatížení vibracemi za skutečných podmínek používání. Přitom je třeba zohlednit všechny části provozního cyklu (např. doby, kdy je stroj vypnutý, a takové, kdy je sice zapnutý, ale běží bez zatížení).*

14 ZÁKAZNICKÝ SERVIS/SERVIS

Máte-li dotazy k záruce, opravě nebo náhradním dílům, obraťte se prosím na nejbližší servis AL-KO. Najdete jej na této internetové adrese:
www.alko-garden.com/service-contacts

Další informace k náhradním dílům najdete na adrese:
www.alko-garden.com/spareparts

15 INFORMACE K PROHLÁŠENÍ O SHODĚ

Tímto na vlastní odpovědnost prohlašujeme, že tento výrobek v provedení, které uvádíme na trh, odpovídá požadavkům harmonizovaných směrnic EU, bezpečnostním standardům EU, a standardům specifickým pro daný výrobek. Prohlášení o shodě je součástí návodu k použití a je přiloženo ke stroji.

16 ZÁRUKA

Případné vady na materiálu či výrobní závady na výrobku odstraníme během zákonné lhůty pro reklamaci nedostatků, a to dle našeho uvážení buď opravou, nebo dodáním náhradního výrobku. Lhůta pro reklamaci nedostatků se řídí právními ustanoveními země, ve které byl výrobek zakoupen.

Naše záruka platí jen v následujících případech:

- Dodržujte tento návod k obsluze
- Řádné zacházení
- Použití originálních náhradních dílů

Záruka zaniká v následujících případech:

- Svévolné pokusy o opravu
- Svévolné technické změny
- Používání v rozporu s určeným účelem

Ze záruky jsou vyloučeny:

- Škody na laku, které jsou způsobeny normálním opotřebením.
- Opotřebované díly, které jsou na kartě náhradních dílů xxxxxx (x) označeny rámečkem.

Záruční doba začíná dnem nákupu prvním koncovým uživatelem. Rozhodující je datum na nákupním dokladu. S tímto záručním listem a originálem nákupního dokladu se obraťte na svého prodejce nebo nejbližší autorizovaný servis pro zákazníky. Zákonné nároky kupujícího na reklamaci nedostatků vůči prodávajícímu zůstávají tímto prohlášením nedotčeny.

PREKLAD ORIGINÁLNEHO NÁVODU NA POUŽITIE

Obsah

1 Bezpečnostné pokyny 261
1.1 Všeobecné bezpečnostné pokyny pre elektrické stroje 261
1.1.1 Bezpečnosť pracovného miesta .. 261
1.1.2 Bezpečnosť elektrických súčastí . 261
1.1.3 Bezpečnosť osôb 261
1.1.4 Používanie, zaobchádzanie a ošetrovanie elektrického stroja 262
1.1.5 Používanie, zaobchádzanie a ošetrovanie strojného zariadenia 262
1.1.6 Servis 263
1.2 Bezpečnostné pokyny pre kosačku na trávu 263
1.3 Vibračné zaťaženie 264
1.4 Zaťaženie hlukom 264
1.5 Bezpečnostné upozornenia pre akumulátor a nabíjačku 265
2 O tomto návode na obsluhu 265
2.1 Symboly na titulnej strane 265
2.2 Vysvetlenie symbolov a signálne slová 265
3 Popis výrobku 265
3.1 Používanie v súlade s určením 266
3.2 Možné predvídateľné chybné použitie 266
3.3 Zvyškové riziká 266
3.4 Bezpečnostné a ochranné zariadenia 266
3.5 Symboly na zariadení 266
3.5.1 Bezpečnostné označenia* 266
3.5.2 Označenia pre obsluhu 267
3.6 Prehľady výrobkov 267
3.6.1 Prehľad výrobku pre kosačku (01) – AL-KO 267
3.6.2 Prehľad výrobku pre kosačku (02) – solo by AL-KO 268
3.6.3 Prehľad výrobku pre mulčovaciu kosačku 4736 Li VS (03) – solo by AL-KO 268
3.7 Obsah dodávky 268
3.7.1 Rozsah dodávky [kosačka] 268
3.7.2 Rozsah dodávky [mulčovacia kosačka] 269
3.8 Aplikácia „AL-KO inTOUCH Smart Garden”* 269
3.9 Smart tlačidlo (04)* 269
3.9.1 Zobrazenie stavu nabitia* 269
3.9.2 Pripojenie kosačky k serveru AL-KO Smart Cloud 269
3.9.3 Spustenie akcií vo funkcii „Smart Home” / „Smart Garden” (IFTTT) . 270
3.9.4 Aktivácia kosačky* 270
3.9.5 Obnovenie názvu WLAN a hesla* 270
3.10 Kokpit „maxRun & smart-drive” (05)* . 270
4 Montáž 271
5 Uvedenie do prevádzky 271
5.1 Nabitie akumulátorov 271
5.2 Zapnutie a vypnutie kokpitu (04, 05)* . 271
5.3 Vloženie a vybratie akumulátorov (06) 271
5.4 Zapnutie a vypnutie elektrického napájania žacieho mechanizmu (07) 271
6 Obsluha 272
6.1 Nastavenie výšky kosenia (08, 09) 272
6.1.1 Nastavenie výšky kosenia [kosačka] (08) 272
6.1.2 Nastavenie výšky kosenia [mulčovacia kosačka] (09) 272
6.2 Kosenie so zberným košom na trávu (10, 11)* 272
6.3 Mulčovanie mulčovacím klinom (12, 13)* 273
6.4 Kosenie s bočným výstupom (14, 15)* 273
6.5 Prispôsobenie vodiaceho držadla telesnej výške (16)* 274
6.6 Spustenie a zastavenie mechanizmu kosenia (17) 274
6.7 Zapnutie a vypnutie pohonu kolies (18)* 274
6.8 Pohon kolies – zmena rýchlosti (19)* . 274
6.9 Zapnutie a vypnutie režimu Eco (19)* 275

7 Pokyny k práci 275

8 Údržba a starostlivosť 275

8.1 Pravidelné údržbové práce 276

8.2 Čistenie zariadenia a mechanizmu kosenia 276

8.3 Kontrola a výmena rezacieho noža ... 276

8.4 Nastavenie bowdenového lanka pohonu kolies (20)* 276

8.5 Opravy 276

8.6 USB rozhranie (21)* 277

9 Pomoc pri poruchách 277

10 Preprava 278

10.1 Presúvanie zariadenia 278

10.2 Preprava akumulátorov 279

11 Skladovanie 279

11.1 Skladovanie akumulátorovej kosačky na trávu 279

11.2 Uskladnenie akumulátora a nabíjačky 280

12 Likvidácia 280

13 Technické údaje 281

14 Zákaznícky servis 281

15 Informácie k vyhláseniu o zhode 281

16 Záruka 281

1 BEZPEČNOSTNÉ POKYNY

1.1 Všeobecné bezpečnostné pokyny pre elektrické stroje

⚠ VAROVANIE! Preštudujte si všetky bezpečnostné upozornenia, pokyny, ilustrácie a technické údaje, ktorými je toto strojné zariadenie vybavené. *Zanedbanie dodržiavania nasledujúcich pokynov môže zapríčiniť zásah elektrickým prúdom, požiar a/alebo ťažké poranenia.*

- **Všetky bezpečnostné upozornenia a pokyny uschovajte pre budúcnosť.**

Pojem „strojné zariadenie / stroj“ používaný v bezpečnostných upozorneniach sa vzťahuje na strojné zariadenie poháňané zo siete (so sieťovým káblom) alebo na strojné zariadenie poháňané akumulátorom (bez sieťového kábla).

1.1.1 Bezpečnosť pracovného miesta

- **Udržiavajte vaše pracovné prostredie čisté a dobre osvetlené.** *Neporiadok alebo neosvetlené pracovné oblasti môžu viesť k nehodám.*
- **S týmto strojným zariadením nepracujte v prostredí ohrozenom výbuchom, v ktorom sa nachádzajú horľavé kvapaliny, plyny alebo prach.** *Stroje vytvárajú iskry, ktoré by prach alebo výpary mohli zapáliť.*
- **Počas používania stroja dbajte na bezpečnú vzdialenosť detí a iných osôb.** *Pri rozptýlení môžete nad strojným zariadením stratiť kontrolu.*

1.1.2 Bezpečnosť elektrických súčastí

- **Pripojovacia zástrčka stroja musí byť vhodná pre danú zásuvku. Zástrčka sa nesmie žiadnym spôsobom meniť. Nepoužívajte zástrčkové adaptéry spolu so strojmi s ochranným uzemnením.** *Nezmenené zástrčky a vhodné zásuvky znižujú riziko zásahu elektrickým prúdom.*
- **Vyhýbajte sa telesnému kontaktu s uzemnenými povrchmi ako sú rúry, kúrenia, sporáky a chladničky.** *Existuje zvýšené riziko zásahu elektrickým prúdom, keď je vaše telo uzemnené.*
- **Kosačku na trávu nepoužívajte, ak prší alebo je vlhko.** *To môže zvýšiť riziko zásahu elektrickým prúdom.*
- **Prípojné vedenie nepoužívajte na iné účely, napr. na prenášanie či zavesenie stroja alebo na vytiahnutie zástrčky zo zásuvky. Prípojné vedenie nevystavujte teplu, oleju, ostrým hranám alebo pohybujúcim sa predmetom.** *Poškodené alebo zamotané prípojné vedenia zvyšujú riziko úrazu elektrickým prúdom.*
- **Ak so strojom pracujete vonku, používajte len také predlžovacie káble, ktoré sú vhodné na použitie v nekrytých priestoroch.** *Použitie predlžovacieho kábla vhodného do nekrytých priestorov znižuje riziko úrazu elektrickým prúdom.*
- **Ak sa nedá zabrániť prevádzke stroja vo vlhkom prostredí, použite chránič zvodového prúdu.** *Použitie chrániča zvodového prúdu znižuje riziko zásahu elektrickým prúdom.*

1.1.3 Bezpečnosť osôb

- **Buďte opatrný, dávajte pozor na to, čo robíte, a so strojným zariadením pracujte s**

rozumom a rozvahou. Strojné zariadenie nepoužívajte, keď ste unavený alebo pod vplyvom drog, alkoholu alebo liekov. *Moment nepozornosti pri používaní strojného zariadenia môže viesť k vážnym poraneniam.*

- **Noste osobné ochranné prostriedky a vždy noste ochranné okuliare.** *Nosenie osobných ochranných prostriedkov, ako prachová maska, protišmyková bezpečnostná obuv, ochranná prilba alebo ochrana sluchu, podľa druhu a použitia stroja, znižuje riziko zranenia.*
- **Vyhýbajte sa neúmyselnému uvedeniu do prevádzky. Pred pripojením strojného zariadenia k elektrickej sieti a/alebo k akumulátoru, resp. pred jeho zdvihnutím alebo prenášaním sa uistite, že strojné zariadenie je vypnuté.** *Ak máte pri prenášaní strojného zariadenia prst na spínači alebo ak strojné zariadenie pripájate k elektrickému napájaniu v zapnutom stave, môže to viesť k nehodám.*
- **Pred zapnutím strojného zariadenia odstráňte nastavovacie nástroje alebo skrutkovače.** *Nástroj alebo kľúč, ktorý sa nachádza v rotujúcej časti strojného zariadenia, môže spôsobiť zranenia.*
- **Vyhýbajte sa abnormálnemu držaniu tela. Postarajte sa o bezpečný postoj a udržiavajte vždy rovnováhu.** *Tým môžete strojné zariadenie v neočakávaných situáciách lepšie kontrolovať.*
- **Noste vhodný odev. Nenoste príliš široký odev alebo ozdoby. Vlasy a odev držte mimo pohyblivých dielov.** *Voľný odev, šperky alebo dlhé vlasy môžu byť zachytené pohyblivými dielmi.*
- **Keď môžu byť namontované zariadenia na odsávanie prachu a zachytenie odpadu, tieto musia byť pripojené a správne používané.** *Používanie odsávania prachu môže znížiť ohrozenie spôsobené prachom.*
- **Vyhýbajte sa mylnému dojmu o bezpečnosti a zanedbávaniu bezpečnostných pravidiel pre strojné zariadenia a to aj v prípade, ak ste sa po mnohonásobnom použití so strojným zariadením už oboznámili.** *Nepozorné používanie môže viesť za zlomok sekundy k vážnym zraneniam.*

1.1.4 Používanie, zaobchádzanie a ošetrovanie elektrického stroja

- **Strojné zariadenie nepreťažujte. Na svoju prácu používajte vhodné strojné zariadenie na to určené.** *S vhodným strojným zariadením budete môcť pracovať lepšie a bezpečnejšie v uvedenom rozsahu výkonu.*
- **Nepoužívajte stroj s poškodeným spínačom.** *Strojné zariadenie, ktoré sa nedá zapnúť alebo vypnúť, je nebezpečné a musí sa opraviť.*
- **Predtým, ako vykonáte nastavenia zariadenia, vymeníte vložené nástroje alebo strojné zariadenie odložíte, vytiahnite zástrčku zo zásuvky a/alebo odstráňte odoberateľný akumulátor.** *Toto bezpečnostné opatrenie zabraňujte neúmyselnému spusteniu stroja.*
- **Nepoužívané strojné zariadenia uchovávajte mimo dosahu detí. Strojné zariadenie nenechajte obsluhovať osoby, ktoré s ním nie sú oboznámené a nečítali tento návod.** *Strojné zariadenie je nebezpečné, keď ho používajú neskúsené osoby.*
- **Strojné zariadenie a nasadzovaný nástroj ošetrujte starostlivo. Kontrolujte, či pohyblivé časti bezchybne fungujú a nezasekávajú sa, či nie sú niektoré diely zlomené alebo poškodené tak, že by to negatívne ovplyvnilo funkčnosť strojného zariadenia. Poškodené diely nechajte pred použitím strojného zariadenia opraviť.** *Mnoho úrazov má príčinu v nesprávne vykonanej údržbe strojného zariadenia.*
- **Rezacie nástroje udržiavajte ostré a čisté.** *Starostlivo ošetrované rezacie nástroje s ostrými reznými hranami sa menej zasekávajú a dajú sa ľahšie viesť.*
- **Strojné zariadenie, nástavce/násady, vložené nástroje atď. používajte v súlade s týmito pokynmi. Zohľadnite pri tom pracovné podmienka a činnosť, ktorá sa má vykonať.** *Použitie strojného zariadenia na iné použitie ako je určené, môže viesť k nebezpečným situáciám.*
- **Rukoväte udržiavajte suché, čisté a bez oleja a tuku.** *Šmykľavé rukoväte a plochy rukoväte nedovoľujú bezpečnú obsluhu, kontrolu a ovládanie strojného zariadenia v nepredvídateľných situáciách.*

1.1.5 Používanie, zaobchádzanie a ošetrovanie strojného zariadenia

- **Akumulátory nabíjajte len nabíjačkami, ktoré sú odporúčané výrobcom.** *Nabíjačke, ktorá je vhodná pre určitý druh akumulátorov, hrozí nebezpečenstvo požiaru, ak sa bude používať s inými akumulátormi.*

- **V strojných zariadeniach používajte len akumulátory, ktoré sú na to určené.** *Používanie iných akumulátorov môže viesť k zraneniam a nebezpečenstvu vzniku požiaru.*
- **Nepoužívaný akumulátor uchovávajte v bezpečnej vzdialenosti od kancelárskych spiniek, mincí, kľúčov, klincov, skrutiek alebo iných malých kovových predmetov, ktoré by mohli spôsobiť premostenie kontaktov.** *Skrat medzi kontaktmi akumulátora môžu mať za následok popáleniny alebo požiar.*
- **Pri nesprávnom použití môže z akumulátora vytekať kvapalina. Zabráňte kontaktu s ňou. Pri náhodnom kontakte opláchnite vodou. Ak sa kvapalina dostane do očí, vyhľadajte aj lekársku pomoc.** *Vytekajúca kvapalina akumulátora môže viesť k podráždeniu kože alebo popáleninám.*
- **Nepoužívajte poškodený alebo zmenený akumulátor, resp. žiadny poškodený alebo zmenený stroj.** *Poškodené alebo upravené akumulátory sa môžu správať nepredvídateľne a viesť k požiaru, výbuchu alebo nebezpečenstvu zranenia.*
- **Akumulátor alebo stroj nevystavujte požiaru alebo príliš vysokým teplotám.** *Oheň alebo teploty nad 130 °C môžu vyvolať výbuch.*
- **Dodržiavajte všetky pokyny týkajúce sa nabíjania a akumulátor ani strojné zariadenie akumulátorom poháňané nikdy nenabíjajte mimo teplotného rozsahu uvedeného v návode na prevádzku a použitie.** *Chybné nabíjanie alebo nabíjanie mimo prípustného rozsahu teploty môže zničiť akumulátor a zvýšiť nebezpečenstvo vzniku požiaru.*

1.1.6 Servis

- **Stroj si pre svoju bezpečnosť nechajte opraviť len u kvalifikovaného odborníka a s originálnymi náhradnými dielmi.** *Tým sa zabezpečí zachovanie bezpečnosti stroja.*
- **Nikdy nevykonávajte údržbu na poškodených akumulátoroch.** *Každú údržbu akumulátora by mal vykonať len výrobca alebo splnomocnený zákaznícky servis.*

1.2 Bezpečnostné pokyny pre kosačku na trávu

- **Kosačku na trávu nepoužívajte v prípade zlých poveternostných podmienok, hlavne v prípade nebezpečenstva zasiahnutia bleskom.** *Znižuje sa tým riziko zásahu bleskom.*
- **Dôkladne preskúmajte oblasť, v ktorej sa má kosačka na trávu použiť, či sa tam nenachádza divá zver.** *Počas použitia kosačky na trávu by sa mohla divá zver zraniť.*
- **Dôkladne preskúmajte oblasť, v ktorej sa má kosačka na trávu použiť a odstráňte všetky kamene, pne, drôty, kosti a iné cudzie telesá.** *Vymrštené predmety môžu spôsobiť osobné škody.*
- **Pred použitím kosačky na trávu stále vykonajte vizuálnu skúšku, aby ste zabezpečili, že nôž a nožová jednotka nie sú opotrebované alebo poškodené.** *Opotrebované alebo poškodené diely zvyšujú riziko zranení.*
- **Často kontrolujte opotrebovanie alebo poškodenie zberného koša na trávu.** *Opotrebovaný alebo poškodený zberný kôš na trávu môže zvýšiť riziko zranení.*
- **Nechajte namontovať všetky ochranné zariadenia. Ochranné zariadenia musia byť namontované funkčne a správne.** *Ochranné zariadenie, ktoré je uvoľnené alebo poškodené alebo nefunguje správne, môže spôsobiť zranenia.*
- **Vetracie otvory udržiavajte bez nečistôt.** *Upchané vetracie otvory a znečistenia môžu spôsobiť prehriatie alebo nebezpečenstvo vzniku požiaru.*
- **Počas prác s kosačkou na trávu vždy noste protišmykovú a ochrannú obuv. Kosačku na trávu neobsluhujte bosý alebo s otvorenými sandálmi.** *Tým sa zmenšuje nebezpečenstvo zranenia nôh kontaktom s pohybujúcim sa nožom.*
- **Počas prác s kosačkou na trávu vždy noste dlhé nohavice.** *Nechránená pokožka zvyšuje nebezpečenstvo zranenia vymrštovanými predmetmi.*
- **Kosačku na trávu nepoužívajte na mokrej tráve. Presúvajte sa krokom, nikdy nebežte.** *To znižuje nebezpečenstvo pošmyknutia alebo pádu, čo môže spôsobiť zranenia.*
- **Kosačku na trávu nepoužívajte na veľmi strmých svahoch.** *To znižuje nebezpečenstvo straty kontroly, pošmyknutia alebo pádu, čo môže spôsobiť zranenia.*
- **Pri prácach na svahoch vždy dbajte na bezpečnú stabilitu, pracujte vždy priečne ku svahu, nikdy nie hore alebo dole svahom a buďte mimoriadne opatrný pri zme-**

nách smeru. *To znižuje nebezpečenstvo straty kontroly, pošmyknutia alebo pádu, čo môže spôsobiť zranenia.*

- **Pri pohybe kosačky na trávu smerom dozadu alebo jej pritiahnutí k sebe buďte zvlášť opatrný. Vždy dávajte pozor na svoje okolie.** *Tým sa znižuje nebezpečenstvo, že sa počas používania kosačky na trávu potknete.*
- **Nedotýkajte sa noža a iných nebezpečných pohyblivých dielov, pokiaľ sa ešte stále pohybujú.** *To znižuje nebezpečenstvo zranenia pohyblivými dielmi.*
- **Zabezpečte, aby pri odstraňovaní zaseknutého materiálu alebo pri čistení kosačky na trávu boli všetky vypínače v polohe VYP a bol vybratý akumulátor.** *Neočakávané zapnutie kosačky na trávu môže spôsobiť vážne zranenia.*
- Výrobok nechajte vždy pred uskladnením ochladiť.
- Pred uskladnením vyprázdnite zberný kôš na trávu.
- Pri nastavovaní zariadenia dbajte na to, aby ste si nezasekli prsty medzi pohyblivé nože a pevné diely stroja.

1.3 Vibračné zaťaženie

- **Nebezpečenstvo vibrácií**
  Skutočná hodnota vibračnej emisie pri použití prístroja sa môže líšiť od výrobcom uvedenej hodnoty. Pred použitím, resp. počas používania zohľadnite nasledujúce ovplyvňujúce faktory:
  - Je prístroj použitý v súlade s jeho určením?
  - Je materiál rezaný, resp. opracovaný správnym spôsobom?
  - Je prístroj v riadnom prevádzkovom stave?
  - Je rezný nástroj riadne naostrený, resp. je namontovaný správny rezný nástroj?
  - Sú držiaky a prípadné protivibračné držiaky namontované a sú pevne spojené s prístrojom?
- Zariadenie používajte len pri otáčkach motora, ktoré sú potrebné na vykonanie danej práce. Vyhýbajte sa používaniu maximálneho počtu otáčok, aby ste znížili hluk a vibrácie.
- V prípade nesprávneho použitia a údržby sa môže zvýšiť hlučnosť a vibrácia zariadenia. To vedie k poškodeniu zdravia. V tomto prípade zariadenie okamžite vypnite a nechajte ho opraviť v autorizovanom servise.
- Stupeň vibračného zaťaženia závisí od vykonávanej práce, resp. použitia zariadenia. Odhadnite toto zaťaženie a zaraďte dostatočné pracovné prestávky. Týmto sa podstatne zníži vibračné zaťaženie počas celej pracovnej doby.
- Pri dlhšom používaní je používateľ vystavený vibráciám, čo môže spôsobiť obehové problémy („biele prsty“). Za účelom zníženia tohto rizika noste pracovné rukavice a udržiavajte ruky teplé. Ak zbadáte symptómy „bielych prstov“, okamžite vyhľadajte lekársku pomoc. K týmto symptómom patria: necitlivosť, strata citlivosti, mravčenie, svrbenie, bolesť, strata sily, zmena farby alebo stavu pokožky. Týmito symptómami sú spravidla postihnuté prsty, dlane alebo tep. Pri nízkych teplotách je nebezpečenstvo väčšie.
- Počas pracovného dňa zaraďte dlhšie prestávky, aby ste si odpočinuli od hluku a vibrácií. Prácu naplánujte tak, aby použitie zariadení so silnými vibráciami bolo rozdelené na viac dní.
- Ak sa počas používania zariadenia necítite dobre alebo zbadáte zmenu farby pokožky na rukách, okamžite prerušte prácu. Zaraďte dostatočné pracovné prestávky. Bez dostatočných pracovných prestávok môže dôjsť k vibračnému syndrómu dlaní a paží.
- Minimalizujte riziko vystavenia vibráciám. Zariadenie ošetrujte podľa pokynov návodu na použitie.
- V prípade častého používania zariadenia kontaktujte obchodného zástupcu ohľadom zabezpečenia protivibračného príslušenstva (napr. držiaky).
- Vyhýbajte sa používaniu prístroja pri teplotách do 10 °C. V pracovnom pláne určite, ako sa má obmedziť vibračné zaťaženie.

1.4 Zaťaženie hlukom

Pri práci s týmto zariadením sa nedá vyhnúť určitému zaťaženiu hlukom. Hlučné práce vykonávajte v povolených a na to určených obdobiach. Dodržiavajte aj prípadné oddychové časy a vykonávanie prác obmedzte na nevyhnutnú dobu. V záujme Vašej osobnej ochrany a ochrany osôb, ktoré sa zdržiavajú v blízkosti, sa musí nosiť vhodná ochrana sluchu.

1.5 Bezpečnostné upozornenia pre akumulátor a nabíjačku

- Pred nabíjaním odstráňte akumulátor zo zariadenia.
- Vložte akumulátor do zariadenia so správne nastavenými pólmi.
- Keď ich budete dlhšiu dobu skladovať, vyberte akumulátor zo zariadenia.
- Nespájajte svorky na pripojenie zariadenia alebo akumulátory nakrátko.

Návody na obsluhu

Venujte pozornosť a dbajte na bezpečnostné pokyny týkajúce sa akumulátora a nabíjačky, ktoré sú uvedené v samostatných návodoch na obsluhu:

- Akumulátory: Dok.-č. 443771, 441630, 443549
- Nabíjačky: Dok.-č. 441633, 443551

2 O TOMTO NÁVODE NA OBSLUHU

- U nemeckej verzie sa jedná o originálny návod na použitie. Všetky ostatné jazykové verzie sú preklady originálneho návodu na použitie.
- Návod na obsluhu si uschovajte vždy tak, aby ste si ho mohli prečítať, keď budete potrebovať nejakú informáciu k zariadeniu.
- Zariadenie postupujte ďalším osobám len spolu s týmto návodom na obsluhu.
- Prečítajte si a dbajte na bezpečnostné a výstražné pokyny v tomto návode na použitie.

2.1 Symboly na titulnej strane

Symbol	Význam
	Je bezpodmienečne potrebné, aby ste si pred uvedením prístroja do prevádzky starostlivo prečítali tento návod na prevádzku. Je to predpoklad pre bezpečnú prácu a bezporuchové zaobchádzanie.
	Návod na prevádzku
	Lítium-iónové akumulátory likvidujte opatrne! Dodržiavajte najmä pokyny pre dopravu, skladovanie a likvidáciu v tejto príručke!
CE	Tento produkt je v súlade s platnými európskymi smernicami a bolo vykonané posúdenie zhody pre tieto smernice.

2.2 Vysvetlenie symbolov a signálne slová

⚠ NEBEZPEČENSTVO! Upozornenie na bezprostredne hroziacu nebezpečnú situáciu, ktorá má – v prípade, že sa jej nepredíde – za následok smrť alebo ťažké zranenie.

⚠ VAROVANIE! Upozornenie na potenciálne hroziacu nebezpečnú situáciu, ktorá by mohla mať – v prípade, že sa jej nepredíde – za následok smrť alebo ťažké zranenie.

⚠ POZOR! Upozornenie na potenciálne hroziacu nebezpečnú situáciu, ktorá by mohla mať – v prípade, že sa jej nepredíde – za následok ľahké alebo stredne ťažké zranenie.

POZOR! Upozornenie na situáciu, ktorá by mohla mať – v prípade, že sa jej nepredíde – za následok vecné škody.

UPOZORNENIE Špeciálne pokyny pre lepšiu zrozumiteľnosť a zaobchádzanie.

3 POPIS VÝROBKU

Tento návod na obsluhu opisuje rôzne modely ručne vedených akumulátorových kosačiek značky AL-KO a solo by AL-KO s rôznym vybavením, ako aj akumulátorových mulčovacích kosačiek solo by AL-KO. Identifikujte Váš model na základe obrázkov produktov a popisu jednotlivých možností.

Technické údaje

Výbava jednotlivých modelov je uvedená v technických údajoch návodu na montáž. Prídavné pokyny k technickým údajom nájdete v tomto návode na obsluhu (pozri *Kapitola 13 "Technické údaje", strana 281*).

Akumulátory a nabíjačky

Je možné použiť všetky dobíjacie akumulátory (Bxxx Li) a nabíjačky (Cxxx Li) systému AL-KO 36V.

POZOR! Nebezpečenstvo poškodenia prístroja a akumulátora. Ak sa prístroj prevádzkuje s nevhodnými akumulátormi, môže dojsť k poškodeniu prístroja a akumulátora.

- Prístroj prevádzkujte len s predpísanými akumulátormi.

UPOZORNENIE V návode na obsluhu akumulátorov a nabíjačiek systému AL-KO 36V nájdete ďalšie informácie:

- Akumulátory: Dok.-č. 443771, 441630, 443549
- Nabíjačky: Dok.-č. 441633, 443551

3.1 Používanie v súlade s určením

Toto zariadenie je určené na kosenie trávnika v súkromných priestoroch a smie sa používať len na suché kosenie.

Iné alebo rozsiahlejšie používanie platí za v rozpore s určeným účelom. Pracovať s prístrojom sa smie len vtedy, keď je úplne zmontovaný.

Tento prístroj je určený výlučne na použitie v súkromnej oblasti. Akékoľvek iné použitie, ako aj nedovolená prestavba alebo úprava je v rozpore s určením a ich následkom je vylúčenie záruky, ako aj strata zhody a odmietnutie akejkoľvek zodpovednosti výrobcu za škody spôsobené používateľovi alebo tretím osobám.

3.2 Možné predvídateľné chybné použitie

Prístroj nie je koncipovaný na komerčné používanie vo verejných parkoch a športových areáloch, ako ani na používanie v poľnohospodárstve a lesníctve.

- Zariadenie nepoužívajte počas dažďa alebo ak je trávnik vlhký.
- Na kosenej ploche sa nesmú nachádzať cudzie predmety, napr. kamene, kusy dreva, fľaše.
- Existujúce bezpečnostné zariadenia sa nesmú demontovať alebo premosťovať, napr. priviazaním spínacích bezpečnostných strmeňov na držadlo.

3.3 Zvyškové riziká

Aj pri správnom používaní prístroja vždy zostáva určité zvyškové riziko, ktoré sa nedá vylúčiť. Z druhu a konštrukcie prístroja môžu podľa spôsobu použitia vyplývať nasledujúce potenciálne nebezpečenstvá:

- odhodenie skoseného materiálu, zeminy a malých kameňov,
- vdychovanie častíc narezaného materiálu, ak sa nenosí ochrana dychu,
- nebezpečenstvo zranenia porezaním pri zasahovaní do otáčajúceho sa rezného noža.

3.4 Bezpečnostné a ochranné zariadenia

VAROVANIE! Nebezpečenstvo zranenia. Chybné a mimo prevádzku uvedené bezpečnostné a ochranné zariadenia môžu viesť k vážnym zraneniam.

- Nechajte chybné bezpečnostné a ochranné zariadenia opraviť.
- Tieto bezpečnostné a ochranné zariadenia nikdy neodstavujte mimo prevádzku.

Bezpečnostný kľúč

Aby sa zabránilo neúmyselnému zapnutiu zariadenia, je toto opatrené bezpečnostným kľúčom. Prístroj pred vykonaním údržbárskych prác vypnite a vždy vytiahnite bezpečnostný kľúč.

Bezpečnostná rukoväť / bezpečnostný strmeň

Zariadenie je vybavené bezpečnostnou rukoväťou / bezpečnostným strmeňom. V prípade nebezpečenstva pustite bezpečnostnú rukoväť / bezpečnostný strmeň. Motor a mechanizmus kosenia sa zastavia.

Štartovacie tlačidlo

Aby ste mohli motor zapnúť pomocou bezpečnostnej rukoväte / bezpečnostného strmeňa, musíte najprv stlačiť štartovacie tlačidlo.

Zachytávací kryt

Zachytávací kryt chráni pred časťami rezaného materiálu a kameňmi, ktoré môžu byť vymrštené.

3.5 Symboly na zariadení

3.5.1 Bezpečnostné označenia*

** v závislosti od modelu*

Symbol	Význam
	Buďte mimoriadne opatrní pri manipulácii!
 	Pred uvedením do prevádzky si prečítajte návod na obsluhu!

Symbol	Význam
	Nebezpečenstvo poranenia! Rukami a nohami nezasahujte do mechanizmu kosenia!
	Nebezpečenstvo v dôsledku vymrštených predmetov!
	Nepúšťajte tretie osoby do nebezpečného priestoru!
	Rezný nôž dobieha po vypnutí motora niekoľko sekúnd. Dotýkajte sa rezných nožov až vtedy, keď sa všetky pohyblivé časti zariadenia úplne zastavia a bezpečnostný kľúč bol vytiahnutý.
	V daždi zariadenie nepoužívajte a nenechajte vo voľnom priestranstve!
	V prípade, že ho nepotrebujete, ako aj pri údržbárskych a opravárenských prácach: Zariadenie vypnite a vyberte z neho akumulátor!
	Deaktivačné zariadenie, napr. bezpečnostný kľúč pred vykonaním údržby odstráňte!
	Nie je relevantné, používa sa len pri elektrických kosačkách. Pred údržbou a opravou zariadenie vypnite a sieťovú zástrčku odpojte od elektrickej siete!
	Nie je relevantné, používa sa len pri elektrických kosačkách. Ak je napájací kábel poškodený, hrozí nebezpečenstvo zásahu elektrickým prúdom!

Symbol	Význam
	Nie je relevantné, používa sa len pri elektrických kosačkách. Napájací kábel držte mimo rezacieho mechanizmu a neprechádzajte cez neho!
	Nie je relevantné, používa sa len pri benzínových kosačkách. Pred akýmikoľvek údržbárskymi a opravárenskými prácami vytiahnite konektor zapaľovacej sviečky!

3.5.2 Označenia pre obsluhu

Symbol	Význam
	Postup pri štartovaní motora (pozri *Kapitola 6.6 "Spustenie a zastavenie mechanizmu kosenia (17)", strana 274*)
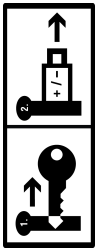	V prípade nepoužívania: Vytiahnite bezpečnostný kľúč a zo zariadenia vyberte akumulátor.

3.6 Prehľady výrobkov

3.6.1 Prehľad výrobku pre kosačku (01) – AL-KO

Č.	Konštrukčný diel
1*	Smart tlačidlo*
2	Kryt priečinka akumulátorov
3	Kľúčový spínač s bezpečnostným kľúčom
4	Priečinok akumulátora 1 a 2
Sklopné vodiace držadlo, ktoré pozostáva z:	
5	■ Horné držadlo
6	■ Dolné držadlo
7	■ Krídlové matice (2x)
8*	Kokpit „maxRun & smart-drive"*
9*	Spínací strmeň pre pohon kolies*

Č.	Konštrukčný diel
10	Bezpečnostný strmeň
11	Tlačidlo Štart
12	Ukazovateľ stavu naplnenia
13	Zberný kôš na trávu
14	Rukoväť zberného koša na trávu
15	Centrálne prestavenie výšky kosenia
16*	Kryt bočného vyhadzovania*
17*	Predná rukoväť na nosenie*
18	Akumulátor (1x alebo 2x)*
19	Nabíjačka

** závisí od modelu, pozri technické údaje.*

3.6.2 Prehľad výrobku pre kosačku (02) – solo by AL-KO

Č.	Konštrukčný diel
1*	Smart tlačidlo*
2	Kryt priečinka akumulátorov
3	Kľúčový spínač s bezpečnostným kľúčom
4	Priečinok akumulátora 1 a 2
Výškovo nastaviteľné a sklopné vodiace držadlo, ktoré pozostáva z:	
5	■ Horné držadlo
6	■ Spodná časť riadidiel**
7*	■ Otočný kĺb na rýchle nastavenie*
8*	Kokpit „maxRun & smart-drive”*
9*	Spínací strmeň pre pohon kolies*
10	Bezpečnostný strmeň
11	Tlačidlo Štart
12	Ukazovateľ stavu naplnenia
13	Zberný kôš na trávu
14	Rukoväť zberného koša na trávu
15	Centrálne prestavenie výšky kosenia
16*	Kryt bočného vyhadzovania*
17*	Predná rukoväť na nosenie*

** závisí od modelu, pozri technické údaje.*

*** v závislosti od modelu v oceľovom alebo hliníkovom prevedení.*

3.6.3 Prehľad výrobku pre mulčovaciu kosačku 4736 Li VS (03) – solo by AL-KO

Č.	Konštrukčný diel
1	Kokpit „maxRun & smart-drive”
2	Plocha rukoväte na vodiacom držadle
3	Spínací strmeň pre pohon kolies (za vodiacim držadlom)
4	Bezpečnostný strmeň (pred vodiacim držadlom)
5	Tlačidlo Štart
6	Kryt bočného vyhadzovania
7	Vsuvka pre bočné vyhadzovanie
8	Horné držadlo
9	Krídlové matice
10	Dolné držadlo
11	Prestavenie výšky kosenia zadných kolies
12	Prestavenie výšky kosenia predných kolies
13	Kryt priečinka akumulátorov
14	Priečinok akumulátora 1 a 2
15	Kľúčový spínač s bezpečnostným kľúčom

3.7 Obsah dodávky

Súčasť dodávky zahŕňa tu uvedené položky. Skontrolujte, či balenie obsahuje všetky položky.

3.7.1 Rozsah dodávky [kosačka]

Č.	Konštrukčný diel
1	Kosačka
2	Zberný kôš na trávu (nezmontovaný/čiastočne zmontovaný)*
3	Vodiace držadlo (nezmontované/čiastočne zmontované)*
4	Vsuvka pre bočné vyhadzovanie**
5	Mulčovací klin*
6	Sáčok so skrutkami

Č.	Konštrukčný diel
7	Akumulátor* (1x alebo 2x)*
8	Nabíjačka*

** závisí od modelu, pozri návod na montáž.*

3.7.2 Rozsah dodávky [mulčovacia kosačka]

Č.	Konštrukčný diel
1	Mulčovacia kosačka
2	Vodiace držadlo (čiastočne namontované)
3	Vsuvka pre bočné vyhadzovanie
4	Sáčok so skrutkami

3.8 Aplikácia „AL-KO inTOUCH Smart Garden”*

** závisí od modelu, pozri technické údaje.*

Kosačka je vybavená rádiovým modulom WLAN. Tento umožňuje pohodlné ovládanie, nastavenie a sledovanie cez aplikáciu mobilného prístroja (smartfón, tablet).

UPOZORNENIE Na používanie aplikácie musí byť mobilný prístroj pripojený na internet.

Aplikáciu „AL-KO inTOUCH Smart Garden” si môžete stiahnuť z Google Play Store pre prístroje s operačným systémom Android alebo z Apple App Store pre prístroje so systémom iOS:

GET IT ON Google Play | Available on the App Store

Po inštalácii aplikácie sa najprv musíte prihlásiť alebo zaregistrovať. Postupujte podľa návodu „Krok za krokom”.

Aplikácia ponúka rôzne funkcie, ako napríklad registrácia výrobku, záhradnícke tipy, sprievodca rastlinami alebo push notifikácie v prípade poruchy.

Ďalšie informácie o aplikácii „AL-KO inTOUCH Smart Garden” nájdete na:
https://alko-garden.com/smart-connect/

3.9 Smart tlačidlo (04)*

** závisí od modelu, pozri technické údaje.*

Pomocou tohto smart tlačidla prepojíte svoju kosačku s AL-KO Smart Cloud serverom a s rôznymi možnosťami smart záhradníctva:
https://alko-garden.de/smart-gardening-mit-alko/

UPOZORNENIE Poznámka k používaniu WLAN.

- Na používanie aplikácie AL-KO Smart Gardening sa kosačka musí nachádzať v dosahu vašej WLAN siete.
- Pripravte si názov a heslo vašej WLAN siete.

3.9.1 Zobrazenie stavu nabitia*

** závisí od modelu, pozri technické údaje.*

Smart tlačidlo už z ďaleka signalizuje stav nabitia akumulátora.

Smart tlačidlo	Význam
Svieti zelenou farbou.	Akumulátory sú nabité.
Svieti červenou farbou.	Akumulátory sú vybité.

3.9.2 Pripojenie kosačky k serveru AL-KO Smart Cloud

UPOZORNENIE Poznámka k IT-bezpečnosti. Zo servera AL-KO Smart Cloud dostáva kosačka automaticky najnovšie aktualizácie softvéru, aby sa tak predišlo bezpečnostným medzerám. Na to je potrebný prístup na internet prostredníctvom siete WLAN.

- Kosačku pripájajte k internetu len prostredníctvom zabezpečenej WLAN siete.
- Nastavte bezpečné heslo pre WLAN.

1. Príprava smartfónu:
   - Nainštalujte aplikáciu „AL-KO inTOUCH Smart Garden” (pozri *Kapitola 3.8 "Aplikácia „AL-KO inTOUCH Smart Garden”*", strana 269*).
   - Otvorte aplikáciu.
2. Spustite sprievodcu nastavením: Zatlačte smart tlačidlo na cca 3 sekundy.
3. Po otvorení sprievodcu nastavením:
   - Pripojte smartfón k WLAN sieti kosačky.
   - Zmeňte názov kosačky (voliteľné).
   - Zadajte názov a heslo vašej WLAN siete. Kosačka sa pripojí k serveru AL-KO Smart Cloud.

Smart tlačidlo pri nastavení

Č.	Smart tlačidlo	Význam
Pripojenie k aplikácii:		
a.	Pulzuje modrou farbou.	Sprievodca nastavením je spustený, čaká na spojenie.
b.	Svieti neprerušenou modrou farbou.	Sprievodca nastavením je pripojený k aplikácii.
Pripojenie k serveru AL-KO Smart Cloud cez WLAN používateľa:		
c.	Svieti modrou farbou a hýbe sa v smere hodinových ručičiek.	Pokus o nadviazanie spojenia
d.	Bliká modrou farbou.	Pripojené.
e.	Prepínanie medzi zelenou a modrou farbou.	Pripojené k serveru AL-KO Smart Cloud.
f.	Prepínanie medzi červenou a modrou farbou.	Žiadne spojenie. Názov alebo heslo vašej WLAN siete nie sú správne zadané.

Smart tlačidlo počas prevádzky

Smart tlačidlo	Význam
Svieti modrou farbou (bledne).	Pripojené k serveru AL-KO Smart Cloud. WLAN-príjem je dostatočný.
Svieti modrou farbou, točí sa.	Spojenie kosačky so serverom AL-KO Smart Cloud bolo prerušené. WLAN-príjem bol prerušený.

3.9.3 Spustenie akcií vo funkcii „Smart Home" / „Smart Garden" (IFTTT)

So smart tlačidlom môžete spustiť maximálne 3 akcie IFTTT (IFTTT: If This Then That). Tieto akcie musíte vopred nastaviť na stránke https://ifttt.com/ (napr. ovládanie zariadení vo funkcii „Smart Home" alebo „Smart Garden", zapnutie zavlažovania, otvorenie garážovej brány). V závislosti od predplateného modelu poskytovateľa môžu byť akcie IFTTT bezplatné alebo platené.

UPOZORNENIE Podrobné informácie o IFTTT nájdete tu: https://alko-garden.de/ifttt-de/

1. Krátkym zatlačením smart tlačidla 1-krát, 2-krát alebo 3-krát po sebe spustíte akciu IFTTT 1, 2 alebo 3.

Smart tlačidlo	Význam
Bliká striedavo zelenou a modrou farbou.	Bola spustená aplikácia IFTTT.
Bliká striedavo červenou a modrou farbou.	Akciu IFTTT nebolo možné spustiť.

Pre prístup na internet a funkcie „Smart Home" a „Smart Garden" musí byť zariadenie bezpečne uskladnené (pozri *Kapitola 11.1 "Skladovanie akumulátorovej kosačky na trávu", strana 279*).

3.9.4 Aktivácia kosačky*

** závisí od modelu, pozri technické údaje.*

Po 10 minútach nepoužívania sa kosačka prepne do úsporného režimu. Kokpit sa vypne.

Aktivácia kosačky: pozri *Kapitola 5.2 "Zapnutie a vypnutie kokpitu (04, 05)*", strana 271*.

3.9.5 Obnovenie názvu WLAN a hesla*

** závisí od modelu, pozri technické údaje.*

1. Zatlačte smart tlačidlo na cca 10 sekúnd:

Smart tlačidlo	Význam
Svieti modrou farbou. Potom slabšie proti smeru hodinových ručičiek.	Proces obnovenia
Bliká modrou farbou.	Proces obnovenia je dokončený.

3.10 Kokpit „maxRun & smart-drive" (05)*

** závisí od modelu, pozri technické údaje.*

Tlačidlá

Č.	Význam
1	Tlačidlo zapnutia/vypnutia kokpitu
2	Tlačidlo „režimu Eco"
3	Tlačidlo mínus: zníženie rýchlosti pohonu kolies.

Č.	Význam
4	Tlačidlo plus: zvýšenie rýchlosti pohonu kolies.

Kontrolky

Č.	Význam
5	Signalizácia pripojenia k sieti WLAN**
6	Signalizácia stavu nabitia 1. akumulátora
7	Signalizácia stavu nabitia 2. akumulátora
8	Signalizácia chyby
9	Nastavená rýchlosť pohonu kolies (7 stupňov)

*** Iba vo funkcii u modelov s tlačidlom Smart*

4 MONTÁŽ

Montáž: Pozri návod na montáž.

⚠ VAROVANIE! Nebezpečenstvá v dôsledku nekompletnej montáže! Používanie nekompletne zmontovaného zariadenia môže viesť k vážnym zraneniam.

- Zariadenie používajte iba v prípade, že je kompletne zmontované!
- Akumulátory vkladajte do zariadenie iba vtedy, ak je zariadenie kompletne zmontované!

5 UVEDENIE DO PREVÁDZKY

5.1 Nabitie akumulátorov

Akumulátory sú čiastočne nabité. Pred prvým použitím akumulátory úplne nabite. Akumulátory sa môžu nabíjať v akomkoľvek stave nabitia. Prerušenie nabíjania akumulátorom neškodí.

UPOZORNENIE Podrobné informácie nájdete v samostatných návodoch na použitie akumulátorov a nabíjačky.

5.2 Zapnutie a vypnutie kokpitu (04, 05)*

** závisí od modelu, pozri technické údaje.*

Predpoklad: Je zasunutý aspoň 1 akumulátor.

UPOZORNENIE Bezpečnostný kľúč nemusí byť otočený do polohy On (Zap.) (poz. I), aby bolo zabezpečené napájanie kokpitu a pohonu kolies.

Na zapnutie kokpitu máte nasledujúce možnosti:

- Krátko zatlačte smart tlačidlo (04/1).
- Zatlačte vypínač (05/1) na kokpite.
- Pri zapnutí motora žacieho mechanizmu sa kokpit automaticky zapne (pozri *Kapitola 6.6 "Spustenie a zastavenie mechanizmu kosenia (17)", strana 274*).

5.3 Vloženie a vybratie akumulátorov (06)

Kosačku prevádzkuje s jedným alebo dvomi akumulátormi. V prípade dvoch akumulátorov sa výrazne predĺži prevádzková doba a tým aj plocha, ktorú možno pokosiť.

Môžete používať akumulátory s rôznym stavom nabitia. Najprv sa vybije viac nabitý akumulátor, kým nedosiahne rovnaký stav nabitia ako druhý akumulátor. Potom dochádza k rovnakému vybíjaniu akumulátorov.

POZOR! Nebezpečenstvo poškodenia akumulátorov. Ak sú akumulátory po použití ponechané v zariadení, môžu sa poškodiť.

- Bezprostredne po použití vyberte akumulátory zo zariadenia a uskladnite ich tak, aby bol chránené pred mrazom.
- Akumulátory vložte do zariadenia až bezprostredne pred začatím práce.

Vloženie akumulátora

1. Vyklopte (06/a) kryt priečinka akumulátorov (06/1).
2. Do jedného priečinka akumulátora (06/2) zasuňte (06/b) akumulátor zhora tak, aby sa zachytil.
   Upozornenie: *Zobrazenie stavu nabitia akumulátora musí byť hore.*
3. Sklopte kryt priečinka akumulátorov.

Vybratie akumulátora

1. Stlačte a držte stlačené odblokovacie tlačidlo na akumulátore.
2. Vyberte akumulátor.

5.4 Zapnutie a vypnutie elektrického napájania žacieho mechanizmu (07)

Elektrické napájanie žacieho motora môžete zapnúť a vypnúť kľúčovým spínačom. Kľúčový spínač sa obsluhuje bezpečnostným kľúčom.

⚠ VAROVANIE! Nebezpečenstvo zranenia. Neúmyselné zapnutie môže viesť k vážnym zraneniam.

- Pred každou pracovnou prestávkou a údržbou: Elektrické napájanie môžete vypnúť otočením bezpečnostného kľúča do polohy Off (Vyp.) a jeho následným vytiahnutím.

Pripojenie elektrického napájania

1. Vyklopte kryt priečinka akumulátorov.
2. Bezpečnostný kľúč (07/1) zasuňte (07/a) do kľúčového spínača.
3. Otočte (07/b) bezpečnostný kľúč do polohy On (Zap.) (pol. I). Tým je žací motor napájaný prevádzkovým napätím, ale ešte nezačne pracovať.
4. Sklopte kryt priečinka akumulátorov.
5. Zapnutie žacieho mechanizmu: pozri *Kapitola 6.6 "Spustenie a zastavenie mechanizmu kosenia (17)", strana 274*.

Odpojenie elektrického napájania

1. Kľúčový spínač otočte (07/c) do polohy Off (Vyp.) (pol. 0) a vytiahnite (07/d).
2. Bezprostredne po použití vyberte akumulátory zo zariadenia, nabite ich a uskladnite ich tak, aby bol chránené pred mrazom. Akumulátor vložte do zariadenia až bezprostredne pred nasledujúcim použitím.

6 OBSLUHA

⚠ VAROVANIE! Nebezpečenstvo zranenia. Chybné a mimo prevádzku uvedené bezpečnostné a ochranné zariadenia môžu viesť k vážnym zraneniam.

- Skontrolujte pred zapnutím, či sú prítomné a funkčné všetky bezpečnostné a ochranné zariadenia!

⚠ VAROVANIE! Nebezpečenstvo zranenia v prípade nenormálnych prevádzkových stavov. Kosačku na trávu okamžite zastavte. Vytiahnite bezpečnostný kľúč a odstráňte akumulátory. Potom skontrolujte, či všetky pohyblivé diely úplne stoja:

- Po náraze na cudzí predmet: Skontrolujte poškodenie kosačky na trávu a opravte ju. Až potom opäť zapnite kosačku na trávu a uveďte ju do prevádzky.
- Ak kosačka na trávu neobvykle vibruje: Okamžite skontrolujte jej poškodenie. Vymeňte alebo opravte poškodené diely. Hľadajte uvoľnené diely a opäť ich upevnite.

POZOR! Nebezpečenstvo poškodenia zariadenia. Ak je rezný nôž zaseknutý, môže byť motor preťažený.

- Žací mechanizmus vyčisťte po každom použití.
- Nastavte vyššiu výšku kosenia.
- Vyššiu trávu a hustejší porast koste postupne.

6.1 Nastavenie výšky kosenia (08, 09)

⚠ POZOR! Nebezpečenstvo zranenia porezaním. Nebezpečenstvo zranenia porezaním pri zasahovaní do bežiaceho mechanizmu kosenia.

- Výšku rezania nastavte len pri vypnutom motore a stojacom žacom mechanizme.

6.1.1 Nastavenie výšky kosenia [kosačka] (08)

1. Na odistenie nastavovacej páky (08/1) stlačte (08/a) mierne smerom von a podržte.
   - Pre nízku trávu: Nastavovaciu páku posuňte (08/b) smerom k prednému kolesu.
   - Pre vysokú trávu: Nastavovaciu páku posuňte (08/b) smerom k zadnému kolesu.
   - Požadovanú výšku kosenia odčítajte na stupnici.
2. Uvoľnite nastavovaciu páku, aby sa zafixovala pri požadovanej výške.

6.1.2 Nastavenie výšky kosenia [mulčovacia kosačka] (09)

Mulčovacia kosačka má dve nastavovacie páky pre výšku kosenia. Nastavovacia páka (09/1) prestaví výšku zadných kolies. Nastavovacia páka (09/2) prestaví výšku predných kolies.

1. Na odistenie nastavovacej páky stlačte (09/a) mierne smerom dovnútra a podržte.
   - Pre nízku trávu: Nastavovaciu páku posuňte (09/b) smerom k prednému kolesu.
   - Pre vysokú trávu: Nastavovaciu páku posuňte (09/b) smerom k zadnému kolesu. ***Upozornenie:*** *Skriňu mulčovacej kosačky podopretú zadnou alebo prednou rukoväťou nadvihnite smerom nahor.*
   - Požadovanú výšku kosenia odčítajte na stupnici.
2. Uvoľnite nastavovaciu páku, aby sa zafixovala pri požadovanej výške.

6.2 Kosenie so zberným košom na trávu (10, 11)*

** závisí od modelu, pozri technické údaje.*

Zariadenie môže byť prevádzkované so zberným košom alebo bez zberného koša na trávu.

Zavesenie zberného koša na trávu (10)

1. Uistite sa, že je zariadenie vypnuté a mechanizmus kosenia úplne nehybný.
2. Zdvihnite (10/a) zachytávací kryt (10/1).
3. Zberný kôš na trávu (10/2) zaveste (10/b) do držiakov.
4. Pustite zachytávací kryt.

Kontrola stavu naplnenia (10, 11)

Ukazovateľ stavu naplnenia (10/3, 11/1) je pri kosení vytlačený prúdom vzduchu smerom nahor (11/a). Ak je zberný kôš na trávu (11/2) plný, ukazovateľ stavu naplnenia dosadá (11/b) na zberný kôš. Zberný kôš na trávu vyprázdnite.

Zvesenie a vyprázdnenie zberného koša na trávu (10)

⚠ POZOR! Nebezpečenstvo zranenia porezaním. Nebezpečenstvo zranenia porezaním pri zasahovaní do bežiaceho mechanizmu kosenia.

- Kôš na trávu odoberajte len vtedy, keď je mechanizmus kosenia zastavený.

UPOZORNENIE Pri vyprázdňovaní koša na trávu vyčisťte aj vyfukovacie otvory ukazovateľa naplnenia, aby mohol aj naďalej bezproblémovo fungovať.

1. Uistite sa, že je zariadenie vypnuté a mechanizmus kosenia úplne nehybný.
2. Nadvihnite zachytávací kryt (10/1).
3. Zberný kôš na trávu (10/2) vyzdvihnite z držiakov a vyberte ho smerom dozadu.
4. Vyprázdnite zberný kôš na trávu.
5. Vyčistite výfukové otvory (10/3) ukazovateľa stavu naplnenia.
6. Zaveste zberný kôš na trávu (pozri vyššie).

6.3 Mulčovanie mulčovacím klinom (12, 13)*

** závisí od modelu, pozri technické údaje.*

Pri mulčovaní sa kosená hmota nezbiera, ale zostane na trávniku. Mulč chráni pôdu pred vysychaním a zásobuje ho živinami. Najlepšie výsledky dosiahnete pravidelným skracovaním trávnika o cca 2 cm. Iba mladá tráva s mäkkým rastlinným pletivom sa rýchlo rozloží.

- Výška trávy pred mulčovaním: max. 8 cm
- Výška trávy po mulčovaní: min. 4 cm

UPOZORNENIE Rýchlosť pohybu prispôsobte mulčovaniu, nepohybujte sa príliš rýchlo.

Vkladanie mulčovacieho klina (12)

⚠ POZOR! Nebezpečenstvo zranenia porezaním. Nebezpečenstvo zranenia porezaním pri zasahovaní do bežiaceho mechanizmu kosenia.

- Pre namontovaním, resp. odstránením mulčovacieho klinu prístroj vypnite a vytiahnite bezpečnostný zástrčný kľúč.

POZOR! Nebezpečenstvo poškodenia zariadenia. Ak mulčovací klin nezapadne, môže sa spolu s mechanizmom kosenia poškodiť.

- Dávajte pozor na to, aby poistka zapadla na svoje miesto.

1. Vypnutie zariadenia: Kľúčový spínač otočte do polohy Off (Vyp.) (pol. 0) a vytiahnite.
2. Zveste zberný kôš na trávu.
3. Zdvihnite (12/a) zachytávací kryt (12/1).
4. Mulčovací klin (12/2) zasuňte (12/ b) do výstupnej šachty (12/3) tak, by zapadol zámok na svoje miesto.

Odstránenie mulčovacieho klina (13)

1. Vypnutie zariadenia: Kľúčový spínač otočte do polohy Off (Vyp.) (pol. 0) a vytiahnite.
2. Nadvihnite zachytávací kryt.
3. Uvoľnite (13/a) poistku (13/1) na mulčovacom kline pevným uchopením rukoväte (13/2).
4. Mulčovací klin (13/3) vytiahnite (13/b).

6.4 Kosenie s bočným výstupom (14, 15)*

** závisí od modelu, pozri technické údaje.*

⚠ POZOR! Nebezpečenstvo zranenia porezaním. Nebezpečenstvo zranenia porezaním pri zasahovaní do bežiaceho mechanizmu kosenia.

- Vsuvku pre bočné vyhadzovanie zasúvajte, resp. vyberajte len v prípade, ak motor a mechanizmus kosenia stoja.

Zasunutie vsuvku pre bočné vyhadzovanie

1. Vypnutie zariadenia: Kľúčový spínač otočte do polohy Off (Vyp.) (pol. 0) a vytiahnite.
2. Odoberte zberný kôš na trávu a vložte mulčovací klin, pozri *Kapitola 6.3 "Mulčovanie mulčovacím klinom (12, 13)*", strana 273.*
3. Zatlačte odblokovaciu páku (14/1, 15/1) krytu bočného vyhadzovania.
4. Vyklopte (14/a, 15/a) a podržte kryt bočného vyhadzovania (14/2, 15/2).
5. Zasuňte (14/b, 15/b) vsuvku pre bočné vyhadzovanie (14/3, 15/3).

6. Kryt bočného vyhadzovania pomaly uzavrite. Kryt bočného vyhadzovania zaisťuje vsuvku pre bočné vyhadzovanie pred vypadnutím.

Vybratie vsuvky pre bočné vyhadzovanie

1. Vypnutie zariadenia: Kľúčový spínač otočte do polohy Off (Vyp.) (pol. 0) a vytiahnite.
2. Vyklopte a podržte kryt bočného vyhadzovania.
3. Vytiahnite vsuvku pre bočné vyhadzovanie a zatvorte kryt bočného vyhadzovania.
4. Odstráňte mulčovací klin a nasaďte zberný kôš na trávu.

6.5 Prispôsobenie vodiaceho držadla telesnej výške (16)*

** závisí od modelu, pozri technické údaje.*

1. Vyklopte (16/a) rýchloupínače (16/1) na otočných kĺboch (16/2).
2. Otáčajte (16/b) vodiace držadlo (16/3) okolo otočných kĺbov do požadovanej výšky.
3. Sklopte rýchloupínače.

6.6 Spustenie a zastavenie mechanizmu kosenia (17)

Mechanizmus kosenia spúšťajte len na rovnom podklade, nie vo vysokej tráve. Podklad musí byť bez cudzích telies, ako napr. kameňov. Zariadenie pri spúšťaní nezdvíhajte, ani nenaklápajte.

POZOR! Nebezpečenstvo poškodenia zariadenia. Viacnásobným krátko za sebou nasledujúcim zapínaním/vypínaním dochádza k poškodeniu motora a mechanizmu kosenia.

- Motor zapínajte len vtedy, keď mechanizmus kosenia nie je v pohybe.

UPOZORNENIE Dovolená poloha obsluhy: Stojíte za kosačkou na trávu a držíte oboma rukami vodiace držadlo.

Spustenie mechanizmu kosenia

1. Ak ste tak ešte neurobili: Zapnite elektrické napájanie (pozri *Kapitola 5.4 "Zapnutie a vypnutie elektrického napájania žacieho mechanizmu (07)", strana 271*).
2. Zatlačte štartovacie tlačidlo (17/1) a držte ho zatlačené.
3. Bezpečnostný strmeň (17/2) pritiahnite (17/a) k vodiacemu držadlu (17/3). Žací mechanizmus sa zapne.
4. Pustite tlačidlo Štart a bezpečnostný strmeň držte naďalej pritiahnutý.

UPOZORNENIE Západka bezpečnostného strmeňa sa nezaistí. Počas celej práce ju držte pevne pri riadidlách.

Zastavenie mechanizmu kosenia

1. Uvoľnite bezpečnostný strmeň. Tá sa automaticky vráti do východiskovej polohy.
2. Počkajte na úplné zastavenie mechanizmu kosenia.
3. Vypnite elektrické napájanie (pozri *Kapitola 5.4 "Zapnutie a vypnutie elektrického napájania žacieho mechanizmu (07)", strana 271*).

POZOR! Nebezpečenstvo zranenia porezaním. Nebezpečenstvo zranenia porezaním pri zasahovaní do bežiaceho mechanizmu kosenia.

- Počkajte, kým sa mechanizmus kosenia zastaví.
- Pred všetkými údržbárskymi a ošetrovacími prácami: Vypnite zariadenie a počkajte, kým sa mechanizmus kosenia nezastaví. Vytiahnite bezpečnostný kľúč a odstráňte akumulátory.

6.7 Zapnutie a vypnutie pohonu kolies (18)*

** závisí od modelu, pozri technické údaje.*

Za účelom presunu kosačky medzi dvomi pracovnými oblasťami alebo na miesto uskladnenia môžete zapnúť pohon kolies. Nemusí byť pritom zapnutý žací mechanizmus.

UPOZORNENIE Bezpečnostný kľúč nemusí byť otočený do polohy On (Zap.) (poz. I), aby bolo zabezpečené napájanie kokpitu a pohonu kolies.

Zapnutie pohonu kolies

1. Vložte akumulátor.
2. Spínací strmeň pohonu kolies (18/1) pritlačte (18/a) k vodiacemu držadlu (18/2) a pevne držte. Spínací strmeň pohonu kolies sa zaistí.

Vypnutie pohonu kolies

1. Spínací strmeň pre pohon kolies uvoľnite. Tá sa automaticky vráti do východiskovej polohy.

6.8 Pohon kolies – zmena rýchlosti (19)*

** závisí od modelu, pozri technické údaje.*

Prostredníctvom kokpitu môžete plynule nastavovať jazdnú rýchlosť kosačky (7 stupňov). Predtým musí byť zapnutý pohon kolies, pozri *Kapitola 6.7 "Zapnutie a vypnutie pohonu kolies (18)*", strana 274*.

1. Zapnite kokpit (pozri *Kapitola 5.2 "Zapnutie a vypnutie kokpitu (04, 05)*", strana 271*).
2. Zníženie rýchlosti: Stlačte tlačidlo mínus (19/1).
   Alebo:
3. Zvýšenie rýchlosti: Stlačte tlačidlo plus (19/2).

6.9 Zapnutie a vypnutie režimu Eco (19)*

** závisí od modelu, pozri technické údaje.*

V režime Eco sa zníži počet otáčok motora. Predĺži sa tým prevádzková doba akumulátorov.

1. Zapnite kokpit (pozri *Kapitola 5.2 "Zapnutie a vypnutie kokpitu (04, 05)*", strana 271*).
2. Zapnutie režimu Eco: Stlačte tlačidlo „Režim Eco“ (19/3). Tlačidlo svieti.
3. Vypnutie režimu Eco: Stlačte opäť tlačidlo „Režim Eco“. Tlačidlo zhasne.

7 POKYNY K PRÁCI

Dodržujte bezpečnostné pokyny!

UPOZORNENIE Dodržiavajte miestne predpisy o dovolenej dobe používania kosačky.

- Venujte pozornosť predmetom v tráve a odstráňte ich z pracovného priestoru.
- Koste iba za dobrých podmienok viditeľnosti.
- Koste iba s ostrým rezným nožom.
- Zariadenie riaďte len vodiacim držadlom.
- Pohybujte zariadením, resp. tlačte zariadenie iba krokom.
- Pohybujte zariadením, resp. tlačte zariadenie vždy priečne k svahu. Nepoužívajte kosačku smerom nahor alebo nadol svahom so sklonom väčším ako 10°. Zvýšte pri zmene smeru práce svoju pozornosť.

Výkon kosenia, resp. doba chodu akumulátora

- Výkon kosenia, resp. plocha, ktorú môžete pokosiť, závisí od vlastností trávnika. Faktory, ako dĺžka trávy, hustota trávnika, vybraná výška kosenia a vlhký trávnik majú vplyv na výkon kosenia.
- Optimálnu prevádzkovú dobu a výdrž dosiahnete častým kosením, teda udržiavaním nízkeho trávnika.
- Výkon kosenia skracuje časté zapnutie a vypnutie kosačky počas kosenia, ako aj akumulátory, ktoré nie sú úplne nabité.
- Pripojenie pohonu kolies* znižuje výkon kosenia, resp. skracuje prevádzkovú dobu akumulátora.
- Na optimalizáciu výkonu kosenia odporúčame, aby ste trávnik často kosili, nastavili vysokú výšku kosenia a pohybovali zariadením iba krokom.

UPOZORNENIE Na predĺženie doby chodu si môžete kúpiť dodatočné akumulátory.

** závisí od modelu, pozri technické údaje.*

Tipy týkajúce sa kosenia

- Rovnomerná výška kosenia 3 – 5 cm. Nekoste viac ako polovicu výšky trávnika.
- Nepreťažujte kosačku! Ak v dôsledku dlhej, ťažkej trávy značne klesnú otáčky motora, zvýšte výšku kosenia a pokoste plochu postupne.
- Vietor a slnko môžu trávnik po kosení vysušiť. Preto koste neskoro poobede.

8 ÚDRŽBA A STAROSTLIVOSŤ

⚠ NEBEZPEČENSTVO! Ohrozenie života z dôvodu neodbornej údržby. Údržba vykonaná nevzdelanou osobou, ako aj použitie neschválených náhradných dielov, ako aj odstránenie alebo zmena bezpečnostných zariadení, môže pri prevádzke spôsobiť vážne zranenia, dokonca až smrť.

- Neodstraňujte žiadne bezpečnostné prvky a neovplyvňujte ich funkčnosť.
- Používajte len schválené originálne náhradné diely.
- Vykonávaním pravidelnej a odbornej údržby sa postarajte o to, aby sa prístroj nachádzal vo funkčnom a čistom stave.

⚠ VAROVANIE! Nebezpečenstvo rezných poranení. Nebezpečenstvo zranenia porezaním pri zasahovaní do priestoru s ostrými a pohybujúcimi sa dielmi zariadenia, ako aj do priestoru rezného nástroja.

- Pred údržbou, ošetrovaním a čistením zariadenie vždy vypnite. Okamžite vytiahnite bezpečnostný kľúč a vyberte akumulátory!
- Pri vykonávaní údržbárskych, ošetrovacích a čistiacich prác vždy noste ochranné rukavice.

⚠ VAROVANIE! Nebezpečenstvo zranenia pri údržbárskych prácach. Nesprávna údržba môže spôsobiť vážne zranenia a poškodenie zariadenia.

- Opravy na zariadení nechajte vykonať len v odborných prevádzkach.

8.1 Pravidelné údržbové práce

- Postarajte sa o to, aby boli všetky matice, čapy a skrutky pevne dotiahnuté a aby bolo zariadenie v bezpečnom pracovnom stave.
- Pravidelne kontrolujte funkčnosť a opotrebenie koša na trávu.

8.2 Čistenie zariadenia a mechanizmu kosenia

POZOR! Nebezpečenstvo spôsobené vodou. Voda v zariadení spôsobuje skraty a zničenie elektrických konštrukčných prvkov.

- Zariadenie neostrekujte vodou.
- Na čistenie používajte výlučne metličku alebo kefku.

1. Vypnite motor.
2. Vytiahnite akumulátory.
3. Zveste zberný kôš na trávu.
4. Zariadenie preklopte a očistite žací mechanizmus.

8.3 Kontrola a výmena rezacieho noža

⚠ VAROVANIE! Vážne zranenia spôsobené odlietajúcimi kusmi noža. Opotrebovaný, prasknutý alebo poškodený rezný nôž sa môže zlomiť a jeho kusy sa môžu stáť nebezpečnými projektilmi.

- Pravidelne kontrolujte, či rezný nôž nie je poškodený.
- Kosačku nepoužívajte, ak je rezný nôž opotrebovaný alebo poškodený.

- Tupé alebo poškodené rezné nože nechajte naostriť, resp. vymeniť v stredisku výrobcu alebo v autorizovanej odbornej dielni.
- Pri údržbe rezného noža zohľadnite, že rezný nôž sa môže pohybovať aj v prípade vypnutého zdroja elektrického prúdu.
- Pri nastavovaní stroja buďte opatrný, aby sa zabránilo zaseknutiu prstov medzi pohyblivými reznými nožmi a pevnými časťami stroja.
- Aby sa zabránilo vibráciám, rezný nôž a skrutka noža musia byť vymenené vždy naraz.
- Dodatočne naostrené rezné nože musia byť vyvážené. Nevyvážené rezacie nože spôsobujú silné vibrácie a poškodia kosačku.

8.4 Nastavenie bowdenového lanka pohonu kolies (20)*

** závisí od modelu, pozri technické údaje.*

Bowdenové lanko pohonu kolies sa časom predlžuje. Ak sa pohon kolies, keď motor beží, nedá zapnúť, je bowdenové lanko príliš dlhé a musí sa skrátiť.

⚠ POZOR! Nebezpečenstvo poranenia. Pohyblivé diely zariadenia s ostrými hranami (napr. rezací nôž), ako aj náhle spustená kosačka, môžu spôsobiť zranenia.

- Bowdenové lanko nastavujte iba, ak sú motor a mechanizmus kosenia vypnuté.

1. Vypnite elektrické napájanie a vytiahnite akumulátory (pozri *Kapitola 5.4 "Zapnutie a vypnutie elektrického napájania žacieho mechanizmu (07)", strana 271*).
2. Prestavovací diel (20/1) na bowdenovom lanku (20/2) otočte v smere šípky, t.z. oproti pohybu hodinových ručičiek, tak, aby bolo bowdenové lanko medzi spínacím strmeňom (20/3) pohonu kolies a miestom pridržania (20/4) napnuté.
3. Pri kontrole nastavenia bowdenového lanka: zapnite zariadenie, naštartujte motor a pokúste sa zapnúť pohon kolies.
4. Ak sa pohon kolies nezapne: Opakujte predchádzajúce kroky.

Ak nastavenie bowdenového lanka nie je úspešné: Vyhľadajte servisné miesto výrobcu.

8.5 Opravy

⚠ VAROVANIE! Riziko zranenia pre neodborné opravy. Neodborná údržba môže spôsobiť vážne zranenia a poškodenie prístroja.

- Opravy smú vykonávať iba servisné strediská výrobcu alebo autorizované odborné firmy!

V nižšie uvedených prípadoch vyhľadajte servisné miesto výrobcu:

- Motor sa už nenaštartuje.
- Zariadenie nabehlo na prekážku.
- Rezací nôž a/alebo hriadeľ motora sú prehnuté.
- Zariadenie vibruje a nebeží plynulo.
- Akumulátory vytekajú alebo sú poškodené.

8.6 USB rozhranie (21)*

** závisí od modelu, pozri technické údaje.*

USB rozhranie (21/1) je k dispozícii pri všetkých kosačkách, ktoré sú v tomto návode na prevádzku popísané, ale len pri smart kosačkách môže byť použité na aktualizáciu softvéru. Nie je vhodné na nabíjanie akumulátorov.

POZOR! Nebezpečenstvo poškodenia prívesu. V prípade pripojenia na USB rozhranie by sa akumulátory mobilných zariadení (napr. smartfónov) mohli poškodiť.

- K tomuto rozhraniu nepripájajte žiadne prístroje s akumulátorom.

9 POMOC PRI PORUCHÁCH

⚠ POZOR! Nebezpečenstvo zranenia. Ostré a pohybujúce sa diely prístroja môžu spôsobiť zranenia.

- V priebehu údržbárskych, ošetrovacích a čistiacich prác vždy noste ochranné rukavice!

UPOZORNENIE Pri poruchách, ktoré nie sú uvedené v tejto tabuľke alebo ktoré nemôžete odstrániť sami, sa obráťte na náš zákaznícky servis.

Porucha	Príčina	Odstránenie
Motor nebeží.	Elektrické napájanie je vypnuté pomocou vypínača na kľúč.	Elektrické napájanie zapnite pomocou vypínača na kľúč.
	Chýba akumulátor alebo nie je správne vložený.	Akumulátor nasaďte správne.
	Akumulátor je vybitý.	Nabite akumulátor.
	Rezný nôž je zablokovaný.	■ Odstráňte príčinu zastavenia noža. ■ Spustite kosačku na nízkom trávniku.
	Kábel alebo vypínač sú chybné.	Neprevádzkujte zariadenie! Vyhľadajte servisné miesto výrobcu.
Slabne výkon motora.	Akumulátor je vybitý.	Nabite akumulátor.
	Rezný nôž je tupý.	Rezný nôž nechajte naostriť na servisnom mieste výrobcu.
	Príliš veľa trávy na výstupe.	■ Odstráňte trávu. ■ Vyčisťte zachytávací kryt.
Motor sa počas kosenia zastavuje.	Rezný nôž je tupý.	Rezný nôž nechajte naostriť na servisnom mieste výrobcu.
	Motor je preťažený.	Akumulátorovú kosačku vypnite, postavte na rovný podklad alebo nízku trávu a znova naštartujte.
Zberný kôš na trávu sa nedostatočne napĺňa	Trávnik je vlhký.	Nechajte trávnik vyschnúť.
	Zberný kôš na trávu je upchatý.	Vyčisťte mriežku zberného koša na trávu.
	Príliš veľa trávy vo výstupnom kanáli alebo v telese.	■ Vyčisťte výstupný kanál / teleso stroja ■ Upravte výšku kosenia
	Rezný nôž je tupý.	Rezný nôž nechajte naostriť na servisnom mieste výrobcu.

Porucha	Príčina	Odstránenie
Prevádzková doba akumulátora sa výrazne znížila.	Výška kosenia je príliš malá.	Nastavte vyššiu výšku kosenia
	Príliš vysoká alebo vlhká tráva.	Zlepšite podmienky: nechajte vysušiť, nastavte väčšiu výšku kosenia
	Príliš vysoká rýchlosť kosenia.	■ Znížte rýchlosť kosenia ■ Vyčisťte výstupný kanál/teleso, rezný nôž sa musí voľne otáčať.
	Kosenie s plným zberným košom na trávu	Vyprázdnite zberný kôš na trávu a vyčisťte výstupný kanál.
	Životnosť akumulátora uplynula.	Vymeňte akumulátor. Používajte iba originálne príslušenstvo od výrobcu.
Akumulátor sa nedá nabiť.	Kontakty akumulátora sú znečistené.	Kontakty akumulátora vyčistite nekovovým predmetom a nastriekajte sprejom na kontakty. **Pozor:** *Kontakty akumulátora neskratujte kovovým predmetom!*
	Akumulátor alebo nabíjačka sú chybné.	Objednajte náhradné diely u výrobcu.
	Akumulátor je príliš horúci.	Nechajte akumulátor vychladnúť.
Kokpit je zapnutý, ale motor nebeží.*	Elektrické napájanie je vypnuté pomocou vypínača na kľúč.	Elektrické napájanie zapnite pomocou vypínača na kľúč.
Na kokpite svieti signalizácia chyby.*	Akumulátor nedosadá správne.	Akumulátor nasaďte správne.
Chybové hlásenia na smart tlačidle*	Príčiny a odstránenie: pozri *Kapitola 3.9 "Smart tlačidlo (04)*", strana 269*.	

** závisí od modelu, pozri technické údaje.*

10 PREPRAVA

10.1 Presúvanie zariadenia

POZOR! Nebezpečenstvo poškodenia žacieho mechanizmu. Pri najnižšej výške kosenia môže dôjsť k poškodeniu kosačky pri prejazde cez schody, hrany alebo obrubníky.

- V prípade presúvania nastavte výšku kosenia na najvyššiu úroveň.

1. Zastavte žací mechanizmus a počkajte, kým sa zastaví.
2. Nastavte najväčšiu výšku kosenia.
3. Kľúčový spínač otočte do polohy Off (Vyp.) (pol. 0).

Preprava zariadenia medzi dvomi pracovnými priestormi

- Zariadenie presúvajte do pracovného priestoru s najväčšou výškou žacieho mechanizmu.
- Na uľahčenie presúvania zapnite pohon kolies*.
- Na prenášanie zariadenia používajte riadidlá a prednú rukoväť na nosenie*.

** závisí od modelu, pozri technické údaje.*

Preprava zariadenia vo vozidle

- Odstráňte akumulátory.
- Sklopte riadidlá.
- Zariadenie zabezpečte vo vozidle proti preklopeniu a zošmyknutiu.
- Zariadenie zabezpečte pred nárazmi okolitými predmetmi.
- Na zariadenie neumiestňujte žiadne iné predmety.

10.2 Preprava akumulátorov

Pred prepravou vykonajte nasledujúce opatrenia:

1. Zariadenie vypnite.
2. Akumulátory vyberte zo zariadenia.
3. Akumulátory zabaľte v súlade s predpismi (pozri nižšie).

UPOZORNENIE Menovitá energia akumulátora je viac ako 100 Wh! Preto dodržiavajte nasledovné prepravné pokyny!

Použitý lítium-iónový akumulátor podlieha právnym predpisom o nebezpečnom materiáli, môže sa ale pri zjednodušených podmienkach prepravovať:

- Súkromný používateľ môže akumulátor prepravovať po verejných komunikáciách bez nutnosti ďalších opatrení, pokiaľ je správne samostatne zabalený a preprava slúži súkromným účelom.
- Komerční používatelia, ktorí vykonávajú prepravu v spojení s ich hlavnou činnosťou (napr. dodávky zo stavenísk a na staveniská alebo predvádzania), môžu toto zjednodušenie tiež uplatniť.

V oboch vyššie uvedených prípadoch je potrebné nutne uskutočniť opatrenia, aby sa zabránilo uvoľneniu obsahu. V iných prípadoch je potrebné nevyhnutne dodržiavať predpisy o nebezpečnom materiáli! V prípade nedodržania hrozia odosielateľovi a príp. dopravcovi značné pokuty.

Ďalšie pokyny pre dopravu a odoslanie

- Lítium-iónové akumulátory prepravujte, resp. odosielajte len v nepoškodenom stave!
- Na prepravu akumulátora používajte výlučne originálny kartón alebo vhodný kartón pre nebezpečný materiál (nie je potrebný u akumulátorov s menšou menovitou energiou ako 100 Wh).
- Otvorené kontakty akumulátora zalepte, aby sa zabránilo skratu.
- Akumulátor v rámci balenia zaistite pred pošmyknutím, aby sa zabránilo poškodeniu akumulátora.
- V priebehu prepravy, resp. odoslania zabezpečte správne označenie a dokumentáciu zásielky (napr. balíkovou službou alebo špedíciou).
- Dopredu sa informujte, či je možná preprava zvoleným poskytovateľom a informujte o zásielke.

Odporúčame vám privolať odborníka na nebezpečný materiál pre prípravu zásielky. Dodržiavajte a prípadné ďalšie národné predpisy.

11 SKLADOVANIE

- Po každom použití zariadenie dôkladne vyčisťte a – v prípade potreby – nasaďte všetky ochranné kryty.
- Vykonajte potrebné údržbárske práce.
- Zariadenie skladujte na suchom, uzamykateľnom mieste, mimo dosahu detí.

11.1 Skladovanie akumulátorovej kosačky na trávu

POZOR! Nebezpečenstvo zranenia. V prípade, že je prístroj v priebehu skladovania prístupný deťom alebo nepovolaným osobám, môže dôjsť k zraneniam.

- Prístroj skladujte tak, aby nebol prístupný deťom alebo nepovolaným osobám.
- Prístroj skladujte len po odstránení akumulátorov.

POZOR! Nebezpečenstvo vlámania a straty osobných údajov*. Kosačka má prístup na internet a môže ovládať zariadenia vo funkcii „Smart Home“ a „Smart Garden“.

- Zariadenie skladujte len bez batérií a dobre zabezpečený proti prístupu nepovolaných osôb.

** závisí od modelu, pozri technické údaje.*

1. Vypnutie zariadenia: Vytiahnite zasúvací bezpečnostný kľúč.
2. Výšku kosenia nastavte na najvyšší stupeň.
3. Vytiahnite akumulátory.
4. Motor a celé zariadenie nechajte ochladiť.
5. Čistenie:
   - Zariadenie dôkladne vyčistite.
   - Vyprázdnite zberný kôš na trávu a vyčisťte výstupný kanál.
6. Konzervovanie:
   - Na ochranu proti korózii natrite všetky kovové časti tenkou vrstvou oleja alebo silikónu.
7. Sklopte vodiace držadlo.
8. Zariadenie uschovajte na suchom, čistom mieste, ktoré je chránené pred mrazom.
   - Na ochranu pred prachom ho zakryte priedušnou plachtou.

- Nepoužívajte fóliu z umelej hmoty, aby ste zabránili nahromadeniu vlhkosti.

9. **UPOZORNENIE!** *Teplota uskladnenia kosačky: pozrite si technické údaje.*

11.2 Uskladnenie akumulátora a nabíjačky

⚠ NEBEZPEČENSTVO! Nebezpečenstvo výbuchu a požiaru! K usmrteniu alebo vážnemu zraneniu osôb dôjde vtedy, keď akumulátor vybuchne, pretože bol uskladnený pri otvorenom plameni alebo zdrojoch tepla.

- Akumulátor skladujte v chlade a v suchu, nie však pri otvorenom plameni alebo zdrojoch tepla.

UPOZORNENIE Akumulátor je počas nabíjania v nabíjačke na základe automatického rozpoznania stavu nabitia chránený pred prebíjaním a môže tak nejaký čas, nie však nastálo, ostať v nabíjačke.

UPOZORNENIE Dodržujte samostatné návody na použitie akumulátora a nabíjačky.

- Akumulátor skladujte na suchom, nezamŕzajúcom mieste, pri skladovacej teplote od 0 °C do 25 °C a v stave nabitia na cca 40 – 60 %.
- Z dôvodu nebezpečenstva skratu akumulátor neskladujte v blízkosti kovových predmetov alebo premetov obsahujúcich kyselinu.

12 LIKVIDÁCIA

Len pre krajiny EÚ:

Podľa európskej smernice 2012/19/EÚ odpade z elektrických a elektronických zariadení a jej transpozícii do národného právneho poriadku sa musia už nepoužiteľné zariadenia zbierať separovane a odovzdať na recykláciu v súlade s ochranou životného prostredia.

Pri nesprávnej likvidácii môžu mať staré elektrické a elektronické zariadenia kvôli možnej prítomnosti nebezpečných látok škodlivý vplyv na životné prostredie a ľudské zdravie.

Pokyny k zákonu o elektrických a elektronických zariadeniach



- Elektrické a elektronické staré zariadenia nepatria do domového odpadu, ale je potrebné ich likvidovať samostatne!
- Staré batérie alebo akumulátory, ktoré nie sú pevne zabudované v starom zariadení, sa musia pred odovzdaním na likvidáciu vybrať! Ich likvidácia je regulovaná zákonom o batériách.
- Majitelia, resp. používatelia elektrických a elektronických zariadení sú povinní po ich použití odovzdať ich na recykláciu.
- Koncový používateľ je sám zodpovedný za vymazanie údajov o svojej osobe z likvidovaného starého zariadenia!

Symbol prečiarknutého smetiska znamená, že elektrické a elektronické zariadenia sa nesmú likvidovať do domového odpadu.

Elektrické a elektronické zariadenia bezodplatne odovzdajte na nasledovných miestach:

- verejné miesta likvidácie, resp. zberu s oprávnením (napr. komunálne stavebné dvory)
- predajné miesta elektrických zariadení (statické a online), pokiaľ sú obchodníci povinní prevziať zariadenie alebo ho z vlastnej vôle ponúknuť.

Tieto nariadenia platia len pre zariadenia, ktoré boli inštalované a predané v krajinách Európske Únie a ktoré podliehajú Európskej smernici 2012/19/EÚ. V krajinách mimo Európskej únie môžu pre likvidáciu elektrických a elektronických starých zariadení platiť odlišné predpisy.

Pokyny k zákonu o batériách (BattG)



- Staré batérie a akumulátory nepatria do domového odpadu, ale je potrebné ich likvidovať samostatne!
- Pre bezpečné odobratie batérií alebo akumulátorov z elektrického zariadenia a za informácie o ich type, resp. chemickom systéme, dodržujte, prosím, ďalšie údaje v rámci návodu na obsluhu, resp. montáž.
- Majitelia, resp. používatelia batérií a akumulátorov sú povinní po ich použití odovzdať ich na recykláciu. Prevzatie sa obmedzuje na odovzdanie obvyklého množstva pre domácnosť.

Staré batérie môžu obsahovať škodlivé látky alebo ťažké kovy, ktoré by mohli spôsobiť škody na životnom prostredí a zdraví. Zhodnotenie starých batérií a využitie v nich obsiahnutých zdrojov prispieva k ochrane týchto oboch dôležitých materiálov.

Symbol prečiarknutého smetiska znamená, že sa batérie a akumulátory nesmú likvidovať do domového odpadu.

Ak sa okrem toho pod smetiskom nachádza značka Hg, Cd alebo Pb, znamená to nasledovné:

- Hg: Batéria obsahuje viac ako 0,0005 % ortute
- Cd: batéria obsahuje viac ako 0,002 % kadmia
- Pb: batéria obsahuje viac ako 0,004 % olova

Akumulátory a batérie bezodplatne odovzdajte na nasledovných miestach:

- verejné miesta likvidácie, resp. zberu s oprávnením (napr. komunálne stavebné dvory)
- miesta likvidácie batérií a akumulátorov
- zberné miesta tzv. spoločného systému spätného odberu starých akumulátorov zariadení
- zberné miesto u výrobcu (v prípade, že nie je členom spoločného systému spätného odberu)

Tieto informácie nie sú platné pre akumulátory a batérie, ktoré sa predané v krajinách Európskej Únie a podliehajú Európskemu nariadeniu (EÚ) 2023/1542. V krajinách mimo Európskej Únie môžu pre likvidáciu akumulátorov a batérií platiť odlišné predpisy.

13 TECHNICKÉ ÚDAJE

Technické údaje: pozrite si tabuľku technických údajov v návode na montáž.

** Upozornenia k hodnote emisií vibrácií:*

- *Uvedená hodnota emisií vibrácií bola nameraná podľa normalizovanej skúšobnej metódy a môže sa použiť na porovnanie stroja s iným.*
- *Uvedená hodnota emisií vibrácií sa môže použiť aj na úvodný odhad vystavenia vibráciám.*
- *Hodnota emisií vibrácií sa môže v priebehu skutočného používania stroja odlišovať od uvedenej hodnoty v závislosti od druhu a spôsobu, akým sa stroj používa.*
- *Stanovte bezpečnostné opatrenia na ochranu obsluhy (pozrite kapitolu Bezpečnosť), ktoré vychádzajú z odhadu vibračnej záťaže počas skutočných podmienok používania. Pritom nie je potrebné zohľadniť všetky časti cyklu prevádzky (napríklad časy, počas ktorých je stroj vypnutý a také, počas ktorých je síce zapnutý, ale nie je zaťažený).*

14 ZÁKAZNÍCKY SERVIS

V prípade otázok k záruke, oprave alebo náhradným dielom sa obráťte, prosím, na najbližší servis spoločnosti AL-KO. Tento nájdete na internete na nasledujúcej adrese:
www.alko-garden.com/service-contacts

Ďalšie informácie k náhradným dielom nájdete pod:
www.alko-garden.com/spareparts

15 INFORMÁCIE K VYHLÁSENIU O ZHODE

Týmto vyhlasujeme na výhradnú vlastnú zodpovednosť, že tento výrobok vo forme, v akej sa predáva na trhu, spĺňa podmienky harmonizovaných smerníc EÚ, bezpečnostných štandardov EÚ a štandardov špecifických pre výrobok. Vyhlásenie o zhode je súčasťou návodu na obsluhu a je priložené ku stroju.

16 ZÁRUKA

Prípadné chyby materiálu alebo výrobné chyby na zariadení odstránime počas zákonnej premlčacej lehoty pre nárok na náhradu škody podľa nášho výberu opravou alebo výmenou. Premlčacia lehota sa určuje vždy podľa právnych predpisov krajiny, v ktorej bolo zariadenie zakúpené.

Nárok na uplatnenie záruky akceptujeme len pri:

- dodržiavate pokyny tohto návodu na použitie.
- odbornom zaobchádzaní so zariadením
- používaní originálnych náhradných dielov

Nárok na uplatnenie záruky zaniká ak:

- sa svojvoľne pokúšate o opravu
- svojvoľne vykonáte na zariadení technické zmeny
- používate zariadenie v rozpore s určením

Zo záruky sú vylúčené:

- poškodenia laku, ktoré vyplývajú z normálneho opotrebovania
- diely podliehajúce opotrebeniu, ktoré sú na karte náhradných dielov označené rámčekom xxxxxx (x)

Záručná doba začína plynúť odo dňa zakúpenia zariadenia prvým koncovým odberateľom. Rozhodujúci je dátum na doklade o zakúpení zariadenia. S týmto vyhlásením o záruke a s originálnym dokladom o zakúpení zariadenia sa obráťte na svojho predajcu alebo na najbližší autorizovaný zákaznícky servis. Zákonné nároky kupujúceho voči predávajúcemu vyplývajúce z chýb výrobku zostávajú týmto vyhlásením nedotknuté.

AZ EREDETI KEZELÉSI ÚTMUTATÓ FORDÍTÁSA

Tartalomjegyzék

1 Biztonsági utasítások 283
1.1 Általános biztonsági utasítások elektromos gépekhez 283
1.1.1 Munkahelyi biztonság 283
1.1.2 Elektromos biztonság 283
1.1.3 Személyek biztonsága 284
1.1.4 Az elektromos gép használata és kezelése 284
1.1.5 Akkumulátoros működésű gép használata és kezelése 285
1.1.6 Szerviz 285
1.2 Biztonsági utasítások pázsitnyírókhoz 285
1.3 Rezgésterhelés 286
1.4 Zajterhelés 287
1.5 Biztonsági utasítások az akkumulátorhoz és a töltőkészülékhez 287
2 Ehhez a kezelési útmutatóhoz 287
2.1 A címlapon található szimbólumok 287
2.2 Jelmagyarázatok és jelzőszavak 287
3 Termékleírás 287
3.1 Rendeltetésszerű használat 288
3.2 Lehetséges előre látható hibás használat 288
3.3 Maradék kockázatok 288
3.4 Biztonsági és védőberendezések 288
3.5 A készüléken szereplő szimbólumok 289
3.5.1 Biztonsági jelölések* 289
3.5.2 Kezelési jelölések 289
3.6 Termékáttekintések 290
3.6.1 Fűnyíró termékáttekintés (01) – AL-KO 290
3.6.2 Fűnyíró termékáttekintés (02) – solo by AL- KO 290
3.6.3 Mulcsozó-fűnyíró 4736 Li VS termékáttekintés (03) – solo by AL-KO 290
3.7 A szállítmány tartalma 291
3.7.1 Szállítási terjedelem [fűnyíró] 291
3.7.2 Szállítási terjedelem [mulcsozó-fűnyíró] 291
3.8 "AL-KO inTOUCH Smart Garden" app* 291
3.9 Intelligens gomb (04)* 291
3.9.1 A töltöttségi szint kijelzése* 291
3.9.2 A fűnyíró és az AL-KO Smart Cloud összekapcsolása 291
3.9.3 Műveletek végzése a „Smart Home" / „Smart Garden" felületen (IFTTT) 292
3.9.4 Fűnyíró aktiválása* 292
3.9.5 WLAN-név és jelszó visszaállítása* 292
3.10 „maxRun & smart-drive" műszerfal (05)* 293
4 Összeszerelés 293
5 Üzembe helyezés 293
5.1 Akkumulátorok feltöltése 293
5.2 Műszerfal be- és kikapcsolása (04, 05)* 293
5.3 Akkumulátorok behelyezése és kivétele (06) 293
5.4 A fűnyíró áramellátásának be- és kikapcsolása (07) 294
6 Kezelés 294
6.1 Vágási magasság beállítása (08, 09) 294
6.1.1 Vágási magasság beállítása [fűnyíró] (08) 294
6.1.2 Vágási magasság beállítása [mulcsozó-fűnyíró] (09) 294
6.2 Pázsitnyírás fűgyűjtő dobozzal (10, 11)* 295
6.3 Mulcsolás mulcsolóékkel (12, 13)* 295
6.4 Fűnyírás oldalsó kidobóval (14, 15)* 295
6.5 A vezetőnyél beállítása a testmagassághoz (16)* 296
6.6 Vágóberendezés indítása és leállítása (17) 296
6.7 A kerékmeghajtás be- és kikapcsolása (18)* 296

6.8 Kerékmeghajtás – A sebesség módosítása (19)* 297
6.9 Gazdaságos mód be- és kikapcsolása (19)* 297
7 Munkautasítás 297
8 Karbantartás és ápolás 298
8.1 Rendszeres karbantartási munkák 298
8.2 A gép és a fűkasza tisztítása 298
8.3 Vágókés ellenőrzése és cseréje 298
8.4 A kerékmeghajtás bowdenhuzalának beállítása (20)* 298
8.5 Javítási munkák 299
8.6 USB-csatlakozó (21)* 299
9 Hibaelhárítás 299
10 Szállítás 301
10.1 A készülék szállítása 301
10.2 Akkumulátorok szállítása 301
11 Tárolás 301
11.1 Az akkumulátoros pázsitnyíró tárolása 302
11.2 Az akkumulátor és a töltőkészülék tárolása 302
12 Ártalmatlanítás 302
13 Műszaki adatok 303
14 Ügyfélszolgálat/Szerviz 304
15 Információk a megfelelőségi nyilatkozathoz 304
16 Garancia 304

1 BIZTONSÁGI UTASÍTÁSOK

1.1 Általános biztonsági utasítások elektromos gépekhez

⚠ FIGYELMEZTETÉS! Olvassa el az ehhez géphez tartozó összes biztonsági utasítást, útmutatót, illusztrációt és műszaki adatot. *A következő útmutatások és utasítások betartásánál elkövetett mulasztások elektromos áramütést, tüzet, illetve súlyos sérüléseket okozhatnak.*

- **Őrizzen meg a jövőre minden biztonsági útmutatást és utasítást.**

A biztonsági utasításokban alkalmazott „gép” fogalom hálózati üzemeltetésű (hálózati vezetékkel rendelkező) gépekre vagy akkumulátoros (hálózati vezeték nélküli) elektromos gépekre vonatkozik.

1.1.1 Munkahelyi biztonság

- **A munkaterületét tartsa tisztán és jól megvilágítva.** *A rendetlenség vagy a megvilágítatlan munkaterületek balesetekhez vezethetnek.*
- **Ne dolgozzon a géppel robbanásveszélyes környezetben, ahol gyúlékony folyadékok, gázok vagy porok találhatók.** *A gépek szikrákat keltenek, amelyek meggyújthatják a port vagy a gőzöket.*
- **A gép használata közben gyerekeket és más személyeket tartson távol.** *Mással való foglalkozás esetén elveszítheti a gép fölötti ellenőrzést.*

1.1.2 Elektromos biztonság

- **A gép hálózati dugójának illeszkednie kell a csatlakozóaljzatba. A hálózati dugót semmilyen módon sem szabad megváltoztatni. Védőföldeléses gépekhez ne használjon adapterdugót.** *A változtatás nélküli dugaszok és hozzáillő csatlakozóaljzatok csökkentik az áramütés kockázatát.*
- **Kerülje a testi érintkezést földelt felületekkel, mint például csövekkel, fűtőtestekkel, tűzhelyekkel és hűtőszekrényekkel.** *Fokozott az áramütés veszélye, ha a teste földelve van.*
- **Esőben vagy nyirkos időben ne használja pázsitnyírót.** *Ez ugyanis az áramütés kockázatával jár.*
- **Ne használja a csatlakozóvezetéket a rendeltetésétől eltérően a gép szállításához, felakasztásához vagy a dugó csatlakozóaljzatból való kihúzásához. A csatlakozóvezetéket hőtől, olajtól, éles peremektől vagy mozgó alkatrészektől óvni kell.** *A sérült vagy összegabalyodott csatlakozóvezetékek növelik az áramütés kockázatát.*
- **Ha egy géppel a szabadban dolgozik, akkor csak szabadban is használható hosszabbítóvezetékeket használjon.** *A szabadban történő használatra alkalmas hosszabbítóvezeték csökkenti az áramütés kockázatát.*
- **Ha a gép nyirkos környezetben történő üzemeltetése nem kerülhető el, akkor használjon egy hibaáram-védőkapcsolót.**

A hibaáram-védőkapcsoló alkalmazása csökkenti az áramütés kockázatát.

1.1.3 Személyek biztonsága

- **Legyen figyelmes, ügyeljen arra, amit csinál, és a géppel történő munkavégzés során használja a józan eszét. Ne használjon gépet, ha fáradt, vagy ha drogok, alkohol vagy gyógyszerek hatása alatt áll.** *A gép használata közben már egy pillanatnyi figyelmetlenség is a legsúlyosabb sérülésekhez vezethet.*
- **Viseljen személyi védőfelszerelést és mindenkor védőszemüveget.** *A személyi védőfelszerelés, például a pormaszk, a csúszásmentes biztonsági cipő, a védősisak vagy hallásvédő, az elektromos szerszám fejtájától és alkalmazásától függően csökkenti a sérülések kockázatát.*
- **Kerülje el az akaratlan üzembe helyezést. Győződjön meg arról, hogy a gépet kikapcsolta, mielőtt azt az áramellátáshoz és/vagy az akkumulátorhoz csatlakoztatja, felveszi vagy szállítja.** *Ha a gép szállítása közben az ujját a kapcsolón tartja, vagy a gépet bekapcsolva csatlakoztatja a hálózathoz, ez balesetekhez vezethet.*
- **A gép bekapcsolása előtt távolítsa el a beállító szerszámokat vagy a csavarkulcsokat.** *Egy szerszám vagy kulcs a gép egyik forgó készülékrészében sérülésekhez vezethet.*
- **Kerülje el a rendellenes testtartást. Gondoskodjon biztonságos állásról, és mindig legyen egyensúlyban.** *Így jobban tudja ellenőrizni a gépet váratlan helyzetekben.*
- **Viseljen megfelelő ruházatot. Ne hordjon bő ruházatot vagy ékszert. Tartsa távol a haját és a ruháját a mozgó alkatrészektől.** *A bő ruhát, ékszert vagy hosszú hajat elkaphatja a szerszám valamelyik mozgó része.*
- **Ha porelszívó és porgyűjtő berendezések felszerelése lehetséges, akkor azokat is használni kell a megfelelő módon.** *A porelszívás alkalmazása a por által okozott veszélyeket is csökkentheti.*
- **Ne ringassa magát a hamis biztonság képzetébe, és soha ne hagyja figyelmen kívül a gépek biztonsági szabályait még akkor sem, ha többszöri használat után kap megbízást a gép használatára.** *A figyelmetlen kezelés a másodperc tört része alatt okozhat súlyos sérüléseket.*

1.1.4 Az elektromos gép használata és kezelése

- **Ne terhelje túl a gépet. A munkájához az arra szolgáló gépet használja.** *Megfelelő géppel jobban és biztonságosabban végezheti a munkáját a megadott teljesítménytartományban.*
- **Ne használjon olyan gépet, amelynek hibás a kapcsolója.** *Az olyan gép, amelyet már nem lehet be- vagy kikapcsolni, veszélyes, és meg kell javítani.*
- **Húzza ki a dugót a csatlakozóaljzatból és/vagy távolítsa el a kivehető akkumulátort, mielőtt a készüléken beállításokat végez, kicseréli a behelyezhető szerszám alkatrészeit vagy elrakja a gépet.** *Ez az óvintézkedés megakadályozza a gép véletlenszerű elindítását.*
- **A használaton kívüli gépeket gyerekektől távol kell tárolni. Ne engedje, hogy a gépet olyan személyek használják, akik a készüléket nem ismerik, vagy a jelen útmutatásokat nem olvasták.** *A gépek veszélyesek, ha tapasztalatlan személyek használják.*
- **A gépeket és a behelyezhető szerszámot gondosan kezelje. Ellenőrizze, hogy a mozgó alkatrészek tökéletesen működnek-e, és nem szorulnak, hogy az alkatrészek töröttek vagy nem sérültek-e annyira, hogy a gép működését befolyásolja. A sérült részeket a gép használata előtt javíttassa meg.** *Sok baleset oka rejlik a rosszul karbantartott gépekben.*
- **A vágószerszámokat tartsa élesen és tisztán.** *A gondosan ápolt, éles vágóélű vágószerszámok kevésbé szorulnak, és könnyebben irányíthatók.*
- **A gépet, a behelyezhető szerszámot, a behelyezhető szerszámokat stb. a jelen útmutatásoknak megfelelően használja. Ennek során vegye figyelembe a munkafeltételeket és a végzendő tevékenységet.** *A gépnek az előírt alkalmazásoktól eltérő módon történő használata veszélyes helyzetekhez vezethet.*
- **A markolatok és a markolatfelületek mindig legyenek szárazak, tiszták, olaj- és zsírmentesek.** *A csúszós markolatok és markolatfelületek váratlan helyzetekben nem teszik lehetővé az elektromos eszköz biztonságos kezelését és irányítását.*

1.1.5 Akkumulátoros működésű gép használata és kezelése

- **Az akkumulátorokat csak a gyártó által ajánlott töltőkészülékekkel töltse fel.** *Tűzveszélyt okoz, ha egy adott akkumulátorfajtához alkalmas töltőkészüléket más akkumulátorokhoz használják.*
- **Csak az ajánlott akkumulátorokat használja a gépekben.** *Másfajta akkumulátorok alkalmazása sérülésekhez és tűzveszélyhez vezethet.*
- **A használaton kívüli akkumulátort tartsa távol az iratkapcsoktól, érméktől, kulcsoktól, tűktől, csavaroktól vagy más fémtárgyaktól, amelyek az érintkezők áthidalását okozhatják.** *Az akkumulátorok érintkezői közötti rövidzárlat égési sérülésekhez vagy tűzhöz vezethet.*
- **Hibás alkalmazás esetén az akkumulátorból folyadék távozhat. Kerülje a folyadékkal való érintkezést. Véletlen érintkezés esetén vízzel öblítse le. Ha a folyadék a szembe kerül, kérjen orvosi segítséget is.** *Az akkumulátorból kikerülő folyadék a bőr ingerléséhez vagy égési sérülésekhez is vezethet.*
- **Sérült vagy megváltoztatott akkumulátort, ill. sérült vagy megváltoztatott gépet ne használjon.** *A sérült vagy megváltoztatott akkumulátorok váratlanul viselkedhetnek és tüzet, robbanást vagy sérülésveszélyt okozhatnak.*
- **Az akkumulátort vagy egy gépet ne tegyen ki nyílt láng vagy magas hőmérsékletek hatásának.** *A tűz vagy a 130 °C feletti hőmérséklet robbanást okozhat.*
- **Kövesse a töltésre vonatkozó összes utasítást, és az akkumulátort vagy az akkumulátoros gépet soha ne töltse a kezelési útmutatóban megadott hőmérsékleti tartományon kívül.** *Nem megfelelő töltés vagy a megengedett hőmérsékleti tartományon kívül történő töltés károsíthatja az akkumulátort és fokozza a tűzveszélyt.*

1.1.6 Szerviz

- **A gépet csak képzett szakemberrel és csak eredeti pótalkatrészek felhasználásával javíttassa.** *Ezzel biztosítható, hogy a gép biztonsága megmaradjon.*
- **Sérült akkumulátoron soha ne végezzen karbantartást.** *Az akkumulátor minden karbantartására csak a gyártó vagy az arra feljogosított ügyfélszolgálati helyek jogosultak.*

1.2 Biztonsági utasítások pázsitnyírókhoz

- **Ne használja a pázsitnyírót rossz időjárási körülmények között, különösen villámlás idején.** *Ez csökkenti a villámcsapás bekövetkezésének kockázatát.*
- **Vizsgálja át a területet, ahol a pázsitnyírót használni kívánja, különösen a vadállatok szempontjából.** *Működés közben a pázsitnyíró miatt a vadállatok sérüléseket szenvedhetnek.*
- **Gondosan vizsgálja át a területet, ahol a pázsitnyírót használni szeretné, és távolítson el minden követ, botot, drótot, csontot és más idegen tárgyat.** *A szétrepülő tárgya személyi sérüléseket okozhatnak.*
- **A pázsitnyíró használata előtt szemrevételezéssel győződjön meg arról, hogy a kés és a vágóegység nincs elhasználódva és nem sérült.** *Kopott vagy sérült alkatrészek növelik a sérülések kockázatát.*
- **Ellenőrizze gyakran a fűgyűjtő tartály kopását vagy károsodását.** *Egy elhasználódott vagy sérült fűgyűjtő edény növelheti a sérülések kockázatát.*
- **Hagyjon felszerelve minden védőberendezést. A védőberendezéseket működőképes állapotban és előírásszerűen kell felszerelni.** *A laza vagy sérült védőberendezések nem működnek megfelelően, így sérülésekhez vezethetnek.*
- **Minden szellőzőnyílást tartson szennyeződésmentesen.** *Az eltömődött szellőzőnyílások és szennyeződések túlmelegedést vagy tűzveszélyt okozhatnak.*
- **A pázsitnyíróval végzett munka közben mindig viseljen testhez simuló és védelmet nyújtó lábbelit. Ne kezelje a pázsitnyírót mezítláb vagy nyitott szandálban.** *Ez csökkenti a lábak mozgó késsel való érintkezése miatti sérülésének veszélyét.*
- **A pázsitnyíróval végzett munka közben mindig viseljen hosszú nadrágot.** *A védtelen bőrfelület fokozza a szétrepülő tárgyak okozta sérülések veszélyét.*
- **Ne működtesse a pázsitnyírót nedves pázsiton. Haladjon lassan, soha ne fusson.** *Ez csökkenti annak a veszélyét, hogy elessen vagy elcsússzon, ami sérüléseket okozhatna.*

- **Ne működtesse a pázsitnyírót nagyon meredek lejtőkön.** *Ez csökkenti annak a veszélyét, hogy elveszti az ellenőrzést, elessen vagy elcsússzon, ami sérüléseket okozhatna.*
- **Lejtőkön való munkavégzés esetén ügyeljen a biztos állásra, mindig a lejtőre merőlegesen dolgozzon, soha ne a lejtőn felfelé vagy lefelé, és irányváltás közben legyen nagyon óvatos.** *Ez csökkenti annak a veszélyét, hogy elveszti az ellenőrzést, elessen vagy elcsússzon, ami sérüléseket okozhatna.*
- **Legyen nagyon óvatos, ha a pázsitnyírót hátrafelé mozgatja vagy maga felé húzza. Mindig figyeljen a környezetére.** *Ez csökkenti annak a veszélyét, hogy pázsitnyírás közben elessen.*
- **Ne érintse meg a késeket és más veszélyes mozgó alkatrészeket addig, amíg azok még mozgásban vannak.** *Ez csökkenti a mozgó alkatrészek miatti sérülések veszélyét.*
- **Gondoskodjon róla, hogy beszorult anyag eltávolításakor vagy a pázsitnyíró tisztításakor minden kapcsoló KI legyen kapcsolva és az akku el legyen távolítva.** *A pázsitnyíró váratlan működése súlyos sérülésekhez vezethet.*
- Elrakás előtt mindig hagyja lehűlni a terméket.
- Elrakás előtt ürítse ki a fűgyűjtő kosarat.
- A készülék beállításakor ügyeljen arra, hogy az ujjai ne szoruljanak be a mozgó kések és a gép rögzített alkatrészei közé.

1.3 Rezgésterhelés

- **Rezgés miatti veszély**
  A készülék használata közben a tényleges rezgéskibocsátási érték a gyártó által megadott értéktől eltérhet. Használat előtt, ill. közben vegye figyelembe a következő befolyásoló tényezőket:
  - A készüléket rendeltetésszerűen használják?
  - Az anyag vágása, ill. előkészítése a megfelelő módon és formában történik?
  - A készülék a szokásos üzemi állapotban található?
  - A vágószerszám megfelelően meg van élezve, ill. a megfelelő vágószerszám van beszerelve?
  - A tartófogantyú és az opcionális vibrációs fogantyú fel van szerelve és ezek szilárdan vannak a készülékre erősítve?
- A készüléket csak az adott munka elvégzéséhez szükséges fordulatszámmal működtesse. Kerülje a maximális fordulatszámot a zaj és a rezgések csökkentése érdekében.
- Szakszerűtlen használat és karbantartás miatt a készülék által kibocsátott zaj és a rezgés fokozódhat. Ez egészségkárosodást okoz. Ilyen esetben azonnal kapcsolja ki a készüléket, majd egy hivatalos szervizben javíttassa meg.
- A rezgés miatti terhelés mértéke az elvégzendő munkától, ill. a készülék használatától függ. Mérlegelje a helyzetet és iktasson be megfelelő munkaszüneteket. Ezzel jelentősen csökkenthető a teljes munkaidő alatt kapott rezgés miatti terhelés mértéke.
- A készülék tartós használata esetén a kezelő rezgéseknek van kitéve, ami vérkeringési problémákhoz (az ujjak elfehéredéséhez) vezethet. Ennek a kockázatnak az elkerüléséhez viseljen kesztyűt és tartsa melegen a kezét. Ha az ujjak elfehéredése tapasztalható, azonnal forduljon orvoshoz. A tünetekhez tartoznak: érzéketlenség, az érzékelőképesség elvesztése, bizsergés, viszketés, fájdalom, elgyengülés, a bőr színének vagy állapotának megváltozása. Normál esetben ezek a tünetek az ujjakat, a kezeket vagy a pulzust érintik. Alacsonyabb hőmérsékleten a veszély fokozódik.
- Iktasson be a munkanapba hosszabb szüneteket, hogy a zajtól és a rezgésektől való regenerálódás lehetséges legyen. A munkát úgy tervezze meg, hogy az erős rezgést keltő készülékek használata több napra legyen elosztva.
- Ha a készülék használata közben a kezeinél kellemetlen érzése lenne vagy a bőre elszíneződne, akkor azonnal szakítsa meg a munkavégzést. Iktasson be megfelelő pihenőket. Megfelelő hosszúságú pihenő nélkül kéz-karrezgésszindrómát tapasztalhat.
- Minimalizálja a rezgésekből adódó kockázatot. A készüléket a kezelési útmutatóban található utasítások szerint gondozza.
- Ha a készüléket gyakran használják, lépjen kapcsolatba a szakkereskedővel antivibrációs tartozékok (pl. fogantyúk) beszerzése érdekében.

- Kerülje el a készülékkel 10 °C alatti hőmérsékleteken történő munkavégzést. Egy munkatervben határozza meg, hogy hogyan korlátozható a rezgés okozta terhelés.

1.4 Zajterhelés

A készülék használata közben bizonyos mértékű zajterhelés elkerülhetetlen. Nagy zajjal járó munkákat csak az engedélyezett és erre a célra meghatározott időpontokban végezzen. Tartson zajmentes szüneteket és a munka időtartamát csak a legszükségesebb mértékre korlátozza. Saját személyes védelme és a közelben tartózkodók védelme érdekében megfelelő hallásvédőt kell viselni.

1.5 Biztonsági utasítások az akkumulátorhoz és a töltőkészülékhez

- Feltöltés előtt vegye ki az akkumulátort a készülékből.
- Az akkumulátort megfelelő polaritással helyezze be a készülékbe.
- Távolítsa el az akkumulátort a készülékből, ha hosszabb ideig tárolja.
- Ne zárja rövidre a készülék vagy az akkumulátorok csatlakozókapcsait.

Kezelési útmutatók

Vegye figyelembe az akkumulátor és a töltőkészülék biztonsági utasításait a külön kezelési útmutatókban:

- Akkumulátorok: Dok.szám: 443771, 441630, 443549
- Töltőkészülékek: Dok.szám: 441633, 443551

2 EHHEZ A KEZELÉSI ÚTMUTATÓHOZ

- A német változat esetében az eredeti üzemeltetési útmutatóról van szó. Minden más nyelvi változat az eredeti üzemeltetési útmutató fordítása.
- Tárolja mindig úgy ezt a kezelési útmutatót, hogy bármikor beleolvashasson, ha a berendezéssel kapcsolatos információra van szüksége.
- Másik személynek csak ezzel a kezelési útmutatóval együtt adja tovább a készüléket.
- Olvassa el és tartsa be a jelen kezelési útmutató biztonsági tudnivalóit és figyelmeztetéseit.

2.1 A címlapon található szimbólumok

Szimbólum	Jelentés
	Üzembe helyezés előtt feltétlenül olvassa el gondosan ezt a kezelési útmutatót. Ez a zavarmentes munkavégzés és a hibamentes kezelés feltétele.
	Kezelési útmutató
	A Li-ion akkumulátorokat kezelje óvatosan! Különösen a jelen kezelési útmutató szállításra, tárolásra és ártalmatlanításra vonatkozó utasításait tartsa be!
CE	Ez a termék megfelel az alkalmazandó európai irányelveknek, és az ezekre az irányelvekre vonatkozó megfelelőségértékelési eljárást elvégezték.

2.2 Jelmagyarázatok és jelzőszavak

⚠ VESZÉLY! Olyan veszélyes helyzetet jelez, amely – ha nem kerülik el – halálos vagy súlyos sérüléseket eredményez.

⚠ FIGYELMEZTETÉS! Olyan potenciálisan veszélyes helyzetet jelez, amely – ha nem kerülik el – halálos vagy súlyos sérüléseket eredményezhet.

⚠ VIGYÁZAT! Olyan potenciálisan veszélyes helyzetet jelez, amely – ha nem kerülik el – kisebb vagy közepesen súlyos sérüléseket eredményezhet.

FIGYELEM! Olyan helyzetet jelez, amely – ha nem kerülik el – anyagi károkat eredményezhet.

TUDNIVALÓ Az érthetőséget és a használatot segítő, különleges tudnivalók.

3 TERMÉKLEÍRÁS

Ez a használati útmutató különböző felszereltségű, kézi vezérlésű AL-KO és solo by AL-KO akkumulátoros fűnyírók különböző modelljeit, valamint egy solo by AL-KO akkumulátoros mulcsozó-fűnyíró modellt ismertet. Azonosítsa a saját modelljét a termékábrák és a különböző opciók leírása alapján.

Műszaki adatok

Az egyes modellek felszereltsége megtalálható a szerelési útmutatóban a műszaki adatok között. A műszaki adatokkal kapcsolatos további információk ebben a használati útmutatóban találhatók (lásd *Fejezet 13 "Műszaki adatok", oldal 303*).

Akkumulátorok és töltőkészülékek

Az AL-KO 36V-rendszer valamennyi akkumulátora (Bxxx Li) és töltőkészüléke (Cxxx Li) használható.

FIGYELEM! A készülék és az akkumulátor károsodásának veszélye. Ha a készüléket nem megfelelő akkumulátorral üzemeltetik, akkor a készülék és az akkumulátor is károsodhat.

- A készüléket csak az előírás szerinti akkumulátorral használja.

TUDNIVALÓ Az AL-KO 36V-rendszer akkumulátorainak és töltőkészülékeinek kezelési útmutatóiban további információk találhatók:

- Akkumulátorok: Dok.szám: 443771, 441630, 443549
- Töltőkészülékek: Dok.szám: 441633, 443551

3.1 Rendeltetésszerű használat

Ez a készülék magántulajdonú pázsitfelületek nyírására szolgál, és nem lehet elszáradt pázsit nyírására használni.

Amennyiben egyéb, vagy a megadott előírásoknak nem megfelelő folyadékokhoz használja a berendezést, az nem rendeltetésszerű használatnak számít. A készülék csak teljesen összeszerelt állapotban használható.

Ez a gép magáncélú használatra készült. Bármely más felhasználás, valamint az illetéktelen módosítások vagy átépítések nem megfelelő használatnak minősülnek, és a garancia kizárását, valamint a megfelelőség elvesztését és a felhasználónak vagy harmadik feleknek okozott károkért való felelősség elutasítását eredményezik a gyártó részéről.

3.2 Lehetséges előre látható hibás használat

A készülék nem alkalmas nyilvános parkokban és sportlétesítményekben történő iparszerű használatra, valamint mező- és erdőgazdaságokban való alkalmazásra sem.

- A készüléket esőben vagy nedves pázsiton ne használja.
- A megmunkálandó felületeken nem lehetnek idegen testek, pl. kövek, fadarabok, palackok.
- A meglévő biztonsági felszereléseket nem szabad leszerelni vagy áthidalni, pl. a biztonsági kengyelnek a fogantyúkhoz való hozzákötésével.

3.3 Maradék kockázatok

Még a készülék rendeltetésszerű használata esetén is mindig marad valamennyi ésszerű kockázat, amely nem zárható ki. A készülék fajtájából és szerkezetéből adódóan alkalmazástól függően a következő potenciális veszélyeztetések fordulhatnak elő:

- a levágott növényrészek, föld és kisebb kövek kirepülése,
- vágási részecskék belélegzése légzőkészülék viselésének elmaradása esetén,
- Vágási sérülések a forgó vágókések közé nyúlás esetén.

3.4 Biztonsági és védőberendezések

FIGYELMEZTETÉS! Sérülésveszély. A sérült és kiiktatott biztonsági és védőberendezések súlyos sérüléseket okozhatnak.

- A sérült biztonsági és védőberendezéseket javíttassa meg.
- A biztonsági és védőberendezéseket soha ne iktassa ki.

Biztonsági kulcs

A véletlen bekapcsolás elkerülése érdekében a készülék egy biztonsági kulccsal rendelkezik. Karbantartási munkák előtt kapcsolja ki a készüléket, és a biztonsági kulcsot mindig húzza ki.

Biztonsági fogantyú / Biztonsági kengyel

A készülék biztonsági fogantyúval / biztonsági kengyellel rendelkezik. Vészhelyzetben egyszerűen engedje el a biztonsági fogantyút / biztonsági kengyelt. A motor és a vágóberendezés leáll.

Start gomb

Ahhoz, hogy a motort a biztonsági fogantyúval / biztonsági kengyellel be lehessen kapcsolni, előzőleg be kell nyomni a Start gombot.

Ütközőfedél

Az ütközőfedél véd pl. a levágott részektől és kövektől, amelyek munka közben szétrepülhetnek.

3.5 A készüléken szereplő szimbólumok

3.5.1 Biztonsági jelölések*

** modelltől függő*

Szimbólum	Jelentés
	A kezelésnél legyen különösen óvatos!
	Az üzembe helyezése előtt olvassa el a kezelési útmutatót!
	Sérülésveszély! Kezeit és lábait tartsa távol a fűkaszától!
	A kirepülő tárgyak okozta veszély!
	Más személyeket tartson távol a veszélyzónától!
	A vágókés a motor kikapcsolása után néhány másodpercig még működik. A vágókést csak akkor érintse meg, ha a készülék összes mozgó alkatrésze teljesen leállt és a biztonsági kulcsot kihúzták.
	A készüléket ne használja esőben vagy ne tárolja a szabadban!
	Ha nem használják, valamint karbantartási és javítási munkák előtt: A készüléket kapcsolja ki és vegye ki belőle az akkumulátort!
	Az inaktiváló eszközt, pl. a biztonsági kulcsot karbantartási munkálatok előtt távolítsa el!
	Nem érvényes, csak elektromos fűnyíróknál alkalmazzák. Karbantartás és javítás előtt a készüléket kapcsolja ki és válassza le az elektromos hálózatról!
	Nem érvényes, csak elektromos fűnyíróknál alkalmazzák. Sérült hálózati kábel esetén áramütés veszélye áll fenn!
	Nem érvényes, csak elektromos fűnyíróknál alkalmazzák. A hálózati kábelt tartsa távol a vágóberendezéstől, és ne haladjon át rajta!
	Nem érvényes, csak benzinmotoros pázsitnyíróknál alkalmazzák. Minden karbantartási és tisztítási munka előtt húzza le a gyújtógyertya csatlakozófejét.

3.5.2 Kezelési jelölések

Szimbólum	Jelentés
	Teendő a motor indításához (lásd *Fejezet 6.6 "Vágóberendezés indítása és leállítása (17)", oldal 296*)
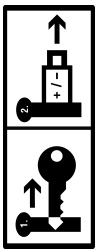	Ha nincs használatban: A biztonsági kulcsot húzza ki és vegye ki az akkut a gépből.

3.6 Termékáttekintések

3.6.1 Fűnyíró termékáttekintés (01) – AL-KO

Sz.	Alkatrész
1*	Intelligens gomb*
2	Akkumulátorrekesz-fedél
3	Kulcsos kapcsoló biztonsági kulccsal
4	1. és 2. akkurekesz
Átfordítható vezetőnyél a következő részekkel:	
5	■ Felső tolókar
6	■ Alsó tolókar
7	■ Szárnyas anyák (2x)
8*	„maxRun & smart-drive” műszerfal*
9*	Kerékmeghajtás kapcsolókengyele*
10	Biztonsági kengyel
11	Indítógomb
12	Töltöttségjelző
13	Fűgyűjtő doboz
14	A fűgyűjtő doboz fogantyúja
15	Vágási magasság központi állítószerkezete
16*	Oldalsó kidobónyílás fedele*
17*	Elülső hordozófogantyú*
18	Akkumulátor (1x vagy 2x)*
19	Töltőkészülék

** modelltől függő, lásd műszaki adatok.*

3.6.2 Fűnyíró termékáttekintés (02) – solo by AL- KO

Sz.	Alkatrész
1*	Intelligens gomb*
2	Akkumulátorrekesz-fedél
3	Kulcsos kapcsoló biztonsági kulccsal
4	1. és 2. akkurekesz
Állítható magasságú és átfordítható vezetőnyél a következő részekkel:	
5	■ Felső tolókar
6	■ Alsó tartó**
7*	■ Forgócsukló a gyors átállításhoz
8*	„maxRun & smart-drive” műszerfal*
9*	Kerékmeghajtás kapcsolókengyele*
10	Biztonsági kengyel
11	Indítógomb
12	Töltöttségjelző
13	Fűgyűjtő doboz
14	A fűgyűjtő doboz fogantyúja
15	Vágási magasság központi állítószerkezete
16*	Oldalsó kidobónyílás fedele*
17*	Elülső hordozófogantyú*

** modelltől függő, lásd műszaki adatok.*

*** a modellnek megfelelő acélcső vagy alumínium kivitelben.*

3.6.3 Mulcsozó-fűnyíró 4736 Li VS termékáttekintés (03) – solo by AL-KO

Sz.	Alkatrész
1	„maxRun & smart-drive” műszerfal
2	Fogófelület a vezetőnyélnél
3	Kerékmeghajtás kapcsolókengyele (a vezetőnyél mögött)
4	Biztonsági kengyel (a vezetőnyél előtt)
5	Indítógomb
6	Oldalsó kidobónyílás fedele
7	Oldalsó kidobóbetét
8	Felső tolókar
9	Szárnyas anyák
10	Alsó tolókar
11	Hátsó kerekek vágásmagasság-állítása
12	Elülső kerekek vágásmagasság-állítása
13	Akkumulátorrekesz-fedél
14	1. és 2. akkurekesz
15	Kulcsos kapcsoló biztonsági kulccsal

3.7 A szállítmány tartalma

A szállítási terjedelem az alább felsorolt tételeket tartalmazza. Ellenőrizze, hogy minden tétel megvan-e.

3.7.1 Szállítási terjedelem [fűnyíró]

Sz.	Alkatrész
1	Fűnyíró
2	Fűgyűjtő doboz (nincs felszerelve/részben szerelt)*
3	Vezetőnyél (nincs felszerelve/részben szerelt)*
4	Oldalsó kidobóbetét*
5	Mulcsolóék*
6	Csavarzsák
7	Akku* (1x vagy 2x)*
8	Töltőkészülék*

** modelltől függő, lásd a szerelési útmutatót.*

3.7.2 Szállítási terjedelem [mulcsozó-fűnyíró]

Sz.	Alkatrész
1	Mulcsozó-fűnyíró
2	Vezetőnyél (részben összeszerelt)
3	Oldalsó kidobóbetét
4	Csavarzsák

3.8 "AL-KO inTOUCH Smart Garden" app*

** modelltől függő, lásd műszaki adatok.*

A fűnyíró fel van szerelve egy WLAN rádiómodullal. Ez egy hordozható készülékről (okostelefonról, tabletről) egy alkalmazáson keresztül kényelmes vezérlést és felügyeletet tesz lehetővé.

TUDNIVALÓ A mobilkészülékhez az app használatához internetkapcsolatra van szüksége.

Az „AL-KO inTOUCH Smart Garden” alkalmazás Android-alapú készülékekhez a Google Play áruházban, iOS-alapú készülékekhez az Apple App Store-ban vásárolható meg:

GET IT ON Google Play | Available on the App Store

Az alkalmazás telepítése után először be kell jelentkezni vagy regisztrálni kell. Ezután kövesse a „Lépésről lépésre” útmutatót.

Az alkalmazás sokféle funkciót kínál, pl. termékregisztrációt, kerti ötleteket, növénytanácsadót vagy hiba esetén push értesítéseket.

További információk az „AL-KO inTOUCH Smart Garden” alkalmazásról itt találhatók: https://alko-garden.com/smart-connect/

3.9 Intelligens gomb (04)*

** modelltől függő, lásd műszaki adatok.*

Az intelligens gombbal vegye fel fűnyíróját az AL-KO Smart Cloud felhőbe és biztosítsa számára a Smart Gardening sokféle lehetőségét: https://alko-garden.de/smart-gardening-mit-alko/

TUDNIVALÓ **Megjegyzés a helyi hálózathoz (WLAN).**

- Ahhoz, hogy az AL-KO Smart Gardening használható legyen, a fűnyírónak a WLAN-hálózat hatókörében kell lennie.
- Tartsa készenlétben a WLAN-hálózathoz szükséges jelszót.

3.9.1 A töltöttségi szint kijelzése*

** modelltől függő, lásd műszaki adatok.*

Az intelligens gomb jól láthatóan jelzi az akku töltöttségi szintjét.

Intelligens gomb	Jelentés
Zölden világít.	Akku feltöltve.
Pirosan világít.	Akku lemerült.

3.9.2 A fűnyíró és az AL-KO Smart Cloud összekapcsolása

TUDNIVALÓ **Tudnivalók az informatikai biztonsághoz.** A fűnyíró az AL-KO Smart Cloud felhőből automatikusan megkapja a legújabb szoftverfrissítéseket a biztonsági rések kialakulásának elkerülése érdekében. Ehhez internetkapcsolat szükséges a WLAN-hálózaton keresztül.

- Csak biztonságos WLAN-kapcsolaton keresztül csatlakoztassa fűnyíróját az internethez.
- Adjon meg egy biztonságos WLAN-jelszót.

1. Okostelefon előkészítése:
   - Telepítse „AL-KO inTOUCH Smart Garden” alkalmazást (lásd *Fejezet 3.8 ""AL-KO inTOUCH Smart Garden" app*", oldal 291*).

- Indítsa el az alkalmazást.

2. Indítsa el a beállító segédet: Kb. 3 másodpercig tartsa nyomva az intelligens gombot.
3. A beállító segédben:
   - Csatlakoztassa az okostelefont a fűnyíró WLAN-hálózatához.
   - Változtassa meg a fűnyíró nevét (nem kötelező).
   - Adja meg WLAN-hálózata nevét és jelszavát. A fűnyíró kapcsolódik az AL-KO Smart Cloud felhőhöz.

Intelligens gomb beállítás közben

Sz.	Intelligens gomb	Jelentés
Kapcsolat az alkalmazással:		
a.	Kéken pulzál.	A beállítósegéd elindult, csatlakozásra vár.
b.	Folyamatosan kéken világít.	A beállító segéd csatlakozott az alkalmazáshoz.
Csatlakozás az AL-KO Smart Cloud felhőhöz a használó WLAN-hálózatán keresztül:		
c.	Kéken világít, az óra járásával egyezően forog.	Csatlakozási kísérlet
d.	Kéken villog.	Csatlakoztatva.
e.	Váltakozva zöld és kék színű.	Csatlakozva az AL-KO Smart Cloud felhőhöz.
f.	Váltakozva piros és kék színű.	Nincs csatlakoztatva. A WLAN-hálózat neve és jelszava hibásan lett megadva.

Intelligens gomb működés közben

Intelligens gomb	Jelentés
Kéken világít (elhalványuló).	Csatlakozva az AL-KO Smart Cloud felhőhöz. WLAN-vétel megfelelő.
Kéken világít, forog.	A kapcsolat az AL-KO Smart Cloud felhővel megszakadt. A WLAN-vétel megszakadt.

3.9.3 Műveletek végzése a „Smart Home” / „Smart Garden” felületen (IFTTT)

Az intelligens gombbal legfeljebb 3 IFTTT-művelet végezhető (IFTTT: If This Then That = ha ez történik, akkor...). A https://ifttt.com/ oldalon ezeket a műveleteket előzőleg meg kell határozni (pl. a készülékek vezérlése „Smart Home” vagy „Smart Garden” funkcióban, az öntözés bekapcsolása, garázskapu kinyitása). Az IFTTT-műveletek a szolgáltató által nyújtott előfizetési modelltől függően ingyenesek vagy díjkötelesek lehetnek.

TUDNIVALÓ Az IFTTT-vel kapcsolatos további információk itt találhatók: https://alko-garden.de/ifttt-de/

1. Az intelligens gombot 1-szer, 2-szer vagy 3-szor egymás után röviden nyomja meg az 1., 2. vagy 3. IFTTT-művelet aktiválásához.

Intelligens gomb	Jelentés
Váltakozva zölden és kéken villog.	IFTTT-művelet aktiválása történt.
Váltakozva pirosan és kéken villog	Nem lehetett IFTTT-műveletet aktiválni.

Az internethez és a „Smart Home” és „Smart Garden” funkciókhoz való hozzáférés miatt a készüléket biztonságosan kell tárolni (lásd *Fejezet 11.1 "Az akkumulátoros pázsitnyíró tárolása", oldal 302*).

3.9.4 Fűnyíró aktiválása*

** modelltől függő, lásd műszaki adatok.*

Ha 10 percig nem használják, akkor a fűnyíró energiatakarékos módba kapcsol. A műszerfal kikapcsol.

A fűnyíró aktiválásához: lásd *Fejezet 5.2 "Műszerfal be- és kikapcsolása (04, 05)*", oldal 293*.

3.9.5 WLAN-név és jelszó visszaállítása*

** modelltől függő, lásd műszaki adatok.*

1. Kb. 10 másodpercig tartsa nyomva az intelligens gombot:

Intelligens gomb	Jelentés
Kéken világít. Majd az óra járásával ellentétesen kialszik.	Visszaállítási folyamat
Kéken villog.	A visszaállítási folyamat befejeződött.

3.10 „maxRun & smart-drive” műszerfal (05)*

** modelltől függő, lásd műszaki adatok.*

Gombok

Sz.	Jelentés
1	Műszerfal be-/kikapcsoló gombja
2	„Gazdaságos mód” gomb
3	Mínusz gomb: A kerékmeghajtás sebességének csökkentése.
4	Plusz gomb: A kerékmeghajtás sebességének növelése.

Kijelzők

Sz.	Jelentés
5	WLAN-kapcsolatkijelzés**
6	A 1. akku töltöttségiszint-kijelzője
7	A 2. akku töltöttségiszint-kijelzője
8	Hibajelzés
9	A kerékmeghajtás beállított sebessége (7 fokozat)

*** Csak intelligens gombbal rendelkező modelleknél működik*

4 ÖSSZESZERELÉS

Szerelés: Lásd a szerelési útmutatót.

⚠ FIGYELMEZTETÉS! Veszélyek nem teljes összeszerelés miatt! Egy nem teljesen összeszerelt gép üzemeltetése súlyos sérülésekhez vezethet.

- A gépet csak teljesen összeszerelt állapotban üzemeltesse!
- Az akkumulátorokat csak akkor tegye be a készülékbe, ha az teljesen össze van szerelve!

5 ÜZEMBE HELYEZÉS

5.1 Akkumulátorok feltöltése

Az akkumulátorok részben fel vannak töltve. Az akkumulátorokat az első használat előtt teljesen töltse fel. Az akkumulátorok bármilyen töltöttségi állapotban tölthetők. A töltés megszakítása nem károsítja az akkumulátorokat.

TUDNIVALÓ Részletes információkért olvassa el az akkukhoz és a töltőkészülékhez tartozó külön üzemeltetési útmutatókat.

5.2 Műszerfal be- és kikapcsolása (04, 05)*

** modelltől függő, lásd műszaki adatok.*

Feltétel: Legalább 1 akku legyen behelyezve.

TUDNIVALÓ A műszerfal és kerékhajtás áramellátásához a biztonsági kulcs ne legyen Be helyzetbe (I poz.) fordítva.

A műszerfal bekapcsolási lehetőségei a következők:

- Röviden nyomja meg az intelligens gombot (04/1).
- Nyomja meg a Be/Ki gombot (05/1) a műszerfalon.
- A műszerfal a fűnyírómotor beindítása után automatikusan bekapcsol (lásd *Fejezet 6.6 "Vágóberendezés indítása és leállítása (17)", oldal 296*).

5.3 Akkumulátorok behelyezése és kivétele (06)

A fűnyírót tetszés szerint működtetheti egy vagy két akkumulátorral. Két akku használata esetén nő a munkavégzés időtartama és ezzel együtt a vágható pázsitterület is.

Használhat különböző töltöttségi szintű akkumulátorokat. Először a jobban feltöltött akkumulátort ki kell sütni addig, amíg el nem éri a második akku töltöttségi szintjét. Ezután mindkét akkut töltse fel egyenlő mértékben.

FIGYELEM! Az akkumulátorok károsodásának veszélye. Ha az akkumulátorok használat után a készülékben maradnak, akkor károsodhatnak.

- Közvetlenül a használat után az akkumulátorokat húzza ki a gépből és tárolja fagytól védett helyen.
- Az akkumulátorokat csak közvetlenül a munka megkezdése előtt tegye be a gépbe.

Az akkumulátor behelyezése

1. Az akkurekesz fedelét (06/1) hajtsa fel (06/a).
2. Az akkumulátort felülről kattanásig tolja be (06/b) az egyik akkumulátorrekeszbe (06/2). ***Tudnivaló:*** *Az akkumulátor töltöttségiszint-kijelzőjének felül kell lennie.*
3. Hajtsa le az akkurekesz fedelét.

Az akkumulátor kihúzása

1. Az akkumulátoron lévő kioldógombot nyomja meg és tartsa lenyomva.
2. Húzza ki az akkumulátort.

5.4 A fűnyíró áramellátásának be- és kikapcsolása (07)

A kulcsos kapcsolóval kapcsolja be és ki a fűnyírómotor áramellátását. A kulcsos kapcsolót a biztonsági kulccsal lehet kezelni.

⚠ FIGYELMEZTETÉS! Sérülésveszély. A véletlen bekapcsolás súlyos sérüléseket okozhat.

- Munkaszünetek és karbantartási munkák előtt mindig: fordítsa el a biztonsági kulcsot Ki állásba az áramellátás kikapcsolásához, majd húzza ki a kulcsot.

Áramellátás bekapcsolása

1. Hajtsa fel az akkurekesz fedelét.
2. Tegye be (07/a) a biztonsági kulcsot (07/1) a kulcsos kapcsolóba.
3. A biztonsági kulcsot fordítsa el Be állásba (I poz.) (07/b). Ekkor a fűnyírómotor üzemi feszültséget kap, de még nem kezd működni.
4. Hajtsa le az akkurekesz fedelét.
5. Vágószerkezet bekapcsolása: lásd *Fejezet 6.6 "Vágóberendezés indítása és leállítása (17)", oldal 296*.

Áramellátás kikapcsolása

1. A biztonsági kulcsot fordítsa (07/c) Ki állásba (0 poz.), majd húzza ki (07/d).
2. Közvetlenül a használat után az akkumulátorokat húzza ki a készülékből, töltse fel és tárolja fagytól védett helyen. Az akkumulátorokat csak közvetlenül a következő használat előtt helyezze be.

6 KEZELÉS

⚠ FIGYELMEZTETÉS! Sérülésveszély. A sérült és kiiktatott biztonsági és védőberendezések súlyos sérüléseket okozhatnak.

- Bekapcsolás előtt ellenőrizze, hogy az összes biztonsági és védőberendezés rendelkezésre áll-e és működőképes-e!

⚠ FIGYELMEZTETÉS! Sérülésveszély szokatlan üzemi állapotok esetén. Azonnal állítsa le a pázsitnyírót. Húzza ki a biztonsági kulcsot, majd távolítsa el az akkukat. Ezután ellenőrizze, hogy az összes mozgó alkatrész teljesen megállt:

- Idegen test felcsapódása után: Ellenőrizze a pázsitnyíró károsodásait, és javítsa ki azokat. A pázsitnyírót csak ezután kapcsolja be és helyezze üzembe újra.
- Ha a pázsitnyíró szokatlanul rezeg: Azonnal ellenőrizze a károsodásokat. A sérült alkatrészeket cserélje ki vagy javítsa meg. Keresse meg és rögzítse újra a meglazult alkatrészeket.

FIGYELEM! A készülék sérülésének veszélye. Ha a vágókés elakadt, akkor a motor túlterhelődhet.

- A vágóberendezést minden használat után tisztítsa meg.
- Állítson be nagyobb vágási magasságot.
- A magas fűt és a sűrűbb növényzetet fokozatosan vágja.

6.1 Vágási magasság beállítása (08, 09)

⚠ VIGYÁZAT! Vágási sérülések veszélye. Vágási sérülések veszélye a mozgó fűkaszába történő benyúlás esetén.

- A vágási magasságot csak akkor állítsa át, ha a motort kikapcsolták és a vágóberendezés teljesen leállt.

6.1.1 Vágási magasság beállítása [fűnyíró] (08)

1. Kioldáshoz a beállítókart (08/1) kissé nyomja (08/a) kifelé és tartsa meg.
   - Alacsony pázsithoz: Tolja (08/b) a beállítókart tolja az első kerék felé.
   - Magas pázsithoz: Tolja (08/b) a beállítókart a hátsó kerék felé.
   - A kívánt vágási magasság a skáláról olvasható le.
2. Engedje el a beállítókart a kívánt fokozatba történő bekattanáshoz.

6.1.2 Vágási magasság beállítása [mulcsozó-fűnyíró] (09)

A mulcsozó-fűnyíró két beállítókarral rendelkezik a vágási magasság beállításához. A (09/1) beállítókar a hátsó kerekek vágási magasságát állítja be. A (09/2) beállítókar az elülső kerék kerekek vágási magasságát állítja be.

1. Kioldáshoz a beállítókart kissé nyomja (09/a) befelé és tartsa meg.
   - Alacsony pázsithoz: Tolja (09/b) a beállítókart tolja az első kerék felé.
   - Magas pázsithoz: Tolja (09/b) a beállítókart a hátsó kerék felé.
     Tudnivaló: *A mulcsozó-fűnyíró házát az elülső vagy a hátsó hordozófogantyúnál alátámasztva emelje fel.*
   - A kívánt vágási magasság a skáláról olvasható le.
2. Engedje el a beállítókart a kívánt fokozatba történő bekattanáshoz.

6.2 Pázsitnyírás fűgyűjtő dobozzal (10, 11)*

** modelltől függő, lásd műszaki adatok.*

A készülék működtethető fűgyűjtő dobozzal és anélkül is.

Akassza be a fűgyűjtő dobozt (10)

1. Biztosítsa, hogy a készülék ki legyen kapcsolva, és a vágóberendezés álljon.
2. Emelje meg (10/a) az ütközőfedelet (10/1).
3. A fűgyűjtő dobozt (10/2) akassza be (10/b) a tartóba.
4. Engedje le az ütközőfedelet.

Töltöttség ellenőrzése (10, 11)

A töltöttségjelzőt (10/3, 11/1) nyírás közben a levegőáramlat felfelé nyomja (11/a). Ha a fűgyűjtő doboz (11/2) megtelt, akkor a töltöttségjelző a fűgyűjtő dobozon fekszik (11/b). A fűgyűjtő dobozt ki kell üríteni.

A fűgyűjtő doboz kiakasztása és kiürítése(10)

⚠ VIGYÁZAT! Vágási sérülések veszélye. Vágási sérülések veszélye a mozgó fűkaszába történő benyúlás esetén.

- A pázsitgyűjtő dobozt csak akkor vegye le, ha a fűkasza megállt.

TUDNIVALÓ A pázsitgyűjtő doboz ürítésekor tisztítsa meg a telítettségjelző kifúvónyílásait is, hogy zavartalanul működhessenek tovább.

1. Biztosítsa, hogy a készülék ki legyen kapcsolva, és a vágóberendezés álljon.
2. Emelje meg az ütközőfedelet (10/1).
3. Emelje ki a tartóból a fűgyűjtő dobozt (10/2), és hátrafelé vegye le.
4. Ürítse ki a fűgyűjtő dobozt.
5. Tisztítsa meg a töltöttségjelző kifúvónyílásait (10/3).
6. Akassza be a fűgyűjtő dobozt (ld. fentebb).

6.3 Mulcsolás mulcsolóékkel (12, 13)*

** modelltől függő, lásd műszaki adatok.*

Mulcsolásnál az aprítékot a készülék nem gyűjti össze, hanem a pázsiton marad. A mulcs megvédi a talajt a kiszáradástól, és tápanyagokkal látja el. A legjobb eredményeket a rendszeres kb. 2 cm-es visszavágással lehet elérni. Csak a finom szövetű, gyenge fű rothad gyorsan.

- Mulcsolás előtt a fű magassága: max. 8 cm
- Mulcsolás után a fű magassága: min. 4 cm

TUDNIVALÓ A haladási sebességet a mulcsoláshoz kell igazítani, ne mozogjon gyorsan.

Mulcsolóék behelyezése (12)

⚠ VIGYÁZAT! Vágási sérülések veszélye. Vágási sérülések veszélye a mozgó fűkaszába történő benyúlás esetén.

- Kapcsolja ki a készüléket és húzza ki a biztonsági dugókulcsot, mielőtt a mulcsolóéket behelyezi vagy eltávolítja.

FIGYELEM! A készülék sérülésének veszélye. Ha a mulcsolóék nem pattan be, akkor a mulcsolóék és a vágóberendezés károsodhat.

- Ügyeljen rá, hogy a reteszelés bepattanjon.

1. Kapcsolja ki a készüléket: A biztonsági kulcsot fordítsa Ki állásba (0 poz.), majd húzza ki.
2. Akassza ki a fűgyűjtő dobozt.
3. Emelje meg (12/a) az ütközőfedelet (12/1).
4. A mulcsolóéket (12/2) kattanásig tolja be (12/b) a kidobókürtőbe (12/3).

Mulcsolóék eltávolítása (13)

1. Kapcsolja ki a készüléket: A biztonsági kulcsot fordítsa Ki állásba (0 poz.), majd húzza ki.
2. Emelje meg az ütközőfedelet.
3. A mulcsolóék reteszelését (13/1) a markolatot (13/2) erősen tartva oldja ki (13/a).
4. Húzza ki (13/b) a mulcsolóéket (13/3).

6.4 Fűnyírás oldalsó kidobóval (14, 15)*

** modelltől függő, lásd műszaki adatok.*

⚠ VIGYÁZAT! Vágási sérülések veszélye. Vágási sérülések veszélye a mozgó fűkaszába történő benyúlás esetén.

- Az oldalsó kidobóbetétet csak akkor helyezze be, ill. távolítsa el, ha a motor és a vágóberendezés teljesen leállt.

Oldalsó kidobóbetét behelyezése

1. Kapcsolja ki a készüléket: A biztonsági kulcsot fordítsa Ki állásba (0 poz.), majd húzza ki.
2. Vegye le a fűgyűjtő dobozt és helyezze be a mulcsolóéket, lásd *Fejezet 6.3 "Mulcsolás mulcsolóékkel (12, 13)*", oldal 295*.
3. Nyomja meg az oldalsó kidobónyílás fedelének kioldókarját (14/1, 15/1).
4. Az oldalsó kidobónyílás fedelét (14/2, 15/2) hajtsa fel le (14/a, 15/a) és tartsa ebben a helyzetben.
5. Az oldalsó kidobóbetétet (14/3, 15/3) tolja be (14/b, 15/b).
6. Az oldalsó kidobónyílás fedelét lassan csukja be. Az oldalsó kidobónyílás fedele akadályozza meg, hogy az oldalsó kidobóbetét kiessen.

Oldalsó kidobóbetét eltávolítása

1. Kapcsolja ki a készüléket: A biztonsági kulcsot fordítsa Ki állásba (0 poz.), majd húzza ki.
2. Az oldalsó kidobónyílás fedelét hajtsa fel és tartsa ebben a helyzetben.
3. Húzza ki az oldalsó kidobóbetétet és csukja be az oldalsó kidobónyílás fedelét.
4. A mulcsolóéket távolítsa el és tegye be a fűgyűjtő dobozt.

6.5 A vezetőnyél beállítása a testmagassághoz (16)*

** modelltől függő, lásd műszaki adatok.*

1. A gyorsbefogókat (16/1) hajtsa le (16/a) a forgócsuklóra (16/2).
2. A vezetőnyelet (16/3) fordítsa el (16/b) a forgócsuklók körül a kívánt magasság eléréséig.
3. Hajtsa vissza szorosan a gyorsbefogókat.

6.6 Vágóberendezés indítása és leállítása (17)

A vágóberendezést csak sima talajon indítsa el, ne magas fűben. A talajnak idegen tárgyaktól mentesnek kell lennie, pl. kövektől. A készüléket az indításhoz ne emelje meg, és ne döntse meg.

FIGYELEM! A készülék sérülésének veszélye. Gyors egymásutánban történő be- és kikapcsolások hatására a motor és a fűkasza károsodik.

- A motort csak akkor kapcsolja be, ha a vágóberendezés áll.

TUDNIVALÓ Megengedett kezelési pozíció: Ön a pázsitnyíró mögött áll, és két kézzel fogja a vezetőnyelet.

Fűkasza indítása

1. Ha még nem történt meg: Kapcsolja be az áramellátást (lásd *Fejezet 5.4 "A fűnyíró áramellátásának be- és kikapcsolása (07)", oldal 294*).
2. Nyomja meg és tartsa nyomva az indítógombot (17/1).
3. A biztonsági kengyelt (17/2) húzza (17/a) a vezetőnyélhez (17/3). A vágóberendezés elindul.
4. Engedje el az indítógombot és közben tartsa tovább erősen a biztonsági kengyelt.

TUDNIVALÓ A biztonsági kapcsolókengyel nem reteszelődik. A teljes munka alatt tartsa szorosan a vezetőnyélen.

A vágóberendezés leállítása

1. Engedje el a biztonsági kengyelt. A kengyel automatikusan kiindulási helyzetbe áll.
2. Várja meg, amíg megáll a vágóberendezés.
3. Kapcsolja ki az áramellátást (lásd *Fejezet 5.4 "A fűnyíró áramellátásának be- és kikapcsolása (07)", oldal 294*).

⚠ VIGYÁZAT! Vágási sérülések veszélye. Vágási sérülések veszélye a mozgó fűkaszába történő benyúlás esetén.

- Várja meg, amíg a vágóberendezés teljesen leáll.
- Minden karbantartási és gondozási munka előtt: Kapcsolja ki a készüléket és várja meg, amíg a vágóberendezés teljesen leáll. Húzza ki a biztonsági kulcsot, majd távolítsa el az akkukat.

6.7 A kerékmeghajtás be- és kikapcsolása (18)*

** modelltől függő, lásd műszaki adatok.*

A kerékmeghajtást bekapcsolhatja úgy, hogy a fűnyírót két munkaterület között vagy a tárolási helyére mozgatja. Ehhez a vágóberendezés bekapcsolása nem szükséges.

TUDNIVALÓ A műszerfal és kerékhajtás áramellátásához a biztonsági kulcs ne legyen Be helyzetbe (I poz.) fordítva.

Kerékmeghajtás bekapcsolása

1. Helyezze be az akkumulátort.
2. A kerékmeghajtás kapcsolókengyelét (18/1) nyomja neki (18/a) a vezetőnyélnek (18/2) és tartsa meg. A kerékmeghajtás kapcsolókengyele nem kattan be.

Kerékmeghajtás kikapcsolása

1. Engedje el kerékmeghajtás kapcsolókengyelét. A kengyel automatikusan kiindulási helyzetbe áll.

6.8 Kerékmeghajtás – A sebesség módosítása (19)*

** modelltől függő, lásd műszaki adatok.*

A műszerfal segítségével lehet a fűnyíró menetsebességét fokozatok szerint – 7 fokozatban – beállítani. A kerékmeghajtást előzőleg be kell kapcsolni, lásd *Fejezet 6.7 "A kerékmeghajtás be- és kikapcsolása (18)*", oldal 296*.

1. Kapcsolja be a műszerfalat (lásd *Fejezet 5.2 "Műszerfal be- és kikapcsolása (04, 05)*", oldal 293*).
2. Sebesség csökkentése: Nyomja meg a mínusz gombot (19/1).
   Vagy:
3. Sebesség növelése: Nyomja meg a plusz gombot (19/2).

6.9 Gazdaságos mód be- és kikapcsolása (19)*

** modelltől függő, lásd műszaki adatok.*

Gazdaságos módban a motor fordulatszáma korlátozott. Ezáltal növekszik az akkumulátorok üzemideje.

1. Kapcsolja be a műszerfalat (lásd *Fejezet 5.2 "Műszerfal be- és kikapcsolása (04, 05)*", oldal 293*).
2. Gazdaságos mód bekapcsolása: Nyomja meg a „Gazdaságos mód” gombot (19/3). A gomb világít.
3. Gazdaságos mód kikapcsolása: Nyomja meg újra a „Gazdaságos mód” gombot. A gomb világítása kialszik.

7 MUNKAUTASÍTÁS

Tartsa be a biztonsági utasításokat!

TUDNIVALÓ Tartsa be a helyi előírásokat arra vonatkozóan, hogy mikor lehet használni a pázsitnyírót.

- Ügyeljen a fűben lévő tárgyakra, és távolítsa el őket a munkaterületről.
- Csak jó látási viszonyok esetén nyírja a pázsitot.
- Csak éles vágókéssel nyírja a pázsitot.
- A készüléket csak a vezetőnyéllel irányítsa.
- A készüléket csak gyalogtempóban mozgassa.
- A készüléket mindig keresztirányban mozgassa a lejtőn. Ne használja a fűnyírót lejtőn felfelé és lefelé, illetve 10°-nál nagyobb dőlésű lejtőkön. Legyen nagyon óvatos a munkairány megváltoztatásánál.

Vágási teljesítmény, ill. az akkumulátor üzemideje

- A vágóteljesítmény, ill. az a felület, amelyet nyírni lehet, a pázsit tulajdonságaitól függ. Az olyan tényezők, mint a fű hossza, vastagsága, a kiválasztott vágásmagasság és a nedves fű kihat a vágóteljesítményre.
- Optimális üzemidőt gyakori pázsitnyírással és röviden tartott pázsittal lehet elérni.
- A fűnyíró gyakori be- és kikapcsolása a pázsitnyírás alatt ugyanúgy csökkenti a vágóteljesítményt, mint a nem teljesen feltöltött akkumulátor.
- A kerékmeghajtás* bekapcsolása csökkenti a vágási teljesítményt, ill. az akkumulátor üzemidejét.
- A vágóteljesítmény optimalizálásához javasoljuk, hogy gyakran nyírja a pázsitot, magas vágásmagasságot állítson be, és a készüléket gyalogtempóban mozgassa.

TUDNIVALÓ Az élettartam meghosszabbítása érdekében kiegészítő akkumulátorokat lehet vásárolni.

** modelltől függő, lásd műszaki adatok.*

Tippek a pázsitnyíráshoz

- A vágásmagasság maradjon mindig 3–5 cm, ne nyírjon le a pázsitmagasság felénél többet.
- Ne terhelje túl a fűnyírót! Ha a hosszú, nehéz fű miatt észrevehetően csökken a motorfordulatszám, akkor növelje meg a vágásmagasságot, és többször nyírja a füvet.
- A szél és a napsütés pázsitnyírás után kiszárítható a pázsitot, ezért késő délután nyírja a pázsitot.

8 KARBANTARTÁS ÉS ÁPOLÁS

⚠ VESZÉLY! Életveszély szakszerűtlen karbantartás miatt. A szakképzetlen személyek által végzett karbantartási munkák, a nem engedélyezett pótalkatrészek használata és a biztonsági berendezések eltávolítása vagy módosítása súlyos sérülésekhez, sőt halálhoz is vezethet a működés során.

- A biztonsági berendezéseket ne távolítsa el és ne helyezze ezeket üzemen kívül.
- Csak engedélyezett eredeti pótalkatrészeket használjon.
- Rendszeres és szakszerű karbantartással gondoskodjon arról, hogy a készülék működőképes és tiszta állapotban legyen.

⚠ FIGYELMEZTETÉS! Vágási sérülések veszélye. Vágási sérülések veszélye az éles szélű és még mozgó készülék-alkatrészek közé, valamint a vágószerszámokba nyúlás esetén.

- Karbantartási, gondozási és tisztítási munkák előtt mindig kapcsolja ki a készüléket. Húzza ki a biztonsági kulcsot, és távolítsa el az akkumulátorokat!
- Karbantartási, ápolási és tisztítási munkák közben mindig viseljen védőkesztyűt.

⚠ FIGYELMEZTETÉS! Sérülésveszély karbantartási munkák közben. A szakszerűtlen karbantartás súlyos sérülésekhez és a készülék károsodásához vezethet.

- A berendezésen javításokat csak szakműhellyel végeztessen.

8.1 Rendszeres karbantartási munkák

- Gondoskodjon arról, hogy az anyacsavarok, a csapok és a csavarok szorosan meg legyenek húzva, és hogy a gép biztonságos üzemi állapotban legyen.
- Rendszeresen ellenőrizze a pázsitgyűjtő doboz működését és kopását.

8.2 A gép és a fűkasza tisztítása

FIGYELEM! Víz használata miatti veszély. A készülékben lévő víz rövidzárlatot vagy az elektromos alkatrészek sérülését okozza.

- Ne fecskendezze a készüléket vízzel.
- A tisztításhoz kizárólag kézi seprűt vagy kefét használjon.

1. Állítsa le a motort.
2. Húzza ki az akkumulátorokat.
3. Akassza ki a fűgyűjtő dobozt.
4. A gépet billentse meg és tisztítsa meg a vágóberendezést.

8.3 Vágókés ellenőrzése és cseréje

⚠ FIGYELMEZTETÉS! Súlyos sérülések szétrepülő késdarabok miatt. Egy kopott, repedt vagy sérült vágókés eltörhet, és szétrepülő darabjai veszélyes lövedékként hathatnak.

- Rendszeresen ellenőrizze, hogy nem sérült-e a vágókés.
- Ne használja a pázsitnyírót, ha a vágókés elhasználódott vagy sérült.

- A tompa vagy sérült vágókéseket csak a gyártó egyik szervizállomásán vagy egy hivatalos szakműhelyben éleztesse meg, ill. cseréltesse ki.
- A vágókés karbantartása közben vegye figyelembe, hogy a vágókés az áramforrás kikapcsolt állapotban is megmozdulhat.
- A gép beállítása közben legyen óvatos, hogy az ujjai be ne szoruljanak a mozgó vágókések és a gép rögzített alkatrészei közé.
- A rezgések elkerüléséhez a vágókést és a késtartó csavarokat mindig együtt kell kicserélni.
- Az újraélezett vágókést ki kell egyensúlyozni. A kiegyensúlyozatlan vágókések erős rezgéseket okoznak, ami károsítja a fűnyírót.

8.4 A kerékmeghajtás bowdenhuzalának beállítása (20)*

** modelltől függő, lásd műszaki adatok.*

A kerékmeghajtás bowdenhuzala az idő múlásával megnyúlik. Ha a motor működése közben a kerékmeghajtást már nem lehet bekapcsolni, akkor a bowdenhuzal túlzottan megnyúlt és feszessé kell tenni.

⚠ VIGYÁZAT! Sérülésveszély. Az éles szélű és mozgó géprészek (pl. a vágókések), valamint a hirtelen elinduló fűnyíró sérüléseket okozhatnak.

- A bowdenhuzalt csak a motor kikapcsolt állapotában állítsa be akkor, ha a vágószerkezet már megállt.

1. Az áramellátást kapcsolja le és az akkukat húzza ki (lásd *Fejezet 5.4 "A fűnyíró áramellátásának be- és kikapcsolása (07)", oldal 294*).
2. A beállító alkatrészt (20/1) a bowdenhuzalnál (20/2) a nyíl irányában, vagyis az óra járásá-

val ellentétesen addig forgassa el, amíg a bowdenhuzal a kerékmeghajtás kapcsolókengyele (20/3) és a megállási pont (20/4) között feszes nem lesz.

3. A bowdenhuzal-beállítás ellenőrzéséhez: kapcsolja be a készüléket, indítsa el a motort és próbálja meg bekapcsolni a kerékmeghajtást.
4. Ha a kerékmeghajtás nem kapcsol be: Ismételje meg az előzőekben ismertetett lépéseket.

Ha a bowdenhuzal beállítása nem eredményes: Keresse fel a gyártó szervizállomását.

8.5 Javítási munkák

⚠ FIGYELMEZTETÉS! Sérülésveszély javítási munkák közben. A szakszerűtlen javítások súlyos sérülésekhez és a készülék károsodásához vezethetnek.

- A javítási munkákat csak a gyártó szervizhelyeivel vagy hivatalos szakműhelyekkel végeztesse!

A következő esetekben forduljon a gyártó szervizéhez:

- A motor nem indul el többé.
- A készülék akadálynak ütközött.
- A vágókés és/vagy a motortengely elgörbült.
- A készülék rezeg, és egyenetlenül mozog.
- Az akkumulátorok meghibásodtak vagy sérültek.

8.6 USB-csatlakozó (21)*

** modelltől függő, lásd műszaki adatok.*

Az USB-csatlakozó (21/1) a jelen kezelési útmutatóban ismertetett összes fűnyírón megtalálható, azonban kizárólag csak az intelligens fűnyírók esetében használható szoftverfrissítésre. Akkumulátorok töltésére nem alkalmas.

FIGYELEM! A készülék sérülésének veszélye. Mobilkészülékek (pl. okostelefonok) akkumulátorai károsodnak, ha azokat az USB-csatlakozóhoz csatlakoztatja.

- Ne csatlakoztasson mobilkészülékeket ezekhez a csatlakozókhoz.

9 HIBAELHÁRÍTÁS

⚠ VIGYÁZAT! Sérülésveszély. Az éles szélű és mozgó készülékalkatrészek sérüléseket okozhatnak.

- Karbantartási, ápolási és tisztítási munkák közben mindig viseljen védőkesztyűt!

TUDNIVALÓ Olyan hibák esetében, amelyek nem szerepelnek ebben a táblázatban, vagy amelyeket saját maga nem tudja kijavítani vevőszolgálatunkhoz.

Zavar	Ok	Elhárítás
A motor nem jár.	A kulcsos kapcsolóval kikapcsolták az áramellátást.	A kulcsos kapcsolóval kapcsolja be az áramellátást.
	Az akkumulátor hiányzik, vagy nem megfelelően illeszkedik.	Helyezze be megfelelően az akkumulátort.
	Az akkumulátor lemerült.	Töltse fel az akkumulátort.
	A vágókés elakadt.	■ Szüntesse meg az akadályt a késnél. ■ A fűnyírót alacsony pázsiton indítsa el.
	Hibás kábel vagy kapcsoló.	Ne működtesse a készüléket! Keresse fel a gyártó szervizállomását.
A motor teljesítménye csökken.	Az akkumulátor lemerült.	Töltse fel az akkumulátort.
	A vágókés tompa.	A vágókéseket a gyártó szervizeiben élezztesse.
	Túl sok a fű a kidobóban.	■ Távolítsa el a füvet. ■ Tisztítsa meg az ütközőfedelet.
A motor nyírás közben leáll.	A vágókés tompa.	A vágókéseket a gyártó szervizeiben élezztesse.

Zavar	Ok	Elhárítás
	A motor túlterhelt.	Kapcsolja ki az akkumulátoros fűnyírót, állítsa sima felületre vagy alacsony fűre, és próbálja újra beindítani.
A fűgyűjtő doboz nem telik meg kellően	A pázsit nedves.	Hagyja megszáradni a pázsitot.
	A fűgyűjtő doboz eltömődött.	Tisztítsa meg a fűgyűjtő doboz rácsát.
	Túl sok a fű a kidobócsatornában vagy a házban.	■ Kidobócsatorna / ház tisztítása ■ Vágási magasság helyesbítése
	A vágókés tompa.	A vágókéseket a gyártó szervizeiben élezztesse.
Az akkumulátor üzemideje jelentősen csökken.	A vágási magasság túl alacsony.	Vágás beállítása magasabbra
	A fű túl magas vagy túl nedves.	A feltételek javítása: hagyja megszáradni, a vágást állítsa magasabbra
	Túl gyors a vágási sebesség.	■ Csökkentse a vágási sebességet ■ Tisztítsa meg a kidobócsatornát/házat, a vágókésnek szabadon kell forognia.
	Pázsitnyírás teli fűgyűjtő dobozzal	Ürítse ki a fűgyűjtő dobozt, és tisztítsa meg a kidobócsatornát.
	Az akkumulátor élettartama végére ért.	Cserélje ki az akkumulátort. Csak a gyártó eredeti tartozékait használja.
Az akkumulátor nem töltődik.	Az akkumulátorérintkezők szennyezettek.	Az akkumulátorérintkezőket egy nem fémes eszközzel tisztítsa meg, és kontaktspray-vel permetezze be. **Figyelem:** *Az akkumulátorérintkezőket fém tárggyal ne zárja rövidre!*
	Az akkumulátor vagy a töltőkészülék hibás.	Pótalkatrészeket a gyártónál rendeljen.
	Az akkumulátor túl meleg.	Hagyja lehűlni az akkumulátort.
A műszerfal be van kapcsolva, de a motor nem jár.*	A kulcsos kapcsolóval kikapcsolták az áramellátást.	A kulcsos kapcsolóval kapcsolja be az áramellátást.
Hibajelzés világít a műszerfalon.*	Az akku rosszul van behelyezve.	Helyezze be megfelelően az akkumulátort.
Hibaüzenetek az intelligens gombon*	Okok és elhárítás: lásd *Fejezet 3.9 "Intelligens gomb (04)*", oldal 291*.	

** modelltől függő, lásd műszaki adatok.*

10 SZÁLLÍTÁS

10.1 A készülék szállítása

FIGYELEM! A vágóberendezés károsodásának veszélye. Alacsonyabb vágási magasság esetén a vágóberendezés szegélyeken, éleken vagy határköveken történő áthaladás közben károsodhat.

- Szállításhoz állítsa be a legnagyobb vágási magasságot.

1. Állítsa le a vágóberendezést, és várjon, amíg megáll.
2. Állítsa be a legnagyobb vágási magasságot.
3. A kulcsos kapcsolót fordítsa el Ki állásba (0 poz.).

A készülék szállítása két munkaterület között

- A készülékkel a legnagyobb vágási magassággal haladjon a munkaterületre.
- A könnyebb haladáshoz kapcsolja be a kerékhajtást*.
- A készülék kézben szállításához használja a vezetőnyelet és az elülső hordozófogantyút*.

** modelltől függő, lásd műszaki adatok.*

A készülék szállítása járműben

- Távolítsa el az akkumulátorokat.
- Hajtsa be a vezetőnyelet.
- A készüléket a járműben biztosítani kell felborulás és elcsúszás ellen.
- A készüléket a körülötte lévő tárgyakhoz való ütődéstől óvni kell.
- Ne tegyen semmilyen tárgyat a készülékre.

10.2 Akkumulátorok szállítása

Szállítás előtt tegye meg a következő intézkedéseket:

1. Kapcsolja ki a készüléket.
2. Távolítsa el az akkumulátorokat a készülékből.
3. Csomagolja be óvatosan az akkumulátorokat (lásd alább).

TUDNIVALÓ Az akkumulátor névleges fogyasztása több mint 100 Wh! Ezért tartsa be a következő szállítási utasításokat!

A készülékben használt Li-ion-akkumulátorra a veszélyes árukra vonatkozó törvény érvényes, azonban egyszerűbb feltételek mellett szállítható:

- Magánfelhasználó az akkumulátort további intézkedések nélkül az utcán szállíthatja, amennyiben az szakszerűen becsomagolt állapotban van és a szállítás személyes célokat szolgál.
- Közületi felhasználó, aki a szállítást fő tevékenységi köréhez kapcsolódva végzi (pl. alkalmazási helyre/helyről bemutatókra/bemutatókról történő szállítás esetén), akkor ez a könnyítés igénybe vehető.

Az előbb említett két esetben megfelelő előzetes intézkedéseket kell tenni annak megelőzésére, hogy a beltartalom a szabadba kerüljön. Egyéb esetekben a veszélyes árukra vonatkozó törvény betartása kötelező! Ennek elmulasztása esetén a feladót és adott esetben a szállítót büntetőjogi felelősség terheli.

További tudnivalók a szállításhoz és a kiküldéshez

- A lítium-ion akkumulátorokat csak sértetlen állapotban szállítsa vagy továbbítsa!
- Az akkumulátor szállításához kizárólag az eredeti kartoncsomagolást vagy egy veszélyes termékhez alkalmas kartoncsomagolást használjon (100 Wh-nál kisebb teljesítményű akkumulátorok esetén ez szükségtelen).
- A szabad akkumulátorérintkezőket a rövidzárlat megelőzéséhez ragassza le.
- Az akkumulátort a csomagoláson belül elcsúszás ellen biztosítani kell az akkumulátor sérüléseinek elkerülésére.
- Gondoskodjon a küldemény helyes megjelöléséről és dokumentációjáról szállítás, ill. kiküldés közben (pl. csomagküldő szolgálat vagy szállítmányozás igénybe vétele esetén).
- Előzőleg tájékozódjon, hogy a kiválasztott szolgáltatóval lehetséges-e a szállítás, és küldjön értesítést.

A kiküldés előkészítéséhez javasoljuk egy veszélyes áruk terén szakértőnek számító személy bevonását. Tartsa be az esetleges további nemzeti előírásokat is.

11 TÁROLÁS

- A készüléket minden használat után alaposan tisztítsa meg, és tegyen fel minden védőburkolatot – ha vannak.
- Végezze el a szükséges karbantartási munkákat.
- A készüléket száraz, zárható, gyermekek által nem elérhető helyen tárolja.

11.1 Az akkumulátoros pázsitnyíró tárolása

⚠ VIGYÁZAT! Sérülésveszély. Ha tárolás közben a készülékhez kisgyermekek és illetéktelenek férhetnek hozzá, akkor ez sérülésekhez vezethet.

- A gépet gyermekek és illetéktelen személyek számára nem hozzáférhető módon tárolja.
- A készüléket csak az akkumulátorok kivétele után tegye el.

FIGYELEM! Behatolásveszély és a személyes adatok elvesztése*. A fűnyíró az internethez kapcsolódik, és a készülék „Smart Home” és „Smart Garden” üzemmódokban vezérelhető.

- A gépet csak akkumulátorok nélkül és illetéktelen személyek hozzáférésétől védve tárolja.

** modelltől függő, lásd műszaki adatok.*

1. Kapcsolja ki a készüléket: Húzza ki a biztonsági dugókulcsot.
2. Állítsa be a vágási magasságot a legnagyobb fokozatra.
3. Húzza ki az akkumulátorokat.
4. A motort és az egész készüléket hagyja lehűlni.
5. Tisztítás:
   - Alaposan tisztítsa meg a készüléket.
   - Ürítse ki a fűgyűjtő dobozt, és tisztítsa meg a kidobócsatornát.
6. Konzerválás:
   - Minden fém alkatrészt vékonyan kenjen be olajjal vagy szilikonnal a korrózióvédelem érdekében.
7. Hajtsa be a vezetőnyelet.
8. A készüléket száraz, tiszta és fagytól védett helyen tárolja.
   - Légáteresztő ponyvával takarja le, hogy védje a portól.
   - Ne használjon műanyag fóliát a nedvesség felhalmozódásának elkerülése érdekében.
9. **TUDNIVALÓ!** *A fűnyíró tárolási hőmérsékletét lásd a műszaki adatoknál.*

11.2 Az akkumulátor és a töltőkészülék tárolása

⚠ VESZÉLY! Robbanás- és tűzveszély! Halálos vagy súlyos sérülés történhet, ha az akkumulátort nyílt láng vagy hőforrások közelében tárolja.

- Az akkumulátort hűvös, száraz helyen, nyílt lángtól vagy hőforrásoktól távol kell tárolni.

TUDNIVALÓ Az akkumulátor feltöltés közben a töltési szint automatikus észlelése miatt a túltöltés ellen védett, és ezért egy ideig, azonban nem tartósan, a töltőkészülékkel összekötve maradhat.

TUDNIVALÓ Vegye figyelembe az akkura és a töltőkészülékre vonatkozó külön üzemeltetési útmutatókat.

- Az akkumulátort tárolja száraz, fagymentes helyen, 0 °C és 25 °C közötti környezeti hőmérsékleten és kb. 40–60%-os feltöltöttséggel.
- Rövidzárlat veszélye miatt ne tárolja az akkumulátort fémes vagy savakat tartalmazó tárgyak közelében.

12 ÁRTALMATLANÍTÁS

Csak az EU-tagországok számára:

A használt villamos és elektronikus berendezésekre vonatkozó 2012/19/EU sz. Európai Irányelvnek és ennek a megfelelő országok jogharmonizációjának megfelelően a már használhatatlan töltőkészülékeket külön össze kell gyűjteni és a környezetvédelmi szempontból megfelelő újra felhasználásra le kell adni.

Szakszerűtlen ártalmatlanítás esetén a már használhatatlan elektromos és elektronikus készülékek a bennük esetleg található veszélyes anyagok következtében káros hatással lehetnek a környezetre és az emberek egészségére.

Tudnivalók az elektromos és elektronikus készülékekre vonatkozó törvényről



- A használt elektromos és elektronikus készülékek nem tartoznak a háztartási hulladékhoz, hanem válogatott begyűjtése, ill. ártalmatlanításuk szükséges!
- A régi elemeket vagy akkumulátorokat, amelyek nincsenek a régi készülékbe rögzítve, leadás előtt el kell távolítani! Ezek ártalmatlanítását az akkumulátorokra vonatkozó törvény szabályozza.

- Az elektromos és elektronikus készülékek tulajdonosai, ill. használói kötelesek a készülékeket használatuk befejeztével visszaszolgáltatni.
- A végfelhasználó kizárólagos felelőssége, hogy törölje az ártalmatlanítandó régi készüléken lévő személyes jellegű adatait!

Az áthúzott hulladéktároló edény szimbólum azt jelenti, hogy az elektromos és elektronikus készülékeket nem szabad a háztartási hulladékkal ártalmatlanítani.

Az elektromos és elektronikus készülékek a következő helyeken díjtalanul leadhatók:

- Nyilvános törvényes ártalmatlanító, ill. gyűjtőpontok (pl. kommunális hulladékudvarok)
- Elektromos készülékeket forgalmazó üzletek (helyhez kötött és online), valamint kereskedők kötelesek ezeket átvenni, ill. ezt. Önként felajánlani.

Ezek az állítások csak azokra a készülékekre érvényesek, amelyeket az Európai Unió országaiban telepítettek és vásároltak, és amelyek a 2012/19/EU sz. európai irányelv hatálya alá tartoznak. Az Európai Unión kívüli országokban ezektől eltérő rendelkezések lehetnek érvényben a használt elektromos és elektronikus készülékek ártalmatlanítására vonatkozóan.

Tudnivalók az akkumulátorokra vonatkozó törvénnyel (BattG) kapcsolatban



- A használt elemek és akkumulátorok nem tartoznak a háztartási hulladékhoz, hanem válogatott begyűjtése, ill. ártalmatlanítása szükséges!

- Az elektromos készülékből származó elemek vagy akkumulátorok biztonságos kivételéhez és a típusra, ill. a kémia rendszerre vonatkozó információk a kezelési és szerelési útmutatóban található további adatok között találhatók.
- Az elemek és akkumulátorok tulajdonosai, ill. használói kötelesek a készülékeket használatuk befejeztével visszaszolgáltatni. A visszaadás a háztartásban előforduló mennyiségek átvételére vonatkozik.

A használt elemek káros anyagokat vagy nehézfémeket tartalmazhatnak, amelyek károsíthatják a környezetet és az egészséget. A használt elemek értékesítése és a bennük megtalálható erőforrások hasznosítása hozzájárul mind a környezet, mind az egészség védelméhez.

Az áthúzott hulladéktároló edény szimbólum azt jelenti, hogy az elemeket és akkumulátorokat nem szabad a háztartási hulladékkal ártalmatlanítani.

Ha ezenkívül a hulladéktároló edény alatt Hg, Cd vagy Pb jelzés látható, akkor a következő helyzet áll fenn:

- Hg: az elem több mint 0,0005% higanyt tartalmaz
- Cd: az elem több mint 0,002% kadmiumot tartalmaz
- Pb: az elem több mint 0,004% ólmot tartalmaz

Az akkumulátorok és az elemek a következő helyeken díjtalanul leadhatók:

- Nyilvános törvényes ártalmatlanító, ill. gyűjtőpontok (pl. kommunális hulladékudvarok)
- Elemeket és akkukat árusító helyeken
- A készülékekhez használt elemek gyűjtését végző közös visszavételi rendszerek bármelyik átvételi pontján
- A gyártó visszavételi helyén (ha a közös visszavételi rendszer nem áll rendelkezésre)

Ezek az állítások csak azokra az elemekre és akkumulátorokra érvényesek, amelyeket az Európai Unió országaiban telepítettek és vásároltak, és amelyek az (EU) 2023/1542 sz. európai irányelv hatálya alá tartoznak. Az Európai Unión kívüli országokban ezektől eltérő rendelkezések lehetnek érvényben az elemek és akkumulátorok ártalmatlanítására vonatkozóan.

13 MŰSZAKI ADATOK

Műszaki adatok: lásd a műszaki adatok táblázatát a jelen szerelési útmutatóban.

** Megjegyzések a rezgéskibocsátási értékhez:*

- *A megadott rezgéskibocsátási érték mérésére egy szabványos mérési eljárás keretében került sor, és az összehasonlításhoz egy másik gép került alkalmazásra.*
- *A megadott rezgéskibocsátási érték a rezgésterhelési fokozat kezdeti becsléséhez is használható.*
- *A rezgéskibocsátási érték a gép tényleges használata közben az elektromos eszköz használati módjától és jellegétől függően a megadott értéktől eltérhet.*
- *Határozza meg a kezelőszemélyzet védelmét szolgáló biztonsági intézkedéseket (lásd a Biztonság című fejezetet), amelyek a tényleges használati körülmények között fellépő*

rezgéshatás becslésén alapulnak. Eközben az üzemelési ciklus minden részére figyelni kell (pl. azokra az időkre, amikor a gép ki van kapcsolva, valamint azokra, amikor ugyan be van kapcsolva, de nincs terhelve).

14 ÜGYFÉLSZOLGÁLAT/SZERVIZ

A garanciával, javítással vagy pótalkatrészekkel kapcsolatos kérdések esetén kérjük, forduljon a legközelebbi AL-KO szervizhez. Ezek megtalálhatók az interneten a következő címen:
www.alko-garden.com/service-contacts

A pótalkatrészekkel kapcsolatos további információk itt találhatók:
www.alko-garden.com/spareparts

15 INFORMÁCIÓK A MEGFELELŐSÉGI NYILATKOZATHOZ

Kizárólagos felelősségünk tudatában kijelentjük, hogy a termék a piacon értékesített formájában teljesíti a harmonizált EU-irányelvek követelményeit, az EU biztonsági szabványait és a termékspecifikus szabványokat. A megfelelőségi nyilatkozat a kezelési útmutató része, és a gépnél kell tartani.

16 GARANCIA

A berendezés esetleges anyag- és gyártási hibáinak elhárítása javítással vagy alkatrészcserével történik a törvényben előírt jótállási időn belül. A jótállási határidőt azon ország jogrendszere határozza meg, ahol a berendezést vásárolták.

A garancia kizárólag akkor érvényes, ha:

- betartják ezt az üzemeltetési utasítást
- szakszerűen használják a berendezést
- csak eredeti pótalkatrészeket használnak

A garancia nem érvényes

- önhatalmú javítási próbálkozás
- önhatalmú műszaki módosítások
- nem rendeltetésszerű használat esetén

A garancia nem vonatkozik:

- a használatból eredő festékhibákra,
- a kopó alkatrészekre, amelyek a pótalkatrész-katalógusban be vannak keretezve xxxxxx (x)

A garancia az első végfelhasználó vásárlásától lép életbe. Az időpont meghatározásakor a fizetési bizonylaton szereplő dátum a mérvadó. A garanciajeggyel és az eredeti fizetési bizonylattal forduljon a szakkereskedéshez vagy a legközelebbi hivatalos ügyfélszolgálathoz. A vevő eladóval szembeni kellékszavatossági jogainak törvényes érvényesítési lehetőségeit a jelen nyilatkozat nem befolyásolja.

OVERSÆTTELSE AF DEN ORIGINALE BRUGSANVISNING

Indholdsfortegnelse

1 Sikkerhedsanvisninger 306
1.1 Generelle sikkerhedsanvisninger for elværktøjer 306
1.1.1 Arbejdspladssikkerhed 306
1.1.2 Elektrisk sikkerhed 306
1.1.3 Personsikkerhed 306
1.1.4 Brug og håndtering af den elektriske maskine 307
1.1.5 Brug og håndtering af den batteridrevne maskine 307
1.1.6 Service 308
1.2 Sikkerhedsanvisninger til plæneklipperen 308
1.3 Vibrationsbelastning 309
1.4 Støjbelastning 309
1.5 Sikkerhedsanvisninger om batteri og oplader 309
2 Om denne brugsanvisning 309
2.1 Symboler på forsiden 310
2.2 Symboler og signalord 310
3 Produktbeskrivelse 310
3.1 Tilsigtet brug 310
3.2 Forudsigelig forkert brug 310
3.3 Restrisici 311
3.4 Sikkerheds- og beskyttelsesanordninger 311
3.5 Symboler på apparatet 311
3.5.1 Sikkerhedssymboler* 311
3.5.2 Betjeningssymbol 312
3.6 Produktoversigter 312
3.6.1 Produktoversigt på plæneklipper (01) – AL-KO 312
3.6.2 Produktoversigt på plæneklipper (02) – solo by AL-KO 312
3.6.3 Produktoversigt på bioklipper 4736 Li VS (03) – solo by AL-KO 313
3.7 Leveringsomfang 313
3.7.1 Leveringsomfang [plæneklipper] . 313
3.7.2 Leveringsomfang [bioklipper] 313
3.8 "AL-KO inTOUCH Smart Garden" app* 313
3.9 Smart button (04)* 313
3.9.1 Visning af ladetilstanden* 314
3.9.2 Forbind plæneklipperen med AL-KO Smart Cloud 314
3.9.3 Start aktioner i "Smart Home"/"Smart Garden" (IFTTT) 314
3.9.4 Aktivering af plæneklipper* 315
3.9.5 Nulstilling af WLAN-navn og password* 315
3.10 "maxRun & smart-drive"-cockpit (05)* 315
4 Montering 315
5 Ibrugtagning 315
5.1 Opladning af batterier 315
5.2 Tænd og sluk for cockpittet (04, 05)* . 315
5.3 Isætning og udtagning af batterier (06) 315
5.4 Tænd og sluk for klippeværkets strømforsyning (07) 316
6 Betjening 316
6.1 Indstilling af klippehøjde (08, 09) 316
6.1.1 Indstilling af klippehøjde [plæneklipper](08) 316
6.1.2 Indstilling af klippehøjde [bioklipper](09) 317
6.2 Klipning med græsopsamlingsbeholder (10, 11)* 317
6.3 Bioklipning med biospjæld (12, 13)* ... 317
6.4 Klipning med sideudkast (14, 15)* 318
6.5 Indstilling af håndtaget til brugerens højde (16)* 318
6.6 Start og standsning af klippeværk (17) 318
6.7 Tænd og sluk for hjuldrevet (18)* 318
6.8 Hjuldrev – ændring af hastighed (19)* 319
6.9 Tilkobling og frakobling af Eco-mode (19)* 319
7 Arbejdsanvisninger 319

8 Service og vedligeholdelse 319
8.1 Regelmæssig vedligeholdelse 320
8.2 Rengøring af apparat og klippeværk . 320
8.3 Kontrol og udskiftning af kniv 320
8.4 Indstilling af hjuldrevets bowdentræk (20)* 320
8.5 Ved reparationsarbejde 320
8.6 USB-port (21)* 321
9 Hjælp ved fejl 321
10 Transport 322
10.1 Transport af maskinen 322
10.2 Transport af batterier 323
11 Opbevaring 323
11.1 Opbevaring af batteridrevne plæneklippere 323
11.2 Opbevaring af batteri og oplader 324
12 Bortskaffelse 324
13 Tekniske data 325
14 Kundeservice/service 325
15 Information til overensstemmelseserklæringen 325
16 Garanti 325

1 SIKKERHEDSANVISNINGER

1.1 Generelle sikkerhedsanvisninger for elværktøjer

⚠ ADVARSEL! Læs alle sikkerhedsanvisninger, generelle anvisninger, illustrationer og tekniske data, som maskinen er udstyret med. *Manglende overholdelse af de efterfølgende anvisninger kan forårsage elektrisk stød, brand og/eller alvorlige personskader.*

- **Opbevar alle sikkerhedsanvisninger med henblik på fremtidig brug.**

Begrebet "maskine", der anvendes i sikkerhedsanvisningerne henviser til strømdrevne maskiner (med strømkabel) eller batteridrevne maskiner (uden strømkabel).

1.1.1 Arbejdspladssikkerhed

- **Sørg altid for, at arbejdsområdet er ryddeligt og ordentligt oplyst.** *Uorden og dårligt oplyste arbejdsområder kan forårsage ulykker.*
- **Arbejd ikke med maskinen i eksplosionsfarlige omgivelser, hvor der forekommer brandfarlige væsker, gasser eller støvpartikler.** *Maskiner danner gnister, der kan antænde støv og dampe.*
- **Hold børn og andre personer på afstand, mens maskinen benyttes.** *Hvis din opmærksomhed afledes, kan du miste kontrollen over maskinen.*

1.1.2 Elektrisk sikkerhed

- **Maskinens tilslutningsstik skal passe til stikdåsen. Stikket må ikke ændres på nogen måde. Brug ikke adapterstik sammen med en beskyttelsesjordet maskine.** *Stik uden adaptere og passende stikdåser mindsker risikoen for elektrisk stød.*
- **Undgå, at kroppen kommer i kontakt med jordede genstande såsom rør, radiatorer, komfurer og køleskabe.** *Der er øget risiko for elektrisk stød, hvis din krop har jordforbindelse.*
- **Brug ikke plæneklipperen, når det regner eller er fugtigt.** *Dette kan øge risikoen for elektrisk stød.*
- **Brug ikke tilslutningsledningen uhensigtsmæssigt, f.eks. for at bære maskinen, hænge den op eller for at trække stikket ud af stikkontakten. Hold tilslutningsledningen på afstand af varme, olie, skarpe kanter eller bevægelige dele.** *Tilslutningsledninger, der er beskadigede eller viklet sammen, øger risikoen for elektrisk stød.*
- **Når du arbejder med en maskine under åben himmel, må du kun bruge forlængerledninger, der er egnet til udendørs brug.** *Når der anvendes forlængerledninger, der er egnet til udendørs brug, mindskes risikoen for elektrisk stød.*
- **Hvis anvendelse af maskinen i fugtige omgivelser ikke kan undgås, skal der anvendes et fejlstrømsrelæ.** *Brugen af et fejlstrømsrelæ mindsker risikoen for elektrisk stød.*

1.1.3 Personsikkerhed

- **Vær altid opmærksom, vær bevidst om, hvad du foretager dig, og brug din sunde fornuft, når du arbejder med maskinen. Brug ikke maskiner, hvis du er træt eller påvirket af narkotika, alkohol eller medicin.** *Et øjebliks uopmærksomhed under brugen af maskinen kan føre til alvorlig personskade.*

- **Bær personlige værnemidler og altid beskyttelsesbriller.** *Der skal afhængigt af maskinens type og anvendelsesområde bæres personlige værnemidler som f.eks. støvmaske, skridsikre sikkerhedssko, beskyttelseshjelm eller høreværn, hvorved risikoen for personskade mindskes.*
- **Forebyg, at maskinen sættes i gang utilsigtet. Forvis dig om, at der er slukket for maskinen, før du slutter den til strømforsyningen og/eller batteriet samt løfter eller bærer den.** *Der er fare for ulykker, hvis du bærer maskinen og samtidigt har fingeren på tænd/sluk-knappen, eller hvis maskinen er tændt, når den sluttes til strømforsyningen.*
- **Fjern indstillingsværktøj eller skruenøgler, før du tænder maskinen.** *Et værktøj eller en nøgle, der sidder i en roterende del af maskinen, kan medføre personskade.*
- **Undgå unormale kropsstillinger. Sørg for sikkert fodfæste, og hold altid balancen.** *På denne måde kan du bedre styre maskinen i uventede situationer.*
- **Bær egnet tøj. Bær ikke løstsiddende tøj eller smykker. Hold hår og tøj væk fra bevægelige dele.** *Løstsiddende tøj, smykker og langt hår kan komme til at sidde fast i bevægelige dele.*
- **Hvis der kan monteres støvudsugnings- og -opsamlingsanlæg, skal dette tilsluttes og bruges som tilsigtet.** *Faremomenter som følge af støv kan reduceres ved brug af en støvudsugningsanordning.*
- **Vær ikke overmodig, og tilsidesæt ikke maskinens sikkerhedsforskrifter, heller ikke selv om du kender maskinen godt efter omfattende brug.** *Uagtsom håndtering kan lynhurtigt medføre alvorlig personskade.*

1.1.4 Brug og håndtering af den elektriske maskine

- **Pas på ikke at overbelaste maskinen. Brug kun den maskine, der er egnet til arbejdet.** *Du arbejder bedre og mere sikkert med den korrekte maskine i det angivne ydelsesområde.*
- **Brug ikke maskinen med defekte kontakter.** *En maskine, der ikke længere kan tændes og slukkes, er farlig og skal repareres.*
- **Træk stikket ud af stikdåsen, og/eller fjern et udtageligt batteri, før du indstiller på maskinen, skifter indsatsværktøjsdele eller rydder maskinen væk.** *Disse forsigtighedsregler forhindrer, at maskinen startes utilsigtet.*
- **Opbevar maskinen uden for børns rækkevidde, når den ikke er i brug. Lad ikke personer bruge maskinen, hvis de ikke har sat sig ind dens brug eller ikke har læst disse anvisninger.** *Maskiner udgør en fare, hvis de bruges af uerfarne personer.*
- **Plej maskinen og indsatsværktøjet omhyggeligt. Undersøg, om bevægelige dele fungerer som de skal og ikke binder, og om dele er i stykker eller beskadiget på en sådan måde, at maskinens funktion er nedsat. Få beskadigede dele repareret, før maskinen tages i brug.** *Ulykker skyldes ofte dårligt vedligeholdte maskiner.*
- **Hold skærende/klippende værktøjer skarpe og rene.** *Omhyggeligt plejede skærende/klippende værktøjer med skarpe skære-/klippekanter går ikke så let fast og er lettere at styre.*
- **Brug maskinen, tilbehør, indsatsværktøj osv. i overensstemmelse med anvisningerne. Tag højde for arbejdsforholdene og aktiviteten, der skal udføres.** *Der kan opstå farlige situationer, hvis maskiner bruges til andet end det, de er beregnet til.*
- **Sørg for at holde grebene og gribefladerne tørre, rene og frie for olie og fedt.** *Glatte greb og gribeflader hindrer sikker betjening og kontrol over maskinen i uforudsigelige situationer.*

1.1.5 Brug og håndtering af den batteridrevne maskine

- **Lad kun de genopladelige batterier op i opladere, der anbefales af producenten.** *Der er brandfare, hvis en oplader, der kun er egnet til en bestemt type genopladelige batterier, bruges sammen med andre genopladelige batterier.*
- **Brug kun de dertil beregnede genopladelige batterier i maskinen.** *Brug af andre batterier kan medføre personskade og brandfare.*
- **Hold batterier, der ikke bruges, på afstand af hæfteklammer, mønter, nøgler, søm, skruer og andre mindre metalgenstande, der kan forårsage en direkte forbindelse af polerne.** *Kortslutning mellem batterikontakterne kan forårsage forbrændinger og brand.*

- **Ved forkert anvendelse kan der sive væske ud af det genopladelige batteri. Undgå enhver kontakt med væsken. Ved utilsigtet kontakt skylles med vand. Søg læge, hvis væsken kommer i øjnene.** *Udsivende væske fra det genopladelige batteri kan medføre hudirritation og forbrændinger.*
- **Brug ikke beskadigede eller ombyggede batterier eller beskadigede eller ombyggede maskiner.** *Beskadigede eller ombyggede batterier kan forholde sig uforudsigeligt og medføre brand, eksplosion og personskaderisiko.*
- **Et batteri eller værktøj skal holdes væk fra ild og meget høje temperaturer.** *Ild og temperaturer over 130 °C kan forårsage en eksplosion.*
- **Overhold alle anvisninger om opladning, og oplad aldrig batteriet eller den batteridrevne maskine i andet end det temperaturområde, der er angivet i brugsanvisningen.** *Forkert opladning eller opladning, der ikke er i det tilladte temperaturområde, kan ødelægge batteriet og øger brandrisikoen.*

1.1.6 Service

- **Lad kun kvalificerede fagfolk reparere maskinen og kun med originale reservedele.** *På denne måde er der sikkerhed for, at maskinens sikkerhedsfunktioner opretholdes.*
- **Udfør aldrig service på beskadigede batterier.** *Service på batterier må udelukkende udføres af producenten eller et autoriseret kundeserviceværksted.*

1.2 Sikkerhedsanvisninger til plæneklipperen

- **Brug ikke plæneklipperen i dårligt vejr, især hvis der risiko for lynnedslag.** *Dette mindsker risikoen for at blive ramt af lyn.*
- **Undersøg nøje området for vildtlevende dyr der, hvor plæneklipperen skal bruges.** *Dyr kan blive kvæstet af plæneklipperen, når den er i brug.*
- **Undersøg nøje området, hvor plæneklipperen skal bruges, og fjern alle sten, grene, tråde, knogler og andre fremmedlegemer.** *Udslyngede genstande kan forårsage personskader.*
- **Kontroller altid plæneklipperen visuelt inden brug for at sikre, at kniven og knivenheden ikke er slidt eller beskadiget.** *Slidte eller beskadigede dele øger risikoen for kvæstelser.*
- **Kontroller jævnligt græsopsamleren for slid eller beskadigelse.** *En slidt eller beskadiget græsopsamler kan øge risikoen for kvæstelser.*
- **Lad alle beskyttelsesanordninger være påmonteret. Beskyttelsesanordningerne skal fungere og være monteret rigtigt.** *En beskyttelsesanordning, der sidder løst, er beskadiget eller ikke fungerer rigtigt, kan medføre kvæstelser.*
- **Hold alle ventilationsåbninger fri for snavs.** *Tilstoppede ventilationsåbninger og snavs kan medføre overophedning eller brandfare.*
- **Brug altid skridsikkert og beskyttende fodtøj, når du arbejder med plæneklipperen. Betjen aldrig plæneklipperen med bare fødder eller åbne sandaler.** *Dette mindsker risikoen for fodskader ved kontakt med den roterende kniv.*
- **Hav altid lange bukser på, når du arbejder med plæneklipperen.** *Hvis huden er ubeskyttet, er der øget risiko for kvæstelser ved udslyngning af genstande.*
- **Brug ikke plæneklipperen i vådt græs. Gå, løb aldrig.** *Det mindsker risikoen for, at du glider eller falder, hvilket kan føre til kvæstelser.*
- **Brug ikke plæneklipperen på meget stejle skråninger.** *Det mindsker risikoen for, at du mister kontrollen, glider eller falder, hvilket kan føre til kvæstelser.*
- **Sørg for godt fodfæste, når du arbejder på skråninger. Arbejd altid på tværs af skråningen, aldrig op eller ned. Vær meget forsigtig, hvis arbejdsretningen skal ændres.** *Det mindsker risikoen for, at du mister kontrollen, glider eller falder, hvilket kan føre til kvæstelser.*
- **Vær meget forsigtig, hvis du bevæger plæneklipperen bagud eller hen imod dig. Vær altid opmærksom på omgivelserne.** *Det mindsker risikoen for, at du snubler.*
- **Rør ikke ved kniven og andre farlige roterende dele, så længe de bevæger sig.** *Det mindsker risikoen for kvæstelser på grund af roterende dele.*
- **Sørg for, at alle kontakter er slukket og batteriet taget ud, når du fjerner fastsiddende materiale eller rengør plæneklipperen.** *Utilsigtet drift af plæneklipperen kan medføre alvorlige kvæstelser.*

- Lad altid produktet køle af, inden det opbevares.
- Tøm græsopsamleren inden opbevaring.
- Pas på ikke at få fingrene i klemme mellem de roterende knive og maskinens faste dele, når du indstiller apparatet.

1.3 Vibrationsbelastning

- **Fare pga. vibration**
  Den faktiske vibrationsemissionsværdi under brug af apparatet kan afvige fra den værdi, som producenten har angivet. Vær opmærksom på følgende indflydelsesfaktorer før og under brug:
  - Bruges apparatet som tilsigtet?
  - Skæres eller forarbejdes materialet korrekt?
  - Er apparatet i en ordentlig brugbar tilstand?
  - Er skæreværktøjet slebet korrekt, og er det korrekte skæreværktøj monteret?
  - Er der monteret holdegreb eller ekstra vibrationsgreb, og er de fast forbundet med apparatet?
- Brug kun apparatet med den hastighed, der er foreskrevet til det pågældende arbejde. Undgå maksimal hastighed, så larm og vibrationer minimeres.
- Apparatets larm og vibrationer kan blive forøget som følge af ukorrekt brug og service. Dette medfører sundhedsskader. Sluk apparatet i disse tilfælde med det samme, og få den repareret af et autoriseret serviceværksted.
- Belastningen som følge af vibrationer afhænger af det arbejde, der udføres eller af apparatets brug. Vurder belastningen, og sørg for tilstrækkelige arbejdspauser. Dermed reduceres belastningen som følge af vibrationer over hele arbejdstiden.
- Bruges apparatet i længere tid, udsættes brugeren for vibrationer, hvilket kan give kredsløbsforstyrrelser ("hvide fingre"). Bær handsker, og hold hænderne varme for at minimere denne risiko. Fastslås symptomer på "hvide fingre", skal en læge opsøges med det samme. Til disse symptomer hører: Følelsesløshed, snurren, kløen, smerter, ingen kraft, eller farven eller hudens tilstand ændrer sig. Disse symptomer angår normalt fingre, hænder eller pulsen. Er temperaturerne udendørs lave, er risikoen større.
- Hold længere pauser i løbet af arbejdsdagen, så du kan komme dig igen efter larm og vibrationer. Planlæg dit arbejde således, at apparater, der danner kraftige vibrationer, bruges fordelt over flere dage.
- Får du en ubehagelig fornemmelse, eller ændres hudens farve på hænderne under apparatets brug, skal arbejdet afbrydes med det samme. Hold nok pauser, før træthed melder sig. Uden tilstrækkelige pauser kan et hånd-arm-vibrationssyndrom opstå.
- Minimer risikoen for at blive udsat for vibrationer. Plej apparatet som angivet i brugsanvisningen.
- Skal apparatet bruges ofte, skal du henvende dig til din forhandler for at købe antivibrationstilbehør (f.eks. greb).
- Undgå at arbejde med apparatet ved temperaturer på under 10 °C. Fastlæg en arbejdsplan for, hvordan vibrationsbelastningen kan minimeres.

1.4 Støjbelastning

Støjbelastning kan ikke undgås helt med maskinen. Brug den støjende maskine på tilladte tidspunkter. Overhold hviletider, og begræns arbejdets varighed til det nødvendigste. For din egen personlige beskyttelse og for at beskytte personer i nærheden, skal der bruges høreværn.

1.5 Sikkerhedsanvisninger om batteri og oplader

- Tag det genopladelige batteri ud af maskinen før opladning.
- Sæt det genopladelige batteri i maskinen med korrekt polaritet.
- Tag det genopladelige batteri ud af maskinen, hvis det ikke skal bruges i nogen tid.
- Kortslut ikke maskinens eller batteriets tilslutningsklemmer.

Brugsanvisninger

Overhold sikkerhedsanvisningerne til batteri og oplader i de separate brugsanvisninger:

- Batterier: Dok.nr. 443771, 441630, 443549
- Opladere: Dok.nr. 441633, 443551

2 OM DENNE BRUGSANVISNING

- Den tyske udgave er den originale driftsvejledning. Alle andre sprog er oversættelser af den originale driftsvejledning.

- Opbevar denne brugsanvisning, så du altid kan slå op i den, når du har brug for informationer om maskinen.
- Overdrag kun maskinen til andre personer sammen med denne brugsanvisning.
- Læs og overhold sikkerhedsanvisningerne og advarslerne i denne brugsanvisning.

2.1 Symboler på forsiden

Symbol	Betydning
	Læs denne brugsanvisning omhyggeligt, før du tager produktet i brug. Det er en forudsætning for, at du kan arbejde sikkert og håndtere produktet uden forstyrrelser.
	Brugsanvisning
	Håndter li-ion-batterier forsigtigt! Overhold især anvisningerne i nærværende brugsanvisning vedrørende transport, opbevaring og bortskaffelse!
	Dette produkt overholder de gældende europæiske direktiver, og der er udarbejdet en overensstemmelseserklæring vedr. disse direktiver.

2.2 Symboler og signalord

⚠ FARE! Indikerer en umiddelbar farlig situation, som, hvis den ikke undgås, er livsfarlig eller medfører alvorlige kvæstelser.

⚠ ADVARSEL! Indikerer en potentiel farlig situation, som, hvis den ikke undgås, kan være livsfarlig eller medføre alvorlige kvæstelser.

⚠ FORSIGTIG! Indikerer en potentiel farlig situation, som, hvis den ikke undgås, kan medføre mindre eller moderate kvæstelser.

OBS! Indikerer en situation, som, hvis den ikke undgås, kan medføre tingsskade.

BEMÆRK Specielle anvisninger, der gør dig i stand til at forstå og håndtere maskinen bedre.

3 PRODUKTBESKRIVELSE

Denne brugsanvisning beskriver forskellige modeller af håndbetjente AL-KO og solo by AL-KO batteridrevne plæneklippere med forskelligt udstyr og en solo by AL-KO batteridrevet bioklipper. Hvilken model der er tale om fremgår af produktbillederne og beskrivelsen af de forskellige funktioner.

Tekniske data

Modellernes udstyr fremgår af de tekniske data i monteringsvejledningen. Yderligere informationer om de tekniske data findes i denne brugsanvisning (se *kapitel 13 "Tekniske data", Side 325*).

Batterier og opladere

Alle batterier (Bxxx Li) og opladere (Cxxx Li) til AL-KO 36V-systemet kan anvendes.

OBS! Risiko for skader på apparatet og batteriet. Hvis apparatet drives med uegnede batterier, kan det føre til skader på apparatet og batterierne.

- Driv kun apparatet med de foreskrevne batterier.

BEMÆRK Du kan finde mere information i brugsanvisningerne til AL-KO 36V-systemets batterier og opladere:

- Batterier: Dok.-nr. 443771, 441630, 443549
- Opladere: Dok.-nr. 441633, 443551

3.1 Tilsigtet brug

Denne maskine er beregnet til privat plæneklipning og må kun anvendes på tørre plæner.

Enhver anden eller yderligere anvendelse gælder som ikke korrekt. Apparatet må kun bruges, når det er helt monteret.

Denne maskine er udelukkende beregnet til privat brug. Enhver anden brug samt ikke godkendte om- eller påbygninger er mod den tilsigtede brug og bevirker, at garantien bortfalder, at overensstemmelsen ikke opfyldes, og at fabrikantens ansvar med henblik på skader, der påføres brugeren eller udenforstående, bortfalder.

3.2 Forudsigelig forkert brug

Maskinen er hverken beregnet til erhvervsmæssig brug i offentlige parker, på sportspladser eller i forbindelse med landbrug og skovdrift.

- Brug ikke redskabet i regnvejr eller på våde plæner.
- Der må ikke være nogen fremmedlegemer på det areal, der skal klippes, f.eks. sten, træstykker, flasker.
- De monterede sikkerhedsanordninger må ikke afmonteres eller sættes ud af funktion ved f.eks. at binde sikkerhedsbøjlen fast til styret.

3.3 Restrisici

Der er altid en vis restrisiko mulig, som ikke kan udelukkes, selv ved korrekt brug. Maskinens art og udførelse kan medføre følgende mulige farer alt efter brugen:

- Afklippet materiale, jord og små sten kan blive slynget væk.
- Indånding af partikler fra det afskårne græs, når der ikke bæres åndedrætsværn.
- Snitsår, hvis der gribes ind i den roterende kniv.

3.4 Sikkerheds- og beskyttelsesanordninger

⚠ ADVARSEL! Fare for kvæstelser. Sikkerheds- og beskyttelsesanordninger, der er defekte eller deaktiverede, kan medføre alvorlige kvæstelser.

- Få defekte sikkerheds- og beskyttelsesanordninger repareret.
- Sikkerheds- og beskyttelsesanordningerne må aldrig sættes ud af kraft.

Sikkerhedsnøgle

For at undgå at apparatet sættes utilsigtet i gang, er det udstyres med en sikkerhedsnøgle. Sluk apparatet før vedligeholdelse, og træk altid sikkerhedsnøglen ud.

Sikkerhedsgreb/sikkerhedsbøjle

Apparatet er udstyret med et sikkerhedsgreb/en sikkerhedsbøjle. Slip sikkerhedsgrebet/sikkerhedsbøjlen i tilfælde af fare. Motoren og klippeværket stopper.

Start-knap

Start-knappen skal trykkes ind for at kunne starte motoren med sikkerhedsgrebet/sikkerhedsbøjlen.

Beskyttelsesklap

Beskyttelsesklappen beskytter f.eks. mod afklippet materiale og sten, der kan blive slynget ud.

3.5 Symboler på apparatet

3.5.1 Sikkerhedssymboler*

** modelafhængig*

Symbol	Betydning
	Vær særligt forsigtig under håndteringen!
	Læs brugsanvisningen før ibrugtagning!
	Personskadefare! Hold hænder og fødder væk fra klippeværket!
	Fare som følge af bortslyngede genstande!
	Hold uvedkommende personer væk fra fareområdet!
	Kniven fortsætter med at rotere et par sekunder efter, at der er slukket for motoren. Rør først ved kniven, når alle bevægelige dele på maskinen er standset helt, og sikkerhedsnøglen er trukket ud.
	Brug ikke maskinen i regnvejr, og lad den ikke stå udenfor, når det regner!
	Ved ikke-brug samt vedligeholdelses- og reparationsarbejde: Sluk maskinen, og tag batteriet ud!
	Fjern deaktiveringsanordningen, f.eks. sikkerhedsnøglen, før vedligeholdelsesarbejder!

Symbol	Betydning
	Ikke relevant, gælder kun for elektriske plæneklippere. Sluk for maskinen, og træk stikket ud af stikkontakten før vedligeholdelses- og reparationsarbejder!
	Ikke relevant, gælder kun for elektriske plæneklippere. Fare for elektrisk stød som følge af beskadiget strømkabel!
	Ikke relevant, gælder kun for elektriske plæneklippere. Hold strømkablet væk fra skæreværket, og kør ikke hen over det!
	Ikke relevant, gælder kun for benzindrevne plæneklippere. Træk tændrørshætten af før alt vedligeholdelses- og rengøringsarbejde!

3.5.2 Betjeningssymbol

Symbol	Betydning
	Sådan starter du motoren (se *kapitel 6.6 "Start og standsning af klippeværk (17)", Side 318*)
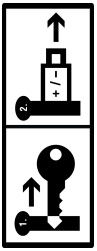	Hvis maskinen ikke skal bruges: Træk sikkerhedsnøglen ud, og tag batteriet ud af maskinen.

3.6 Produktoversigter

3.6.1 Produktoversigt på plæneklipper (01) – AL-KO

Nr.	Del
1*	Smart button*
2	Dæksel til batterirum
3	Nøgleafbryder med sikkerhedsnøgle
4	Batterirum 1 og 2
Håndtag, der kan klappes om, bestående af:	
5	■ Overstyr
6	■ Understyr
7	■ Vingemøtrikker (2 stk.)
8*	"maxRun & smart-drive"-cockpit*
9*	Koblingsbøjle til hjuldrev*
10	Sikkerhedsbøjle
11	Startknap
12	Niveauviser
13	Græsopsamlingsbeholder
14	Græsopsamlingsbeholderens greb
15	Central indstilling af klippehøjde
16*	Sideudkastskærm*
17*	Bæregreb foran*
18	Batteri (1 stk. eller 2 stk.)*
19	Oplader

** afhængigt af modellen; se tekniske data.*

3.6.2 Produktoversigt på plæneklipper (02) – solo by AL-KO

Nr.	Del
1*	Smart button*
2	Dæksel til batterirum
3	Nøgleafbryder med sikkerhedsnøgle
4	Batterirum 1 og 2
Håndtag, der kan indstilles i højden samt klappes om, bestående af:	
5	■ Overstyr
6	■ Understyr**
7*	■ Drejeled til hurtig indstilling*
8*	"maxRun & smart-drive"-cockpit*
9*	Koblingsbøjle til hjuldrev*
10	Sikkerhedsbøjle
11	Startknap
12	Niveauviser
13	Græsopsamlingsbeholder

Nr.	Del
14	Græsopsamlingsbeholderens greb
15	Central indstilling af klippehøjde
16*	Sideudkastskærm*
17*	Bæregreb foran*

** afhængigt af modellen; se tekniske data.*

*** alt efter model i stålrørs- eller aluminiumsudførelse.*

3.6.3 Produktoversigt på bioklipper 4736 Li VS (03) – solo by AL-KO

Nr.	Del
1	"maxRun & smart-drive"-cockpit
2	Gribeflade på håndtag
3	Koblingsbøjle til hjuldrev (bag håndtaget)
4	Sikkerhedsbøjle (foran håndtaget)
5	Startknap
6	Sideudkastskærm
7	Sideudkastdel
8	Overstyr
9	Vingemøtrikker
10	Understyr
11	Indstilling af klippehøjde på baghjulene
12	Indstilling af klippehøjde på forhjulene
13	Dæksel til batterirum
14	Batterirum 1 og 2
15	Nøgleafbryder med sikkerhedsnøgle

3.7 Leveringsomfang

De her anførte positioner følger med ved leveringen. Efterprøv, om alle komponenter er vedlagt.

3.7.1 Leveringsomfang [plæneklipper]

Nr.	Del
1	Plæneklipper
2	Græsopsamlingsbeholder (ikke monteret/delvist monteret)*
3	Håndtag (ikke monteret/delvist monteret)*
4	Sideudkastdel*
5	Biospjæld*
6	Skruepose
7	Batteri* (1 stk. eller 2 stk.)*
8	Oplader*

** afhænger af modellen, se monteringsvejledningen.*

3.7.2 Leveringsomfang [bioklipper]

Nr.	Del
1	Bioklipper
2	Håndtag (delvist monteret)
3	Sideudkastdel
4	Skruepose

3.8 "AL-KO inTOUCH Smart Garden" app*

** afhængigt af modellen; se tekniske data.*

Plæneklipperen er udstyret med et trådløst radiomodul. Det gør det muligt at styre, indstille og overvåge plæneklipperen via appen på en mobil enhed (smartphone, tablet).

BEMÆRK Den mobile enhed kræver internetforbindelse, for at appen kan bruges.

"AL-KO inTOUCH Smart Garden"-appen kan downloades fra Google Play Store på Android-baserede enheder og fra Apple App Store på iOS-baserede enheder:

GET IT ON Google Play

Available on the App Store

Du skal logge på eller registrere dig efter installation af appen. Følg derefter "trin-for-trin"-vejledningen.

Appen rummer mange funktioner såsom produktregistrering, tips til havearbejdet, planterådgiver eller push-beskeder i tilfælde af fejl.

Yderligere informationer om "AL-KO inTOUCH Smart Garden"-appen findes på:
https://alko-garden.com/smart-connect/

3.9 Smart button (04)*

** afhængigt af modellen; se tekniske data.*

Med smart button føjer du din plæneklipper til AL-KO Smart Cloud og får dermed glæde af de utallige muligheder for smart gardening:
https://alko-garden.de/smart-gardening-mit-alko/

BEMÆRK Oplysninger om WLAN.

- For at kunne bruge AL-KO smart gardening skal plæneklipperen være inden for rækkevidden af dit WLAN-netværk.
- Hav navnet og passwordet til dit WLAN-netværk klar.

3.9.1 Visning af ladetilstanden*

** afhængigt af modellen; se tekniske data.*

Smart button indikerer tidligt batteriets ladetilstand.

Smart button	Betydning
Lyser grønt.	Batterier ladet op.
Lyser rødt.	Batterier tomme.

3.9.2 Forbind plæneklipperen med AL-KO Smart Cloud

BEMÆRK Henvisning til IT-sikkerhed.
Plæneklipperen får automatisk de sidste opdateringer fra AL-KO Smart Cloud, så sikkerhedsproblemer undgås. Dette kræver en internetforbindelse via WLAN.

- Forbind kun plæneklipperen med internettet via et sikkert WLAN.
- Fastlæg et sikkert password.

1. Forberedelse af smartphone:
   - Installer "AL-KO inTOUCH Smart Garden"-appen (se *kapitel 3.8 ""AL-KO inTOUCH Smart Garden" app*", Side 313*).
   - Start appen.
2. Start installationsguiden: Tryk ca. 3 sekunder på smart button.
3. I installationsguiden:
   - Forbind smartphonen med plæneklipperens WLAN.
   - Plæneklipperens navn kan ændres (valgfrit).
   - Indtast WLAN-netværkets navn og password. Plæneklipperen forbindes med AL-KO Smart Cloud.

Smart button under opsætning

Nr.	Smart button	Betydning
Forbindelse med appen:		
a.	Blinker blåt.	Installationsguide startet, venter på forbindelse.
b.	Lyser permanent blåt.	Installationsguide forbundet med appen.
Forbindelse med AL-KO Smart Cloud via brugerens WLAN:		
c.	Lyser blåt, roterende med uret.	Forsøger at oprette forbindelse
d.	Blinker blåt.	Forbundet.
e.	Skifter mellem grønt og blåt.	Forbundet med AL-KO Smart Cloud.
f.	Skifter mellem rødt og blåt.	Ikke forbundet. WLAN-netværkets navn og password er ikke indtastet korrekt.

Smart button under brug

Smart button	Betydning
Lyser blåt (toner ud).	Forbundet med AL-KO Smart Cloud. WLAN-modtagelse tilstrækkelig.
Lyser blåt, roterende.	Forbindelse med AL-KO Smart Cloud afbrudt. WLAN-modtagelse afbrudt.

3.9.3 Start aktioner i "Smart Home"/"Smart Garden" (IFTTT)

Du kan starte op til 3 IFTTT-aktioner med smart button (IFTTT: If This Then That). Disse aktioner skal fastlægges på forhånd på https://ifttt.com/ (f.eks. styring af enheder i "Smart Home" eller "Smart Garden", tilslutning af vandingssystem, åbning af garageport). IFTTT-aktioner kan være gratis eller koste noget alt efter udbyderens abonnementmodeller.

BEMÆRK Detaljerede informationer om IFTTT findes på:
https://alko-garden.de/ifttt-de/

1. Tryk 1, 2 eller 3 gange kort efter hinanden på smart button for at udløse IFTTT-aktion 1, 2 eller 3.

Smart button	Betydning
Blinker skiftevist mellem grønt og blåt.	IFTTT-aktion blev udløst.
Blinker skiftevist mellem rødt og blåt	IFTTT-aktion kunne ikke blive udløst.

Maskinen skal opbevares sikkert pga. adgang til internettet samt "Smart Home" og "Smart Garden" funktionerne (se *kapitel 11.1 "Opbevaring af batteridrevne plæneklippere", Side 323*).

3.9.4 Aktivering af plæneklipper*

** afhængigt af modellen; se tekniske data.*

Plæneklipperen skifter til energisparemodus efter 10 minutter, hvis den ikke længere bruges. Cockpittet slås fra.

Til aktivering af plæneklipperen: se *kapitel 5.2 "Tænd og sluk for cockpittet (04, 05)*", Side 315*.

3.9.5 Nulstilling af WLAN-navn og password*

** afhængigt af modellen; se tekniske data.*

1. Tryk ca. 10 sekunder på smart button:

Smart button	Betydning
Lyser blåt. Fader så ud mod uret.	Nulstilling
Blinker blåt.	Nulstilling udført.

3.10 "maxRun & smart-drive"-cockpit (05)*

** afhængigt af modellen; se tekniske data.*

Knapper

Nr.	Betydning
1	Tænd/slukknap til cockpit
2	"Eco-mode"-knap
3	Minus-knap: Reducerer hjuldrevets hastighed.
4	Plus-knap: Øger hjuldrevets hastighed.

Visninger

Nr.	Betydning
5	Visning af WLAN-forbindelse**
6	Visning af ladetilstand for batteri 1
7	Visning af ladetilstand for batteri 2
8	Fejlmelding
9	Hjuldrevets indstillede hastighed (7 trin)

*** Fungerer kun på modeller med Smart Button*

4 MONTERING

Montering: Se monteringsvejledningen.

⚠ ADVARSEL! Fare ved ufuldstændig montering! Bruges en ufuldstændig monteret maskine, kan det medføre alvorlige kvæstelser.

- Brug kun maskinen, når den er helt monteret!
- Sæt først batteriet i maskinen, når maskinen er helt monteret!

5 IBRUGTAGNING

5.1 Opladning af batterier

Batterierne er delvist opladede. Oplad batterierne helt, inden apparatet bruges første gang. Batterierne kan oplades efter behov i alle ladetilstande. Batterierne bliver ikke ødelagte, hvis opladningen afbrydes.

BEMÆRK Detaljerede informationer findes i de særskilte brugsanvisninger til batterier og oplader.

5.2 Tænd og sluk for cockpittet (04, 05)*

** afhængigt af modellen; se tekniske data.*

Forudsætning: Der er sat mindst 1 batteri i maskinen.

BEMÆRK Sikkerhedsnøglen skal ikke drejes i on-positionen (pos. I) for at påtrykke cockpittet og hjulfremdriften.

Cockpittet kan tilsluttes på følgende måder:

- Tryk et øjeblik på smart button (04/1).
- Tryk på tænd/sluk-knappen (05/1) på cockpittet.
- Cockpittet tilsluttes automatisk, når klippeværkets motor startes (se *kapitel 6.6 "Start og standsning af klippeværk (17)", Side 318*).

5.3 Isætning og udtagning af batterier (06)

Brug plæneklipperen med enten et eller to batterier. Ved to batterier forøges arbejdstiden og dermed også det areal, der kan bearbejdes, betydeligt.

Du kan bruge batterier med forskellige ladetilstande. Først bruges det helt opladte batteri, ind-

til det har samme tilstand som det andet batteri. Derefter aflades begge batterier ensartet.

OBS! Fare for beskadigelse af batterierne. Forbliver batterierne i maskinen efter brug, kan de blive ødelagt.

- Batterierne skal tages ud af maskinen lige efter brug og opbevares beskyttet mod frost.
- Sæt først batterierne i maskinen lige inden brug.

Isætning af batteri

1. Vip batterirummets dæksel (06/1) op (06/a).
2. Skub batteriet ind i skakten (06/2) oppefra (06/b), til det går i hak.
   Bemærk: *Batteriets ladeindikator skal vende opad.*
3. Luk batterirummets dæksel.

Udtagning af batteri

1. Tryk på udløserknappen på batteriet, og hold den inde.
2. Træk batteriet ud.

5.4 Tænd og sluk for klippeværkets strømforsyning (07)

Strømforsyningen til klippeværkets motor slås fra med nøgleafbryderen. Nøgleafbryderen betjenes med sikkerhedsnøglen.

⚠ ADVARSEL! Fare for kvæstelser. Hvis apparatet tilsluttes utilsigtet, er der fare for alvorlige kvæstelser.

- Før pauser i arbejdet eller under vedligeholdelse: Drej sikkerhedsnøglen til off-positionen og træk den ud for at slå strømforsyningen fra.

Tilslutning af strømforsyning

1. Åbn batterirummets dæksel.
2. Stik sikkerhedsnøglen (07/1) ind i nøgleafbryderen (07/a).
3. Drej sikkerhedsnøglen til on-positionen (pos. I) (07/b). Derved forsynes maskinen med spænding, men begynder endnu ikke at arbejde.
4. Luk batterirummets dæksel.
5. Tilslutning af klippeværk: se *kapitel 6.6 "Start og standsning af klippeværk (17)", Side 318*.

Frakobling af strømforsyning

1. Drej sikkerhedsnøglen til off-positionen (pos. 0) (07/c), og træk den ud (07/d).
2. Træk batterierne ud af maskinen med det samme efter brug. Oplad dem, og opbevar dem beskyttet mod frost. Sæt først batterierne i maskinen lige inden brug.

6 BETJENING

⚠ ADVARSEL! Fare for kvæstelser. Sikkerheds- og beskyttelsesanordninger, der er defekte eller deaktiverede, kan medføre alvorlige kvæstelser.

- Kontrollér, om alle sikkerheds- og beskyttelsesanordninger er tilstede og fungerer, før maskinen tilsluttes!

⚠ ADVARSEL! Fare for kvæstelser ved unormale driftstilstande. Stands øjeblikkeligt plæneklipperen. Træk sikkerhedsnøglen ud, og udtag batterierne. Kontrollér så, om alle bevægelige dele står helt stille:

- Efter kollision med et fremmedlegeme: Kontrollér plæneklipperen for skader, og reparer den. Tænd først derefter for plæneklipperen igen, og tag den i brug.
- Hvis plæneklipperen vibrerer unormalt: Kontrollér den straks for skader. Udskift eller reparer beskadigede dele. Tjek, om der er løse dele, og fastgør dem igen.

OBS! Fare for beskadigelse af redskabet. Hvis kniven blokerer, kan motoren blive overbelastet.

- Rengør altid klippeværket efter brug.
- Indstil en højere klippehøjde.
- Klip højt græs og tæt bevoksning i flere trin.

6.1 Indstilling af klippehøjde (08, 09)

⚠ FORSIGTIG! Fare for snitsår. Fare for snitsår, når der gribes ind i det roterende klippeværk.

- Juster kun klippehøjden, når motoren er slået fra og klippeværket er standset.

6.1.1 Indstilling af klippehøjde [plæneklipper](08)

1. Tryk indstillingsgrebet (08/1) lidt ud for at løsne det (08/a), og hold det der.
   - Til lavere græshøjde: Skub indstillingsgrebet mod forhjulet (08/b).
   - Til højere græshøjde: Skub indstillingsgrebet mod baghjulet (08/b).
   - Aflæs den ønskede klippehøjde på skalaen.

2. Slip indstillingsgrebet, så det går i hak i det ønskede trin.

6.1.2 Indstilling af klippehøjde [bioklipper] (09)

Bioklipperen har to indstillingsgreb til klippehøjden. Indstillingsgrebet (09/1) indstiller baghjulenes højde. Indstillingsgrebet (09/2) indstiller forhjulenes højde.

1. Tryk indstillingsgrebet lidt ind for at løsne det (09/a), og hold det der.
   - Til lavere græshøjde: Skub indstillingsgrebet mod forhjulet (09/b).
   - Til højere græshøjde: Skub indstillingsgrebet mod baghjulet (09/b).
     Bemærk: *Løft imens bioklipperens hus op med det bageste eller forreste bæregreb.*
   - Aflæs den ønskede klippehøjde på skalaen.
2. Slip indstillingsgrebet, så det går i hak i det ønskede trin.

6.2 Klipning med græsopsamlingsbeholder (10, 11)*

** afhængigt af modellen; se tekniske data.*

Maskinen kan bruges med og uden græsopsamlingsbeholder.

Fasthægtning af græsopsamlingsbeholderen (10)

1. Sørg for, at maskinen er slået fra, og at klippeværket er standset.
2. Løft beskyttelsesklappen (10/1) op (10/a).
3. Sæt græsopsamlingsbeholderen (10/2) ind i holderne (10/b).
4. Slip beskyttelsespladen.

Kontrol af niveau (10, 11)

Niveauviseren (10/3, 11/1) trykkes op af luftstrømmen under klipningen (11/a). Når græsopsamlingsbeholderen (11/2) er fyldt, berører niveauviseren beholderen (11/b). Græsopsamlingsbeholderen skal tømmes.

Udtagning og tømning af græsopsamlingsbeholder (10)

⚠ FORSIGTIG! Fare for snitsår. Fare for snitsår, når der gribes ind i det roterende klippeværk.

- Fjern kun græsopsamlingsbeholderen, når klippeværket står stille.

BEMÆRK Rengør også lufthullerne på niveauviseren, når græsopsamlingsbeholderen tømmes, så luftstrømmen sikres.

1. Sørg for, at maskinen er slået fra, og at klippeværket er standset.
2. Løft beskyttelsespladen (10/1) op.
3. Løft græsopsamlingsbeholderen (10/2) ud af holderne, og træk den bagud og af.
4. Tøm græsopsamlingsbeholderen.
5. Rens lufthullerne (10/3) under niveauviseren.
6. Sæt græsopsamlingsbeholderen i (se ovenfor).

6.3 Bioklipning med biospjæld (12, 13)*

** afhængigt af modellen; se tekniske data.*

Det afklippede græs opsamles ikke under en bioklipning, men forbliver på græsplænen. Bioklipning beskytter jordbunden mod udtørring og forsyner den med næringsstoffer. De bedste resultater opnås med en regelmæssig klipning på ca. 2 cm. Kun frisk græs med blødt væv rådner hurtigt.

- Græshøjde før bioklipning: maks. 8 cm
- Græshøjde efter bioklipning: min. 4 cm

BEMÆRK Tilpas skridthastigheden til bioklipningen, gå ikke for hurtigt.

Brug af biospjæld (12)

⚠ FORSIGTIG! Fare for snitsår. Fare for snitsår, når der gribes ind i det roterende klippeværk.

- Sluk apparatet, og træk altid den ekstra sikkerhedsnøgle ud, før biospjældet sættes i eller tages af.

OBS! Risiko for beskadigelse af maskinen. Går biospjældet ikke i hak, kan biospjæld og klippeværk blive ødelagt.

- Sørg for, at låsen går i hak.

1. Sluk maskinen: Drej sikkerhedsnøglen til offpositionen (pos. 0), og træk den ud.
2. Hægt græsopsamlingsbeholderen af.
3. Løft beskyttelsesklappen (12/1) op (12/a).
4. Skub biospjældet (12/2) ind i udkastskakten (12/3) (12/b), til det går i hak.

Fjernelse af biospjæld (13)

1. Sluk maskinen: Drej sikkerhedsnøglen til offpositionen (pos. 0), og træk den ud.
2. Løft beskyttelsespladen.

3. Løsn låsen (13/1) på biospjældet ved at holde godt fat i grebet (13/2) (13/a).
4. Træk biospjældet (13/3) ud (13/b).

6.4 Klipning med sideudkast (14, 15)*

** afhængigt af modellen; se tekniske data.*

⚠ FORSIGTIG! Fare for snitsår. Fare for snitsår, når der gribes ind i det roterende klippeværk.

- Brug kun sideudkastdelen eller tag den kun af, når motoren og klippeværket er standsede.

Isætning af sideudkastdel

1. Sluk maskinen: Drej sikkerhedsnøglen til off-positionen (pos. 0), og træk den ud.
2. Fjern græsopsamlingsbeholderen, og sæt biospjældet i, se *kapitel 6.3 "Bioklipning med biospjæld (12, 13)*", Side 317*.
3. Tryk på udløsergrebet (14/1, 15/1) på sideudkastets skærm.
4. Vip sideudkastets skærm (14/2, 15/2) op (14/a, 15/a), og hold den der.
5. Skub sideudkastdelen (14/3, 15/3) ind (14/b, 15/b).
6. Luk sideudkastets skærm langsomt. Skærmen holder sideudkastdelen, så den ikke falder af.

Afmontering af sideudkastdelen

1. Sluk maskinen: Drej sikkerhedsnøglen til off-positionen (pos. 0), og træk den ud.
2. Vip sideudkastets skærm op, og hold den der.
3. Træk sideudkastdelen ud, og luk skærmen.
4. Fjern biospjældet, og sæt græsopsamlingsbeholderen på plads.

6.5 Indstilling af håndtaget til brugerens højde (16)*

** afhængigt af modellen; se tekniske data.*

1. Løsn hurtigspænderne (16/1) på drejeleddene (16/2) (16/a).
2. Drej håndtaget (16/3) omkring drejeleddene, indtil højden passer (16/b).
3. Klap hurtigspænderne fast.

6.6 Start og standsning af klippeværk (17)

Start kun klippeværket på jævnt underlag og ikke i højt græs. Underlaget skal være fri af fremmedlegemer såsom sten. Løft eller vip ikke maskinen, hvis du vil starte den.

OBS! Fare for beskadigelse af redskabet. Hvis motoren startes og standses flere gange hurtigt efter hinanden, vil motoren og klippeværket blive beskadiget.

- Tænd kun motoren, når klippeværket står stille.

BEMÆRK Tilladt betjeningsstilling: Stå bag ved plæneklipperen, og hold fast i håndtaget med begge hænder.

Start af klippeværket

1. Hvis endnu ikke udført: Tilslutning af strømforsyning (se *kapitel 5.4 "Tænd og sluk for klippeværkets strømforsyning (07)", Side 316*).
2. Tryk og hold på startknappen (17/1).
3. Træk sikkerhedsbøjlen (17/2) ind mod håndtaget (17/3) (17/a). Klippeværket startes.
4. Slip startknappen, og hold fast i sikkerhedsbøjlen.

BEMÆRK Sikkerhedsbøjlen går ikke i hak. Hold den fast mod håndtaget under arbejdet.

Standsning af klippeværk

1. Slip sikkerhedsbøjlen. Den går automatisk tilbage til udgangspositionen.
2. Vent, til klippeværket står stille.
3. Frakobling af strømforsyning (se *kapitel 5.4 "Tænd og sluk for klippeværkets strømforsyning (07)", Side 316*).

⚠ FORSIGTIG! Fare for snitsår. Fare for snitsår, når der gribes ind i det roterende klippeværk.

- Vent, indtil klippeværket står helt stille.
- Før alle vedligeholdelses- og plejearbejder: Sluk apparatet, og vent til klippeværket står stille. Træk sikkerhedsnøglen af, og fjern batterierne.

6.7 Tænd og sluk for hjuldrevet (18)*

** afhængigt af modellen; se tekniske data.*

Hjuldrevet kan slås til, så plæneklipperen kan bevæges mellem to arbejdsområder eller til opbevaringsstedet. Klippeværket skal ikke nødvendigvis tilsluttes.

BEMÆRK Sikkerhedsnøglen skal ikke drejes i on-positionen (pos. I) for at påtrykke cockpittet og hjulfremdriften.

Slå hjuldrevet til

1. Sæt batteriet i.
2. Tryk koblingsbøjlen til hjuldrevet (18/1) ind mod håndtaget (18/2), og hold den der (18/a). Koblingsbøjlen til hjuldrevet går ikke i hak.

Slå hjuldrevet fra

1. Slip koblingsbøjlen til hjuldrevet. Den går automatisk tilbage til udgangspositionen.

6.8 Hjuldrev – ændring af hastighed (19)*

** afhængigt af modellen; se tekniske data.*

Plæneklipperens hastighed ændres trinvist, i 7 trin, på cockpittet. Hjuldrevet skal være slået til, se *kapitel 6.7 "Tænd og sluk for hjuldrevet (18)*", Side 318*.

1. Tænd for cockpittet (se *kapitel 5.2 "Tænd og sluk for cockpittet (04, 05)*", Side 315*).
2. Sænk hastigheden: Tryk på minus-knappen (19/1).
   Eller:
3. Forhøj hastigheden: Tryk på plus-knappen (19/2).

6.9 Tilkobling og frakobling af Eco-mode (19)*

** afhængigt af modellen; se tekniske data.*

Motorens omdrejningstal reduceres i Eco-mode. Dette øger batteriernes brugstid.

1. Tænd for cockpittet (se *kapitel 5.2 "Tænd og sluk for cockpittet (04, 05)*", Side 315*).
2. Tilslut Eco-mode: Tryk på "Eco-mode"-knappen (19/3). Knappen lyser.
3. Sluk Eco-Mode: Tryk på "Eco-mode"-knappen igen. Knappen slukker.

7 ARBEJDSANVISNINGER

Overhold sikkerhedsanvisningerne!

BEMÆRK Overhold lokale bestemmelser til, hvornår plæneklippere må bruges.

- Pas på genstande i græsset, og fjern dem fra arbejdsområdet.
- Klip kun græs i god belysning.
- Klip kun med en skarp kniv.
- Styr kun maskinen ved hjælp af håndtaget.
- Bevæg maskinen i skridttempo.
- Bevæg altid maskinen på tværs af skråninger. Slå aldrig græsset lige op og ned, og anvend ikke plæneklipperen på skråninger med en hældning på mere end 10°. Vær meget forsigtig, når der skiftes retning.

Klippeydelse eller batteriets køretid

- Klippeydelsen eller den flade, der kan slås, afhænger af græsplænens forhold. Faktorer såsom græssets længde, græssets tæthed, den ønskede klippehøjde og en fugtig græsplæne påvirker skæreresultatet.
- En optimal driftstid fås af hyppig klipning og dermed kort græs.
- Tændes og slukkes der ofte for plæneklipperen under klipningen, reducerer dette klippeydelsen samt et ikke helt opladet batteri.
- Tilslutning af hjuldrevet* reducerer klippeydelsen eller batteriets køretid.
- For at optimere klippeydelsen bør der klippes hyppigt, der bør indstilles en høj klippehøjde, og maskinen skal bevæges i skridttempo.

BEMÆRK For at forlænge køretiden kan der bestilles et ekstra batteri.

** afhængigt af modellen; se tekniske data.*

Gode råd om græsslåning

- Indstil klippehøjden mellem 3 til 5 cm. Klip ikke mere end halvdelen af græssets højde af.
- Plæneklipperen må ikke overbelastes! Hvis motorens omdrejningstal falder mærkbart på grund af langt, tungt græs, skal klippehøjden øges og græsset slås ad flere omgange.
- Vind og sol kan udtørre græsplænen efter klipningen, derfor bør plænen klippes sent på eftermiddagen.

8 SERVICE OG VEDLIGEHOLDELSE

FARE! Livsfare ved ukorrekt vedligeholdelse. Vedligeholdelse, der udføres af ukvalificerede personer, brug af ikke-godkendte reservedele samt afmontering eller ændring af sikkerhedsanordninger kan medføre alvorlige kvæstelser og endda død under brugen.

- Fjern aldrig sikkerhedsanordninger, og sæt dem aldrig ud af funktion.
- Brug kun godkendte originale reservedele.
- Sørg gennem regelmæssig og korrekt vedligeholdelse for, at maskinen befinder sig i en funktionsdygtig og ren tilstand.

⚠ ADVARSEL! Fare for snitsår. Der er fare for snitsår, hvis skarpe, bevægelige dele og skæreværktøjet berøres.

- Sluk altid maskinen, før der udføres vedligeholdelse, pleje og rengøring. Træk sikkerhedsnøglen ud, og fjern batterierne!
- Bær altid beskyttelseshandsker under vedligeholdelse, pleje og rengøring af maskinen.

⚠ ADVARSEL! Fare for kvæstelser under vedligeholdelsesarbejdet. En ukorrekt udført vedligeholdelse kan medføre alvorlige kvæstelser og beskadigelse af apparatet.

- Lad reparationer på apparatet blive udført af fagfolk.

8.1 Regelmæssig vedligeholdelse

- Sørg for, at alle møtrikker, bolte og skruer er spændt fast og at apparatet er i en sikker arbejdstilstand.
- Kontrollér regelmæssigt, at græsopsamlingsboksen fungerer korrekt og ikke er slidt.

8.2 Rengøring af apparat og klippeværk

OBS! Fare på grund af vand. Vand i maskinen medfører kortslutning og ødelæggelse af elektriske komponenter.

- Sprøjt ikke vand på maskinen.
- Brug kun en håndfejekost eller børste til rengøringen.

1. Stop motoren.
2. Træk batterierne ud.
3. Hægt græsopsamlingsbeholderen af.
4. Vip maskinen og rengør klippeværk.

8.3 Kontrol og udskiftning af kniv

⚠ ADVARSEL! Alvorlige kvæstelser som følge af knivdele, der slynges væk. En slidt, revnet eller beskadiget kniv kan brække i stykker og delene kan blive til farlige projektiler.

- Kontrollér kniven regelmæssigt for beskadigelser.
- Brug ikke plæneklipperen, hvis kniven er slidt eller beskadiget.

- Få en sløv eller beskadiget kniv slebet eller udskiftet på fabrikantens serviceværksted eller af autoriserede fagfolk.
- Vær ved vedligeholdelse af kniven opmærksom på, at kniven også kan rotere, selvom strømmen er slået fra.
- Pas på ikke at få fingrene i klemme mellem de roterende knive og maskinens faste dele, når du indstiller maskinen.
- Kniven og knivbolten skal altid udskiftes på samme tid for at undgå vibrationer.
- En nysleben kniv skal være afbalanceret. Hvis kniven ikke er rigtigt afbalanceret, kan det føre til kraftige vibrationer og beskadigelse af plæneklipperen.

8.4 Indstilling af hjuldrevets bowdentræk (20)*

** afhængigt af modellen; se tekniske data.*

Hjuldrevets bowdentræk forlænges med tiden. Hvis hjuldrevet ikke længere kan tilsluttes, mens motoren er i gang, er bowdentrækket blevet for langt og skal strammes.

⚠ FORSIGTIG! Personskadefare. Maskindele med skarpe kanter, som er i bevægelse (f.eks. kniven) samt en pludseligt startende plæneklipper, kan medføre kvæstelser.

- Indstil kun bowdentrækket, når motoren er slået fra og klippeværket er standset.

1. Sluk for strømforsyningen, og træk batterierne ud (se *kapitel 5.4 "Tænd og sluk for klippeværkets strømforsyning (07)", Side 316*).
2. Drej indstillingsdelen (20/1) på bowdentrækket (20/2) så meget i pilens retning, dvs. mod uret, til bowdentrækket er stramt mellem koblingsbøjlen (20/3) til hjuldrevet og holdepunktet (20/4).
3. Til kontrol af bowdentrækkets indstilling: Tænd for maskinen, start motoren, og prøv at tilslutte hjuldrevet.
4. Tændes der ikke for hjuldrevet, skal de foregående trin gentages.

Lykkes det ikke at indstille bowdenkablet: Opsøg producentens serviceværksted.

8.5 Ved reparationsarbejde

⚠ ADVARSEL! Fare for kvæstelser under reparationer. En ukorrekt udført reparation kan medføre alvorlige kvæstelser og beskadigelse af apparatet.

- Få kun reparationer udført af fabrikantens servicesteder eller autoriserede værksteder!

Opsøg fabrikantens serviceværksted i de følgende tilfælde:

- Motoren starter ikke mere.
- Maskinen er kørt mod en forhindring.
- Kniven og/eller motorakslen er bøjet.

- Maskinen vibrerer og kører uroligt.
- Batterier er utætte eller beskadigede.

8.6 USB-port (21)*

** afhængigt af modellen; se tekniske data.*

USB-porten (21/1) findes på alle plæneklippere, der er beskrevet i denne brugsanvisning, men bruges kun på de smarte plæneklippere til softwareopdateringer. Den er ikke egnet til opladning af batterierne.

OBS! Risiko for beskadigelse af maskinen. Batterierne i mobile enheder (f.eks. smartphones) ødelægges, hvis de forbindes med USB-porten.

- Forbind ingen mobile enheder med batterier med denne port.

9 HJÆLP VED FEJL

⚠ FORSIGTIG! Fare for kvæstelser. Skarpe samt bevægelige maskindele kan medføre kvæstelser.

- Bær altid handsker under vedligeholdelse, pleje samt rengøring af maskinen!

BEMÆRK Henvend dig til vores kundeservice ved forstyrrelser, der ikke er anført i denne tabel, eller som du ikke selv kan afhjælpe.

Fejl	Årsag	Afhjælpning
Motor kører ikke.	Strømforsyningen er slået fra på nøgleafbryderen.	Tilslut strømforsyningen på nøgleafbryderen.
	Batteri mangler eller er ikke korrekt isat.	Sæt batteriet korrekt i.
	Batteriet er tomt.	Lad batteriet op.
	Kniven er blokeret.	■ Rens kniven for forstyrrelser. ■ Start plæneklipperen i lavt græs.
	Kablet eller afbryderen er defekt.	Brug ikke maskinen! Opsøg producentens serviceværksted.
Motorydelsen falder.	Batteriet er tomt.	Lad batteriet op.
	Kniven er sløv.	Få kniven slebet på fabrikantens serviceværksted.
	For meget græs i udkastningen.	■ Fjern græs. ■ Rens beskyttelsesklappen.
Motoren går i stå under klipningen.	Kniven er sløv.	Få kniven slebet på fabrikantens serviceværksted.
	Motor er overbelastet.	Sluk for den batteridrevne plæneklipper, stil den på et plant underlag eller i lavt græs, og start igen.
Græsopsamlingsbeholderen fyldes ikke tilstrækkeligt	Græsplænen er fugtig.	Lad plænen tørre.
	Græsopsamlingsbeholderen er tilstoppet.	Rengør græsopsamlingsbeholderens gitter.
	Der er for meget græs i udkastkanalen eller huset.	■ Rengør udkastkanal/kabinet ■ Korriger klippehøjde

Fejl	Årsag	Afhjælpning
	Kniven er sløv.	Få kniven slebet på fabrikantens service-værksted.
Batteriets driftstid falder tydeligt.	Klippehøjden er for lav.	Forøg klippehøjden
	Græsset er højere eller mere fugtigt end acceptabelt.	Sørg for bedre betingelser: Lad det tørre, og hæv klippehøjden
	Klippehastigheden er for høj.	■ Reducer klippehastigheden ■ Rengør udkastkanalen/kabinettet. Kniven skal kunne dreje frit.
	Klipning med fuld græsopsamlingsbeholder	Tøm græsopsamlingsbeholderen, og rens udkastkanalen.
	Det genopladelige batteris levetid er udløbet.	Skift batteriet. Brug kun fabrikantens originale tilbehør.
Det genopladelige batteri kan ikke oplades.	Batteriets kontakter er snavsede.	Rengør den genopladelige batteris kontakter med en genstand, der ikke indeholder metal, og sprøjt kontaktspray på dem. **OBS:** *Kortslut ikke batteriets kontakter med en genstand af metal!*
	Batteriet eller opladeren er defekt.	Bestil reservedele hos fabrikanten.
	Batteriet er uacceptabelt varmt.	Lad batteriet køle af.
Cockpittet er tilsluttet, men motoren kører ikke.*	Strømforsyningen er slået fra på nøgleafbryderen.	Tilslut strømforsyningen på nøgleafbryderen.
Fejlmelding lyser på cockpittet.*	Batteri er ikke korrekt isat.	Sæt batteriet korrekt i.
Fejlmeldinger på smart button*	Årsager og afhjælpning: se *kapitel 3.9 "Smart button (04)*", Side 313*.	

** afhængigt af modellen; se tekniske data.*

10 TRANSPORT

10.1 Transport af maskinen

OBS! Fare for at klippeværket beskadiges.
Er klippeværket indstillet til den laveste klippehøjde, kan det blive ødelagt, hvis der køres hen over trin, kanter eller kantsten.

- Indstil klippehøjden til det højeste trin, når maskinen skal transporteres.

1. Stop klippeværket og vent, indtil det står stille.
2. Indstil den højeste klippehøjde.
3. Drej nøgleafbryderen til off-positionen (pos. 0).

Transport af maskinen mellem to arbejdsområder

- Kør maskinen hen til arbejdsområdet med den højeste klippehøjde.
- Tilslut hjulfremdriften*, så maskinen er nemmere at køre.
- Skal maskinen bæres, kan håndtaget og bæregrebet foran* bruges.

** afhængigt af modellen, se tekniske data.*

Transport af maskinen i et køretøj

- Fjern batterierne.
- Klap håndtaget sammen.

- Sikr maskinen mod at vælte eller glide rundt i køretøjet.
- Sikr maskinen mod at støde sammen med omkringliggende genstande.
- Placer ikke ting på maskinen.

10.2 Transport af batterier

Udfør følgende tiltag før transporten:

1. Sluk for maskinen.
2. Tag batterierne ud af maskinen.
3. Nedpak batterierne forskriftsmæssigt (se nedenfor).

BEMÆRK Batteriets mærkeenergi er højere end 100 Wh! Overhold derfor de efterfølgende transportanvisninger!

Det monterede li-ion batteri er underlagt loven om farligt gods, men kan dog transporteres under forenklede betingelser:

- Batteriet kan uden videre påbud transporteres af brugeren på veje, hvis batteriet er indpakket i den originale emballage og transporten er af privat art.
- Erhvervsmæssige brugere, som udfører transporten i forbindelse med arbejdet (f.eks. transport til eller fra byggepladser eller ved præsentationer), kan ligeledes følge de forenklede betingelser.

I begge oven over anførte tilfælde skal der ubetinget træffes forholdsregler, så batteriet ikke kan blive utæt. I alle andre tilfælde skal bestemmelserne i loven om farligt gods ubetinget overholdes! Ved tilsidesættelse kan afsenderen eller speditøren pålægges store bøder.

Yderligere henvisninger til transport og forsendelse

- Litium-ion batterier må kun transporteres eller sendes i ubeskadiget tilstand!
- Brug den originale kasse eller en egnet kasse til farligt gods til en transport (ikke nødvendigt for batterier med en mærkeenergi på mindre end 100 Wh).
- Tildæk de åbne kontakter på batteriet for at undgå kortslutning.
- Batteriet må ikke ligge løst i emballagen, så der ikke sker skader på det.
- Sørg for, at forsendelsen markeres og dokumenteres korrekt under en transport eller forsendelse (f.eks. med en pakkeposttjeneste eller spedition).
- Informér dig på forhånd, om en transport kan udføres med den udvalgte tjenesteudbyder, og advisér forsendelsen.

Forsendelsens forberedelse bør overvåges af en sagkyndig for transport af farligt gods. Overhold også eventuelle supplerende nationale forskrifter.

11 OPBEVARING

- Redskabet skal gøres grundigt rent efter hver brug. Placér evt. også alle sikkerhedsafdækninger.
- Udfør nødvendige vedligeholdelsesarbejder.
- Opbevar redskabet i et tørt, aflåst rum og utilgængeligt for børn.

11.1 Opbevaring af batteridrevne plæneklippere

⚠ FORSIGTIG! Fare for kvæstelser. Ligger maskinen tilgængelig for børn og uvedkommende, kan der ske kvæstelser.

- Maskinen skal opbevares utilgængeligt for børn og uvedkommende personer.
- Opbevar kun apparatet, når batterierne er fjernet.

OBS! Fare for indbrud og tab af personlige data*. Plæneklipperen har adgang til internettet og kan styre enheder i "Smart Home" og "Smart Garden".

- Opbevar kun maskinen uden batterier og afspærret, så uvedkommende ikke kan få adgang til den.

** afhængigt af modellen; se tekniske data.*

1. Sluk maskinen: Træk den ekstra sikkerhedsnøgle ud.
2. Stil klippehøjden til det højeste trin.
3. Træk de genopladelige batterier ud.
4. Lad motoren og maskinen køle af.
5. Rengøring:
   - Rengør maskinen grundigt.
   - Tøm græsopsamlingsbeholderen, og rens udkastkanalen.
6. Konservering:
   - Påfør et tyndt lag olie eller silikone til beskyttelse af metaldelene mod korrosion.
7. Klap håndtaget ind.
8. Opbevar maskinen på et tørt, rent og frostbeskyttet sted.
   - Dæk den til med en åndbar presenning, så den beskyttes mod støv.

- Brug ikke plastfolie, da det kan forårsage fugtansamlinger.

9. **BEMÆRK!** *Plæneklipperens opbevaringstemperatur: se Tekniske data.*

11.2 Opbevaring af batteri og oplader

⚠ FARE! Fare for eksplosioner og brand!
Hvis batteriet eksploderer, fordi det opbevares i nærheden af flammer eller varmekilder, vil personer blive dræbt eller alvorligt såret.

- Opbevar batteriet på et køligt og tørt sted og ikke i nærheden af flammer eller varmekilder.

BEMÆRK Den automatiske registrering af ladetilstanden beskytter batteriet mod overopladning. Batteriet kan derfor blive siddende i opladeren et stykke tid, men ikke permanent.

BEMÆRK Overhold de separate brugsanvisninger til batteri og oplader.

- Opbevar batteriet på et tørt, frostfrit sted ved en temperatur mellem 0 °C og 25 °C og med en ladetilstand på ca. 40-60 %.
- Opbevar ikke batteriet i nærheden af syreholdige genstande eller genstande af metal pga. fare for kortslutning.

12 BORTSKAFFELSE

Gælder kun i EU-lande:

Iht. det europæiske direktiv 2012/19/EU om affald af elektrisk og elektronisk udstyr skal kasserede ladeaggregater indsamles separat og genbruges iht. gældende miljøforskrifter.

Ved forkert bortskaffelse kan elektrisk og elektronisk affald have skadelige virkninger på miljøet og menneskers sundhed på grund af den mulige tilstedeværelse af farlige stoffer.

Henvisninger til loven om elektrisk og elektronisk udstyr



- Elektrisk og elektronisk udstyr må ikke smides ud med det almindelige husholdningsaffald, men skal bortskaffes særskilt!
- Udtjente batterier samt udtjente genopladelige batterier, som ikke er fast monteret i det brugte redskab, skal tages ud, før redskabet smides ud! Bortskaffelsen af batterier er reguleret af loven.
- Ejeren eller brugeren af elektrisk og elektronisk udstyr er forpligtet til at returnere udstyret efter brug iht. loven.
- Slutbrugeren er selv ansvarlig for at slette alle personlige oplysninger på det gamle udstyr!

Symbolet med en overstreget affaldsspand betyder, at elektrisk og elektronisk udstyr ikke må smides ud med det almindelige husholdningsaffald.

Elektrisk og elektronisk udstyr kan afleveres uden vederlag de følgende steder:

- Offentlige affaldsdeponier (f.eks. kommunale lossepladser)
- Forretninger, der sælger elektrisk udstyr (stationære og online), hvis forhandleren er forpligtet til at tage udstyret retur eller hvis forhandleren tilbyder dette selv.

Disse informationer gælder kun for udstyr, der er installeret og solgt i EU-lande, hvor EU-direktivet 2012/19/EU er gældende. I lande uden for den Europæiske Union kan der være andre bestemmelser for bortskaffelse af elektrisk og elektronisk udstyr.

Henvisninger til batteriloven (BattG)



- Udtjente batterier må ikke smides ud med det almindelige husholdningsaffald, men skal bortskaffes særskilt!
- Følg anvisningerne i betjenings- eller monteringsvejledningen om sikker udtagning af batterier fra det elektriske udstyr. Deri findes desuden oplysninger om deres type eller det kemiske system.
- Ejeren eller brugeren af batterier er forpligtet til at returnere batterierne efter brug i henhold til loven. Returneringen er begrænset til en normal husholdningsmængde.

Udtjente batterier kan indeholde skadelige stoffer eller tungmetaller, som skader miljøet samt menneskers sundhed. Hvis de udtjente batterier samt de indeholdte ressourcer genbruges, bidrager det til beskyttelsen af vigtige ressourcer.

Symbolet med en overstreget affaldsspand betyder, at batterier ikke må smides ud sammen med det almindelige husholdningsaffald.

Hvis tegnene Hg, Cd eller Pb ses under affaldsspanden, betyder det følgende:

- Hg: Batteriet indeholder mere end 0,0005 % kviksølv.
- Cd: batteriet indeholder mere end 0,002 % cadmium.
- Pb: batteriet indeholder mere end 0,004 % bly.

Batterier kan afleveres uden vederlag på følgende steder:

- Offentlige affaldsdeponier (såsom kommunale lossepladser)
- Forretninger, der sælger batterier
- Indsamlingssteder, der tager brugte batterier tilbage
- Producentens indsamlingssteder (hvis denne ikke er medlem af den kollektive tilbagetagelsesordning)

Disse oplysninger gælder kun genopladelige batterier og batterier, som er solgt i EU-lande, og hvor EU-direktivet 2023/1542 er gældende. I lande, der ikke er i den Europæiske Union, kan der være andre bestemmelser vedrørende bortskaffelse af batterier.

13 TEKNISKE DATA

Tekniske data: Se tabellen med tekniske data i monteringsvejledningen.

** Information vedrørende vibrationsemissionsværdien:*

- *Den anførte vibrationsemissionsværdi er målt iht. en standardiseret prøvningsmetode og kan bruges til at sammenligne en maskine med en anden.*
- *Den anførte vibrationsemissionsværdi kan også bruges til en foreløbig vurdering af vibrationsbelastningen.*
- *Vibrationsemissionsværdien under den daglige brug kan være anderledes end den anførte værdi, alt efter den måde maskinen bruges på.*
- *Fastlæg sikkerhedsforanstaltninger til beskyttelse af brugeren (se kapitlet om sikkerhed), som er baseret på en vurdering af vibrationsbelastningen under de faktiske brugsbetingelser. Der skal tages højde for alle aspekter af driftscyklussen (for eksempel tider, hvor maskinen er slukket, og tider, hvor den er tændt, men kører uden belastning).*

14 KUNDESERVICE/SERVICE

Henvend dig til nærmeste AL-KO serviceværksted ved spørgsmål til garanti, reparation eller reservedele. Serviceværksteder findes på følgende internetside:
www.alko-garden.com/service-contacts

Yderligere oplysninger om reservedele findes på:
www.alko-garden.com/spareparts

15 INFORMATION TIL OVERENSSTEMMELSESERKLÆRINGEN

Vi erklærer på eget ansvar hermed, at dette produkt ved markedsføringen overholder kravene i de harmoniserede EU-direktiver, EU-sikkerhedsstandarderne samt de produktspecifikke standarder. Overensstemmelseserklæringen hører til brugsanvisningen og er vedlagt maskinen.

16 GARANTI

Inden for den lovbestemte reklamationsperiode reparerer eller udskifter vi efter eget skøn eventuelle materiale- eller fabrikationsfejl på maskinen. Reklamationsperioden bestemmes af loven i det land, hvor maskinen er købt.

Vores garanti gælder kun, hvis:

- brugsanvisningen følges
- maskinen behandles korrekt
- der bruges originale reservedele

Garantien bortfalder ved:

- egenhændige forsøg på reparation
- egenhændige tekniske ændringer
- ukorrekt brug

Følgende er ikke omfattet af garantien:

- Lakskader, der skyldes normal slitage
- Sliddele, der er markeret med ramme xxxxxx (x) på reservedelslisten

Garantiperioden begynder med købet foretaget af den første slutforbruger. Datoen på købskvitteringen er gældende. Kontakt forhandleren, hvor maskinen er købt, eller den nærmeste autoriserede kundeservice. Medbring denne erklæring og den originale købskvittering. Denne erklæring berører ikke købers lovbestemte rettigheder over for sælger på grund af mangler.

ÖVERSÄTTNING AV ORIGINALBRUKSANVISNING

Innehållsförteckning

1 Säkerhetsanvisningar ... 327
1.1 Allmänna säkerhetsanvisningar för eldrivna maskiner/redskap ... 327
1.1.1 Säkerhet på arbetsplatsen ... 327
1.1.2 Elsäkerhet ... 327
1.1.3 Personsäkerhet ... 327
1.1.4 Användning och behandling av en eldriven maskin/ett eldrivet redskap ... 328
1.1.5 Användning och behandling av en batteridriven maskin ... 328
1.1.6 Service ... 329
1.2 Säkerhetsanvisningar för gräsklippare ... 329
1.3 Vibrationsbelastning ... 329
1.4 Buller ... 330
1.5 Säkerhetsanvisningar för batteri och laddare ... 330
2 Om denna bruksanvisning ... 330
2.1 Symbol på titelsida ... 330
2.2 Teckenförklaring och signalord ... 331
3 Produktbeskrivning ... 331
3.1 Avsedd användning ... 331
3.2 Förutsebar felanvändning ... 331
3.3 Resterande risker ... 331
3.4 Säkerhets- och skyddsanordningar ... 332
3.5 Symboler på maskinen ... 332
3.5.1 Säkerhetsmärkning* ... 332
3.5.2 Manövertecken ... 333
3.6 Produktöversikter ... 333
3.6.1 Produktöversikt för gräsklippare (01) – AL-KO ... 333
3.6.2 Produktöversikt för gräsklippare (02) – solo by AL-KO ... 333
3.6.3 Produktöversikt för bioklippare 4736 Li VS (03) – solo by AL-KO 334
3.7 Leveransomfattning ... 334
3.7.1 Leveransomfattning [gräsklippare] ... 334
3.7.2 Leveransomfattning [bioklippare] 334
3.8 Appen AL-KO inTOUCH Smart Garden* ... 334
3.9 Smart Button (04)* ... 334
3.9.1 Indikering av laddningsstatus* ... 335
3.9.2 Ansluta gräsklipparen till AL-KO Smart Cloud ... 335
3.9.3 Aktivera funktioner i Smart Home / Smart Garden (IFTTT) ... 335
3.9.4 Aktivera gräsklippare* ... 336
3.9.5 Återställa namn och lösenord för Wi-Fi* ... 336
3.10 "maxRun & smart-drive"-Cockpit (05)* ... 336
4 Montering ... 336
5 Start ... 336
5.1 Ladda batterier ... 336
5.2 Starta och stänga av Cockpit (04, 05)* ... 336
5.3 Ansluta och dra bort batteri (06) ... 336
5.4 Aktivera och inaktivera klippaggregatets strömförsörjning (07) ... 337
6 Användning ... 337
6.1 Ställa in klipphöjd (08, 09) ... 337
6.1.1 Ställa in klipphöjd [gräsklippare] (08) ... 337
6.1.2 Ställa in klipphöjd [bioklippare] (09) ... 337
6.2 Klippa med gräsuppsamlare (10, 11)* 338
6.3 Bioklipp med bioklippinsats (12, 13)* . 338
6.4 Klippa med sidoutkast (14, 15)* ... 338
6.5 Anpassa styrhandtaget efter kroppsstorlek (16)* ... 339
6.6 Starta och stoppa klippaggregat (17) . 339
6.7 Aktivera och inaktivera hjuldrift (18)* .. 339
6.8 Hjuldrift – ändra hastighet (19)* ... 339
6.9 Aktivera och inaktivera Eco-Mode (19)* ... 340
7 Arbetsanvisningar ... 340

8 Underhåll och skötsel 340
8.1 Regelbundet underhåll 340
8.2 Rengöring av redskap och skärverk .. 340
8.3 Kontroll och byte av skärkniv 341
8.4 Ställa in bowdenkabel för hjuldrift (20)* 341
8.5 Reparationsarbeten 341
8.6 USB-uttag (21)* 341
9 Felavhjälpning 341
10 Transport 343
10.1 Transportera redskap 343
10.2 Transportera batterier 343
11 Förvaring 344
11.1 Lagra batteriet 344
11.2 Lagring av batteri och laddare 344
12 Återvinning 344
13 Tekniska specifikationer 345
14 Kundtjänst/service 346
15 Försäkran om överensstämmelse 346
16 Garanti 346

1 SÄKERHETSANVISNINGAR

1.1 Allmänna säkerhetsanvisningar för eldrivna maskiner/redskap

⚠ VARNING! Läs igenom alla säkerhetsanvisningar, anvisningar, bilder och tekniska data som gäller för denna maskin. *Risk för elstötar, brand och/eller allvarliga personskador föreligger om säkerhetsanvisningar och annan information inte beaktas.*

- **Förvara alla säkerhetsanvisningar och information för framtida bruk.**

Begreppet ”maskin” som används i säkerhetsanvisningarna avser eldrivna maskiner (med elkabel) och batteridrivna maskiner (utan elkabel).

1.1.1 Säkerhet på arbetsplatsen

- **Se till att arbetsområdet är städat och har god belysning.** *Risk för olyckor om arbetsområdet är ostädat eller dåligt belyst.*
- **Arbeta inte med maskinen i explosionsfarlig miljö där brandfarliga vätskor, gaser eller ångor finns.** *Maskiner genererar gnistor som kan antända damm eller ångor.*
- **Håll barn och andra personer på avstånd från maskinen när den används.** *Du kan förlora kontrollen över maskinen om du blir distraherad.*

1.1.2 Elsäkerhet

- **Maskinens anslutningskontakt måste passa i eluttaget. Kontakten får inte förändras på något sätt. Använd inte adapterkontakter tillsammans med jordade maskiner.** *Oförändrade kontakter och passande eluttag minskar risken för elstöt.*
- **Undvik kroppskontakt med jordade ytor, såsom rör, element, spisar och kylskåp.** *Risken för elstötar ökar när kroppen är jordad.*
- **Använd inte gräsklipparen i regn eller våta.** *Risken för elstötar ökar.*
- **Använd inte anslutningskabeln till annat än vad den är avsedd för, t.ex. för att bära eller hänga upp maskinen. Dra inte heller i själva kabeln när du drar ur kontakten ur uttaget. Håll anslutningskabeln på avstånd från hetta, olja, vassa kanter och rörliga delar.** *Risken för elstötar ökar med skadade eller tilltrasslade anslutningskablar.*
- **Använd endast förlängningskablar, avsedda för utomhusbruk vid arbete utomhus.** *Risken för elstötar minskar med förlängningskablar, avsedda för utomhusbruk.*
- **Använd en jordfelsbrytare om användning i fuktig miljö inte går att undvika.** *Jordfelsbrytare minskar risken för elstötar.*

1.1.3 Personsäkerhet

- **Var uppmärksam, vaksam och använd sunt förnuft vid arbete med en maskin. Använd inte en maskin när du är trött eller är påverkad av droger, alkohol eller läkemedel.** *Ett ögonblick av ouppmärksamhet kan leda till allvarliga personskador när du använder en maskin.*
- **Använd personlig skyddsutrustning och använd alltid skyddsglasögon.** *Personlig skyddsutrustning, t.ex. andningsskydd, halksäkra säkerhetsskor, skyddshjälm eller hörselskydd skall alltid, beroende på typ av maskin och arbetssituationen och för att minska risken för skador.*
- **Undvik oavsiktlig start. Försäkra dig om att maskinen är avstängd innan du ansluter den till strömförsörjningen och/eller**

batteriet eller lyfter och bär den. *Risk för olyckor föreligger om du håller fingret på strömbrytaren när du bär maskinen eller om den är startad när den ansluts till strömförsörjningen.*

- **Ta bort inställningsverktyg och skruvnycklar innan maskinen startas.** *Ett verktyg eller en nyckel som sitter i en roterande maskindel kan leda till personskador.*
- **Undvik att arbeta i onormal kroppsställning. Se till att stå stadigt och alltid hålla balansen.** *Därmed har du bättre kontroll över maskinen i oväntade situationer.*
- **Bär lämpliga kläder. Bär inga löst sittande kläder eller smycken. Håll hår och kläder borta från rörliga delar.** *Löst sittande kläder, smycken eller långt hår kan fastna i de rörliga delarna.*
- **Om dammuppsugnings- och andra uppsamlingsanordningar kan monteras, skall dessa anslutas och användas på föreskrivet sätt.** *Användning av dammuppsugning kan minska risken för skador förorsakade av damm.*
- **Invagga dig inte i falsk säkerhet. Missakta inte gällande säkerhetsregler för maskinen även om du efter längre tids användning känner till hur den skall användas.** *Oaktsamt agerande kan inom bråkdelar av en sekund leda till allvarliga personskador.*

1.1.4 Användning och behandling av en eldriven maskin/ett eldrivet redskap

- **Överbelasta inte maskinen. Använd en maskin som är avsedd för det arbete du utför.** *Du arbetar bättre och säkrare med en passande maskin inom det angivna arbetsområdet.*
- **Använd inte maskiner med defekta strömbrytare.** *En maskinsom inte längre kan startas eller stängas av är farligt och måste repareras.*
- **Dra ut kontakten ur eluttaget och/eller ta ut batteriet innan du gör inställningar, byter insatsverktygsdelar eller lägger undan maskinen.** *Dessa försiktighetsåtgärder förhindrar att maskinen startar oavsiktligt.*
- **Förvara oanvända maskiner utom räckhåll för barn. Låt inte personer utan kunskaper eller inte har läst dessa anvisningar använda maskinen.** *Maskiner är farliga om de används av oerfarna personer.*
- **Var noga med underhållet av maskiner och insatsverktyg. Kontrollera att rörliga delar fungerar felfritt och inte kläms fast. Kontrollera även att inga andra delar är skadade och påverkar maskinens funktion. Lämna in maskinen för reparation av skadade delar innan den används.** *Många olyckor orsakas av dåligt underhållna maskiner.*
- **Se till att skär/klippverktyg är vassa och rena.** *Ordentligt skötta skär/klippverktyg med vassa kanter fastnar inte lika lätt och är lättare att manövrera.*
- **Använd maskin, insatsverktyg osv. enligt dessa anvisningar. Ta hänsyn till arbetssituationen och det arbete som ska utföras.** *Farliga situationer kan uppstå om maskinen används till andra syften än avsedd användning.*
- **Håll handtagen torra, rena och fria från olja och fett.** *Maskinen kan inte hållas under kontroll i oförutsedda situationer om handtagen är halkiga.*

1.1.5 Användning och behandling av en batteridriven maskin

- **Ladda endast batterierna i laddare, rekommenderad av tillverkaren.** *Brandrisk föreligger om ett batteri laddas i en laddare som inte är avsedd för denna typ av batterier.*
- **Använd endast batterier, avsedda för maskinen.** *Risk för personskador och brandrisk föreligger om andra batterier används.*
- **Förvara oanvända batterier används på tillräckligt avstånd från gem, mynt, nycklar, spik, skruv och andra metallföremål som kan orsaka en elektrisk överbryggning mellan kontakterna.** *En kortslutning mellan batterikontakterna kan leda till brännskador eller brand.*
- **Vätska kan läcka ut ur batteriet vid felaktig användning. Undvik kontakt. Skölj med vatten vid eventuell kontakt. Uppsök läkare om vätskan har kommit in i ögonen.** *Läckande batterivätska kan leda till hudirritationer eller brännskador.*
- **Använd inga skadade eller förändrade batterier resp. skadad eller förändrad maskin.** *Skadade eller förändrade batterier kan bete sig på oväntat sätt och orsaka brand, explosion eller risk för personskador.*
- **Utsätt inte ett batteri eller maskin för öppen eld eller för höga temperaturer.** *Eld el-*

ler temperaturer över 130 °C kan orsaka explosioner.

- **Följ alla anvisningar för laddning. Ladda aldrig batteriet eller den batteridrivna maskinen utanför angivet temperaturområde i bruksanvisningen.** *En felaktig laddning eller laddning utanför tillåtet temperaturområde kan förstöra batteriet och öka brandrisken.*

1.1.6 Service

- **Låt endast behörig personal reparera maskinen och endast använda originalreservdelar.** *Det säkerställer maskinens säkerhet.*
- **Underhåll aldrig skadade batterier.** *Batterierna får endast underhållas av tillverkaren eller behörig kundtjänst.*

1.2 Säkerhetsanvisningar för gräsklippare

- **Använd inte gräsklipparen i dåligt väder, särskilt inte vid risk för blixtnedslag.** *Det minskar risken att träffas av blixten.*
- **Undersök området där gräsklipparen skall användas noga vad gäller vilda djur.** *Vilda djur kan skadas av gräsklipparen under användningen.*
- **Undersök området där gräsklipparen skall användas noga och ta bort alla stenar, grenar, plast- eller ståltråd, tuggben och andra främmande föremål.** *Utslungade föremål kan förorsaka personskador.*
- **Genomför alltid en visuell kontroll innan gräsklipparen används för att säkerställa att knivarna och klippaggregatet inte är slitna eller skadade.** *Slitna eller skadade komponenter ökar risken för personskador.*
- **Kontrollera slitage eller skador ofta på gräsuppsamlaren.** *En sliten eller skadad gräsuppsamlare kan öka risken för personskador.*
- **Låt alla skyddsanordningar vara monterade. Skyddsanordningar måste vara funktionsdugliga och korrekt monterade.** *En lös eller skadad eller felaktigt fungerande skyddsanordning kan medföra personskador.*
- **Håll alla ventilationsöppningar fria från smuts.** *Blockerade ventilationsöppningar och föroreningar kan medföra överhettning eller brandrisk.*
- **Använd alltid halkfria säkerhetsskor under arbetet med gräsklipparen. Använd aldrig gräsklipparen barfota eller med öppna sandaler.** *Det minskar risken för personskador på fötterna till följd av kontakt med de roterande knivarna.*
- **Använd alltid långbyxor under arbetet med gräsklipparen.** *Oskyddad hud ökar risken för personskador till följd av utslungade föremål.*
- **Använd aldrig gräsklipparen i vått gräs. Gå som vanligt, spring aldrig.** *Det minskar risken för att halka eller falla omkull, vilket kan medföra personskador.*
- **Använd aldrig gräsklipparen i mycket branta sluttningar.** *Det minskar risken för att förlora kontrollen, halka eller falla omkull, vilket kan medföra personskador.*
- **Se till att alltid stå stabilt under arbetet i sluttningar, arbeta alltid tvärs mot sluttningen, aldrig uppför eller nedför och var mycket försiktig vid varje riktningsändring.** *Det minskar risken för att förlora kontrollen, halka eller falla omkull, vilket kan medföra personskador.*
- **Var mycket försiktigt när gräsklipparen dras bakåt eller mot kroppen. Var alltid uppmärksam på omgivningen.** *Det minskar risken för att snubbla under användningen.*
- **Rör aldrig knivarna och andra farliga rörliga komponenter så länge de är i rörelse.** *Det minskar risken för personskador till följd av rörliga komponenter.*
- **Säkerställ att alla brytare står på FRÅN och det laddbara batteriet är demonterat när inklämt material tas bort eller gräsklipparens rengöring.** *Plötslig start av gräsklipparen kan medföra allvarliga personskador.*
- Låt produkten svalna innan förvaring.
- Töm gräsuppsamlaren före förvaring.
- Se till att inte klämma fingrarna mellan de rörliga knivarna och produktens fasta komponenter när produkten ställs in.

1.3 Vibrationsbelastning

- **Fara p.g.a. vibration**
  Det faktiska vibrationsemissionsvärdet när redskapet används kan avvika från tillverkarens angivna värde. Beakta följande inverkande faktorer före resp. under användningen:
  - Används maskinen för avsett ändamål?
  - Skärs eller bearbetas materialet på rätt sätt?
  - Är maskinen i gott skick?

- Är skärverktyget tillräckligt vasst och är rätt verktyg monterat?
- Är handtag och i förekommande fall vibrationshandtag monterade och fast angjorda vid maskinen?

- Använd endast redskapet med det motorvarvtal som rekommenderas för arbetet. Undvik att använda maximalt varvtal för att på så sätt förebygga buller och vibrationer.
- Felaktigt underhåll samt felaktig hantering av redskapet kan leda till högre buller och allvarligare vibrationer. Detta kan leda till hälsoproblem. Stäng i sådana fall omedelbart av redskapet och lämna in den till en auktoriserad serviceverkstad för reparation.
- Belastningen av vibration är beroende av arbetsuppgifterna och hur redskapet används. Gör en uppskattning av belastningsgraden och ta raster därefter. Därigenom minskas vibrationsbelastningen över hela arbetstiden avsevärt.
- Längre tids arbete med redskapet kan leda till cirkulationsbesvär för användaren, s k ”vita fingrar”. Till förebyggande av sådana besvär bör man alltid bära arbetshandskar och hålla händerna varma. Skulle man upptäcka symptom på ”vita fingrar” ska man omgående uppsöka läkare. Till symptomen hör: känslolöshet, reducerad känsel, ilningar, klåda, smärtor, förminskad muskelstyrka, förändring av hudens färg och tillstånd. Normalt uppträder dessa symptom först på fingrar, händer och märks på pulsen. Faran är särskilt stor vid lägre utomhustemperaturer.
- Ta längre pauser under arbetsdagen för få vila från buller och vibrationer. Planera arbetet så att användning av redskapet som ger särskilt kraftiga vibrationer fördelas över flera arbetsdagar.
- Om du känner obehag eller noterar färgförändringar i huden ska du genast avbryta arbetet med redskapet. Lägg in regelbundna vilopauser under arbetet. Utan tillräckliga pauser under arbetet kan lätt hand-arm-vibrationssyndrom uppstå.
- Sök alltid minimera riskerna med att utsätta sig för vibrationer. Sköt redskapet i enlighet med anvisningarna i bruksanvisningen.
- Om redskapet används ofta ska du kontakta din återförsäljare om antivibrationstillbehör (t.ex. handtag).
- Undvik allt arbete med maskinen vid temperaturer under 10°C. Skapa en arbetsplan som begränsar exponeringen för vibrationer.

1.4 Buller

Ett visst buller från redskapet kan inte undvikas. Förlägg alltid bullriga arbeten på tillåtna tider. Respektera vilotiderna och inskränk arbetstiden till den absolut nödvändiga. Bär alltid hörselskydd under arbetet och se även till att personer i närheten bär hörselskydd.

1.5 Säkerhetsanvisningar för batteri och laddare

- Ta ut batteriet ur redskapet innan laddning.
- Lägg in batterier i redskapet med korrekt polriktning.
- Ta ur batterierna om redskapet skall förvaras under längre tid.
- Kortslut inte redskapets anslutningskontakter eller batterier.

Bruksanvisningar

Beakta säkerhetsanvisningarna för batteri och laddare i de separata bruksanvisningarna:

- Batterier: Dok.-nr. 443771, 441630, 443549
- Laddare: Dok.-nr. 441633, 443551

2 OM DENNA BRUKSANVISNING

- Den tyska versionen utgör bruksanvisningen i original. Alla andra språkversioner är översättningar av bruksanvisningen i original.
- Förvara alltid bruksanvisningen så att du alltid kan slå upp i den när du behöver information om maskinen/redskapet.
- Lämna endast vidare maskinen/redskapet till andra personer tillsammans med denna bruksanvisning.
- Läs och beakta säkerhets- och varningsanvisningar i denna bruksanvisning.

2.1 Symbol på titelsida

Symbol	Innebörd
	Det är viktigt att läsa igenom denna bruksanvisning noga före idrifttagningen. Det är förutsättning för säkert arbete och hantering utan störningar.
	Bruksanvisning

Symbol	Innebörd
	Hantera litiumjonbatterier försiktigt! Beakta i synnerhet anvisningarna om transport, förvaring och avfallshantering i denna bruksanvisning!
	Denna produkt stämmer överens med tillämpliga europeiska direktiv och en process för försäkran om överensstämmelse för dessa direktiv är genomförd.

2.2 Teckenförklaring och signalord

⚠ FARA! Anger en omedelbart farlig situation, som om den inte undviks, kan leda till dödsfall eller svåra personskador.

⚠ VARNING! Anger en potentiellt farlig situation, som om den inte undviks, kan leda till dödsfall eller svåra personskador.

⚠ OBSERVERA! Anger en potentiellt farlig situation, som om den inte undviks, kan leda till mindre eller medelsvåra personskador.

OBS! Anger en situation, som om den inte undviks, kan leda till materiella skador.

ANMÄRKNING Speciella anvisningar för bättre förståelse och handhavande.

3 PRODUKTBESKRIVNING

Denna bruksanvisning beskriver olika modeller av manuella gräsklippare för märket AL-KO och solo by AL-KO batteridriven gräsklippare med olika utrustning samt en solo by AL-KO batteridriven bioklippare. Identifiera din modell med hjälp av produktbilderna och beskrivningen av de olika alternativen.

Tekniska data

Utrustningen för de olika modellerna visas i monteringsanvisningens Tekniska data. Ytterligare anvisning tillhörande Tekniska data finns i denna bruksanvisning (se *Kapitel 13 "Tekniska specifikationer", sida 345*).

Batterier och laddare

Alla batterier (Bxxx Li) och laddare (Cxxx Li) för AL-KO 36V-systemet kan användas.

OBS! Risk för skador på maskin och batteri.
Om maskinen drivs med ett olämpligt batteri finns det risk för att maskinen eller batteriet skadas.

- Använd endast maskinen med föreskrivet batteri.

ANMÄRKNING Mer information finns i bruksanvisningarna för batterier och laddare AL-KO 36V-systemet:

- Batterier: Dok.-nr. 443771, 441630, 443549
- Laddare: Dok.-nr. 441633, 443551

3.1 Avsedd användning

Denna apparat är avsedd för att klippa privata gräsmattor och får bara användas på torra gräsmattor.

All annan användning anses som icke avsedd användning. Man får endast arbeta med redskapet när det är komplett monterat.

Denna maskin är endast avsedd för användning på privat område. Varje annan användning samt otillåtna om- och tillbyggnader betraktas som stridande mot ändamålet och har till följd att garantin upphävs, överensstämmelsen går förlorad och varje ansvar för skador på användaren eller tredje part avvisas av tillverkaren.

3.2 Förutsebar felanvändning

Maskinen är inte konstruerad för yrkesmässig användning, t.ex. i allmänna parker, sportanläggningar eller jord- och skogsbruk.

- Använd inte redskapet vid regn eller på våt gräsmatta.
- Det får inte finnas främmande föremål t.ex. stenar, träbitar eller flaskor inom klippområdet.
- Befintliga säkerhetsanordningar får inte demonteras eller sättas ur funktion, t.ex. genom att binda fast säkerhetsbygeln i handtaget i staget.

3.3 Resterande risker

Även vid korrekt användning av maskinen finns det alltid kvarvarande risker som inte helt kan elimineras. Beroende på hur maskinen används kan man av dess typ och konstruktion förutse följande risker:

- Avskuret gräs, jord och småsten slungas iväg.
- Inandning av klippningspartiklar om man inte bär andningsskydd.
- Skärskador vid beröring av roterande skärkniv.

3.4 Säkerhets- och skyddsanordningar

⚠ VARNING! Risk för personskador. Defekta eller funktionslösa säkerhets- och skyddsanordningar kan medföra allvarliga personskador.

- Reparera defekta säkerhets- och skyddsanordningar omedelbart.
- Sätt aldrig säkerhets- och skyddsanordningar ur funktion!.

Säkerhetsnyckel

Säkerhetsnyckel är till för att förhindra oavsiktligt start av redskapet. Stäng av redskapet och dra ur säkerhetsnyckeln före alla former av underhåll.

Säkerhetshandtag / säkerhetsbygel

Redskapet är utrustat med ett säkerhetshandtag / en säkerhetsbygel. Släpp bara säkerhetshandtaget / säkerhetsbygeln vid fara. Då stannar motorn och skärverket med en gång.

Startknapp

För att kunna starta motorn med säkerhetshandtaget / säkerhetsbygeln måste först startknappen aktiveras.

Kollisionslucka

Kollisionsluckan skyddar mot t.ex. klippningspartiklar och stenar som kan slungas ut.

3.5 Symboler på maskinen

3.5.1 Säkerhetsmärkning*

** modellberoende*

Symbol	Innebörd
	Var särskilt försiktig vid hantering!
	Läs bruksanvisningen före användning!
	Risk för personskador! Håll händer och fötter på avstånd från klippaggregatet!
	Risk för utslungade föremål!
	Håll utomstående borta från riskområdet!
	Klippkniven fortsätter att rotera ett par sekunder efter att motorn har stängts av. Rör inte klippkniven förrän alla roterande delar i maskinen har stannat helt och säkerhetsnyckeln är utdragen.
	Använd inte maskinen när det regnar och förvara den inte utomhus!
	Inte används samt före underhålls- och reparationsarbeten: Stäng av och ta ur batteriet ur maskinen!
	Ta bort inaktiveringsanordningen, t.ex. säkerhetsnyckeln, innan underhållsarbeten påbörjas!
	Ej tillämpligt, används endast på elgräsklippare. Stäng av maskinen och dra ur elkontakten från elnätet innan underhåll- och reparationsarbeten påbörjas!
	Ej tillämpligt, används endast på elgräsklippare. Skadad elkabel kan ge upphov till risk för elstötar!

Symbol	Innebörd
	Ej tillämpligt, används endast på elgräsklippare. Håll elkabeln borta från klippaggregatet och kör inte över den!
	Ej tillämpligt, används endast på bensingräsklippare. Dra ut tändstiftskontakten före alla underhålls- och rengöringsarbeten!

3.5.2 Manövertecken

Symbol	Betydelse
	Procedur vid start av motorn (se *Kapitel 6.6 "Starta och stoppa klippaggregat (17)", sida 339*)
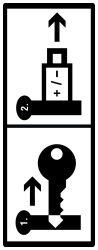	När redskapet inte används: Dra ur säkerhetsnyckeln och ta ut batteriet ur redskapet.

3.6 Produktöversikter

3.6.1 Produktöversikt för gräsklippare (01) – AL-KO

Nr.	Komponent
1*	Smart Button*
2	Batterifackslock
3	Nyckelbrytare med säkerhetsnyckel
4	Batterifack 1 och 2
Fällbart styrhandtag, bestående av:	
5	■ Överstag
6	■ Understag
7	■ Vingmuttrar (2x)
8*	"maxRun & smart-drive"-Cockpit*
9*	Kopplingsbygel hjuldrivning*
10	Säkerhetsbygel
11	Startknapp
12	Nivåindikering
13	Gräsuppsamlare
14	Gräsuppsamlarens handtag
15	Central klipphöjdsinställning
16*	Sidoutkast*
17*	Främre bärhandtag*
18	Batteri (1x eller 2x)*
19	Laddare

** modellberoende, se Tekniska data.*

3.6.2 Produktöversikt för gräsklippare (02) – solo by AL-KO

Nr.	Komponent
1*	Smart Button*
2	Batterifackslock
3	Nyckelbrytare med säkerhetsnyckel
4	Batterifack 1 och 2
Höjdinställbart och fällbart styrhandtag, bestående av:	
5	■ Överstag
6	■ Understag**
7*	■ Vred för snabbinställning*
8*	"maxRun & smart-drive"-Cockpit*
9*	Kopplingsbygel hjuldrivning*
10	Säkerhetsbygel
11	Startknapp
12	Nivåindikering
13	Gräsuppsamlare
14	Gräsuppsamlarens handtag
15	Central klipphöjdsinställning
16*	Sidoutkast*
17*	Främre bärhandtag*

** modellberoende, se Tekniska data.*

*** beroende på modell i stålrörs- eller aluminiumutförande.*

3.6.3 Produktöversikt för bioklippare 4736 Li VS (03) – solo by AL-KO

Nr.	Komponent
1	"maxRun & smart-drive"-Cockpit
2	Greppyta på styrhandtag
3	Kopplingsbygel hjuldrivning (bakom styrhandtaget)
4	Säkerhetsbygel (framför styrhandtaget)
5	Startknapp
6	Sidoutkastlucka
7	Sidoutkastinsats
8	Överstag
9	Vingmuttrar
10	Understag
11	Klipphöjdsjustering för bakhjul
12	Klipphöjdsjustering för framhjul
13	Batterifackslock
14	Batterifack 1 och 2
15	Nyckelbrytare med säkerhetsnyckel

3.7 Leveransomfattning

Leveransomfattningen innehåller alla positioner i listan. Kontrollera så att alla positioner finns med.

3.7.1 Leveransomfattning [gräsklippare]

Nr.	Komponent
1	Gräsklippare
2	Gräsuppsamlare (inte monterad/delvis monterad)*
3	Styrhandtag (inte monterad/delvis monterad)*
4	Sidoutkast**
5	Bioklippinsats*
6	Skruvpåse
7	Batteri* (1x eller 2x)*
8	Laddare*

** beroende på modell, se monteringsanvisning.*

3.7.2 Leveransomfattning [bioklippare]

Nr.	Komponent
1	Bioklippare
2	Styrhandtag (delmonterat)
3	Sidoutkastinsats
4	Skruvpåse

3.8 Appen AL-KO inTOUCH Smart Garden*

** modellberoende, se Tekniska data.*

Gräsklipparen är utrustad med en WiFi-modul. Det ger bekväm styrning, inställning och övervakning via en app i en mobil enhet (Smartphone, surfplatta).

ANMÄRKNING Den mobila enheten behöver en internetanslutning för att kunna använda appen.

AL-KO inTOUCH Smart Garden-appen finns hos Google Play Store för Android-kompatibla enheter och hos Apple App Store för iOS-kompatibla enheter:





Efter installation av appen måste man först logga in eller registrera. Följ sedan "steg-för-steg"-anvisningen.

Appen innehåller flera funktioner som t.ex. produktregistrering, trädgårdstips, växtrådgivare eller Push-meddelanden vid fel.

Mer information om appen AL-KO inTOUCH Smart Garden finns under:
https://alko-garden.com/smart-connect/

3.9 Smart Button (04)*

** modellberoende, se Tekniska data.*

Smart Button ansluter din gräsklippare till AL-KO Smart Cloud och till de många möjligheter med Smart Gardening:
https://alko-garden.de/smart-gardening-mit-alko/

ANMÄRKNING Anmärkning om WiFi.

- Gräsklipparen måste befinna sig inom mottagningsområdet för Wi-Fi för att kunna använda AL-KO Smart Gardening.
- Ha namnet och lösenordet för Wi-Fi till hands.

3.9.1 Indikering av laddningsstatus*

** modellberoende, se Tekniska data.*

Smart Button anger batteriets laddningsstatus redan på längre avstånd.

Smart Button	Innebörd
Grönt ljus.	Batteriet är laddat.
Rött ljus.	Batteriet är tomt.

3.9.2 Ansluta gräsklipparen till AL-KO Smart Cloud

ANMÄRKNING **Anmärkning om IT-säkerhet.** Gräsklipparen hämtar senaste programuppdateringar automatiskt från AL-KO Smart Cloud så att säkerhetsluckor undviks. Det behövs en internetanslutning.

- Anslut endast gräsklipparen till internet via säkert Wi-Fi.
- Ange ett säkert lösenord för Wi-Fi.

1. Förbereda Smartphone:
   - Installera appen AL-KO inTOUCH Smart Garden (se *Kapitel 3.8 "Appen AL-KO inTOUCH Smart Garden*", sida 334*).
   - Starta appen.
2. Starta installationsassistenten: Tryck Smart Button ca. 3 sekunder.
3. I installationsassistenten:
   - Anslut Smartphone med gräsklipparens Wi-Fi.
   - Ändra gräsklipparens namn (valfritt).
   - Ange namnet och lösenordet för Wi-Fi. Gräsklipparen ansluter till AL-KO Smart Cloud.

Smart Button vid installation

Nr.	Smart Button	Innebörd
Anslutning till appen:		
a.	Pulserande blått ljus.	Installationsassistenten startar, väntar på anslutning.
b.	Fast blått ljus.	Installationsassistenten är ansluten till appen.
Anslutning till AL-KO Smart Cloud via användarens Wi-Fi:		
c.	Blått ljus, roterar medsols.	Anslutningsförsök
d.	Blinkar blått.	Ansluten.
e.	Växlar mellan grönt och blått ljus.	Ansluten till AL-KO Smart Cloud.
f.	Växlar mellan rött och blått ljus.	Anslutning saknas. Namn och lösenord för Wi-Fi är inte korrekt angivet.

Smart Button under drift

Smart Button	Innebörd
Blått ljus (bleknar).	Ansluten till AL-KO Smart Cloud. Tillräcklig Wi-Fi-mottagning.
Blått ljus, roterar.	Anslutning till AL-KO Smart Cloud avbruten. Wi-Fi-mottagning avbruten.

3.9.3 Aktivera funktioner i Smart Home / Smart Garden (IFTTT)

Det går att aktivera 3 IFTTT-funktioner med Smart Button (IFTTT: If This Then That). Funktionerna måste först bestämmas på https://ifttt.com/ (t.ex. styra redskap i Smart Home eller Smart Garden, aktivera bevattning, öppna garageport). IFTTT-funktioner kan vara gratis eller betaltjänster, beroende på internetleverantörens abonnemang.

ANMÄRKNING Detaljerad information om IFTTT finns under:
https://alko-garden.de/ifttt-de/

1. Tryck Smart Button 1 gång, 2 gånger eller 3 gånger kort efter varandra för att aktivera IFTTT-funktion 1, 2 eller 3.

Smart Button	Betydelse
Blinkar växelvis mellan grönt och blått ljus.	IFTTT-funktionen är aktiverad.
Blinkar växelvis mellan rött och blått ljus	IFTTT-funktionen kunde inte aktiveras.

Det är nödvändigt att förvara redskapet säkert för tillgängligheten till internet och till funktionerna i Smart Home och Smart Garden (se *Kapitel 11.1 "Lagra batteriet", sida 344*).

3.9.4 Aktivera gräsklippare*

** modellberoende, se Tekniska data.*

Gräsklipparen växlar till energisparläge efter 10 minuter utan användning. Cockpit inaktiveras.

Aktivera gräsklipparen: se *Kapitel 5.2 "Starta och stänga av Cockpit (04, 05)*", sida 336*.

3.9.5 Återställa namn och lösenord för Wi-Fi*

** modellberoende, se Tekniska data.*

1. Tryck Smart Button ca. 10 sekunder:

Smart Button	Innebörd
Blått ljus. Slocknar motsols.	Återställning
Blinkar blått.	Återställning avslutad.

3.10 "maxRun & smart-drive"-Cockpit (05)*

** modellberoende, se Tekniska data.*

Knappar

Nr.	Innebörd
1	TILL/FRÅN-knapp för Cockpit
2	Knapp Eco-Mode
3	Minusknapp: Sänka hjuldriftens hastighet.
4	Plusknapp: Öka hjuldriftens hastighet.

Indikeringar

Nr.	Innebörd
5	Anslutningsindikering Wi-Fi**
6	Laddningsindikering batteri 1
7	Laddningsindikering batteri 2
8	Felindikering
9	Inställd hastighet för hjuldrift (7 lägen)

*** Endast i funktion i modeller med Smart Button*

4 MONTERING

Montering: Se monteringsanvisning.

⚠ VARNING! Risker till följd av ofullständig montering! Drift av ofullständigt monterad redskap kan leda till allvarliga personskador.

- Använd enbart redskapet när det är komplett monterat!
- Sätt först i batterierna när redskapet i övrigt är färdigmonterat!

5 START

5.1 Ladda batterier

Batterierna är delvis laddade. Ladda batterierna helt före den första användningen. Batterierna kan laddas i vilken laddningsstatus som helst. Avbrott i laddningen skadar inte batterierna.

ANMÄRKNING Se de separata bruksanvisningarna för batterier och laddare för närmare information.

5.2 Starta och stänga av Cockpit (04, 05)*

** modellberoende, se Tekniska data.*

Förutsättning: Minst 1 batteri måste vara anslutet.

ANMÄRKNING Säkerhetsnyckeln behöver inte vridas till läget ON (pos. I) för att aktivera strömförsörjningen för Cockpit och hjuldriften.

Följande möjligheter finns för att aktivera Cockpit:

- Tryck kort på Smart Button (04/1).
- Tryck TILL/FRÅN-knappen (05/1) på Cockpit.
- Cockpit aktiveras automatiskt när klippaggregatets motor startar (se *Kapitel 6.6 "Starta och stoppa klippaggregat (17)", sida 339*).

5.3 Ansluta och dra bort batteri (06)

Använd gräsklipparen alternativt med ett eller två batterier. Användningstiden ökar med två batterier och därmed även klippbar yta.

Det går att använda batteriet med olika laddningsstatus. Först laddas det mest laddade batteriet ur tills båda har samma laddningsstatus. Sedan laddar båda batterierna ur jämnt.

OBS! Risk för skador på batterier. Batterierna kan skadas om de lämnas kvar i redskapet efter användningen.

- Dra batterierna ur redskapet direkt efter användningen och förvara dem skyddade mot frost.
- Sätt först tillbaka batterierna omedelbart före nästa användning av redskapet.

Ansluta batteri

1. Fäll upp (06/a) batterifackslocket (06/1).
2. Skjut in (06/b) batteriet ovanifrån i batterifacket (06/2) tills det klickar på plats.
   Anmärkning: *Laddningsindikering batteri måste peka uppåt.*
3. Stäng batterifackslocket.

Dra bort batteri

1. Tryck på låsknappen vid batteriet och håll den intryckt.
2. Dra bort batteriet.

5.4 Aktivera och inaktivera klippaggregatets strömförsörjning (07)

Aktivera och inaktivera strömförsörjningen till klippaggregatets motor med nyckelbrytaren. Säkerhetsnyckeln hanteras med nyckelbrytaren.

⚠ VARNING! Skaderisk. Oavsiktlig start kan leda till allvarliga personskador.

- Alltid före arbetspauser och underhållsarbeten: Vrid säkerhetsnyckeln till läget AV för att stänga av strömförsörjningen och dra sedan ut den.

Aktivera strömförsörjning

1. Fäll upp batterifackslocket.
2. Stick in säkerhetsnyckeln (07/1) i nyckelbrytaren (07/a).
3. Vrid säkerhetsnyckeln till läget ON (pos. I) (07/b). Klippaggregatets motor strömförsörjs men startar inte än.
4. Stäng batterifackslocket.
5. Starta klippaggregat: se *Kapitel 6.6 "Starta och stoppa klippaggregat (17)", sida 339*.

Inaktivera strömförsörjning

1. Vrid säkerhetsnyckeln till läget OFF (pos. 0) (07/c) och dra ur den (07/d).
2. Dra batterierna ur maskinen direkt efter användningen, ladda dem och förvara dem skyddade mot frost. Sätt in batterierna i maskinen först omedelbart före nästa användning.

6 ANVÄNDNING

⚠ VARNING! Risk för personskador. Defekta eller funktionslösa säkerhets- och skyddsanordningar kan medföra allvarliga personskador.

- Kontrollera alla säkerhets- och skyddsanordningar vad gäller befintlighet och funktion innan start!

⚠ VARNING! Risk för personskador vid onormala driftsförhållanden. Stoppa gräsklipparen omedelbart. Dra ur säkerhetsnyckeln och avlägsna batterierna. Kontrollera att alla rörliga delar står helt stilla:

- Efter en kollision med ett främmande föremål: Kontrollera om gräsklipparen är skadad och reparera den. Starta inte gräsklipparen innan skadan är åtgärdad.
- Ovanliga vibrationer i gräsklipparen: Kontrollera omedelbart skador. Byt eller reparera skadade komponenter. Kontrollera om det finns lösa komponenter och sätt fast dem igen.

OBS! Risk för skador på maskinen/redskapet. Motorn kan överbelastas när klippknivarna är blockerade.

- Rengör klippaggregatet efter varje användning.
- Ställ in en högre klipphöjd.
- Klipp högt gräs och tätare buskage steg för steg.

6.1 Ställa in klipphöjd (08, 09)

⚠ OBSERVERA! Risk för skärskador. Fara för skärskador vid kontakt med löpande skärverk.

- Justera endast klipphöjden när motorn är frånslagen och klippanordningen står still.

6.1.1 Ställa in klipphöjd [gräsklippare] (08)

1. Tryck ut (08/a) inställningsspaken (08/1) något för upplåsning och håll kvar.
   - För lågt gräs: Skjut (08/b) inställningsspaken mot framhjulet.
   - För högt gräs: Skjut (08/b) inställningsspaken mot bakhjulet.
   - Det går att läsa av önskad klipphöjd på skalan.
2. Släpp inställningsspaken så att den klickar på plats i önskad nivå.

6.1.2 Ställa in klipphöjd [bioklippare] (09)

Bioklipparen har två inställningsspakar för klipphöjd. Inställningsspaken (09/1) justerar bakhjulens höjd. Inställningsspaken (09/2) justerar framhjulens höjd.

1. Tryck in (09/a) inställningsspaken något för upplåsning och håll kvar.
   - För lågt gräs: Skjut (09/b) inställningsspaken mot framhjulet.

- För högt gräs: Skjut (09/b) inställningsspaken mot bakhjulet.
  Anmärkning: *Lyft upp bioklipparens hölje, ta stöd av bakre eller främre bärhandtag.*
- Det går att läsa av önskad klipphöjd på skalan.

2. Släpp inställningsspaken så att den klickar på plats i önskad nivå.

6.2 Klippa med gräsuppsamlare (10, 11)*

** modellberoende, se Tekniska data.*

Redskapet kan användas med och utan gräsuppsamlare.

Häng in gräsuppsamlaren (10)

1. Se till att maskinen är avstängt och klippaggregatet står stilla.
2. Lyft (10/a) stoppluckan (10/1).
3. Häng in gräsuppsamlaren (10/2) i hållarna (10/b).
4. Släpp stoppluckan.

Kontrollera fyllnivå (10, 11)

Nivåindikeringen (10/3, 11/1) trycks upp (11/a) av luftströmmen vid klippning. Nivåindikeringen ligger mot gräsuppsamlaren (11/b) när gräsuppsamlaren (11/2) är full. Gräsuppsamlaren måste tömmas.

Ta bort och tömma gräsuppsamlare (10)

⚠ OBSERVERA! Risk för skärskador. Fara för skärskador vid kontakt med löpande skärverk.

- Sätt enbart på gräsuppsamlaren när skärverket står helt stilla.

ANMÄRKNING Se vid tömning av gräsuppsamlaren också till att rengöra utblåset på nivåindikatorn så att den fortsätter att fungera som den ska.

1. Se till att maskinen är avstängt och klippaggregatet står stilla.
2. Lyft stoppluckan (10/1).
3. Lyft ur gräsuppsamlaren (10/2) ur hållarna och ta bort bakåt.
4. Töm gräsuppsamlaren.
5. Rengör nivåindikeringens utblåshål (10/3).
6. Häng in gräsuppsamlaren (se ovan).

6.3 Bioklipp med bioklippinsats (12, 13)*

** modellberoende, se Tekniska data.*

Klippt material samlas inte upp med bioklippning utan stannar kvar på gräsmattan. Bioklippet skyddar marken från uttorkning och bidrar även med näringsämnen. Bäst resultat uppnås med regelbunden klippning med cirka 2 cm. Endast nytt gräs med veka strån ruttnar snabbt.

- Gräslängd före bioklippning: max. 8 cm
- Gräslängd efter bioklippning: min. 4 cm

ANMÄRKNING Anpassa gånghastigheten till hackningen - gå inte för fort.

Använda bioklippinsats (12)

⚠ OBSERVERA! Risk för skärskador. Fara för skärskador vid kontakt med löpande skärverk.

- Stäng av redskapet och dra ut säkerhetshylsnyckeln innan gräshackaren sätts i eller avlägsnas.

OBS! Fara för maskinskada. Om gräshackaren inte sitter fast ordentligt kan skador uppstå både gräshackaren och skärverket.

- Se alltid till att låset snäpper fast.

1. Stänga av maskinen: Vrid säkerhetsnyckeln till läget OFF (pos. 0) och dra ur den.
2. Ta av gräsuppsamlaren.
3. Lyft (12/a) stoppluckan (12/1).
4. Skjut in (12/b) bioklippinsatsen (12/2) i utkastkanalen (12/3) tills låsningen klickar på plats.

Ta bort bioklippinsats (13)

1. Stänga av maskinen: Vrid säkerhetsnyckeln till läget OFF (pos. 0) och dra ur den.
2. Lyft stoppluckan.
3. Lossa (13/a) låsningen (13/1) på bioklippinsatsen genom att greppa ordentligt i handtaget (13/2).
4. Dra ut (13/b) bioklippinsatsen (13/3).

6.4 Klippa med sidoutkast (14, 15)*

** modellberoende, se Tekniska data.*

⚠ OBSERVERA! Risk för skärskador. Risk för skärskador vid kontakt med aktivt klippaggregat.

- Sätt endast in och ta bort sidoutkastet när motorn och klippaggregatet står stilla.

Sätta in sidoutkastinsats

1. Stänga av maskinen: Vrid säkerhetsnyckeln till läget OFF (pos. 0) och dra ur den.
2. Ta bort gräsuppsamlaren och sätt in bioklippinsatsen, se *Kapitel 6.3 "Bioklipp med bioklippinsats (12, 13)*", sida 338*.

3. Tryck sidoutkastets upplåsningsspak (14/1, 15/1).
4. Fäll upp (14/a, 15/a) sidoutkastluckan (14/2, 15/2) och håll fast.
5. Skjut in (14/b, 15/b) sidoutkastinsatsen (14/3, 15/3).
6. Stäng sidoutkastluckan försiktigt. Sidoutkastluckan säkerställer att sidoutkastinsatsen inte lossnar.

Ta av sidoutkastinsats

1. Stänga av maskinen: Vrid säkerhetsnyckeln till läget OFF (pos. 0) och dra ur den.
2. Fäll upp sidoutkastets lucka och håll fast.
3. Dra ut sidoutkastet och stäng sidoutkastets lucka.
4. Ta bort bioklippinsatsen och gräsuppsamlaren.

6.5 Anpassa styrhandtaget efter kroppsstorlek (16)*

** modellberoende, se Tekniska data.*

1. Fäll ut (16/a) snabbspännarna (16/1) på vreden (16/2).
2. Vrid styrhandtaget (16/3) i vreden till önskad höjd (16/b).
3. Fäll ned snabbspännarna.

6.6 Starta och stoppa klippaggregat (17)

Starta endast klippaggregatet på jämnt underlag och inte i högt gräs. Underlaget skall vara fritt från främmande föremål, som t.ex. stenar. Lyft och vält inte maskinen vid starten.

OBS! Risk för skador på maskinen/redskapet. Upprepade start och stopp med korta mellanrum kan skada både motor och klippaggregat.

- Sätt enbart på motorn när skärverket står stilla.

ANMÄRKNING Tillåten korrekt position: Bakom gräsklipparen med båda händerna på styrhandtaget.

Starta klippaggregat

1. Om ännu inte gjort: Aktivera strömförsörjningen (se *Kapitel 5.4 "Aktivera och inaktivera klippaggregatets strömförsörjning (07)", sida 337*).
2. Tryck in startknappen (17/1) och håll den tryckt.
3. Dra (17/a) säkerhetsbygeln (17/2) mot styrhandtaget (17/3). Klippaggregatet startar.
4. Släpp startknappen och håll samtidigt säkerhetsbygeln.

ANMÄRKNING Säkerhetsbygeln snäpper inte fast. Se därför till att hålla säkerhetsbygeln mot styrhandtaget under hela arbetet.

Stoppa klippaggregat

1. Släpp säkerhetsbygeln. Den går automatiskt till sitt grundläge.
2. Vänta tills klippaggregatet har stannat.
3. Inaktivera strömförsörjningen (se *Kapitel 5.4 "Aktivera och inaktivera klippaggregatets strömförsörjning (07)", sida 337*).

⚠ OBSERVERA! Risk för skärskador. Fara för skärskador vid kontakt med löpande skärverk.

- Vänta till skärverket har stannat.
- Före underhåll och skötsel: Stäng av redskapet och vänta tills skärverket stannat helt. Dra ur säkerhetsnyckeln och avlägsna batterierna.

6.7 Aktivera och inaktivera hjuldrift (18)*

** modellberoende, se Tekniska data.*

Hjuldriften kan aktiveras för att flytta gräsklipparen mellan två arbetsområden eller till förvaringsplatsen. Det är inte nödvändigt att starta klippaggregatet.

ANMÄRKNING Säkerhetsnyckeln behöver inte vridas till läget ON (pos. I) för att aktivera strömförsörjningen för Cockpit och hjuldriften.

Starta hjuldrift

1. Anslut batteriet.
2. Tryck (18/a) kopplingsbygeln för hjuldrivningen (18/1) mot styrhandtaget (18/2) och håll fast. Kopplingsbygeln för hjuldrivning klickar inte på plats.

Stänga av hjuldrift

1. Släpp kopplingsbygeln för hjuldrivningen. Den går automatiskt till sitt grundläge.

6.8 Hjuldrift – ändra hastighet (19)*

** modellberoende, se Tekniska data.*

Anpassa gräsklipparens hastighet stegvis i 7 lägen med Cockpit. Hjuldriften måste vara aktiverad, se *Kapitel 6.7 "Aktivera och inaktivera hjuldrift (18)*", sida 339*.

1. Aktivera Cockpit (se *Kapitel 5.2 "Starta och stänga av Cockpit (04, 05)*", sida 336*).
2. Sänka hastigheten: Tryck minusknappen (19/1). *Eller:*
3. Öka hastigheten: Tryck plusknappen (19/2).

6.9 Aktivera och inaktivera Eco-Mode (19)*

** modellberoende, se Tekniska data.*

Motorvarvtalet sjunker i Eco-Mode. Det ökar batteriets driftstid.

1. Aktivera Cockpit (se *Kapitel 5.2 "Starta och stänga av Cockpit (04, 05)*", sida 336*).
2. Aktivera Eco-Mode: Tryck Eco-Mode-knappen (19/3). Knappen lyser.
3. Inaktivera Eco-Mode: Tryck Eco-Mode-knappen igen. Knappen slocknar.

7 ARBETSANVISNINGAR

Beakta alltid säkerhetsanvisningarna!

ANMÄRKNING Beakta lokala föreskrifter om när gräsklippare får användas.

- Var uppmärksam på föremål på gräsmattan och ta bort dem från arbetsområdet.
- Klipp endast vid goda siktförhållanden.
- Klipp endast om klippknivarna är vassa.
- Styr endast maskinen med styrhandtaget.
- Använd endast maskinen i vanlig promenadtakt.
- Flytta alltid maskinen tvärs mot sluttningen. Arbeta inte med gräsklipparen uppför och nedför i sluttningar eller sluttningar som lutar mer än 10°. Var extra uppmärksam när du ändrar arbetsriktningen.

Klippningskapacitet resp. batteritid

- Kapaciteten, resp. ytan som kan klippas, beror på gräsmattans egenskaper. Faktorer som gräsets längd och täthet, inställd klipphöjd och hur fuktig gräsmattan är, inverkar på kapaciteten.
- Optimal driftstid erhålls om man klipper gräset ofta och därmed alltid håller det kort.
- Gräsklipparens start och stopp flera gånger under klippningen reducerar kapaciteten liksom klippning med ett batteri inte är helt laddat.
- Inkoppling av hjuldrift minskar klippningskapaciteten resp. batteritiden.
- Vi rekommenderar att klippa gräsmattan ofta för att förbättra kapaciteten och ställa in en hög klipphöjd och använda redskapet i normal promenadtakt.

ANMÄRKNING Det går dessutom att köpa fler batterier för att förlänga användningstiden.

** modellberoende, se Tekniska data.*

Tips för gräsklippning

- Klipphöjden bör vara 3-5 cm och klipp inte mer än hälften av gräsmattans höjd.
- Överbelasta inte gräsklipparen! Öka klipphöjden och klipp flera gånger om motorvarvtalet sjunker vid långt och tungt gräs.
- Sol och vind torkar ut gräsmattan efter klippningen, klipp helst under sen eftermiddag.

8 UNDERHÅLL OCH SKÖTSEL

⚠ FARA! Livsfara vid felaktigt underhåll. Underhållsarbeten som genomförs av okvalificerade personer samt användning av ej godkända reservdelar och demontering eller förändring av säkerhetsanordningar kan leda till allvarliga personskador eller dödsolyckor under drift.

- Demontera inga säkerhetsanordningar och ta dem inte ur funktion.
- Använd endast godkända original-reservdelar.
- Genomför regelbundet lämpligt underhåll för att säkerställa att maskinen befinner sig i ett funktionsdugligt och rent skick.

⚠ VARNING! Risk för skärskador. Fara för skärskador vid beröring av vassa maskindelar i rörelse samt skär/klippverktyg.

- Stäng alltid av maskinen före underhåll, skötsel och rengöring. Dra ur säkerhetsnyckeln och ta ur batterierna!
- Använd alltid skyddshandskar vid underhåll, skötsel och rengöring.

⚠ VARNING! Risk för personskador vid allt slags underhållsarbete. Felaktigt underhåll kan leda till allvarliga personskador och skador på maskinen.

- Låt endast specialfirmor reparera maskinen.

8.1 Regelbundet underhåll

- Se till att alla muttrar, bultar och skruvar sitter ordentligt och att redskapet är säkert att arbeta med.
- Kontrollera regelbundet gräsuppsamlarens funktion och slitage.

8.2 Rengöring av redskap och skärverk

OBS! Fara pga vatten. Vatten på redskapet leder till kortslutning och skador på elkomponenter.

- Spola aldrig av redskapet.
- Använd endast borste vid rengöring.

1. Stäng av motorn.
2. Ta ur batterierna.
3. Ta av gräsuppsamlaren.
4. Rengöring av redskap och klippaggregat.

8.3 Kontroll och byte av skärkniv

⚠ VARNING! Allvarliga personskador till följd av utslungande knivdelar. En nedsliten, sprucken eller skadad klippkniv kan gå av och dess delar kan bli till farliga projektiler.

- Kontrollera klippkniven regelbundet avseende skador.
- Använd inte gräsklipparen om klippkniven är nedsliten eller skadad.

- Slöa eller skadade klippknivar får endast slipas resp. bytas ut hos en tillverkarens kundtjänst eller auktoriserad serviceverkstad.
- När klippknivarna servas: Observera att klippkniven även kan sättas i rörelse när strömförsörjningen är inaktiverad.
- Var försiktig att inte klämma fingrarna mellan rörliga klippknivar och fasta komponenter i maskinen när inställningar görs i maskinen.
- För att undvika vibrationer måste klippkniven och knivskruven alltid bytas ut tillsammans.
- Efterslipade klippknivar måste balanseras. Obalanserade klippknivar leder till kraftiga vibrationer och skadar gräsklipparen.

8.4 Ställa in bowdenkabel för hjuldrift (20)*

** modellberoende, se Tekniska data.*

Bowdenkabeln till hjuldriften förlängs med tiden. Om hjuldrift inte kan kopplas på medan motorn går har bowdenkabeln blivit för lång och måste spännas.

⚠ OBSERVERA! Risk för personskador. Vassa redskapsdelar och utslungande maskindelar (t.ex. klippknivar) eller en plötsligt startad gräsklippare kan medföra personskador.

- Ställ endast in bowdenkabeln när motorn är avstängd och klippaggregatet står stilla.

1. Inaktivera strömförsörjning och dra bort batterier (se *Kapitel 5.4 "Aktivera och inaktivera klippaggregatets strömförsörjning (07)", sida 337*).
2. Vrid ratten (20/1) på bowdenkabeln (20/2) i pilens riktning, dvs. moturs, tills dess att kabeln är spänd mellan kopplingsbygeln (20/3) för hjuldriften och fästpunkten (20/4).
3. Kontrollera inställningen av bowdenkabeln genom att sätta på maskinen, starta motorn och koppla in hjuldriften.
4. Om hjuldriften inte aktiveras: Upprepa föregående moment vid behov.

Om inställningen av bowdendraget inte lyckas: Kontakta tillverkarens kundtjänst.

8.5 Reparationsarbeten

⚠ VARNING! Risk för personskador vid reparationsarbeten. Felaktiga reparationer kan leda till allvarliga personskador och skador på maskinen/verktyget.

- Reparationsarbeten får endast utföras av tillverkarens serviceverkstäder eller behörig fackman!

Kontakta tillverkarens kundtjänst i följande fall:

- Motorn startar inte.
- Redskapet har kört på ett hinder.
- Skärkniv och/eller motoraxel är böjda.
- Redskapet vibrerar och går ojämnt.
- Batterierna har läckt eller är skadade.

8.6 USB-uttag (21)*

** modellberoende, se Tekniska data.*

USB-uttaget (21/1) finns på alla beskrivna gräsklippare i bruksanvisningen men kan endast användas för uppdatering på smarta gräsklippare. Det kan inte användas för att ladda batterier.

OBS! Risk för skador på redskapet. Batterier i mobila enheter (t.ex. Smartphone) förstörs om de ansluts till USB-uttaget.

- Anslut aldrig mobila enheter med batterier till uttaget.

9 FELAVHJÄLPNING

⚠ OBSERVERA! Risk för personskador. Vassa maskindelar och delar i rörelse kan orsaka personskador.

- Bär alltid skyddshandskar under underhåll, skötsel och rengöring!

ANMÄRKNING Vänd dig till vår kundtjänst vid fel som inte finns med i den här tabellen eller vid fel som du inte själv kan åtgärda.

Störning	Orsak	Åtgärd
Motorn går inte.	Strömförsörjningen är inaktiverad med nyckelbrytaren.	Aktivera strömförsörjningen med nyckelbrytaren.
	Batteri saknas eller är felplacerat.	Sätt i batteriet korrekt.
	Batteriet är tomt.	Ladda batteriet.
	Klippkniven är blockerad.	■ Befria kniven från störningar. ■ Starta gräsklipparen i lägre gräs.
	Kabel eller brytare är defekta.	Använd inte maskinen! Kontakta tillverkarens kundtjänst.
Motoreffekten avtar.	Batteriet är tomt.	Ladda batteriet.
	Klippkniven är slö.	Slipa klippknivar hos tillverkarens kundtjänst.
	För mycket gräs i utkastet.	■ Ta bort gräset. ■ Rengör utkastluckan.
Motorn stannar under klippningen.	Klippkniven är slö.	Slipa klippknivar hos tillverkarens kundtjänst.
	Motorn är överbelastad.	Stäng av den batteridrivna gräsklipparen, kör den till jämnare mark eller område med kortare gräs och starta om.
Gräsuppsamlaren fylls inte ordentligt	Gräsmattan är fuktig.	Låt gräsmattan torka.
	Gräsuppsamlaren är blockerad.	Rengör gräsuppsamlarens galler.
	För mycket gräs i utkastkanalen eller i höljet.	■ Rengör utkastkanalen / höljet ■ Korrigera klipphöjden
	Klippkniven är slö.	Slipa klippknivar hos tillverkarens kundtjänst.
Batteritiden minskar väsentligt.	För låg klipphöjd.	Ställa in högre klipphöjd
	Gräset är för högt eller för fuktigt.	Förbättra villkoren: Låt torka och ställ in en högre klipphöjd
	Klipphastigheten är för hög.	■ Sänk klipphastigheten ■ Rengör utkastkanalen / höljet, klippkniven skall kunna rotera utan hinder.
	Klippa med full uppsamlare	Töm gräsuppsamlaren och rengör utkastkanalen.
	Batteriets användningstid är slut.	Byt batteri. Använd endast originaltillbehör från tillverkaren.

Störning	Orsak	Åtgärd
Batteriet går inte att ladda.	Batterikontakterna är smutsiga.	Rengör batterikontakterna med ickemetalliskt verktyg och spraya med kontaktspray. **Observera:** *Använd aldrig metalliska verktyg eftersom detta kan kortsluta batteriet!*
	Batteriet eller laddaren är defekt.	Beställ reservdelar hos tillverkaren.
	Batteriet är för varmt.	Låt batteriet svalna.
Cockpit är aktiverad men motorn fungerar inte.*	Strömförsörjningen är inaktiverad med nyckelbrytaren.	Aktivera strömförsörjningen med nyckelbrytaren.
Felindikeringen på Cockpit lyser.*	Batteriet är inte korrekt anslutet.	Sätt i batteriet korrekt.
Felmeddelanden på Smart Button*	Orsaker och åtgärder: se *Kapitel 3.9 "Smart Button (04)*", sida 334*.	

** modellberoende, se Tekniska data.*

10 TRANSPORT

10.1 Transportera redskap

OBS! Risk för skadat klippaggregat. Klippaggregatet kan skadas om det körs över trappsteg, kanter eller trottoarkanter och låg klipphöjd.

- Ställ in klipphöjden i högsta läge när redskapet transporteras.

1. Stoppa klippaggregatet och tills det står helt stilla.
2. Ställ in högsta klipphöjd.
3. Vrid nyckelbrytaren till läget OFF (pos. 0).

Transportera redskapet mellan två arbetsområden

- Flytta klippaggregatet till arbetsområden med högsta klipphöjd.
- Aktivera hjuldriften* för att underlätta.
- Använd styrhandtaget och det främre bärhandtaget* för att bära redskapet.

** modellberoende, se Tekniska data.*

Transportera redskapet i fordon

- Ta ur batterierna.
- Fäll in styrhandtaget.
- Förankra redskapet i fordonet så att det inte kan välta eller kana.
- Se till så att redskapet inte stöter ihop med andra föremål i närheten.
- Placera ingenting på redskapet.

10.2 Transportera batterier

Vidta följande åtgärder före transport:

1. Stäng av redskapet.
2. Ta ut batterierna ur redskapet.
3. Förpacka batterierna enligt föreskrift (se nedan).

ANMÄRKNING Batteriets märkeffekt är över 100 Wh! Beakta därför följande transportanvisningar!

Litiumjonbatteriet omfattas av bestämmelserna om transport av farligt gods och får bara transporteras under vissa förutsättningar:

- Batteriet kan utan problem transporteras av användaren i gatutrafik förutsatt att batteriet är förpackat i handelsemballage och transporten inte är yrkesmässig.
- Yrkesanvändare som genomför transporten som del av sin verksamhet, t.ex. med leverans till byggplatser eller demonstrationer, bör också följa anvisningarna.

I både ovan angivna fall måste man i alla händelser vidta åtgärder som gör att innehållet inte kan läcka ut. I andra fall ska föreskrifterna om transport av farligt gods följas till punkt och pricka! Underlåtenhet att följa gällande föreskrifter kan leda till rättslig påföljd både för avsändare och transportör.

Ytterligare anvisningar om transport och frakt

- Litiumjonbatterier får endast transporteras eller skickas om de är oskadade!

- Vid transport av laddningsbart batteri ska endast originallådan användas alternativt annan lämplig fraktlåda (inte ett krav om batteriets märkeffekt understiger 100 Wh).
- Tejpa över exponerade batterikontakter för att förebygga kortslutningar.
- Säkra batteriet i förpackningen så att det inte kan fara runt och eventuellt skadas.
- Markera förpackningen på korrekt sätt och bifoga erforderlig dokumentation för transporten eller frakten.
- Ta i förväg reda på huruvida transport är möjlig med din utvalda transportör och förevisa förpackningen.

Vi rekommenderar att man tar kontakt med specialist på farligt gods vid fraktförberedelsen. Beakta även eventuella vidaregående nationella föreskrifter.

11 FÖRVARING

- Rengör redskapet noggrant efter varje användning och sätt på eventuella skyddskåpor.
- Genomför nödvändiga underhållsarbeten.
- Förvara redskapet i ett torrt, låsbart utrymme utom räckhåll för barn.

11.1 Lagra batteriet

⚠ OBSERVERA! **Skaderisk.** Det finns risk för personskador om maskinen är tillgänglig för barn eller andra obehöriga under förvaringen.

- Förvara maskinen oåtkomlig för barn och obehöriga personer.
- Lagra endast gräsklipparen med batterierna urtagna.

OBS! **Inbrottsrisk och förlust av personliga uppgifter*.** Gräsklipparen har tillgång till internet och kan styra redskap med Smart Home och Smart Garden.

- Förvara redskapet utan batterier och säkrat för obehöriga personer.

** modellberoende, se Tekniska data.*

1. Stänga av maskinen: Dra ut säkerhetshylsnyckeln.
2. Ställ klipphöjden på högsta nivån.
3. Ta ur batterierna.
4. Låt motor och hela maskinen svalna.
5. Rengöring:
   - Rengör maskinen noga.
   - Töm gräsuppsamlaren och rengör utkastkanalen.
6. Konservering:
   - Smörj alla metalldelar med ett tunt lager olja eller silikon som korrosionsskydd.
7. Fäll in styrhandtaget.
8. Förvara maskinen på torr, ren och frostskyddad plats.
   - Täck över med luftgenomsläppande presenning som skydd mot damm.
   - Använd inte plastöverdrag för att undvika fuktskador.
9. **ANMÄRKNING!** *Förvaringstemperatur för gräsklippare: se Tekniska data.*

11.2 Lagring av batteri och laddare

⚠ FARA! **Risk för explosioner och bränder!** Personer dödas eller skadas svårt när batteriet exploderar, eftersom det förvarats framför öppen eld eller värmekällor.

- Förvara batteriet svalt och torrt och inte vid öppen eld eller värmekällor.

ANMÄRKNING På grund av den automatiska identifieringen av laddningsstatus är batteriet skyddat mot överladdning och kan därmed förbli en viss tid i laddaren, men inte permanent.

ANMÄRKNING Se de separata bruksanvisningarna för batteri och laddare för närmare information.

- Förvara batteriet på ett torrt, frostfritt ställe vid en omgivningstemperatur mellan 0°C och 25°C och med en laddningsnivå ca. 40 - 60 %.
- På grund av risken för kortslutningar ska batteriet inte förvaras i närheten av metalliska eller syrahaltiga föremål.

12 ÅTERVINNING

Endast för EU-länder:

Enligt EU-direktivet 2012/19/EU om avfall som utgörs av eller innehåller elektrisk och elektronisk utrustning och dess tillämpning i nationell lag ska förbrukade laddare sorteras och återvinnas separat.

Vid felaktig avfallshantering kan elektriska och elektroniska apparater orsaka skador på hälsa och miljö på grund av potentiellt farliga ämnen.

Information om tyska el- och elektroniklagen



- Elektrisk och elektronisk utrustning ska inte läggas i soporna utan hanteras med särskild återvinning!

- Uttjänta batterier som inte är fast inbyggda måste avlägsnas före återvinning! Återvinningen regleras i den särskilda batteriförordningen.
- Ägare resp. brukare av elektrisk och elektronisk utrustning är skyldiga att lämna uttjänt utrustning till återvinning.
- Slutanvändaren är själv ansvarig för att ta bort eventuella personuppgifter på den utrustning som ska återvinnas!

Symbolen med överkorsad soptunna betyder att elektrisk och elektronisk utrustning inte kan slängas i hushållssoporna.

Uttjänt elektrisk och elektronisk utrustning kan lämnas till följande insamlingsställen:

- Offentliga inrättningar för omhändertagande och återvinning (t.ex. miljöstationer)
- Försäljningsställen för elutrustning (fysisk butik och online) i den mån handlaren är förpliktigad till återtagande av varan eller erbjuder återtagande.

Utsagorna gäller bara maskiner som installerats och sålts inom Europeiska Unionen där EU-direktiv 2012/19/EC gäller. I länder utanför den Europeiska Unionen kan avvikande bestämmelser gälla för avfallshanteringen av elektriska och elektroniska apparater.

Information om tyska batteriförordningen (BattG)



- Elektrisk och elektronisk utrustning ska inte läggas i hushållssoporna utan hanteras med särskild återvinning!

- Se drifts- och monteringsanvisningar för batterityp och kemiska system och beakta anvisningarna för en säker hantering av batterier.
- Ägare liksom brukare av elektrisk och elektronisk utrustning är skyldiga att lämna uttjänt utrustning till återvinning. Återtagandet inskränker sig till normala hushållskvantiteter.

Uttjänta batterier kan innehålla skadliga ämnen eller tungmetaller som har negativ inverkan på miljön och som kan orsaka hälsoproblem. Användning av uttjänta batterier och deras innehåll inverkar menligt på miljö och hälsa.

Symbolen med överkorsad soptunna betyder att elektrisk och elektronisk utrustning inte kan slängas i hushållssoporna.

Markeringarna Hg, Cd och Pb på soptunnan har följande betydelser.:

- Hg: Batteriet innehåller mer än 0,0005 % kvicksilver
- Cd: Batteriet innehåller mer än 0,002 % kadmium
- Pb: Batteriet innehåller mer än 0,004 % bly

Uttjänt elektrisk och elektronisk utrustning kan lämnas till följande insamlingsställen:

- Offentliga inrättningar för avfallshantering och återvinning (t.ex. miljöstationer)
- Inköpsställen för batterier
- Inlämningsställe inom det gemensamma återlämningssystemet för förbrukade batterier
- Ett av tillverkarens återlämningsställen (om tillverkaren inte är medlem i det gemensamma återlämningssystemet)

Denna information gäller endast för laddbara batterier och batterier som sålts i länder inom den Europeiska Unionen och där den europeiska förordningen (EU) 2023/1542 gäller. I länder utanför den Europeiska Unionen kan avvikande bestämmelser gälla för avfallshanteringen av laddbara batterier och batterier.

13 TEKNISKA SPECIFIKATIONER

Tekniska data: se tabell i tekniska data i början av i monteringsanvisningen.

** Anmärkningar om vibrationsvärde:*

- *Angivet vibrationsvärde har uppmätts i provförfarande i enlighet med gällande normer och kan användas för jämförelse av en maskin med andra.*
- *Det angivna vibrationsvärdet kan även användas för provisorisk uppskattning av vibrationsexponering.*
- *Vibrationsvärdet kan under daglig användning av maskinen avvika från angivet värde beroende på hur maskinen används och för vilket ändamål.*
- *Bestäm säkerhetsåtgärder för att skydda användaren (se säkerhetskapitel), dessa skall grundas på en uppskattning av vibrationer under faktiska användningsförhållanden. Ta hänsyn till alla delar i användningen (t.ex. perioder när maskinen är avstängd eller är startad men utan belastning).*

14 KUNDTJÄNST/SERVICE

Kontakta närmaste AL-KO kundtjänst för frågor om garanti, reparationer och reservdelar. Dessa finns på internet med följande adress:
www.alko-garden.com/service-contacts

Ytterligare information om reservdelar finns på:
www.alko-garden.com/spareparts

15 FÖRSÄKRAN OM ÖVERENSSTÄMMELSE

Vi förklarar härmed på eget ansvar att denna produkt i den form som den säljs på marknaden uppfyller kraven i de harmoniserade EU-direktiven, EU- säkerhetsstandarderna samt de produktspecifika standarderna. Försäkran om överensstämmelse är en del av bruksanvisningen och medföljer maskinen.

16 GARANTI

Eventuella material- eller tillverkningsfel på redskapet åtgärdas av oss under den lagstadgade garantitiden genom reparation eller ersättningsprodukt, efter vårt gottfinnande. Garantitiden bestäms av gällande lag i det land där redskapet köptes.

Vår garantiförsäkran gäller enbart om:

- Beakta denna bruksanvisning
- redskapet har hanterats korrekt
- originalreservdelar har använts

Garantin upphör att gälla vid:

- egenmäktiga reparationsförsök
- egenmäktiga tekniska förändringar
- ej avsedd användning

Garantin gäller inte för:

- lackskador som beror på normalt slitage
- Förslitningsdelar, som på reservdelsbladet är inramade xxxxxx (x)

Garantitiden inleds i och med den första slutkundens köp av produkten. Datum på inköpskvittot gäller. Vänd er med detta garantidokument och kvittot till en återförsäljare eller närmaste auktoriserade kundtjänst. Köparens lagstadgade anspråk gentemot försäljaren berörs inte av denna förklaring.

OVERSETTELSE AV DEN ORIGINALE BRUKSANVISNINGEN

Innhold

1 Sikkerhetshenvisninger 348
1.1 Generelle sikkerhetsanvisninger for elektriske maskiner 348
1.1.1 Sikkerhet på arbeidsplassen 348
1.1.2 El-sikkerhet 348
1.1.3 Personsikkerhet 348
1.1.4 Bruk og håndtering av den elektriske maskinen 349
1.1.5 Bruk og håndtering av den batteridrevne maskinen 349
1.1.6 Service 350
1.2 Sikkerhetsanvisninger for gressklipperen 350
1.3 Vibrasjonsbelastning 350
1.4 Støybelastning 351
1.5 Sikkerhetsinstruksjoner for batteri og lader 351
2 Om denne bruksanvisningen 351
2.1 Symboler på tittelsiden 351
2.2 Tegnforklaringer og signalord 352
3 Produktbeskrivelse 352
3.1 Tiltenkt bruk 352
3.2 Mulig og påregnelig feil bruk 352
3.3 Restrisiko 352
3.4 Sikkerhets- og beskyttelsesanordninger 352
3.5 Symboler på maskinen 353
3.5.1 Sikkerhetsmerker* 353
3.5.2 Betjeningsmerker 353
3.6 Produktoversikter 354
3.6.1 Produktoversikt for gressklipperen (01) – AL-KO 354
3.6.2 Produktoversikt for gressklipperen (02) – solo by AL-KO 354
3.6.3 Produktoversikt for finfordelingsklipper 4736 Li VS (03) – solo by AL-KO 354
3.7 Leveranse 355
3.7.1 Leveringsomfang [gressklipper] 355
3.7.2 Leveringsomfang [finfordelingsklipper] 355
3.8 AL-KO inTOUCH Smart Garden-app* 355
3.9 Smart-knapp (04)* 355
3.9.1 Visning av ladestatus* 355
3.9.2 Koble plenklipperen til AL-KO Smart Cloud 356
3.9.3 Utløse handlinger i Smart Home/ Smart Garden (IFTTT) 356
3.9.4 Aktivere plenklipperen* 356
3.9.5 Tilbakestille WLAN-brukernavn og passord* 356
3.10 maxRun & smart-drive-betjeningspanel (05)* 357
4 Montering 357
5 Igangsetting 357
5.1 Lade batteripakkene 357
5.2 Slå betjeningspanel av og på (04, 05)* 357
5.3 Sette inn og ta ut batteriene (06) 357
5.4 Slå strømforsyningen til klippeaggregat av og på (07) 358
6 Betjening 358
6.1 Stille inn klippehøyde (08, 09) 358
6.1.1 Stille inn klippehøyde [gressklipper] (08) 358
6.1.2 Stille inn klippehøyde [finfordelingsklipper] (09) 358
6.2 Slå plenen med gressoppsamleren (10, 11)* 359
6.3 Finfordeling med finfordelingskile (12, 13)* 359
6.4 Slå plenen med sideutkast (14, 15)* 359
6.5 Tilpasning av styrestangen til kroppsstørrelsen (16)* 360
6.6 Starte og stoppe klippeaggregatet (17) 360
6.7 Slå hjultrekket av og på (18)* 360
6.8 Endre hjultrekk – hastighet (19)* 360
6.9 Slå på og av Eco-Mode (19)* 361

7 Arbeidsinstrukser 361

8 Vedlikehold og pleie 361

8.1 Regelmessige vedlikeholdsarbeider .. 362

8.2 Rengjøring av apparat og klippeaggregat 362

8.3 Kontrollere og fornye skjærekniv 362

8.4 Still inn vaier for hjuldrev (20)* 362

8.5 Reparasjoner 362

8.6 USB-grensesnitt (21)* 362

9 Feilsøking 363

10 Transport 364

10.1 Transport av apparatet 364

10.2 Transportere batterier 364

11 Oppbevaring 365

11.1 Oppbevaring av batteridrevet gressklipper 365

11.2 Oppbevaring av batteri og lader 365

12 Avfallshåndtering 366

13 Tekniske data 367

14 Kundeservice/service 367

15 Informasjon om samsvarserklæringen 367

16 Garanti 367

1 SIKKERHETSHENVISNINGER

1.1 Generelle sikkerhetsanvisninger for elektriske maskiner

⚠ ADVARSEL! Les alle sikkerhetsanvisninger, anvisninger, bildeanvisninger og tekniske data som denne maskinen utstyrt med. *Hvis de etterfølgende anvisningene ikke overholdes, kan det føre til strømstøt, brann og/eller alvorlige personskader.*

- **Ta vare på alle sikkerhetsanvisningene og anvisningene for fremtidig bruk.**

Begrepet "Maskin" som brukes i sikkerhetsanvisningene handler om nettdrevne maskiner (med nettledning) eller batteridrevne maskiner (uten nettledning).

1.1.1 Sikkerhet på arbeidsplassen

- **Hold arbeidsområdet rent og godt luftet.** *Rotete og ubelyste arbeidsområder kan føre til ulykker.*
- **Du må ikke arbeide med maskinen i eksplosjonsfarlige områder hvor det er brennbare væsker, gasser eller støv.** *Maskinen avgir gnister som kan antenne støvet eller dampen.*
- **Hold barn og andre unna mens maskinen er i bruk.** *Hvis du blir forstyrret, kan du miste kontrollen over maskinen.*

1.1.2 El-sikkerhet

- **Støpselet til maskinen må passe inn i stikkontakten. Støpselet må ikke forandres på noen som helst måte. Ikke bruk adapterplugger sammen med maskiner som er jordet.** *Støpsler som ikke er forandret og stikkontakter som passer, reduserer faren for elektrisk støt.*
- **Unngå kroppskontakt med jordete overflater som f.eks. fra rør, varmeovner, komfyrer eller kjøleskap.** *Det er økt fare for strømstøt når kroppen din er jordet.*
- **Bruk ikke gressklipperen i regn eller fuktighet.** *Dette øker faren for strømstøt.*
- **Ikke bruk tilkoblingsledningen til å bære maskinen, til å henge den opp eller til å trekke pluggen ut av stikkontakten. Hold tilkoblingsledningen unna varme, olje, skarpe kanter eller bevegelige deler.** *Skadde eller sammenviklede tilkoblingsledninger øker faren for strømstøt.*
- **Hvis du arbeider utendørs med en maskin, må du kun bruke skjøteledninger som er egnet for utendørs bruk.** *Når du bruker en skjøteledning som er beregnet for utendørs bruk, reduserer det faren for å få strømstøt.*
- **Hvis du må bruke maskinen på fuktige steder, må du bruke en jordfeilbryter.** *Bruk av jordfeilbryter reduserer faren for å få strømstøt.*

1.1.3 Personsikkerhet

- **Vær oppmerksom og pass på hva du gjør, og bruk sunn fornuft når du arbeider med en maskin. Ikke bruk maskinen hvis du er trøtt eller er påvirket av narkotika, alkohol eller medisiner.** *Et øyeblikks uoppmerksomhet ved bruk av maskinen kan føre til alvorlige personskader.*
- **Bruk personlig verneutstyr og alltid vernebriller.** *Bruk av personlig verneutstyr, som støvmaske, sklisikre vernesko, beskyttelseshjelm eller hørselvern, avhengig av maskinen og bruken av den, reduserer faren for personskader.*

- **Unngå utilsiktet igangsetting. Forsikre deg om at maskinen er slått av før du kobler den til strømtilførselen og/eller batteriet, og før du tar den opp eller bærer den.** *Hvis du har fingeren på maskinen eller hvis maskinen er slått på når du kobler den til strømtilførselen, kan det føre til ulykker.*
- **Fjern innstillingsverktøy eller skrunøkler før du slår på maskinen.** *Et verktøy eller en nøkkel som befinner seg i en del av maskinen som går rundt, kan føre til personskader.*
- **Unngå unormale kroppsstillinger. Sørg for å stå støtt og pass alltid på å ha likevekt.** *På den måten kan du kontrollere maskinen bedre i uventede situasjoner.*
- **Bruk egnede klær. Ikke bruk løstsittende klær eller smykker. Hold hår og klær unna bevegelige deler.** *Bevegelige deler kan ta tak i løstsittende klær, smykker eller langt hår.*
- **Når støvavsugs- og -oppsamlingsinnretninger kan monteres, skal disse kobles til og brukes riktig.** *Bruk av støvavsug kan redusere farer på grunn av støv.*
- **Ikke føl deg for sikker slik at du unnlater å bruke sikkerhetsreglene for maskinen, selv om du er godt vant med bruk av maskinen.** *Uaktsom håndtering kan føre til alvorlige skader innen en brøkdel av et sekund.*

1.1.4 Bruk og håndtering av den elektriske maskinen

- **Ikke overbelast maskinen. Bruk maskinen som er beregnet til arbeidet du skal utføre.** *Du arbeider bedre og sikrere i det angitte effektområdet med en maskin som passer.*
- **Ikke bruk maskinen hvis bryteren er defekt.** *En maskin som ikke lenger kan slås på eller av, er farlig og må repareres.*
- **Trekk støpslet ut av stikkontakten og/eller ta ut det uttakbare batteriet før du foretar innstillinger på apparatet, før du bytter reservedeler eller setter bort maskinen.** *Disse forholdsreglene hindrer at maskinen starter utilsiktet.*
- **Oppbevar maskiner som ikke er i bruk utilgjengelig for barn. Personer som ikke er kjent med maskinen eller som ikke har lest anvisningene, må ikke bruke maskinen.** *Maskiner er farlige når de brukes av uerfarne personer.*
- **Stell maskinen og arbeidsverktøy med omhu. Kontroller at bevegelige deler fungerer feilfritt og ikke er i klem, og om deler er brukket eller skadet slik at det påvirker maskinen. Sørg for at skadde deler blir reparert før maskinen tas i bruk.** *Mange ulykker skyldes dårlig vedlikehold av maskinen.*
- **Sørg for at skjæreverktøy holdes skarpe og rene.** *Vedlikeholdte skjæreverktøy med skarpe egger kommer ikke så lett i klem og er lettere å føre.*
- **Bruk maskinen, arbeidsverktøy osv. i henhold til disse anvisningene. Ta hensyn til arbeidsbetingelsene og arbeidet som skal utføres.** *Hvis maskinen brukes til andre ting enn det den er beregnet for, kan det føre til farlige situasjoner.*
- **Hold håndtakene og håndtaksflatene tørre og fri for olje og fett.** *Håndtak og håndtaksflater som glipper, gjør sikker betjening og kontroll av maskinen umulig i uforutsebare situasjoner.*

1.1.5 Bruk og håndtering av den batteridrevne maskinen

- **Batteripakkene skal kun lades med ladere som produsenten har anbefalt.** *Det er forbundet med brannfare å bruke en lader som er beregnet på en bestemt type batteripakker hvis den brukes til andre batteripakker.*
- **Bruk kun batterier som er beregnet til dette i maskinen.** *Bruk av andre batterier kan føre til personskader og brannfare.*
- **Hold batteriet som ikke er i bruk, unna binders, mynter, nøkler, spiker, skruer eller andre små metallgjenstander som kan føre til at kontaktene blir forbikoblet.** *En kortslutning mellom batterikontaktene kan føre til brannskader eller brann.*
- **Ved feil bruk kan det komme væske ut av batteripakken. Unngå kontakt med disse. Skyll med vann ved tilfeldig kontakt. Hvis du får væske i øynene, må du i tillegg kontakte lege.** *Batterivæske som renner ut, kan føre til irritert hud eller brannskader.*
- **Bruk ikke skadde eller modifiserte batterier hhv. ikke skadet eller modifisert maskin.** *Skadde eller modifiserte batterier kan føre til uforutsigbare forhold og til brann, eksplosjon eller fare for personskader.*
- **Utsett ikke batterier eller maskin for brann eller høye temperaturer.** *Brann eller temperaturer over 130 °C kan forårsake en eksplosjon.*

- **Følg alle anvisningene for lading, og lad aldri batteriet eller den batteridrevne maskinen utenfor temperaturområdet angitt i bruksanvisningen.** *Feil lading eller lading utenfor det tillatte temperaturområdet kan ødelegge batteriet og øke brannfaren.*

1.1.6 Service

- **Sørg for at maskinen kun repareres av kvalifisert fagpersonell og bare med originale reservedeler.** *På den måten kan du være sikker på at sikkerheten til maskinen blir opprettholdt.*
- **Skadde batterier må aldri vedlikeholdes.** *Alt vedlikehold av batterier skal bare foretas av produsenten eller autoriserte kundeservicesteder.*

1.2 Sikkerhetsanvisninger for gressklipperen

- **Bruk ikke gressklipperen ved dårlige værforhold, særlig dersom det er fare for lynnedslag.** *Dette reduserer risikoen for å bli truffet av lynet.*
- **Kontroller for ville dyr i området hvor gressklipperen skal brukes.** *Ville dyr kan skades av gressklipperen under drift.*
- **Undersøk gressklipperens arbeidsområde grundig, og fjern alle steiner, stokker, tråder, bein og andre fremmedlegemer.** *Gjenstander som slynges rundt, kan forårsake personskader.*
- **Utfør alltid en visuell kontroll før bruk av gressklipperen for å sikre at kniven og knivenheten ikke er slitt eller skadet.** *Slitte eller skadde deler øker risikoen for skader.*
- **Kontroller gressoppsamleren hyppig for slitasje eller skader.** *En slitt eller skadet gressoppsamler kan øke faren for skader.*
- **La alle verneinnretningene være montert. Verneinnretningene må være montert i funksjonsmessig og forskriftsmessig tilstand.** *En verneinnretning som er løs eller skadet eller som ikke fungerer riktig, kan føre til personskader.*
- **Hold alle ventilasjonsslissene fri for tilsmussinger.** *Tilstoppede ventilasjonsslisser og forurensninger kan føre til overoppheting eller brannfare.*
- **Bruk alltid sklisikre og beskyttende sko når du arbeider med gressklipperen. Bruk aldri gressklipperen barfot eller med åpne sandaler.** *Dette reduserer faren for skader på føttene pga. av kontakt med den roterende kniven.*
- **Bruk alltid lange bukser når du arbeider med gressklipperen.** *Ubeskyttet hud øker faren for skader når gjenstander slynges ut.*
- **Bruk ikke gressklipperen i vått gress. Du må gå, ikke løpe.** *Dette reduserer faren for å skli eller falle, noe som kan føre til skader.*
- **Bruk ikke gressklipperen i svært bratte skråninger.** *Dette reduserer faren for å tape kontrollen, skli eller falle, noe som kan føre til skader.*
- **Sørg alltid for å stå stødig ved arbeider i skråninger. Arbeid alltid på tvers av skråningen, aldri opp- eller nedover, og vær ekstra forsiktig når du endrer arbeidsretning.** *Dette reduserer faren for å tape kontrollen, skli eller falle, noe som kan føre til skader.*
- **Vær spesielt forsiktig når du beveger gressklipperen bakover, eller trekker den mot deg. Vær alltid oppmerksom på omgivelsene.** *Dette reduserer faren for at du skal snuble under drift.*
- **Berør ikke knivene eller andre farlige, bevegelige deler når disse fortsatt er i bevegelse.** *Dette reduserer faren for å bli skadet av bevegelige deler.*
- **Kontroller at alle bryterne står i AV og at batteriet er tatt ut før du fjerner fastklemt materiale eller før rengjøringen av gressklipperen.** *Uventet start av gressklipperen kan føre til alvorlige personskader.*
- La alltid produktet avkjøles før lagring.
- Tøm gressoppsamleren før lagring.
- Sørg for at fingrene ikke kommer i klem mellom de bevegelige knivene og de faste delene på maskinen.

1.3 Vibrasjonsbelastning

- **Fare pga. vibrasjon**
  Den faktiske vibrasjonsemisjonsverdien ved bruk av apparatet kan avvike fra produsentens angitte verdi. Ta hensyn til følgende faktorer som kan påvirke denne før og under bruken:
  - Brukes apparatet forskriftsmessig?
  - Kuttes eller bearbeides materialet på riktig måte?
  - Befinner apparatet seg i en god stand for bruk?

  - Er skjæreverktøyet riktig slipt, eller det riktige skjæreverktøyet montert?
  - Er håndtakene og ev. vibrasjonshåndtakene montert, og er disse godt festet til apparatet?
- Driver du apparatet kun med nødvendig motorturtall i henhold til arbeidet som utføres. Unngå maksimalt turtall for å redusere støy og vibrasjon.
- På grunn av feil bruk og vedlikehold kan støy og vibrasjon på apparatet øke. Dette fører til helseskader. Slå apparatet i dette tilfellet straks av, og få det reparert av et autorisert serviceverksted.
- Belastningsgraden pga. vibrasjon er avhengig av arbeidet som skal utføres eller bruken av apparatet. Slå det av, og legg inn tilsvarende arbeidspauser. Dermed reduseres vibrasjonsbelastningen over hele arbeidstiden vesentlig.
- Lengre bruk av apparatet utsetter brukeren for vibrasjoner, og kan forårsake kretsløpsproblemer ("hvite fingre"). For å redusere risikoen for dette bruk hansker og hold hendene varme. Hvis et symptom på "hvite fingre" oppdages, oppsøk lege umiddelbart. Til disse symptomene hører: følelsesløshet, tap av sensibilitet, kribling, kløe, smerte, tap av kraft, endring av farge eller tilstand på huden. Normalt rammer disse symptomene fingrene, hendene eller pulsen. Ved lave temperaturer øker faren.
- Legg inn lengre pauser i løpet av arbeidsdagen, slik at du kan komme deg igjen etter støy og vibrasjon. Planlegg arbeidet slik at bruk av apparater som lager sterke vibrasjoner, fordeler over flere dager.
- Hvis det fastslås ubehagelig følelse eller misfarging av hud under bruk av apparatet, avbryt straks arbeidet. Legg inn tilstrekkelige arbeidspauser. Uten tilstrekkelige arbeidspauser kan det oppstå et hånd-arm-vibrasjonssyndrom.
- Minimer risikoen for å bli utsatt for vibrasjoner. Stell apparatet i henhold til anvisningene i bruksanvisningen.
- Hvis apparatet brukes hyppig, kontakt forhandler for å anskaffe deg antivibrasjonstilbehør (f.eks. håndtak).
- Unngå å arbeide med apparatet ved temperaturer under 10 °C. Sett opp en arbeidsplan slik at vibrasjonsbelastningen kan begrenses.

1.4 Støybelastning

En viss støybelastning fra dette apparatet er uunngåelig. Legg støyintensive arbeider til tillatte og bestemte tider for dette. Overhold hviletider, og begrens arbeidets varighet til det nødvendige. Bruk egnet hørselsvern til personlig beskyttelse og til beskyttelse i nærheten av personer.

1.5 Sikkerhetsinstruksjoner for batteri og lader

- Fjern batteripakken for apparatet før du lader den.
- Pass på polariteten når du setter batteripakken i apparatet.
- Fjern batteripakken fra apparatet når du lagrer apparatet i lengre tid.
- Ikke kortslutt tilkoblingsklemmene på apparatet eller på batteriet.

Bruksanvisninger

Følg sikkerhetsanvisningene for batteri og lader i de separate bruksanvisningene:

- Batteri: Dok.-nr. 443771, 441630, 443549
- Ladere: Dok.-nr. 441633, 443551

2 OM DENNE BRUKSANVISNINGEN

- Den tyske versjonen er den originale bruksanvisningen. Alle andre språkutgaver er oversettelse av den originale bruksanvisningen.
- Oppbevar bruksanvisningen alltid slik at du kan slå opp i den når du trenger informasjon om maskinen.
- Gi maskinen bare videre til andre personer sammen med denne bruksanvisningen.
- Les og følg sikkerhets- og varselhenvisningene i denne bruksanvisningen.

2.1 Symboler på tittelsiden

Symbol	Betydning
	Les grundig gjennom bruksanvisningen før oppstart. Dette er forutsetningen for sikkert arbeid og feilfri håndtering.
	Bruksanvisning
	Håndter li-ion-batterier forsiktig! Spesielt overhold merknadene for transport, lagring og avhending i denne bruksanvisningen!

Symbol	Betydning
CE	Dette dokumentet samsvarer med de gjeldende europeiske direktiver, og en samsvarsprosedyre for disse direktivene er utført.

2.2 Tegnforklaringer og signalord

⚠ FARE! Viser til en umiddelbart farlig situasjon som fører til død eller alvorlige personskader hvis den ikke unngås.

⚠ ADVARSEL! Viser til en potensielt farlig situasjon som kan føre til død eller alvorlige personskader hvis den ikke unngås.

⚠ FORSIKTIG! Viser til en potensielt farlig situasjon som kan føre til mindre eller moderate personskader hvis den ikke unngås.

ADVARSEL! Viser til en potensielt farlig situasjon som kan føre til materielle skader hvis den ikke unngås.

MERK Spesiell informasjon for bedre forståelighet og håndtering.

3 PRODUKTBESKRIVELSE

Denne bruksanvisningen beskriver flere håndholdte modeller av AL-KO og solo by AL-KO batteri-plenklippere med forskjellig utstyr samt en solo by AL-KO batteri-finfordelingsklipper. Finn din modell ved hjelp av produktbildene og beskrivelsen av de forskjellige alternativene.

Tekniske data

Utstyret til de enkelte modellene finner du i Tekniske data i monteringsanvisningen. Flere merknader om de tekniske data finner du i denne bruksanvisningen (se *Kapittel 13 "Tekniske data", side 367*).

Batterier og ladere

Alle batterier (Bxxx Li) og ladere (Cxxx Li) til AL-KO 36V-Systems kan brukes.

ADVARSEL! Fare for apparat- og batteriskader. Hvis apparatet drives med uegnede batterier, kan apparatet og batteriene skades.

- Driv apparatet bare med de angitte batteriene.

MERK I bruksanvisningen for batteri og lader til AL-KO 36V-Systems finner du mer informasjon:

- Batteri: Dok.-nr. 443771, 441630, 443549
- Ladere: Dok.-nr. 441633, 443551

3.1 Tiltenkt bruk

Dette apparatet er ment for klipping av private gressplener, og skal utelukkende benyttes på tørre gressplener.

Annen bruk eller bruk som går ut over dette, anses som ikke tiltenkt bruk. Det må bare arbeides med apparatet når det er fullstendig montert.

Dette apparatet er utelukkende beregnet for bruk på privat område. Enhver annen anvendelse, så vel som ikke godkjent om- og påbygging, anses som upassende og har til følge at garantien blir ugyldig, at samsvaret går tapt, samt at produsenten fraskriver seg ethvert ansvar for skader som påføres brukeren eller tredjepart.

3.2 Mulig og påregnelig feil bruk

Maskinen er verken konsipert for profesjonell anvendelse i offentlige parker og idrettsarenaer eller til bruk innen jord- og skogbruk.

- Maskinen skal ikke benyttes i regnvær eller på en våt gressplen.
- Det skal ikke finnes fremmedlegemer på flaten som skal klippes, f.eks. stein , trestykker, flasker.
- De integrerte sikkerhetsinnretningene må ikke demonteres eller forbikobles, f.eks. ved å koble sikkerhetsbøylen til stangen.

3.3 Restrisiko

Også ved forskriftsmessig bruk av maskinen finnes det en viss restfare som ikke kan utelukkes. Som følge av maskinens type og konstruksjon kan følgende potensielle farer avledes alt etter bruk:

- Utslyngning av kuttmaterialer, jord og små steiner.
- Innånding av kuttmaterialpartikler når det ikke brukes åndedrettsvern.
- Kuttskader ved inngripen i den roterende skjærekniven.

3.4 Sikkerhets- og beskyttelsesanordninger

⚠ ADVARSEL! Fare for personskader. Defekte sikkerhets- og beskyttelsesanordninger som er satt ut av kraft kan forårsake alvorlige skader.

- Sørg for å få reparert defekte sikkerhets- og beskyttelsesanordninger.
- Aldri sett sikkerhets- og beskyttelsesanordninger ut av funksjon.

Sikkerhetsnøkkel

For å unngå utilsiktet aktivering er apparatet utstyrt med en sikkerhetsnøkkel. Slå av apparatet

før vedlikeholdsarbeider og trekk alltid ut sikkerhetsnøkkelen.

Sikkerhetshåndtak / sikkerhetsbøyle

Apparatet er utstyrt med et sikkerhetshåndtak / sikkerhetsbøyle. Slipp ganske enkelt sikkerhetshåndtaket / sikkerhetsbøylen i farlige situasjoner. Motoren og klippeaggregatet stanses.

Startknapp

For å kunne slå på motoren med hjelp av sikkerhetshåndtaket / sikkerhetsbøylen må det først trykkes på sikkerhetsbryteren.

Beskyttelsesdeksel

Beskyttelsesdekslet beskytter f.eks. mot kuttmaterialpartikler og steiner som kan slynges ut.

3.5 Symboler på maskinen

3.5.1 Sikkerhetsmerker*

** modellavhengig*

Symbol	Betydning
	Vær spesielt forsiktig ved håndtering!
	Les bruksanvisningen før driften settes i gang!
	Fare for personskader! Hold hender og føtter unna klippeaggregatet!
	Fare pga. gjenstander som kastes ut!

Symbol	Betydning
	Hold tredjepersoner unna fareområdet!
	Skjærekniven fortsetter å gå i noen sekunder etter at motoren er slått av. Berør skjærekniven først når alle apparatets bevegelige deler har stanset helt opp og sikkerhetsnøkkelen er trukket ut.
	Bruk ikke apparatet ved regn, eller oppbevar det utendørs!
	I perioder uten bruk samt før vedlikeholds- og reparasjonsarbeider: Slå av apparat og ta batteriet ut av apparatet!
	Deaktiveringsanordning, f.eks. sikkerhetsnøkkel, fjernes før vedlikeholdsarbeider!
	Gjelder ikke, brukes bare på strømdrevne gressklippere. Slå av apparatet og trekk ut strømpluggen før vedlikeholds- og reparasjonsarbeid!
	Gjelder ikke, brukes bare på strømdrevne gressklippere. Fare for strømstøt dersom strømkabelen blir skadet!
	Gjelder ikke, brukes bare på strømdrevne gressklippere. Hold nettkabelen unna skjæreinnretningen, og ikke kjør over den!
	Gjelder ikke, brukes bare på bensindrevne gressklippere. Trekk av tennpluggheten før alt vedlikeholds- og rengjøringsarbeid!

3.5.2 Betjeningsmerker

Symbol	Betydning
	Prosedyre for start av motoren (se *Kapittel 6.6 "Starte og stoppe klippeaggregatet (17)", side 360*)

Symbol	Betydning
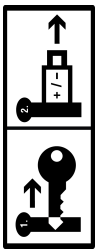	Når den ikke brukes: Trekk ut nøkkelbryteren, og ta batteriet ut av maskinen.

3.6 Produktoversikter

3.6.1 Produktoversikt for gressklipperen (01) – AL-KO

Nr.	Komponent
1*	Smart-knapp*
2	Batteriromlokk
3	Nøkkelbryter med sikkerhetsnøkkel
4	Batterirom 1 og 2
Fellbar styrestang som består av:	
5	■ Øvre styrestang
6	■ Nedre styrestang
7	■ Vingemutre (2x)
8*	maxRun & smart-drive-betjeningspanel*
9*	Koblingsbøyle for hjuldrift*
10	Sikkerhetsbøyle
11	Startknapp
12	Nivåindikator
13	Gressoppsamler
14	Håndtak på gressoppsamleren
15	Sentral snitthøydejustering
16*	Sideutkastluke*
17*	Frontbærehåndtak*
18	Batteri (1x eller 2x)*
19	Ladeapparat

** Modellavhengig, se tekniske data.*

3.6.2 Produktoversikt for gressklipperen (02) – solo by AL-KO

Nr.	Komponent
1*	Smart-knapp*
2	Batteriromlokk
3	Nøkkelbryter med sikkerhetsnøkkel
4	Batterirom 1 og 2
Høydejusterbar og fellbar styrestang som består av:	
5	■ Øvre styrestang
6	■ Nedre håndtak**
7*	■ Hengsel for hurtigjustering*
8*	maxRun & smart-drive-betjeningspanel*
9*	Koblingsbøyle for hjuldrift*
10	Sikkerhetsbøyle
11	Startknapp
12	Nivåindikator
13	Gressoppsamler
14	Håndtak på gressoppsamleren
15	Sentral snitthøydejustering
16*	Sideutkastluke*
17*	Frontbærehåndtak*

** Modellavhengig, se tekniske data.*

*** Alt etter modell enten i stålrør- eller aluminiumsutførelse.*

3.6.3 Produktoversikt for finfordelingsklipper 4736 Li VS (03) – solo by AL-KO

Nr.	Komponent
1	maxRun & smart-drive-betjeningspanel
2	Håndtaksflate på styrestang
3	Koblingsbøyle for hjuldrift (bak styrestangen)
4	Sikkerhetsbøyle (foran styrestangen)
5	Startknapp
6	Sideutkastluke
7	Sideutkastinnsats
8	Øvre styrestang

Nr.	Komponent
9	Vingemutre
10	Nedre styrestang
11	Klippehøydejustering for bakhjulene
12	Klippehøydejustering for forhjulene
13	Batteriromlokk
14	Batterirom 1 og 2
15	Nøkkelbryter med sikkerhetsnøkkel

3.7 Leveranse

Leveransen omfatter posisjonene som er listet opp her. Sjekk om alle posisjonene er omfattet.

3.7.1 Leveringsomfang [gressklipper]

Nr.	Komponent
1	Plenklipper
2	Gressoppsamler (ikke er montert/delvis montert)*
3	Styreramme (ikke montert/delvis montert)*
4	Sideutkastinnsats**
5	Finfordelingskile*
6	Pose med skruer
7	Batteri* (1x eller 2x)*
8	Lader*

** Modellavhengig, se monteringsanvisningen.*

3.7.2 Leveringsomfang [finfordelingsklipper]

Nr.	Komponent
1	Finfordelingsklipper
2	Styrestang (delvis montert)
3	Sideutkastinnsats
4	Pose med skruer

3.8 AL-KO inTOUCH Smart Garden-app*

** Modellavhengig, se tekniske data.*

Plenklipperen er utstyrt med en WLAN-radiomodul. Dette muliggjør komfortabel styring, innstilling og overvåkning via appen fra en mobil enhet (smarttelefon, nettbrett).

MERK Den mobile enheten trenger en internettforbindelse for å bruke appen.

AL-KO inTOUCH Smart Garden-appen fås for Android-baserte enheter i Google Play Store og for iOS-baserte enheter i Apple App Store:

GET IT ON Google Play Available on the App Store

Etter installasjon av appen må man logge seg på eller registrere seg. Følg deretter veiledningen trinn for trinn.

Appen byr på mange funksjoner slik som f.eks. produktregistrering, hagetips, planteråd eller Push-nyheter i tilfelle feil.

Du finner mer informasjon om AL-KO inTOUCH Smart Garden-appen under:
https://alko-garden.com/smart-connect/

3.9 Smart-knapp (04)*

** Modellavhengig, se tekniske data.*

Med Smart-knappen tar du plenklipperen din til AL-KO Smart Cloud og til de mange mulighetene i Smart Gardenings:
https://alko-garden.de/smart-gardening-mit-alko/

MERK Informasjon om WLAN.

- For å kunne bruke AL-KO Smart Gardening må plenklipperen befinne seg innenfor rekkevidden til WLAN-nettverket ditt.
- Ha klart brukernavn og passord til WLAN-nettverket.

3.9.1 Visning av ladestatus*

** Modellavhengig, se tekniske data.*

Smart-knappen signaliserer batteriets ladetilstand allerede fra avstand.

Smart-knapp	Betydning
Lyser grønt.	Ladde batterier.
Lyser rødt.	Tomt batteri.

3.9.2 Koble plenklipperen til AL-KO Smart Cloud

MERK **Informasjon om IT-sikkerhet.** Plenklipperen mottar de nyeste programvareoppdateringene fra AL-KO Smart Cloud for å unngå sikkerhetshull. Derfor er en internettforbindelse via WLAN nødvendig.

- Koble plenklipperen bare til internett via et sikret WLAN-nettverk.
- Bruk et sikkert WLAN-passord.

1. Klargjør smarttelefonen:
   - Installer "AL-KO inTOUCH Smart Garden-appen" (se *Kapittel 3.8 "AL-KO inTOUCH Smart Garden-app*", side 355*).
   - Start appen.
2. Start innstillingsassistenten. Trykk Smart-knappen i ca. 3 sekunder.
3. I innstillingsassistenten:
   - Koble smarttelefonen til WLAN-nettverket til plenklipperen.
   - Endre navnet på plenklipperen (valgfritt).
   - Angi brukernavn og passord til WLAN-nettverket. Plenklipperen kobler seg til AL-KO Smart Cloud.

Smart-knapp under innstilling

Nr.	Smart-knapp	Betydning
Forbindelse til appen:		
a.	Blinker blått.	Innstillingsassistenten startet, venter på forbindelse.
b.	Lyser permanent blått.	Innstillingsassistenten er forbundet med appen.
Forbindelse til AL-KO Smart Cloud via brukerens WLAN-nettverk:		
c.	Lyser blått, roterende med urviseren.	Tilkoblingsforsøk
d.	Blinker blått.	Tilkoblet.
e.	Veksler mellom grønt og blått.	Tilkoblet AL-KO Smart Cloud.
f.	Veksler mellom rødt og blått.	Ikke forbundet. Brukernavn og passord til WLAN-nettverket er ikke riktig.

Smart-knapp under drift

Smart-knapp	Betydning
Lyser blått (svakt).	Tilkoblet AL-KO Smart Cloud. WLAN-dekning tilstrekkelig.
Lyser blått, roterende.	Tilkobling til AL-KO Smart Cloud brutt. Ingen WLAN-dekning.

3.9.3 Utløse handlinger i Smart Home/Smart Garden (IFTTT)

Med Smart-knappen kan du utløse inntil 3 IFTTT-handlinger (IFTTT: If This Then That). På https://ifttt.com/ må disse handlingene bestemmes på forhånd (f.eks. styring av apparater i Smart Home eller Smart Garden, tilkobling av vanning, åpning av garasjeporten). IFTTT-handlingene kan være gratis eller kostnadspliktige avhengig av abonnementet til leverandøren.

MERK Detaljert informasjon om IFTTT finner du på:
https://alko-garden.de/ifttt-de/

1. Trykk Smart-knappen 1 gang, 2 ganger eller 3 ganger kort etter hverandre for å utløse IFTTT-handling 1, 2 eller 3.

Smart-knapp	Betydning
Blinker vekselvis grønt og blått.	IFTTT-handling er utløst.
Blinker vekselvis rødt og blått	IFTTT-handlingen kunne ikke utløses.

På grunn av tilgang til internettet og til Smart Home- og Smart Garden-funksjoner er sikker lagring av apparatet nødvendig (se *Kapittel 11.1 "Oppbevaring av batteridrevet gressklipper", side 365*).

3.9.4 Aktivere plenklipperen*

** Modellavhengig, se tekniske data.*

Plenklipperen går i energisparemodus hvis den ikke brukes på 10 minutter. Betjeningspanelet slås av.

For å aktivere plenklipperen: se *Kapittel 5.2 "Slå betjeningspanel av og på (04, 05)*", side 357*.

3.9.5 Tilbakestille WLAN-brukernavn og passord*

** Modellavhengig, se tekniske data.*

1. Trykk Smart-knappen i ca. 10 sekunder:

Smart-knapp	Betydning
Lyser blått. Deretter slukkes den mot urviseren.	Tilbakestillingsprosessen
Blinker blått.	Tilbakestillingsprosessen er avsluttet.

3.10 maxRun & smart-drive-betjeningspanel (05)*

** Modellavhengig, se tekniske data.*

Taster

Nr.	Betydning
1	På/av-knapp for betjeningspanelet
2	Eco-Mode-knapp
3	Minus-tast: Reduser hastigheten til hjultrekket.
4	Pluss-tast: Øk hastigheten til hjultrekket.

Indikatorer

Nr.	Betydning
5	WLAN-forbindelsesindikator**
6	Ladetilstandsindikatorer for batteri 1
7	Ladetilstandsindikatorer for batteri 2
8	Feilvisning
9	Innstilt hastighet på hjultrekket (7 trinn)

*** Er bare i funksjon på modeller med Smart-knapp*

4 MONTERING

Montering: Se monteringsanvisningen.

⚠ ADVARSEL! Fare på grunn av ufullstendig montering! Å drive en ufullstendig montert maskin kan føre til alvorlige personskader.

- Bruk maskinen kun når den er fullstendig montert!
- Sett først batteriet i apparatet når det er fullstendig montert.

5 IGANGSETTING

5.1 Lade batteripakkene

Batteriene er delvis ladet. Lad opp batteriene helt før første gangs bruk. Batteriene kan lades i enhver ladetilstand. Avbrutt lading skader ikke batteriene.

MERK Følg den detaljerte informasjonen i de separate bruksanvisningene til batterier og lader.

5.2 Slå betjeningspanel av og på (04, 05)*

** Modellavhengig, se tekniske data.*

Forutsetning: Minst 1 batteri er satt i.

MERK Sikkerhetsnøkkelen må ikke dreies i On-posisjonen (pos. I) for strømforsyningen til betjeningspanelet og hjultrekket.

Du har følgende muligheter til å slå på betjeningspanelet:

- Trykk Smart-knappen (04/1) kort.
- Trykk på av-/på-knappen (05/1) på betjeningspanelet.
- Betjeningspanelet slår seg automatisk på ved start av klippeaggregatmotoren (se *Kapittel 6.6 "Starte og stoppe klippeaggregatet (17)", side 360*).

5.3 Sette inn og ta ut batteriene (06)

Driv plenklipperen valgfritt med ett eller to batterier. Med to batterier øker arbeidstiden betraktelig, og dermed også flaten som kan klippes.

Du kan bruke batterier med forskjellig ladetilstand. Først tømmes det batteriet som er mest ladet av de to til den samme ladetilstanden som det andre batteriet. Deretter tømmes begge batterier samtidig.

ADVARSEL! Fare for skader på batteriene. Hvis batteriene blir værende i apparatet etter bruk, kan de ta skade.

- Like etter bruk trekkes batteriene ut av maskinen og lagres frostfritt.
- Sett inn batteriene i maskinen først like før arbeidet påbegynnes.

Sette inn batteri

1. Vipp batteriromlokket (06/1) opp (06/a).
2. Batteriet skyves ovenfra inn i et batterispor (06/2) til det går i lås (06/b).
   Merk: *Ladetilstandsindikatoren for batteriet må være oppe.*
3. Press batteriromlokket igjen.

Trekk ut batteriet

1. Trykk og hold utløsertasten på batteriet.
2. Trekk ut batteriet.

5.4 Slå strømforsyningen til klippeaggregat av og på (07)

Med nøkkelbryteren slår du strømforsyningen til klippeaggregatmotoren på og av. Nøkkelbryteren betjenes med sikkerhetsnøkkelen.

⚠ ADVARSEL! Fare for personskader! Utilsiktet aktivering av motoren kan føre til alvorlige personskader.

- Alltid før arbeidspauser og vedlikeholdsarbeider: Vri sikkerhetsnøkkelen i Off-posisjonen og trekk den deretter ut for å slå av strømforsyningen.

Slå på strømforsyningen

1. Vipp batteriromlokket opp.
2. Stikk sikkerhetsnøkkelen (07/1) inn i nøkkelbryteren (07/a).
3. Vri sikkerhetsnøkkelen til On-posisjonen (pos. I) (07/b). På den måten blir klippeaggregatmotoren forsynt med driftsspenning, men begynner ikke å arbeide enda.
4. Press batteriromlokket igjen.
5. Slå på klippeaggregatet: se *Kapittel 6.6 "Starte og stoppe klippeaggregatet (17)", side 360*.

Slå av strømforsyningen

1. Sikkerhetsnøkkelen dreies til Off-posisjonen (pos. 0) (07/c) og trekkes ut (07/d).
2. Like etter bruk trekkes batteriene ut av maskinen, lades og lagres frostfritt. Sett inn batteriene i maskinen først like før maskinen benyttes igjen neste gang.

6 BETJENING

⚠ ADVARSEL! Fare for personskader! Defekte sikkerhets- og beskyttelsesanordninger som er satt ut av kraft kan forårsake alvorlige skader.

- Før innkobling må du sjekke at alle sikkerhets- og verneinnretninger er på plass og fungerer!

⚠ ADVARSEL! Fare for personskader ved unormale driftstilstander. Stopp gressklipperen straks. Trekk sikkerhetsnøkkelen ut, og ta ut batteriene. Kontroller deretter om alle bevegelige deler står helt stille:

- Etter å ha støtt på et fremmedlegeme: Kontroller gressklipperen for skader og reparer den. Slå først deretter gressklipperen på og sett den i drift.
- Hvis gressklipperen vibrerer uvanlig: Kontroller den straks for skader. Skift ut eller reparer skadde deler. Let etter løse deler og fest de på nytt.

ADVARSEL! Fare for skader på apparatet. Når skjærekniven er blokkert, kan motoren overbelastes.

- Rengjør klippeaggregatet etter hver bruk.
- Still en høyere klippehøyde.
- Klipp høyt gress og tett vegetasjon i trinn.

6.1 Stille inn klippehøyde (08, 09)

⚠ FORSIKTIG! Fare for kuttskader. Dersom det gripes inn i klippeaggregatet mens den fortsetter å gå består det en fare for kuttskader.

- Juster klippehøyden bare ved avslått motor og stillestående klippeaggregat.

6.1.1 Stille inn klippehøyde [gressklipper] (08)

1. Trykk og hold justeringsspaken (08/1) til opplåsing lett utover (08/a).
   - For lavt gress: Skyv justeringsspaken i retning av forhjulet (08/b).
   - For høyt gress: Skyv justeringsspaken i retning av bakhjulet (08/b).
   - Ønsket klippehøyde kan avleses på skalaen.
2. Slipp justeringsspaken slik at den går i lås i ønsket trinn.

6.1.2 Stille inn klippehøyde [finfordelingsklipper] (09)

Finfordelingsklipperen har to justeringsspaker for klippehøyden. Justeringsspaken (09/1) justerer høyden til bakhjulene. Justeringsspaken (09/2) justerer høyden til forhjulene.

1. Trykk og hold justeringsspaken til opplåsing lett innover (09/a).
   - For lavt gress: Skyv justeringsspaken i retning av forhjulet (09/b).

- For høyt gress: Skyv justeringsspaken i retning av bakhjulet (09/b).
  Merk: *Løft huset til finfordelingsklipperen opp ved å støtte i bakre eller fremre bærehåndtak.*
- Ønsket klippehøyde kan avleses på skalaen.

2. Slipp justeringsspaken slik at den går i lås i ønsket trinn.

6.2 Slå plenen med gressoppsamleren (10, 11)*

** Modellavhengig, se tekniske data.*

Maskinen kan benyttes både med og uten gressoppsamler.

Henge på gressoppsamleren (10)

1. Det skal sikkerstilles at apparatet er slått av og at klippeaggregatet står stille.
2. Beskyttelsesdekslet (10/1) heves (10/a).
3. Gressoppsamleren (10/2) henges inn på holderen (10/b).
4. Slipp beskyttelsesdekslet.

Kontroller fyllenivået (10, 11).

Nivåindikatoren (10/3, 11/1) trykkes oppover som følge av luftstrømmen når plenen slås (11/a). Dersom gressoppsamleren (11/2) er full, vises dette på nivåindikatoren (11/b). Gressoppsamleren må tømmes.

Hekte av og tømme gressoppsamleren (10)

⚠ FORSIKTIG! Fare for kuttskader. Dersom det gripes inn i klippeaggregatet mens den fortsetter å gå består det en fare for kuttskader.

- Gressoppsamleren skal kun tas av når skjæreinnretningen står stille.

MERK Ved tømming av gressoppsamleren skal du også rengjøre utblåsingshullene til indikatoren for påfyllingsnivå, slik at denne fremdeles kan fungere plettfritt.

1. Det skal sikkerstilles at apparatet er slått av og at klippeaggregatet står stille.
2. Løft beskyttelsesdekslet (10/1) litt.
3. Gressoppsamleren (10/2) løftes ut av holderne, og tas av bakover.
4. Tøm gressoppsamleren.
5. Rengjør utblåsningshull (10/3) under nivåindikatoren.
6. Heng på gressoppsamleren (se over).

6.3 Finfordeling med finfordelingskile (12, 13)*

** Modellavhengig, se tekniske data.*

Ved finfordeling blir kuttrester ikke samlet opp, men forblir på plenen. Strølaget beskytter bakken mot å tørke ut og forsyner den med næringsstoffer. De beste resultatene oppnås med regelmessig beskjæring på ca. 2 cm. Kun ungt gress med mykt bladvev råtner raskt.

- Gresshøyde før finfordeling: maks. 8 cm
- Gresshøyde etter finfordeling: min. 4 cm

MERK Trinnhastigheten tilpasses ved finfordeling, ikke gå for raskt.

Sette inn finfordelingskilen (12)

⚠ FORSIKTIG! Fare for kuttskader. Dersom det gripes inn i klippeaggregatet mens den fortsetter å gå består det en fare for kuttskader.

- Slå av apparatet, og trekk ut sikkerhetsnøkkelen før du setter på eller tar av finfordelingskilen.

ADVARSEL! Fare for skader på maskinen. Dersom finfordelingskilen ikke går i lås, så kan det være at finfordelingskilen og klippeaggregatet er skadet.

- Pass da på at låseklingen går i lås.

1. Slå av apparatet: Sikkerhetsnøkkelen dreies til Off-posisjonen (pos. 0) og trekkes ut.
2. Hekt av gressoppsamleren.
3. Beskyttelsesdekslet (12/1) heves (12/a).
4. Skyv finfordelingskilen (12/2) inn i utkastsjakten (12/3) til den går i lås (12/b).

Fjerne finfordelingskilen (13)

1. Slå av apparatet: Sikkerhetsnøkkelen dreies til Off-posisjonen (pos. 0) og trekkes ut.
2. Løft beskyttelsesdekslet litt.
3. Løsne låsen (13/1) på finfordelingskilen ved å holde fast håndtaket (13/2) (13/a).
4. Trekk ut finfordelingskilen (13/3) (13/b).

6.4 Slå plenen med sideutkast (14, 15)*

** Modellavhengig, se tekniske data.*

⚠ FORSIKTIG! Fare for kuttskader. Dersom det gripes inn i klippeaggregatet mens den fortsetter å gå består det en fare for kuttskader.

- Sideutkastinnsatsen skal kun settes inn eller fjernes når motoren og klippeaggregatet står stille.

Sette inn sideutkastinnsats

1. Slå av apparatet: Sikkerhetsnøkkelen dreies til Off-posisjonen (pos. 0) og trekkes ut.
2. Ta av gressoppsamleren og sett inn finfordelingskilen, se *Kapittel 6.3 "Finfordeling med finfordelingskile (12, 13)*", side 359*.
3. Trykk utløserspaken (14/1, 15/1) på sideutkastluken.
4. Vipp opp sideutkastluken (14/2, 15/2), (14/a, 15/a) og hold fast.
5. Skyv inn sideutkastinnsats (14/3, 15/3) (14/b, 15/b).
6. Lukk sideutkastluken langsomt. Sideutkastluken beskytter sideutkastinnsatsen mot å falle ut.

Fjerne sideutkastinnsatsen

1. Slå av apparatet: Sikkerhetsnøkkelen dreies til Off-posisjonen (pos. 0) og trekkes ut.
2. Vipp opp sideutkastluken, og hold fast.
3. Trekk ut sideutkastluken, og lukk sideutkastluken.
4. Fjern finfordelingskilen, og sett på gressoppsamleren.

6.5 Tilpasning av styrestangen til kroppsstørrelsen (16)*

** Modellavhengig, se tekniske data.*

1. Sett hurtigutløseren (16/1) på hengslene (16/2) (16/a).
2. Drei styrestangen (16/3) for å stille inn hengselen til ønsket høyde (16/b).
3. Stram hurtigspennerne.

6.6 Starte og stoppe klippeaggregatet (17)

Klippeaggregatet skal bare startes på et jevnt underlag, og ikke i høyt gress. Underlaget skal være fritt for fremmedlegemer, som f.eks. steiner. Apparatet skal ikke heves eller vippes ved oppstart.

ADVARSEL! Fare for skader på apparatet. Ved gjentatt til-/frakobling med korte mellomrom vil motor og klippeaggregat bli skadet.

- Motoren skal kun slås på når klippeaggregatet står stille.

MERK Tillatt betjeningsposisjon: Du står under gressklipperen og griper tak i styrestangen med begge hender.

Starte klippeaggregatet

1. Hvis ikke allerede utført: Slå på strømforsyningen (se *Kapittel 5.4 "Slå strømforsyningen til klippeaggregat av og på (07)", side 358*).
2. Trykk og hold startknappen (17/1).
3. Trekk sikkerhetsbøylen (17/2) til styrestangen (17/3) (17/a). Klippeaggregatet startes.
4. Slipp fri startknappen og hold samtidig sikkerhetsbøylen fast.

MERK Sikkerhetsbøylen går ikke i lås. Hold den fast på styrestangen hele tiden mens arbeidet pågår.

Stoppe klippeaggregatet

1. Slipp opp sikkerhetsbøylen. Denne går automatisk til utgangsstillingen.
2. Avvent stillstand hos klippeaggregatet.
3. Slå av strømforsyningen (se *Kapittel 5.4 "Slå strømforsyningen til klippeaggregat av og på (07)", side 358*).

FORSIKTIG! Fare for kuttskader. Dersom det gripes inn i klippeaggregatet mens den fortsetter å gå består det en fare for kuttskader.

- Vent derfor til klippeaggregatet står stille.
- Før alle vedlikeholds- og pleiearbeider: Slå av apparatet og vent til klippeaggregatet står stille. Trekk sikkerhetsnøkkelen ut, og ta ut batteriene.

6.7 Slå hjultrekket av og på (18)*

** Modellavhengig, se tekniske data.*

Du kan slå hjultrekket på for å bevege plenklipperen mellom to arbeidsområder eller for å kjøre til oppbevaringsstedet. Det er da ikke nødvendig å slå på klippeaggregatet.

MERK Sikkerhetsnøkkelen må ikke dreies i On-posisjonen (pos. I) for strømforsyningen til betjeningspanelet og hjultrekket.

Slå på hjultrekket

1. Sett inn batteriet.
2. Trykk koblingsbøylen for hjuldrift (18/1) mot styrestangen (18/2) og hold den fast (18/a). Koblingsbøylen for hjuldrift går ikke i lås.

Utkobling av hjultrekk

1. Slipp opp koblingsbøylen for hjuldriften. Denne går automatisk til utgangsstillingen.

6.8 Endre hjultrekk – hastighet (19)*

** Modellavhengig, se tekniske data.*

Du stiller inn kjørehastigheten til plenklipperen i 7 trinn på betjeningspanelet. Hjultrekket må være slått på, se *Kapittel 6.7 "Slå hjultrekket av og på (18)*", side 360*.

1. Slå på betjeningspanelet (se *Kapittel 5.2 "Slå betjeningspanel av og på (04, 05)*", side 357*).
2. Reduser hastigheten: Trykk på minus-tasten (19/1).
   Eller:
3. Øk hastighet: Trykk på pluss-tasten (19/2).

6.9 Slå på og av Eco-Mode (19)*

** Modellavhengig, se tekniske data.*

I Eco-Mode reduseres motorturtallet. Dermed øker driftstiden til batteriene.

1. Slå på betjeningspanelet (se *Kapittel 5.2 "Slå betjeningspanel av og på (04, 05)*", side 357*).
2. Slå på Eco-Mode: Trykk på «Eco Mode»-tasten (19/3). Tasten lyser.
3. Slå av Eco-Mode: Trykk på «Eco Mode»-tasten én gang til. Tasten slukker.

7 ARBEIDSINSTRUKSER

Følg sikkerhetsanvisningene!

MERK Merk deg de lokale reguleringene som gjelder for bruk av gressklippere.

- Se om det er noen gjenstander i gresset og fjern disse fra arbeidsområdet.
- Det skal kun foretas gressklipping ved god sikt.
- Det skal kun foretas gressklipping med skarpe skjærekniver.
- Styr apparatet kun på styrestangen.
- Apparatet beveges kun i skrittempo.
- Apparatet skal alltid beveges på tvers av bakken i heng. Gressklipperen skal ikke benyttes i oppover- eller nedoverbakker og i bakker med over 10° helling. Vær ekstra forsiktig ved retningsendringer.

Skjæreeffekt hhv. batterienes løpetid

- Skjæreeffekten hhv. flaten som kan klippes er avhengig av plenens egenskaper. Faktorer som gresslengden, gressets tetthet, valgt snitthøyde og at planen er våt vil påvirke skjæreeffekten.
- En optimal driftstid nås dersom plenen slås ofte, og plenen på den måten holdes kort.
- Hyppig av- og påslåing av gressklipperen under klipping reduserer skjæreeffekten tilsvarende ikke-fulladete batterier.
- Tilkobling av hjuldrev forringer klippeeffekten og batteriets løpetid.
- For å optimere skjæreeffekten anbefales det å slå plenen ofte, stille inn en høy snitthøyde og at apparatet beveges i skrittempo.

MERK For å forlenge batteritiden kan du skaffe deg ekstra batterier.

** Modellavhengig, se tekniske data.*

Tips om klipping

- Snitthøyden holdes jevnt på 3–5 cm, ikke mer enn halvparten av plenhøyden skal klippes.
- Gressklipperen skal ikke overbelastes! Hvis motorturtallet reduseres betydelig når gresset er langt og tungt, øker du klippehøyden og klipper flere ganger.
- Vind og solskinn kan få plenen til å tørke etter at den har blitt slått, derfor bør plenen slås sent på ettermiddagen.

8 VEDLIKEHOLD OG PLEIE

⚠ FARE! Livsfare pga. feil vedlikehold. Vedlikeholdsarbeider utført av ukyndige personer samt bruk av ikke-godkjente reservedeler og fjerning eller omgåelse av sikkerhetsinnretninger kan føre til alvorlige personskader og død under bruk.

- Fjern ikke sikkerhetsinnretningene, og sett disse ikke ut av funksjon.
- Bruk kun godkjente originale reservedeler.
- Sørg for at apparatet befinner seg i funksjonsdyktig og plettfri stand i kraft av regelmessig og sakkyndig vedlikehold.

⚠ ADVARSEL! Fare for kuttskader. Fare for kuttskader ved inngripen i skarpe og bevegelige apparatdeler samt i skjæreverktøyet.

- Slå alltid av apparatet før vedlikeholds-, pleie- og rengjøringsarbeider. Trekk sikkerhetsnøkkelen ut og ta ut batteriene!
- Bruk alltid vernehansker ved vedlikeholds-, stelle- og rengjøringsarbeider.

⚠ ADVARSEL! Fare for personskader pga. vedlikeholdsarbeider. Feil vedlikehold kan føre til alvorlige personskader i tillegg til skader på maskinen.

- Reparasjoner på maskinen må bare utføres av fagbedrifter.

8.1 Regelmessige vedlikeholdsarbeider

- Sørg for at alle mutre, bolter og skruer er fast tilskrudd, og at apparatet er i en trygg arbeidstilstand.
- Gressoppsamleren skal regelmessig kontrolleres for funksjon og slitasje.

8.2 Rengjøring av apparat og klippeaggregat

ADVARSEL! Fare som følge av vann. Vann i maskinen kan medføre kortslutninger og ødeleggelse av elektriske komponenter.

- Du skal ikke sprute vann på maskinen.
- Bruk kun en feiekost eller en børste til rengjøringen.

1. Stopp motoren.
2. Trekk ut batteriene.
3. Hekt av gressoppsamleren.
4. Vipp apparatet, og rengjør klippeaggregatet.

8.3 Kontrollere og fornye skjærekniv

⚠ ADVARSEL! Alvorlige personskader pga. knivdeler som slynges rundt. En slitt, sprukket eller skadet skjærekniv kan brekke og delene kan bli til farlige skudd.

- Kontroller skjærekniven regelmessig for skader.
- Bruk ikke gressklipperen hvis skjærekniven er slitt ned eller skadet.

- Få sløve eller skadde skjærekniver slipt eller fornyet på produsentens serviceverksted eller hos en autorisert fagbedrift.
- Vær oppmerksom på at skjærekniven også kan bevege seg ved avslått strømkilde under vedlikeholdet av skjærekniven.
- Vær forsiktig ved innstilling av maskinen for å hindre at du klemmer fingrene mellom de bevegelige skjæreknivene og de faste delene på maskinen.
- For å unngå vibrasjoner må skjærekniven og knivskruen alltid skiftes samtidig.
- Etterslipte skjærekniver skal avbalanseres. Skjærekniver som ikke er avbalanserte fører til sterke vibrasjoner og skader på gressklipperen.

8.4 Still inn vaier for hjuldrev (20)*

** Modellavhengig, se tekniske data.*

Hjuldrevets vaier forlenges med tiden. Dersom hjuldrev ikke lenger kan slås på mens motoren er i gang, så er vaieren blitt for lang og må strammes.

⚠ FORSIKTIG! Fare for personskader. Skarpe kanter og apparatdeler (f.eks. skjærekniver) som beveger seg, samt en gressklipper som plutselig starter kan føre til skader.

- Still bare inn vaieren når motoren er slått av og klippeaggregatet står stille.

1. Slå av strømforsyningen, og trekk ut batteriene (se *Kapittel 5.4 "Slå strømforsyningen til klippeaggregat av og på (07)", side 358*).
2. Justeringsdelen (20/1) på vaieren (20/2) dreies så langt i pilretningen, dvs. mot urviseren, at vaieren strammes mellom koblingsbøylen (20/3) for hjuldriften og stoppunktet (20/4).
3. For å kontrollere vaierinnstillingen: Slå på apparatet, start motoren og forsøk å koble inn hjuldrev.
4. Dersom hjuldrev ikke kobles inn: Gjenta foregående trinn.

Dersom innstilling av bowdenkabelen ikke er vellykket: Oppsøk serviceverkstedet til produsenten.

8.5 Reparasjoner

⚠ ADVARSEL! Fare for personskader ved reparasjonsarbeider. Feil utførte reparasjoner kan føre til alvorlige personskader i tillegg til skader på maskiner.

- Få reparasjonsarbeider utført bare av serviceverkstedene til produsenten eller av autoriserte forhandlere.

I følgende tilfeller skal serviceverkstedet til produsenten oppsøkes:

- Motoren starter ikke lenger.
- Maskinen har kjørt på en hindring.
- Skjærekniv og/eller motoraksel er bøyd.
- Maskinen vibrerer og er urolig ved bruk.
- Batteriene er utladde eller er skadde.

8.6 USB-grensesnitt (21)*

** Modellavhengig, se tekniske data.*

USB-grensesnittet (21/1) finnes på alle plenklipperne beskrevet i denne bruksanvisningen, men er bare tilgjengelig for programvareoppdatering på Smart-plenklipperne. Det egner seg ikke til lading av batterier.

ADVARSEL! Fare for skader på maskinen. Batteriene til mobile apparater (f.eks. smarttelefoner) ødelegges dersom de stikkes i USB-grensesnittet.

- Koble ikke mobile enheter med batteri til dette grensesnittet.

9 FEILSØKING

⚠ FORSIKTIG! Fare for personskader. Apparatdeler med skarpe kanter og bevegelige apparatdeler kan føre til skader.

- Bruk alltid vernehansker ved vedlikeholds-, stelle- og rengjøringsarbeider!

MERK Ved feil som ikke er oppført i denne tabellen, eller som du ikke selv kan utbedre, henvend deg til vår kundeservice.

Feil	Årsak	Utbedring
Motor går ikke.	Strømforsyningen er slått av på nøkkelbryteren.	Strømforsyningen slås på med nøkkelbryteren.
	Batteriet mangler eller sitter ikke korrekt.	Sett inn batteriet korrekt.
	Batteri er tomt.	Lad opp batteriet.
	Skjærekniven er blokkert.	■ Reparer knivene for feil. ■ Start gressklipperen på en lav plen.
	Kabel eller bryter er defekt.	Ikke bruk apparatet! Oppsøk serviceverkstedet til produsenten.
Motorytelsen synker.	Batteri er tomt.	Lad opp batteriet.
	Skjærekniven er sløv.	Få skjærekniven slipt på serviceverkstedet til produsenten.
	For mye gress i utkastet.	■ Fjern gresset. ■ Rengjør beskyttelsesdekslet.
Motoren blir stående når plenen slås.	Skjærekniven er sløv.	Få skjærekniven slipt på serviceverkstedet til produsenten.
	Motoren er overbelastet.	Slå av den batteridrevne gressklipperen, sett den på jevnt underlag eller lavt gress og start på ny.
Gressoppsamleren fylles ikke tilstrekkelig	Plenen er fuktig.	La plenen tørke.
	Gressoppsamleren er blokkert.	Rengjør gitteret i gressoppsamleren.
	Det er for mye gress i utkastrennen eller i kabinettet.	■ Rengjør utkastrennen / kabinettet ■ Korriger klippehøyden
	Skjærekniven er sløv.	Få skjærekniven slipt på serviceverkstedet til produsenten.
Batteriets driftstid er betydelig redusert.	Klippehøyden er for lav.	Still inn klippehøyden høyere
	Gresset er for høyt eller for fuktig.	Sørg for bedre betingelsene: La gresset tørke, still inn klippehøyden høyere

Feil	Årsak	Utbedring
	Klippehastigheten er for høy.	■ Reduser klippehastigheten ■ Rengjør utkastrenne/kabinett, skjærekniven skal kunne rotere fritt.
	Klipping med full gressoppsamler	Tøm gressoppsamleren og rengjør utkastrennen.
	Batteripakkepakkens levetid er utløpt.	Bytt batteripakke. Bruk kun originaltilbehør fra produsenten.
Batteriet lades ikke opp.	Batterikontaktene er tilsmusset.	Batterikontaktene rengjøres med en ikke-metallisk gjenstand, og sprayes med en kontaktspray. **Obs:** *Batterikontaktene skal ikke kortsluttes med en metallgjenstand!*
	Defekt batteri eller lader.	Bestill reservedeler hos produsenten.
	Batteriet er for varmt.	La batteriet kjøle seg ned.
Betjeningspanelet er slått på, men motoren går ikke.*	Strømforsyningen er slått av på nøkkelbryteren.	Strømforsyningen slås på med nøkkelbryteren.
Feilvisningen på betjeningspanelet lyser.*	Batteriet sitter ikke riktig i.	Sett inn batteriet korrekt.
Feilmeldinger på Smart-knappen*	Årsaker og feilretting: se *Kapittel 3.9 "Smart-knapp (04)*", side 355.*	

** Modellavhengig, se tekniske data.*

10 TRANSPORT

10.1 Transport av apparatet

ADVARSEL! Fare for skade på klippeaggregatet. På den laveste klippehøyden kan klippeaggregatet skades ved kjøring over avsatser, kanter eller kantsteiner.

- Still inn klippehøyden på det høyeste trinnet for transport.

1. Stans klippeaggregatet, og vent til det står stille.
2. Still inn den høyeste klippehøyden.
3. Drei nøkkelbryteren til Off-posisjonen (pos. 0).

Transport av maskinen mellom to arbeidsområder

- Kjør maskinen med den høyeste klippehøyden til arbeidsområdet.
- Koble inn hjultrekket* for lettere kjøring.
- For å bære apparatet bruk styrestangen og frontbærehåndtaket*.

** Modellavhengig, se tekniske data.*

Transport av maskinen i et kjøretøy

- Fjern batterier.
- Folde sammen styrestangen.
- Sikre maskinen mot å velte eller å skli i kjøretøyet.
- Sikre maskinen mot støt fra gjenstander i nærheten.
- Ikke sett noen gjenstander på maskinen.

10.2 Transportere batterier

Utfør følgende tiltak før transport:

1. Slå av maskinen.
2. Ta ut batteriene fra apparatet.
3. Pakk batteriene forskriftsmessig (se nedenfor).

MERK Den nominelle effekten til batteriet er mer enn 100 Wh! Følg derfor de etterfølgende transportmerknadene!

Det medfølgende li-ion-batteriet er underlagt forskriftene til transport av farlig gods, kan dog transporteres under forenklede betingelser:

- Batteriet kan transporteres av den private brukeren på veien uten ytterligere krav når det er riktig pakket inn i originalpakningen og transporten er i privat øyemed.
- Kommersielle brukere som utfører transporten i sammenheng med hovedbeskjeftigelsen (f.eks. leveranser av og til byggeplasser og demonstrasjoner), kan også gjøre denne forenklingen gjeldende.

I begge tilfellene må tiltak treffes for å forhindre frigjøring av innholdet. I andre tilfeller skal forskriftene til transport av farlig gods overholdes strengt! Ved manglende overholdelse kan senderen og transportøren stå overfor betydelige straffer.

Flere merknader om transport og forsendelse

- Transporter eller send litium-ion-batterier bare i uskadd tilstand!
- Bruk utelukkende den originale esken til transport av batteriet, eventuelt en egnet eske for farefullt gods (ikke påkrevd hos batterier med mindre enn 100 Wh nominell energi).
- Lim over åpne batterikontakter for å hindre en kortslutning.
- Sikre batteriet mot å skli på innsiden av forpakningen, for slik å hindre at batteriet skades.
- Sørg for riktig merking og dokumentasjon av sendingen ved transport eller forsendelse (f.eks. med budservice eller spedisjon).
- Informer deg på forhånd om det er mulig med en transport med tjenesteyteren du ønsker, og vis forsendelsen.

Vi anbefaler deg å bruke en fagmann på farefullt gods til klargjøring av forsendelsen. Følg også eventuelle mer detaljerte, nasjonale forskrifter.

11 OPPBEVARING

- Etter bruk skal maskinen rengjøres grundig, og – hvis montert – sett på alle beskyttelsesdekslene igjen.
- Utfør nødvendige vedlikeholdsarbeider.
- Oppbevar redskapet på et tørt sted som kan låses og som er utenfor rekkevidden til barn.

11.1 Oppbevaring av batteridrevet gressklipper

⚠ FORSIKTIG! Fare for personskader! Hvis apparatet er tilgjengelig for barn og uvedkommende under oppbevaringen, kan det oppstå skader.

- Oppbevar apparatet utilgjengelig for barn og andre uvedkommende.
- Oppbevar bare apparatet med batteriene tatt ut.

ADVARSEL! Fare for innbrudd og tap av personopplysninger*. Plenklipperen kobles til internettet, og kan forstyrre apparater i Smart Home og Smart Garden.

- Lagre maskinen derfor bare uten batterier og godt sikret mot inngrep av uvedkommende personer.

** Modellavhengig, se tekniske data.*

1. Slå av apparatet: Trekk ut sikkerhetsnøkkelen.
2. Klippehøyden settes på det høyeste trinnet.
3. Trekk ut batteriene.
4. La motoren og hele apparatet avkjøles.
5. Rengjøring:
   - Rengjør apparatet grundig.
   - Tøm gressoppsamleren og rengjør utkastrennen.
6. Konservering:
   - Alle metalldeler smøres inn med et tynt lag olje eller silikon for korrosjonsbeskyttelse.
7. Legg sammen styrestangen.
8. Apparatet oppbevares på et tørt og rent sted som er beskyttet mot frost.
   - Den tildekkes av en pusteaktiv duk for å beskytte mot støv.
   - Ikke bruk plastfolie, for å unngå oppsamling av fuktighet.
9. **MERK!** *Lagringstemperatur for gressklipper: Se Tekniske data.*

11.2 Oppbevaring av batteri og lader

⚠ FARE! Fare for eksplosjon og brann! Personer dør eller får alvorlige skader hvis batteriet eksploderer på grunn av lagring i nærheten av åpen ild eller varmekilder.

- Lagre batteriet tørt og kjølig. Ikke utsett batteriet for åpen ild eller varmekilder.

MERK Batteriet er beskyttet mot overlading som følge av den automatiske registreringen av ladetilstanden ved lading, og kan dermed forbli forbundet med laderen i en viss tid, men ikke hele tiden.

MERK Følg de separate bruksanvisningene til batteri og lader.

- Oppbevar batteriet på et tørt og frostfritt sted ved en lagertemperatur på mellom 0 °C og 25 °C med en ladetilstand på ca. 40 - 60 %.
- Lagre batteriet ikke i nærheten av gjenstander av metall eller med syreinnhold på grunn av kortslutningsfaren.

12 AVFALLSHÅNDTERING

Bare for land i EU:

I henhold til det europeiske direktivet 2012/19/EU om brukt elektrisk og elektronisk utstyr og tilpasningen til nasjonale lover må ladere som ikke lenger kan brukes, samles sortert og leveres til miljøvennlig gjenvinning.

Ikke-forskriftsmessig håndtering av elektrisk og elektronisk avfall kan føre til miljø- og helseskader på grunn av eventuelle farlige stoffer.

Merknad om WEEE-direktivet



- Elektro- og elektronikkapparater hører ikke til i husholdningsavfallet, men skal tilføres atskilt for avfallshåndtering eller deponering.
- Gamle batterier eller batteripakker som ikke er montert fast på det gamle apparatet, må tas av før overlevering. Avfallshåndteringen av disse reguleres av batteridirektivet.
- Eiere eller brukere av elektro- og elektronikkapparater er forpliktet av lov til retur etter avsluttet bruk av apparatene.
- Sluttbrukeren bærer egenansvar for sletting av personopplysninger på det gamle apparatet som deponeres.

Symbolet med søppelspann med strek over betyr at elektro- og elektronikkapparater ikke kan kastes i husholdningsavfallet.

Elektro- og elektronikkapparater kan leveres gratis inn på følgende steder.

- offentlige avfallshåndterings- eller innsamlingssteder (f.eks. kommunale renovasjonsstasjoner)
- butikker for elektroapparater (fysiske og virtuelle) såfremt butikken er forpliktet til retur eller tilbyr dette frivillig.

Dette gjelder bare for apparater som er installert og solgt i EU-landene og som underligger kravene i EU-direktivet 2012/19/EU. I landene utenfor Den europeiske union kan avvikende bestemmelser for avfallsbehandling av elektro- og elektronikkapparater gjelde.

Merknad om batteridirektivet (BattG)



- Gamle batterier og batteripakker hører ikke til i husholdningsavfallet, men skal tilføres atskilt for avfallshåndtering eller deponering!
- For sikkert henting av batterier og batteripakker fra elektromaskiner, og for informasjon om deres type eller kjemiske system, følg de videre angivelsene i betjenings- og monteringsanvisningen.
- Eiere eller brukere av batterier og batteripakker er forpliktet av lov til retur etter avsluttet bruk av apparatene. Returen begrenser seg til innlevering av mengder som er vanlige i en husholdning.

Gamle batterier kan inneholde skadestoffer eller tungmetaller som kan skade miljøet og føre til helseskader. En vurdering av de gamle batteriene og bruken av ressursene som de inneholder, bidrar til å beskytte disse to viktige områdene.

Symbolet med søppelspann med strek over betyr at batterier og batteripakker ikke kan kastes i husholdningsavfallet.

Hvis tegnene Hg, Cd eller Pb i tillegg finnes under søppelspannet, står dette for følgende:

- Hg: Batteriet inneholder mer enn 0,0005 % kvikksølv
- Cd: batteriet inneholder mer enn 0,002 % kadmium
- Pb: batteriet inneholder mer enn 0,004 % bly

Batteripakker og batterier kan leveres gratis inn på følgende steder:

- offentlige avfallshåndterings- eller innsamlingssteder (f.eks. kommunale renovasjonsstasjoner)
- butikker som fører batterier og batteripakker
- felles returforetak for retur av gamle apparater-batterier
- produsentens returmottak (hvis denne ikke er en del av det felles retursystemet)

Dette gjelder bare for batteripakker og batterier som er solgt i EU-landene og som underligger kravene i EU-forordningen (EU) 2023/1542. I landene utenfor Den europeiske union kan avvikende bestemmelser for avfallsbehandling av batteripakker og batterier gjelde.

13 TEKNISKE DATA

Tekniske data: Se tabellen med tekniske data i monteringsanvisningen.

** Anmerkinger om vibrasjonsverdien:*

- *Den angitte vibrasjonsverdien er målt etter standardisert testmetode, og kan brukes til sammenligning med en annen maskin.*
- *Den angitte vibrasjonsverdien kan også brukes til en foreløpig vurdering av vibrasjonsbelastningen.*
- *Vibrasjonsverdien kan skille seg fra den angitte verdien under den faktiske bruken av maskinen avhengig av typen og måten maskinen brukes på.*
- *Fastsett sikkerhetstiltak for å beskytte betjeningspersonen (se sikkerhetskapittelet), basert på en vurdering av vibrasjonsbelastningen under faktiske bruksforhold. Her må alle deler av driftssyklusen tas med i beregningen (f.eks. tidspunkter da maskinen må være slått av og tidspunkter da den er slått på, men går uten belastning).*

14 KUNDESERVICE/SERVICE

Ved spørsmål om garanti, reparasjon eller reservedeler henvend deg til det nærmeste AL-KO-serviceverkstedet. Dette finner du på Internett på følgende adresse:
www.alko-garden.com/service-contacts

Flere opplysninger om reservedeler finner du på:
www.alko-garden.com/spareparts

15 INFORMASJON OM SAMSVARSERKLÆRINGEN

Herved erklærer vi med eneansvar at dette produktet, i denne utførelsen, er i samsvar med kravene i EU-direktivene, EU-sikkerhetsstandardene og de produktspesifikke standardene. Samsvarserklæringen er en del av bruksanvisningen, og er vedlagt maskinen.

16 GARANTI

Vi utbedrer eventuelle material- eller produksjonsfeil på maskinen innenfor den lovmessige foreldelsesfristen for mangelskrav ved at vi velger å foreta en reparasjon eller levere et nytt produkt. Foreldelsesfristen fastlegges ut fra gjeldende lovgivning i landet hvor maskinen ble kjøpt.

Vår garanti gjelder kun ved:

- overholdelse av bruksanvisningen
- Sakkyndig behandling
- Bruk av originale reservedeler

Garantien gjelder ikke ved:

- Egenutførte reparasjonsforsøk
- Egenutførte tekniske endringer
- Ikke tiltenkt bruk

Følgende omfattes ikke av garantien:

- Lakkskader som skyldes normal slitasje
- Slitasjedeler som på reservedelskortet er merket med xxxxxx (x) ramme

Garantitiden begynner å løpe med kjøpet til den første sluttbrukeren. Fakturadatoen er utslagsgivende. Ved garantikrav henvender du deg til din forhandler eller til nærmeste autoriserte kundeservice med denne garantierklæringen og den originale kvitteringen. De lovbestemte mangelfordringene fra kjøper overfor selger forblir uberørt gjennom denne erklæringen.

KÄÄNNÖS ALKUPERÄISESTÄ KÄYTTÖOHJEESTA

Sisällysluettelo

1 Turvallisuusohjeet 369
1.1 Sähkökoneiden yleiset turvallisuusohjeet 369
1.1.1 Turvalliset työolosuhteet 369
1.1.2 Sähköturvallisuus 369
1.1.3 Henkilöturvallisuus 369
1.1.4 Sähkökoneen käyttö ja käsittely 370
1.1.5 Akkukäyttöisen koneen käyttö ja käsittely 370
1.1.6 Huolto 371
1.2 Ruohonleikkurin turvallisuusohjeet 371
1.3 Tärinäkuormitus 371
1.4 Melukuormitus 372
1.5 Akun ja laturin turvallisuusohjeet 372
2 Tietoa käyttöohjeesta 372
2.1 Kansilehden symbolit 372
2.2 Merkkien selitykset ja huomiosanat 373
3 Tuotekuvaus 373
3.1 Käyttötarkoitus 373
3.2 Mahdollinen ennakoitavissa oleva väärä käyttö 373
3.3 Jäännösriskit 373
3.4 Turvalaitteet ja suojukset 374
3.5 Laitteessa käytettävät merkinnät 374
3.5.1 Turvamerkinnät* 374
3.5.2 Käyttömerkinnät 375
3.6 Tuotteen yleiskuvat 375
3.6.1 Ruohonleikkurin yleiskuva (01) – AL-KO 375
3.6.2 Ruohonleikkurin yleiskuva (02) – solo by AL-KO 375
3.6.3 Silppuavan ruohonleikkurin 4736 Li VS yleiskuva (03) – solo by AL-KO 376
3.7 Toimitussisältö 376
3.7.1 Toimitussisältö [ruohonleikkuri] 376
3.7.2 Toimitussisältö [silppuava ruohonleikkuri] 376
3.8 "AL-KO inTOUCH Smart Garden" -sovellus* 376
3.9 Älypainike (04)* 376
3.9.1 Varaustilan näyttö* 377
3.9.2 Ruohonleikkurin yhdistäminen AL-KO Smart Cloudiin 377
3.9.3 "Smart Home" / "Smart Garden" toimintojen suorittaminen (IFTTT) 377
3.9.4 Ruohonleikkurin aktivointi* 378
3.9.5 WiFi-nimen ja salasanan palauttaminen* 378
3.10 "maxRun & smart-drive" -ohjauspaneeli (05)* 378
4 Asennus 378
5 Käyttöönotto 378
5.1 Akkujen lataaminen 378
5.2 Ohjauspaneelin kytkeminen päälle ja pois päältä (04, 05)* 378
5.3 Akkujen laittaminen paikalleen ja poistaminen (06) 378
5.4 Leikkuukoneiston virransyötön kytkeminen päälle ja pois päältä (07) 379
6 Käyttö 379
6.1 Leikkuukorkeuden säätö (08, 09) 379
6.1.1 Leikkuukorkeuden säätö [ruohonleikkuri] (08) 379
6.1.2 Leikkuukorkeuden säätö [silppuava ruohonleikkuri] (09) 380
6.2 Leikkaaminen ruohon keräyssäiliön kanssa (10, 11)* 380
6.3 Bioleikkaus bioleikkaustulpalla (12, 13)* 380
6.4 Leikkaaminen sivuheittotorven kanssa (14, 15)* 381
6.5 Työntöaisan säätö käyttäjälle sopivaksi (16)* 381
6.6 Leikkuukoneiston käynnistäminen ja sammuttaminen (17) 381
6.7 Pyöräkäytön käynnistäminen ja sammuttaminen (18)* 381

6.8 Pyöräkäyttö – nopeuden muuttaminen (19)* 382
6.9 Eco-tilan kytkeminen päälle ja pois päältä (19)* 382
7 Työskentelyohjeita 382
8 Huolto ja hoito 382
8.1 Säännölliset huoltotyöt..... 383
8.2 Laitteen ja leikuukoneiston puhdistus 383
8.3 Leikkuuterän tarkistus ja vaihto 383
8.4 Pyöräkäytön bowden-vaijerin säätö (20)* 383
8.5 Korjaustyöt..... 383
8.6 USB-liitäntä (21)* 384
9 Ohjeet häiriötilanteissa..... 384
10 Kuljettaminen 385
10.1 Laitteen kuljettaminen..... 385
10.2 Akkujen kuljettaminen..... 385
11 Säilytys..... 386
11.1 Akkukäyttöisen ruohonleikkurin säilytys 386
11.2 Akun ja laturin säilytys 386
12 Hävittäminen 387
13 Tekniset tiedot..... 388
14 Asiakaspalvelu ja huolto..... 388
15 Vaatimustenmukaisuusvakuutukseen liittyviä tietoja 388
16 Takuu ja tuotevastuu..... 388

1 TURVALLISUUSOHJEET

1.1 Sähkökoneiden yleiset turvallisuusohjeet

⚠ VAROITUS! Lue kaikki turvallisuusohjeet, ohjeet, kuvaukset ja tekniset tiedot, joita tähän koneeseen liittyy. *Seuraavien ohjeiden noudattamatta jättäminen voi aiheuttaa sähköiskun, tulipalon ja/tai vakavia vammoja.*

- **Säilytä kaikki turvaohjeet ja ohjeet tulevaa tarvetta varten.**

Turvallisuusohjeissa käytettävä koneen käsite viittaa verkkovirralla toimiviin koneisiin (verkkojohto) tai akkukäyttöisiin koneisiin (ei verkkojohtoa).

1.1.1 Turvalliset työolosuhteet

- **Pidä työskentelyalue puhtaana ja huolehdi hyvästä valaistuksesta.** *Epäjärjestys ja työskentelyalueen heikko valaistus voivat aiheuttaa tapaturmia.*
- **Älä käytä konetta räjähdysvaarallisessa ympäristössä, jossa on syttyviä nesteitä, kaasuja tai pölyjä.** *Koneet synnyttävät kipinöitä, jotka voivat sytyttää pölyn tai höyryt.*
- **Älä päästä lapsia tai muita ulkopuolisia lähistölle koneen käytön aikana.** *Jos huomiosi kiinnittyy toisaalle, voit menettää koneen hallinnan.*

1.1.2 Sähköturvallisuus

- **Koneen liitäntäpistokkeen on sovittava pistorasiaan. Pistoketta ei saa muuttaa millään tavalla. Pistokesovittimien käyttö suojamaadoitettujen koneiden yhteydessä on kielletty.** *Muuttamattomat pistokkeet ja sopivat pistorasiat vähentävät sähköiskun vaaraa.*
- **Vältä koskettamasta maadoitettuja pintoja, kuten putkia, lämpöpattereita, liesiä ja jääkaappeja.** *Niiden koskettaminen lisää sähköiskun vaaraa.*
- **Älä käytä ruohonleikkuria sateella tai kosteissa olosuhteissa.** *Se voi lisätä sähköiskun vaaraa.*
- **Älä käytä liitäntäjohtoa koneen kantamiseen, ripustamiseen tai pistokkeen irrottamiseen pistorasiasta. Pidä liitäntäjohto loitolla kuumuudesta, öljystä, terävistä reunoista ja liikkuvista osista.** *Viallinen tai kiertynyt liitäntäjohto lisää sähköiskun vaaraa.*
- **Jos konetta käytetään ulkona, käytä ainoastaan ulkokäyttöön soveltuvia jatkojohtoja.** *Ulkokäyttöön soveltuvan jatkojohdon käyttäminen vähentää sähköiskun vaaraa.*
- **Käytä vikavirtasuojakytkintä, jos konetta joudutaan käyttämään kosteassa ympäristössä.** *Vikavirtasuojakytkimen käyttö vähentää sähköiskun vaaraa.*

1.1.3 Henkilöturvallisuus

- **Ole konetta käyttäessäsi aina valppaana, katso mitä teet ja työskentele huolellisesti. Älä käytä konetta ollessasi väsynyt tai huumeiden, alkoholin tai lääkityksen alaisena.** *Pienikin tarkkaavaisuuden herpaantuminen konetta käytettäessä saattaa aiheuttaa vakavia vammoja.*
- **Käytä henkilönsuojaimia. Käytä aina suojalaseja.** *Henkilönsuojainten käyttö (kuten*

hengityssuojain, luistamattomat turvakengät, suojakypärä tai kuulosuojain koneen tyypistä ja käyttötavasta riippuen) pienentää loukkaantumisen vaaraa.

- **Estä laitteen käynnistyminen vahingossa. Varmista, että kone on kytketty pois päältä ennen koneen liittämistä verkkovirtaan, akun laittamista paikalleen tai koneen nostamista tai kantamista.** *Jos pidät sormeasi virtakytkimellä konetta kantaessasi tai liität koneen verkkovirtaan sen ollessa kytketty päälle, seurauksena voi olla tapaturmia.*
- **Poista säätötyökalut tai avaimet ennen koneen kytkemistä päälle.** *Koneen pyörivään osaan jäänyt työkalu tai avain voi aiheuttaa vammoja.*
- **Vältä epänormaaleja asentoja. Seiso tukevassa asennossa ja säilytä aina tasapaino.** *Siten pystyt hallitsemaan konetta myös odottamattomissa tilanteissa.*
- **Käytä asianmukaista vaatetusta. Älä käytä väljiä vaatteita tai koruja. Pidä hiukset ja vaatteet etäällä liikkuvista osista.** *Väljät vaatteet, korut tai pitkät hiukset voivat jäädä kiinni liikkuviin osiin.*
- **Jos työkaluun voi liittää pölynpoisto- tai pölynkeruulaitteita, niitä on käytettävä aina ja asianmukaisesti.** *Pölynpoistolaitteen käyttö voi vähentää pölystä aiheutuvia vaaroja.*
- **Älä tuudittaudu virheelliseen turvallisuuden tunteeseen ja lakkaa noudattamasta konetta koskevia turvallisuusohjeita, vaikka koneen käyttö olisi sinulle perin juurin tuttua.** *Huolimattomuus voi aiheuttaa vakavia vammoja jo sekunnin murto-osassa.*

1.1.4 Sähkökoneen käyttö ja käsittely

- **Älä kuormita konetta liikaa. Käytä aina kuhunkin työhön tarkoitettua konetta.** *Sopiva kone on tehokas ja turvallinen valinta ilmoitetulla tehoalueella.*
- **Älä käytä konetta, jonka virtakytkin on viallinen.** *Jos koneen kytkeminen päälle tai pois päältä ei ole mahdollista, kone on vaarallinen ja se on korjattava.*
- **Irrota pistoke pistorasiasta ja/tai poista irrotettava akku ennen laitteen säätämistä, työvälineiden vaihtamista tai koneen varastoimista.** *Tämä estää koneen käynnistymisen vahingossa.*
- **Kun kone ei ole käytössä, säilytä sitä lasten ulottumattomissa. Älä anna sellaisten henkilöiden käyttää konetta, jotka eivät tunne sitä tai eivät ole lukeneet tätä käyttöohjetta.** *Koneet ovat vaarallisia kokemattomien käyttäjien käsissä.*
- **Huolla koneita ja muita välineitä huolellisesti. Tarkista, että liikkuvat osat toimivat moitteettomasti eivätkä ole jumissa. Tarkista myös, että mikään osa ei ole rikkoutunut tai vioittunut siten, että se vaikuttaa koneen toimintaan. Korjauta vialliset osat ennen koneen käyttöä.** *Tapaturmat johtuvat yleensä siitä, että konetta ei ole huollettu oikein.*
- **Pidä leikkuuterät terävinä ja puhtaina.** *Huolellisesti hoidetut ja terävät leikkuuterät eivät juutu helposti kiinni, ja niitä on helpompi ohjata.*
- **Käytä koneita, välineitä, työkaluja ym. näiden käyttöohjeiden mukaisesti. Ota huomioon työolosuhteet ja suoritettava työ.** *Koneiden käyttö muussa kuin niiden käyttötarkoituksessa voi aiheuttaa vaaratilanteita.*
- **Pidä kahvat ja tartuntapinnat kuivina, puhtaina sekä öljyttöminä ja rasvattomina.** *Jos kahvat tai tartuntapinnat ovat liukkaita, konetta on vaikea käyttää ja hallita odottamattomissa tilanteissa.*

1.1.5 Akkukäyttöisen koneen käyttö ja käsittely

- **Lataa akku vain valmistajan suosittelemassa latauslaitteessa.** *Latauslaite, joka soveltuu määrätyntyyppisille akuille, saattaa muodostaa tulipalovaaran erilaisia akkuja ladattaessa.*
- **Käytä koneissa vain niihin tarkoitettuja akkuja.** *Muiden akkujen käyttö voi aiheuttaa loukkaantumisia ja palovaaran.*
- **Älä säilytä laitteesta irrotettua akkua paperiliittimien, kolikoiden, avainten, naulojen, ruuvien tai muiden pienten metalliesineiden lähellä, sillä ne saattavat yhdistää akun navat vahingossa.** *Akun napojen välinen oikosulku voi aiheuttaa palovammoja tai tulipalon.*
- **Väärästä käytöstä johtuen akusta saattaa vuotaa nestettä. Vältä koskettamasta nestettä. Jos nestettä pääsee vahingossa iholle, huuhtele kosketuskohta vedellä. Jos nestettä pääsee silmiin, huuhtele vedellä ja hakeudu lääkäriin.** *Akusta vuotava neste saattaa aiheuttaa ärsytystä ja palovammoja.*
- **Älä käytä vaurioitunutta tai muuttunutta akkua tai vaurioitunutta tai muuttunutta laitetta.** *Vaurioituneet ja muuttuneet akut voivat*

toimia ennakoimattomasti sekä aiheuttaa tulipalon, räjähdyksen tai loukkaantumisvaaran.

- **Älä altista akkua tai konetta tulelle tai korkeille lämpötiloille.** *Tuli tai yli 130 °C:n lämpötila voi aiheuttaa räjähdyksen.*
- **Noudata kaikkia latausohjeita. Älä koskaan lataa akkua tai akkukäyttöistä konetta käyttöohjeessa ilmoitetun lämpötila-alueen ulkopuolella.** *Virheellinen lataaminen tai lataaminen sallitun lämpötila-alueen ulkopuolella voi tuhota akun ja lisätä tulipalovaaraa.*

1.1.6 Huolto

- **Vain pätevä ammattihenkilö saa korjata koneen ainoastaan alkuperäisvaraosia käyttäen.** *Tämä takaa koneen turvallisuuden.*
- **Vaurioituneita akkuja ei saa huoltaa.** *Muut kuin valmistaja tai valmistajan valtuuttamat huoltoliikkeet eivät saa huoltaa akkuja.*

1.2 Ruohonleikkurin turvallisuusohjeet

- **Älä käytä ruohonleikkuria huonoissa sääolosuhteissa, etenkään jos on vaaraa salamaniskusta.** *Näin vältät vaaraa saada salamanisku.*
- **Tarkasta huolellisesti, ettei ruohonleikkurin aiotulla käyttöalueella ole eläimiä.** *Eläimet voivat loukkaantua ruohonleikkuria käytettäessä.*
- **Tutki ruohonleikkurin aiottu käyttöalue huolellisesti ja poista kaikki kivet, kepit, narut, luut ja muut esineet.** *Sinkoilevat esineet voivat aiheuttaa henkilövahinkoja.*
- **Tee silmämääräinen tarkastus aina ennen ruohonleikkurin käyttöä ja varmista, että leikkuuterät ja leikkuuteräosa eivät ole kuluneet tai vaurioituneet.** *Kuluneet tai vaurioituneet osat lisäävät loukkaantumisvaaraa.*
- **Tarkista ruohon keräyssäiliö usein kulumisen ja vaurioiden varalta.** *Kulunut tai vaurioitunut ruohon keräyssäiliö lisää loukkaantumisvaaraa.*
- **Jätä kaikki suojalaitteet paikalleen äläkä poista niitä. Suojalaitteiden täytyy olla toimintakuntoisia ja asianmukaisesti asennettuja.** *Löystynyt, irronnut tai vaurioitunut suojalaite tai suojalaite, joka ei toimi oikein, voi johtaa loukkaantumisiin.*
- **Huolehdi aina siitä, että tuuletusaukoissa ei ole likaa.** *Tukkeutuneet tuuletusaukot ja lika voivat aiheuttaa ylikuumenemisen ja palovaaran.*
- **Käytä ruohonleikkuria käyttäessäsi aina liukumattomia turvakenkiä. Älä käytä ruohonleikkuria avojaloin tai sandaalit jalassa.** *Se vähentää vaaraa siitä, että jalat koskettavat liikkuvaan leikkuuterään ja loukkaantuvat.*
- **Käytä ruohonleikkuria käyttäessäsi aina pitkiä housuja.** *Jos iho on suojaamaton, sinkoilevien esineiden aiheuttama loukkaantumisvaara on suurempi.*
- **Älä käytä ruohonleikkuria märässä ruohikossa. Kävele. Älä juokse koskaan.** *Se vähentää liukastumisen ja kaatumisen riskiä ja niistä johtuvaa loukkaantumisvaaraa.*
- **Älä käytä ruohonleikkuria hyvin jyrkissä rinteissä.** *Se vähentää hallinnan menetyksen, liukastumisen ja kaatumisen riskiä ja niistä johtuvaa loukkaantumisvaaraa.*
- **Varmista rinteissä työskennellessäsi turvallinen asento, työskentele rinteessä aina poikittain, älä koskaan ylhäältä alaspäin tai alhaalta ylöspäin, ja noudata erityistä varovaisuutta, kun vaihdat suuntaa.** *Se vähentää hallinnan menetyksen, liukastumisen ja kaatumisen riskiä ja niistä johtuvaa loukkaantumisvaaraa.*
- **Ole erittäin varovainen, kun liikutat ruohonleikkuria taaksepäin tai vedät sitä itseesi päin. Kiinnitä aina huomiota ympäristöösi.** *Se vähentää kompastumisen vaaraa laitteen käytön aikana.*
- **Älä koske leikkuuteriin tai muihin vaarallisiin liikkuviin osiin, kun ne ovat yhä liikkeessä.** *Se vähentää liikkuvien osien aiheuttamaa loukkaantumisvaaraa.*
- **Varmista, että kaikki kytkimet ovat pois päältä -asennossa ja akku on poistettu, ennen kuin poistat juuttunutta materiaalia tai puhdistat ruohonleikkurin.** *Ruohonleikkurin odottamaton toiminta voi aiheuttaa vakavia vammoja.*
- Anna koneen jäähtyä aina ennen varastointia.
- Tyhjennä ruohon keräyssäiliö ennen varastointia.
- Varmista tehdessäsi koneen säätöjä, että sormet eivät jää puristuksiin liikkuvien leikkuuterien ja koneen kiinteiden osien väliin.

1.3 Tärinäkuormitus

- **Tärinän aiheuttama vaara**
  Laitetta käytettäessä esiintyvä todellinen tärinätaso voi poiketa valmistajan ilmoittamasta

arvosta. Ota huomioon seuraavat tärinään vaikuttavat seikat ennen laitteen käyttöä ja laitetta käytettäessä:

- Käytetäänkö laitetta sen käyttötarkoituksen mukaisesti?
- Leikataanko tai työstetäänkö kasviainesta oikein?
- Onko laite asianmukaisessa käyttökunnossa?
- Onko terä teroitettu kunnolla ja onko laitteessa paikallaan oikeanlainen terä?
- Ovatko kahvat ja mahdolliset tärinänvaimennuskahvat (lisävaruste) paikallaan, ja onko ne liitetty laitteeseen pitävästi?

- Käytä laitetta ainoastaan kunkin työtehtävän vaatimalla moottorin kierrosluvulla. Vältä enimmäiskierrosluvun käyttöä melun ja tärinän vähentämiseksi.
- Epäasianmukainen käyttö ja huolto voivat lisätä laitteen synnyttämään melua ja tärinää. Ne aiheuttavat haittaa terveydelle. Kytke laite tällöin välittömästi pois päältä ja korjauta se valtuutetussa huoltokorjaamossa.
- Tärinän aiheuttama kuormitus määräytyy suoritettavan työn ja laitteen käyttötavan mukaan. Arvioi sopiva käyttötapa ja pidä tarvittavat tauot. Tämä vähentää työn aikana syntyvää tärinäkuormituksen kokonaismäärää huomattavasti.
- Laitteen pitkäaikainen käyttö altistaa käyttäjän tärinälle ja voi aiheuttaa verenkiertohäiriöitä (valkosormisuutta). Riskin pienentämiseksi käytä käsineitä ja pidä kätesi lämpiminä. Jos valkosormisuuden oireita esiintyy, hakeudu välittömästi lääkärin hoitoon. Oireita ovat mm. tunnottomuus, herkkyyden häviäminen, pistely, kutina, särky, voimien väheneminen sekä ihon värin tai kunnon muuttuminen. Tavallisesti oireet ilmenevät sormissa, kämmenissä tai pulssissa. Mitä matalampi lämpötila, sitä suurempi vaara.
- Pidä työpäivien aikana riittävän pitkiä taukoja, jotta ehdit toipua melun ja tärinän vaikutuksista. Suunnittele työt niin, että voimakkaasti tärisevien laitteiden käyttö jakautuu useille päiville.
- Jos laitetta käyttäessäsi havaitset käsissäsi epämiellyttäviä tuntemuksia tai värimuutoksia, keskeytä työskentely välittömästi. Pidä riittävästi taukoja. Jos taukoja ei ole tarpeeksi, seurauksena voi olla kämmenien ja käsivarsien tärinäoireyhtymä.
- Minimoi tärinälle altistumisen riskit. Huolla laitetta käyttöohjeen mukaisesti.
- Jos laitetta käytetään usein, tiedustele jälleenmyyjältäsi tärinää vaimentavia tarvikkeita, kuten erikoiskahvoja.
- Vältä laitteen käyttöä alle +10 °C:n lämpötiloissa. Kirjaa työsuunnitelmaan tärinäkuormitusta rajoittavat toimenpiteet.

1.4 Melukuormitus

Laite aiheuttaa väistämättä tiettyä melukuormitusta. Tee melua aiheuttavat työt aikoina, jolloin niiden tekeminen on sallittua ja suositeltavaa. Pidä kiinni mahdollisista hiljaisuusajoista ja rajaa työn kesto minimiin. Laitteen käyttäjän ja sen läheisyydessä oleskelevien on käytettävä asianmukaisia kuulonsuojaimia.

1.5 Akun ja laturin turvallisuusohjeet

- Poista akku laitteesta ennen latausta.
- Aseta akku laitteeseen oikea napaisuus huomioiden.
- Poista akku laitteesta, kun varastoit laitteen pidemmäksi aikaa.
- Älä oikosulje laitteen tai akkujen liittimiä.

Käyttöohjeet

Noudata akun ja laturin erillisissä käyttöohjeissa annettuja turvallisuusohjeita:

- Akut: Asiakirjanro 443771, 441630, 443549
- Laturit: Asiakirjanro 441633, 443551

2 TIETOA KÄYTTÖOHJEESTA

- Saksankielinen versio on alkuperäinen käyttöohje. Kaikki muut kieliversiot ovat alkuperäisen käyttöohjeen käännöksiä.
- Säilytä käyttöohje aina siten, että voit tarvittaessa tarkistaa siitä tarvitsemasi laitetta koskevat tiedot.
- Luovuta käyttöohje aina laitteen mukana.
- Lue käyttöohjeeseen sisältyvät turvallisuusohjeet ja varoitukset ja noudata niitä.

2.1 Kansilehden symbolit

Symboli	Merkitys
	Lue tämä käyttöohje ehdottomasti huolellisesti läpi ennen käyttöönottoa. Käyttöohjeen lukeminen on laitteen turvallisen ja häiriöttömän käytön edellytys.

Symboli	Merkitys
	Käyttöohje
	Käsittele litiumioniakkuja varovasti! Noudata etenkin kuljetusta, varastointia ja hävittämistä koskevia ohjeita tässä käyttöohjeessa!
	Tämä tuote vastaa sovellettavia eurooppalaisia direktiivejä, ja vaatimustenmukaisuuden arviointimenettely on suoritettu näille direktiiveille.

2.2 Merkkien selitykset ja huomiosanat

⚠ VAARA! Tarkoittaa välittömän vaaran aiheuttavaa tilannetta, joka aiheuttaa kuoleman tai vakavan loukkaantumisen, jos sitä ei vältetä.

⚠ VAROITUS! Tarkoittaa mahdollisesti vaarallista tilannetta, joka voi aiheuttaa kuoleman tai vakavan loukkaantumisen, jos sitä ei vältetä.

⚠ VARO! Tarkoittaa mahdollisesti vaarallista tilannetta, joka voi aiheuttaa lievän tai keskivaikean loukkaantumisen, jos sitä ei vältetä.

HUOMAUTUS! Tarkoittaa tilannetta, joka voi aiheuttaa aineellisia vahinkoja, jos sitä ei vältetä.

HUOMAUTUS Lisätietoja laitteesta ja sen käytöstä.

3 TUOTEKUVAUS

Tässä käyttöohjeessa kuvataan useita AL-KO- ja solo by AL-KO -merkkisten käsin ohjattavien akkukäyttöisten ruohonleikkureiden malleja, joiden varustelu poikkeaa toisistaan. Lisäksi tässä kuvataan solo by AL-KO -merkkinen akkukäyttöinen silppuava ruohonleikkuri. Voit tunnistaa oman mallisi tuotekuvien ja varusteiden kuvauksen avulla.

Tekniset tiedot

Yksittäisten mallien varustelu on eritelty asennusohjeen teknisissä tiedoissa. Tässä käyttöohjeessa on myös teknisiä tietoja koskevia lisäohjeita (katso *Luku 13 "Tekniset tiedot", sivu 388*).

Akut ja laturit

Kaikkia AL-KO 36V -järjestelmään kuuluvia akkuja (Bxxx Li) ja latureita (Cxxx Li) voidaan käyttää.

HUOMAUTUS! Laite- ja akkuvaurioiden vaara. Jos laitteessa käytetään sopimattomia akkuja, laite ja akut voivat vaurioitua.

- Käytä laitetta vain ilmoitetuilla akuilla.

HUOMAUTUS AL-KO 36V-järjestelmän akkujen ja laturien käyttöohjeista löytyy lisätietoja:

- Akut: Asiakirjanro 443771, 441630, 443549
- Laturit: Asiakirjanro 441633, 443551

3.1 Käyttötarkoitus

Tämä laite on tarkoitettu ruohon leikkaamiseen yksityiskäytössä. Laitteella saa leikata vain kuivaa ruohoa.

Muunlaista tai laajempaa käyttöä ei katsota käyttötarkoituksen mukaiseksi. Laitteella saa työskennellä vain, jos se on asennettu kokonaisuudessaan.

Laite on tarkoitettu ainoastaan yksityiskäyttöön. Kaikenlainen muu käyttö ja laitteeseen tehtävät muutokset ja lisäykset katsotaan käyttötarkoituksesta poikkeavaksi käytöksi, jonka seurauksena on takuun raukeaminen, vaatimustenmukaisuuden menettäminen sekä valmistajan kaikenlaisen vastuun raukeaminen käyttäjälle tai ulkopuolisille aiheutuvista vahingoista.

3.2 Mahdollinen ennakoitavissa oleva väärä käyttö

Laitetta ei ole tarkoitettu ammattimaiseen käyttöön yleisissä puistoissa ja urheilukentillä eikä maa- ja metsätaloudessa.

- Älä käytä laitetta sateella äläkä ruohon ollessa märkä.
- Leikattavalla alueella ei saa olla esineitä, kuten kiviä, puunkappaleita, pulloja.
- Asennettuja turvalaitteita ei saa irrottaa tai ohittaa esim. sitomalla turvakaari aisaan.

3.3 Jäännösriskit

Asianmukaisesti käytettynäkin laitteeseen liittyy aina tiettyjä jäännösriskejä, joita ei voida kokonaan sulkea pois. Laitteen tyypin ja rakenteen vuoksi seuraavia jäännösriskejä voi esiintyä käyttötavan mukaan:

- Leikkuujätteiden, maa-aineksen ja pikkukivien sinkoaminen.
- Leikkuujätteiden hengittäminen sisään, jos hengityksensuojainta ei käytetä.
- Viiltovammat raajojen osuessa pyörivään leikkuuterään.

3.4 Turvalaitteet ja suojukset

⚠ VAROITUS! Loukkaantumisvaara. Vialliset turvalaitteet ja suojukset sekä turvalaitteiden ja suojusten poistaminen käytöstä voivat aiheuttaa vakavia vammoja.

- Korjauta vialliset turvalaitteet ja suojukset.
- Älä koskaan poista turvalaitteita tai suojuksia toiminnasta.

Turva-avain

Laite on varustettu turva-avaimella tahattoman päällekytkemisen estämiseksi. Sammuta laite ennen huoltotöitä ja vedä turva-avain aina irti paikaltaan.

Turvakahva/turvakaari

Laitteessa on turvakahva/turvakaari. Päästä vaaratilanteessa irti turvakahvasta/turvakaaresta. moottori ja lapa pysähtyvät.

Käynnistyspainike

Jotta moottorin voi käynnistää turvakahvan/turvakaaren avulla, on ensin painettava käynnistyspainiketta.

Luukku

Luukku suojaa esim. leikkuujäteiltä ja kiviltä, joita saattaa lentää ilmaan.

3.5 Laitteessa käytettävät merkinnät

3.5.1 Turvamerkinnät*

** Mallikohtainen*

Symboli	Merkitys
	Käsittele erityisen varovasti!
	Lue käyttöohje ennen käyttöönottoa!
	Loukkaantumisvaara! Pidä kädet ja jalat loitolla leikkuukoneistosta!
	Sinkoilevien kappaleiden aiheuttama vaara!
	Muiden henkilöiden oleskelu vaara-alueella on kielletty!
	Leikkuuterä käy vielä muutaman sekunnin ajan moottorin sammuttamisen jälkeen. Kosketa leikkuuterään vasta sitten, kun laitteen kaikki liikkuvat osat ovat pysähtyneet täysin ja turva-avain on poistettu.
	Älä käytä laitetta sateella äläkä säilytä sitä ulkona!
	Jos laitetta ei käytetä, sekä huolto- ja korjaustöiden yhteydessä: Kytke laite pois päältä ja poista akku laitteesta!
	Poista poiskytkentälaite, esim. turva-avain, ennen huoltotöitä!
	Ei sovelleta, käytetään vain sähkökäyttöisissä ruohonleikkureissa. Kytke laite pois päältä ja irrota pistoke sähköverkosta aina ennen huolto- ja korjaustöitä!
	Ei sovelleta, käytetään vain sähkökäyttöisissä ruohonleikkureissa. Sähköiskun vaara, jos verkkojohto vaurioituu!

Symboli	Merkitys
	Ei sovelleta, käytetään vain sähkökäyttöisissä ruohonleikkureissa. Pidä verkkojohto loitolla teräosasta äläkä aja sen yli!
	Ei sovelleta, käytetään vain bensiinikäyttöisissä ruohonleikkureissa. Irrota sytytystulpan pistoke ennen kaikkia huolto- ja puhdistustöitä!

3.5.2 Käyttömerkinnät

Symboli	Merkitys
	Moottorin käynnistäminen (katso *Luku 6.6 "Leikkuukoneiston käynnistäminen ja sammuttaminen (17)", sivu 381*)
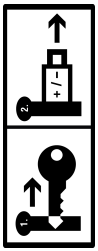	Jos laitetta ei käytetä: Vedä turva-avain irti ja poista akku laitteesta.

3.6 Tuotteen yleiskuvat

3.6.1 Ruohonleikkurin yleiskuva (01) – AL-KO

Nro	Osa
1*	Älypainike*
2	Akkukotelon kansi
3	Virtakytkin ja turva-avain
4	Akkukotelo 1 ja 2
Käännettävä työntöaisa, sisältää:	
5	■ Yläaisa
6	■ Ala-aisa
7	■ Siipimutterit (2 kpl)
8*	"maxRun & smart-drive" -ohjauspaneeli*
9*	Pyöräkäytön kytkin*
10	Turvakaari
11	Käynnistyspainike
12	Täyttömäärän ilmaisin
13	Keräyssäiliö
14	Keräyssäiliön kahva
15	Leikkuukorkeuden keskussäätö
16*	Sivuheittotorven kansi*
17*	Edessä oleva kantokahva*
18	Akku (1 kpl tai 2 kpl)*
19	Laturi

** Mallikohtainen, katso tekniset tiedot.*

3.6.2 Ruohonleikkurin yleiskuva (02) – solo by AL-KO

Nro	Osa
1*	Älypainike*
2	Akkukotelon kansi
3	Virtakytkin ja turva-avain
4	Akkukotelo 1 ja 2
Korkeussäädettävä ja käännettävä työntöaisa, sisältää:	
5	■ Yläaisa
6	■ Ala-aisa**
7*	■ Pikasäätönivelet*
8*	"maxRun & smart-drive" -ohjauspaneeli*
9*	Pyöräkäytön kytkin*
10	Turvakaari
11	Käynnistyspainike
12	Täyttömäärän ilmaisin
13	Keräyssäiliö
14	Keräyssäiliön kahva
15	Leikkuukorkeuden keskussäätö
16*	Sivuheittotorven kansi*
17*	Edessä oleva kantokahva*

** Mallikohtainen, katso tekniset tiedot.*

*** mallista riippuen teräsputki- tai alumiinimalli.*

3.6.3 Silppuavan ruohonleikkurin 4736 Li VS yleiskuva (03) – solo by AL-KO

Nro	Osa
1	"maxRun & smart-drive" -ohjauspaneeli
2	Työntöaisan tartuntapinta
3	Pyöräkäytön kytkin (työntöaisan takana)
4	Turvakaari (työntöaisan edessä)
5	Käynnistyspainike
6	Sivuheittotorven kansi
7	Sivuheittotorvi
8	Yläaisa
9	Siipimutterit
10	Ala-aisa
11	Leikkuukorkeuden säätö, takapyörät
12	Leikkuukorkeuden säätö, etupyörät
13	Akkukotelon kansi
14	Akkukotelo 1 ja 2
15	Virtakytkin ja turva-avain

3.7 Toimitussisältö

Toimitus sisältää tässä mainitut osat. Tarkista, onko kaikki osat toimitettu.

3.7.1 Toimitussisältö [ruohonleikkuri]

Nro	Osa
1	Ruohonleikkuri
2	Keräyssäiliö (ei asennettu / osittain asennettu)*
3	Työntöaisa (ei asennettu / osittain asennettu)*
4	Sivuheittotorvi*
5	Bioleikkaustulppa*
6	Ruuvipussi
7	Akku* (1 kpl tai 2 kpl)*
8	Laturi*

** mallikohtainen, katso asennusohje.*

3.7.2 Toimitussisältö [silppuava ruohonleikkuri]

Nro	Osa
1	Silppuava ruohonleikkuri
2	Työntöaisa (asennettu osittain)
3	Sivuheittotorvi
4	Ruuvipussi

3.8 "AL-KO inTOUCH Smart Garden" -sovellus*

** Mallikohtainen, katso tekniset tiedot.*

Ruohonleikkurissa on langaton WiFi-moduuli. Sen avulla laitetta voidaan ohjata, säätää ja valvoa vaivattomasti mobiilisovelluksella (älypuhelimella, tabletilla).

HUOMAUTUS Mobiililaite vaatii sovelluksen käyttöä varten internet-yhteyden.

"AL-KO inTOUCH Smart Garden" -sovelluksesta on saatavissa Android-laiteversio Google Play Storessa ja iOS-laiteversio Apple App Storessa:

GET IT ON Google Play | Available on the App Store

Sovelluksen asentamisen jälkeen siihen on kirjauduttava sisään tai rekisteröidyttävä. Seuraa sitten vaiheittaisia ohjeita.

Sovellus tuo käytettäväksi sellaisia toimintoja kuin esim. tuoterekisteröinti, puutarhanhoitovinkit, kasviopas tai vikatilanteiden ilmoitukset.

Lisätietoja "AL-KO inTOUCH Smart Garden" -sovelluksesta löydät osoitteesta:
https://alko-garden.com/smart-connect/

3.9 Älypainike (04)*

** Mallikohtainen, katso tekniset tiedot.*

Älypainikkeella voit yhdistää ruohonleikkurin AL-KO Smart Cloud -pilvipalveluun ja hyödyntää lukuisia älykkäitä puutarhanhoitotoimintoja:
https://alko-garden.de/smart-gardening-mit-alko/

HUOMAUTUS WiFi-verkkoa koskeva huomautus.

- Jotta voit käyttää AL-KO Smart Gardening -palvelua, ruohonleikkurin on oltava WiFi-verkon toimintaetäisyydellä.
- Pidä WiFi-verkon nimi ja salasana saatavilla.

3.9.1 Varaustilan näyttö*

** Mallikohtainen, katso tekniset tiedot.*

Älypainike ilmaisee akkujen varaustilan jo kaukaa.

Älypainike	Merkitys
Palaa vihreänä.	Akut ladattu.
Palaa punaisena.	Akut tyhjiä.

3.9.2 Ruohonleikkurin yhdistäminen AL-KO Smart Cloudiin

HUOMAUTUS **Tietoturvallisuutta koskeva huomautus.** Ruohonleikkuri saa AL-KO Smart Cloudista automaattisesti uusimmat ohjelmapäivitykset turva-aukkojen välttämiseksi. Siihen vaaditaan internet-yhteys WiFi-verkon kautta.

- Yhdistä ruohonleikkuri internetiin vain suojatun WiFi-verkon kautta.
- Määrää turvallinen WiFi-salasana.

1. Älypuhelimen valmistelu:
   - Asenna "AL-KO inTOUCH Smart Garden" -sovellus(katso *Luku 3.8 ""AL-KO inTOUCH Smart Garden" -sovellus*", sivu 376*).
   - Käynnistä sovellus.
2. Käynnistä asennuksen apuohjelma: Paina älypainiketta noin 3 sekunnin ajan.
3. Asennuksen apuohjelmassa:
   - Yhdistä älypuhelin ruohonleikkurin WiFi-verkkoon.
   - Muuta ruohonleikkurin nimi (valinnainen).
   - Syötä WiFi-verkon nimi ja salasana. Ruohonleikkuri muodostaa yhteyden AL-KO Smart Cloud -pilvipalveluun.

Älypainike asennuksen yhteydessä

Nro	Älypainike	Merkitys
Yhteys sovellukseen:		
a.	Vilkkuu sinisenä.	Asennuksen apuohjelma käynnistetty, odottaa yhteyttä.
b.	Palaa jatkuvasti sinisenä.	Asennuksen apuohjelma yhdistetty sovellukseen.
Yhteys AL-KO Smart Cloudiin käyttäjän Wi-Fin kautta:		
c.	Palaa sinisenä, pyörii myötäpäivään.	Yhteyttä yritetään muodostaa
d.	Vilkkuu sinisenä.	Yhdistetty.
e.	Vihreä ja sininen valo vaihtelevat.	Yhdistetty AL-KO Smart Cloudiin.
f.	Punainen ja sininen valo vaihtelevat.	Ei yhdistetty. WiFi-verkon nimeä ja salasanaa ei ole syötetty oikein.

Älypainike käytön yhteydessä

Älypainike	Merkitys
Palaa sinisenä (himmenee).	Yhdistetty AL-KO Smart Cloudiin. WiFi-vastaanotto riittävä.
Palaa sinisenä, pyörii.	Yhteys AL-KO Smart Cloudiin katkennut. WiFi-vastaanotto katkennut.

3.9.3 "Smart Home" / "Smart Garden" toimintojen suorittaminen (IFTTT)

Älypainikkeella voidaan suorittaa enintään 3 IFTTT-toimintoa (IFTTT: ehtolause "If This Then That"). Nämä toiminnot on asetettava aiemmin osoitteessa https://ifttt.com/ (esim. "Smart Home"- tai "Smart Garden" -laitteiden ohjaus, kastelun päällekytkeminen, autotallinoven avaaminen). IFTTT-toiminnot voivat olla maksuttomia tai maksullisia palveluntarjoajan tilausmallista riippuen.

HUOMAUTUS Tarkempia tietoja IFTTT-sovelluksista löydät osoitteesta: https://alko-garden.de/ifttt-de/

1. Kun painat älypainiketta 1 kerran, 2 kertaa tai 3 kertaa peräkkäin, suoritetaan IFTTT-toiminto 1, 2 tai 3.

Älypainike	Merkitys
Vilkkuu vuorotellen vihreää ja sinistä valoa.	IFTTT-toiminto on suoritettu.
Vilkkuu vuorotellen punaista ja sinistä valoa	IFTTT-toimintoa ei voitu suorittaa.

Internet-yhteyden sekä "Smart Home"- ja "Smart Garden" -toimintojen vuoksi laitetta on säilytettävä turvallisesti (katso *Luku 11.1 "Akkukäyttöisen ruohonleikkurin säilytys", sivu 386*).

3.9.4 Ruohonleikkurin aktivointi*

** Mallikohtainen, katso tekniset tiedot.*

Ruohonleikkuri siirtyy energiansäästötilaan, kun se on 10 minuuttia käyttämättä. Ohjauspaneeli kytketään pois päältä.

Ruohonleikkurin aktivointi: katso *Luku 5.2 "Ohjauspaneelin kytkeminen päälle ja pois päältä (04, 05)*", sivu 378*.

3.9.5 WiFi-nimen ja salasanan palauttaminen*

** Mallikohtainen, katso tekniset tiedot.*

1. Paina älypainiketta noin 10 sekunnin ajan:

Älypainike	Merkitys
Palaa sinisenä. Sammuu sitten vastapäivään.	Palautus
Vilkkuu sinisenä.	Palautus on päättynyt.

3.10 "maxRun & smart-drive" -ohjauspaneeli (05)*

** Mallikohtainen, katso tekniset tiedot.*

Painikkeet

Nro	Merkitys
1	Ohjauspaneelin virtapainike
2	Eco-tilan painike
3	Miinuspainike: alenna pyöräkäytön nopeutta.
4	Pluspainike: lisää pyöräkäytön nopeutta.

Näytöt

Nro	Merkitys
5	WiFi-yhteyden näyttö**
6	Akun 1 varaustason näyttö
7	Akun 2 varaustason näyttö
8	Virhenäyttö
9	Pyöräkäytön asetettu nopeus (7 tasoa)

*** Toimii vain älypainikkeella varustetuissa malleissa*

4 ASENNUS

Asennus: Katso asennusohje.

⚠ VAROITUS! Puutteellisen asennuksen aiheuttama vaara! Puutteellisesti asennetun laitteen käyttö voi aiheuttaa vakavia vammoja.

- Käytä vain täydellisesti asennettua laitetta!
- Laita akku laitteeseen vasta, kun sen asennus on valmis!

5 KÄYTTÖÖNOTTO

5.1 Akkujen lataaminen

Akut on ladattu osittain. Lataa akut täyteen ennen ensimmäistä käyttökertaa. Akut voidaan ladata missä tahansa varaustasossa. Lataamisen keskeyttäminen ei vioita akkuja.

HUOMAUTUS Noudata akkujen ja laturin erillisissä käyttöohjeissa annettuja yksityiskohtaisia tietoja.

5.2 Ohjauspaneelin kytkeminen päälle ja pois päältä (04, 05)*

** Mallikohtainen, katso tekniset tiedot.*

Edellytys: Vähintään yksi akku on paikoillaan.

HUOMAUTUS Turva-avainta ei tarvitse kääntää On-asentoon (asento I) ohjauspaneelin ja pyörävedon virransyöttöä varten.

Ohjauspaneeli voidaan kytkeä päälle seuraavin tavoin:

- Paina lyhyesti älypainiketta (04/1).
- Paina ohjauspaneelin virtapainiketta (05/1).
- Ohjauspaneeli kytkeytyy automaattisesti päälle, kun leikkuukoneiston moottori käynnistetään (katso *Luku 6.6 "Leikkuukoneiston käynnistäminen ja sammuttaminen (17)", sivu 381*).

5.3 Akkujen laittaminen paikalleen ja poistaminen (06)

Voit käyttää ruohonleikkuria joko yhdellä tai kahdella akulla. Kahta akkua käytettäessä työskentelyaika pitenee, ja voit leikata huomattavasti suuremman alueen.

Voit asentaa akut, joilla on eri varaustaso. Ensin käytetään täydempää akkua, kunnes sen varaustaso on sama kuin toisen akun. Sen jälkeen käytetään tasaisesti kumpaakin akkua.

HUOMAUTUS! Akkujen vaurioitumisvaara. Jos akut jätetään laitteeseen käytön jälkeen, ne voivat vaurioitua.

- Poista akut laitteesta välittömästi käytön päätyttyä ja säilytä ne pakkaselta suojassa.
- Laita akut takaisin laitteeseen vasta juuri ennen käytön aloittamista.

Akun laittaminen paikalleen

1. Avaa (06/a) akkukotelon kansi (06/1).
2. Työnnä akku yläkautta (06/b) niin pitkälle akkulokeroon (06/2), että se lukittuu paikalleen. ***Huomautus:*** *Akun varaustason näytön täytyy olla ylhäällä.*
3. Sulje akkukotelon kansi.

Akun poistaminen

1. Paina akun vapautuspainiketta ja pidä se painettuna.
2. Poista akku.

5.4 Leikkuukoneiston virransyötön kytkeminen päälle ja pois päältä (07)

Leikkuukoneiston moottorin virransyöttö kytketään päälle ja pois virtakytkimellä. Virtakytkintä käytetään turva-avaimella.

⚠ VAROITUS! Loukkaantumisvaara. Tahaton käynnistyminen voi aiheuttaa vakavia vammoja.

- Aina ennen taukoja työskentelyssä tai huoltotöitä: katkaise virransyöttö kääntämällä turva-avain Off-asentoon ja vedä se sitten irti.

Virransyötön kytkeminen päälle

1. Avaa akkukotelon kansi.
2. Aseta turva-avain (07/1) virtakytkimeen (07/a).
3. Kierrä turva-avain päälle-asentoon (asento I) (07/b). Tällöin leikkuukoneiston moottorin käyttöjännite kytkeytyy päälle, mutta laite ei vielä käynnisty.
4. Sulje akkukotelon kansi.
5. Käynnistä leikkuukoneisto: katso *Luku 6.6 "Leikkuukoneiston käynnistäminen ja sammuttaminen (17)", sivu 381*.

Virransyötön kytkeminen pois päältä

1. Kierrä turva-avain pois päältä -asentoon (asento 0) (07/c) ja vedä se irti (07/d).
2. Poista akut laitteesta välittömästi käytön päätyttyä, lataa ne ja säilytä ne suojassa pakkaselta. Laita akut takaisin laitteeseen vasta juuri ennen käytön aloittamista.

6 KÄYTTÖ

⚠ VAROITUS! Loukkaantumisvaara. Vialliset turvalaitteet ja suojukset sekä turvalaitteiden ja suojusten poistaminen käytöstä voivat aiheuttaa vakavia vammoja.

- Tarkista aina ennen turva- ja suojalaitteiden kytkemistä toimintaan, että ne ovat paikallaan ja toimintakykyiset!

⚠ VAROITUS! Loukkaantumisvaara epätavallisissa käyttötiloissa. Sammuta ruohonleikkuri välittömästi. Vedä turva-avain irti ja poista akut laitteesta. Tarkista sitten, ovatko kaikki liikkuvat osat pysähtyneet täysin:

- Vieraaseen esineeseen törmäämisen jälkeen: Tarkista ruohonleikkuri vaurioiden varalta ja korjaa se. Kytke vasta sen jälkeen ruohonleikkuri takaisin päälle ja ota se käyttöön.
- Jos ruohonleikkuri tärisee epätavalliseen tapaan: Tarkista se heti vaurioiden varalta. Vaihda tai korjaa vaurioituneet osat. Tarkista, onko löystyneitä osia, ja kiristä ne uudelleen.

HUOMAUTUS! Laitteen vaurioitumisvaara. Kun leikkuuterä on jumissa, moottori voi ylikuormittua.

- Puhdista leikkuukoneisto jokaisen käyttökerran jälkeen.
- Aseta korkeampi leikkuukorkeus.
- Jos ruoho on pitkää tai kasvusto tiheää, leikkaa kerroksittain.

6.1 Leikkuukorkeuden säätö (08, 09)

⚠ VARO! Vaara – teräviä teriä. Viiltovammojen vaara, jos kosketetaan liikkuvaa leikkuukoneistoa.

- Säädä leikkuukorkeus vain moottori sammutettuna ja leikkuukoneisto pysähdyksissä.

6.1.1 Leikkuukorkeuden säätö [ruohonleikkuri] (08)

1. Avaa lukitus painamalla säätövipua (08/1) hieman ulospäin (08/a) ja pidä se tässä asennossa.
   - Jos haluat lyhyemmän ruohikon: Työnnä säätövipua etupyörän suuntaan (08/b).
   - Jos haluat korkeamman ruohikon: Työnnä säätövipua takapyörän suuntaan (08/b).
   - Halutun leikkuukorkeuden näkee asteikosta.
2. Päästä säätövipu irti, niin että se lukittuu halutulle tasolle.

6.1.2 Leikkuukorkeuden säätö [silppuava ruohonleikkuri] (09)

Silppuavassa ruohonleikkurissa on kaksi leikkuukorkeuden säätövipua. Säätövivulla (09/1) säädetään takapyörien korkeutta. Säätövivulla (09/2) säädetään etupyörien korkeutta.

1. Avaa lukitus painamalla säätövipua hieman sisäänpäin (09/a) ja pidä se tässä asennossa.
   - Jos haluat lyhyemmän ruohikon: Työnnä säätövipua etupyörän suuntaan (09/b).
   - Jos haluat korkeamman ruohikon: Työnnä säätövipua takapyörän suuntaan (09/b). ***Huomautus:*** *Nosta silppuavan ruohonleikkurin runkoa taka- tai etukantokahvasta tukemalla ylöspäin.*
   - Halutun leikkuukorkeuden näkee asteikosta.
2. Päästä säätövipu irti, niin että se lukittuu halutulle tasolle.

6.2 Leikkaaminen ruohon keräyssäiliön kanssa (10, 11)*

** Mallikohtainen, katso tekniset tiedot.*

Laitetta voidaan käyttää ruohon keräyssäiliön kanssa tai sitä ilman.

Ruohon keräyssäiliön kiinnittäminen (10)

1. Varmista, että laite on sammutettu ja leikkuukoneisto on täysin pysähdyksissä.
2. Nosta luukkua (10/1) (10/a).
3. Kiinnitä ruohon keräyssäiliö (10/2) pidikkeisiin (10/b).
4. Päästä luukku irti.

Täyttömäärän tarkistus (10, 11)

Ilmavirta painaa täyttömäärän ilmaisinta (10/3, 11/1) ylöspäin (11/a), kun ruohoa leikataan. Kun keräyssäiliö (11/2) on täynnä, täyttömäärän ilmaisin on ruohon keräyssäiliötä vasten (11/b). Ruohon keräyssäiliö on tyhjennettävä.

Ruohon keräyssäiliön irrotus ja tyhjennys (10)

⚠ VARO! Vaara – teräviä teriä. Viiltovammojen vaara, jos kosketetaan liikkuvaa leikkuukoneistoa.

- Irrota ruohon keräyssäiliö vasta sitten, kun leikkuukoneisto on pysähtynyt.

HUOMAUTUS Puhdista ruohon keräyssäiliön tyhjentämisen yhteydessä myös täyttömäärän ilmaisimen puhallusreiät, niin että ilmaisin toimii jälleen moitteettomasti.

1. Varmista, että laite on sammutettu ja leikkuukoneisto on täysin pysähdyksissä.
2. Nosta luukkua (10/1).
3. Nosta keräyssäiliö (10/2) pois pidikkeistä ja vedä se pois takakautta.
4. Tyhjennä keräyssäiliö.
5. Puhdista täyttömäärän ilmaisimen puhallusreiät (10/3).
6. Kiinnitä ruohon keräyssäiliö (ks. edellä).

6.3 Bioleikkaus bioleikkaustulpalla (12, 13)*

** Mallikohtainen, katso tekniset tiedot.*

Bioleikkauksessa leikkuujätettä ei kerätä vaan se jää nurmikkoon. Kate suojaa maata kuivumiselta ja ravitsee sitä. Parhaat tulokset saavutetaan säännöllisellä n. 2 cm:n leikkauksella. Vain tuore ruoho, jonka lehtisolukko on pehmeää, maatuu nopeasti.

- Ruohon korkeus ennen bioleikkausta: enint. 8 cm
- Ruohon korkeus bioleikkauksen jälkeen: väh. 4 cm

HUOMAUTUS Sopeuta kulkunopeus bioleikkaukselle, älä kävele liian nopeasti.

Bioleikkaustulpan asentaminen (12)

⚠ VARO! Vaara – teräviä teriä. Viiltovammojen vaara, jos kosketetaan liikkuvaa leikkuukoneistoa.

- Kytke laite pois päältä ja poista turva-avain, ennen kuin asennat tai irrotat bioleikkaustulpan.

HUOMAUTUS! Laitteen vaurioitumisvaara. Jos bioleikkaustulppa ei lukkiudu paikalleen, bioleikkaustulppa ja leikkuukoneisto voivat vaurioitua.

- Varmista, että lukitus lukittuu kunnolla.

1. Sammuta laite: Kierrä turva-avain pois päältä -asentoon (asento 0) ja vedä se irti.
2. Irrota ruohon keräyssäiliö.
3. Nosta luukkua (12/1) (12/a).
4. Työnnä bioleikkaustulppaa (12/2) poistokanavaan (12/3) niin pitkälle (12/b), että lukitus lukittuu.

Bioleikkaustulpan irrottaminen (13)

1. Sammuta laite: Kierrä turva-avain pois päältä -asentoon (asento 0) ja vedä se irti.
2. Nosta luukkua.
3. Avaa bioleikkaustulpan lukitus (13/1) ottamalla lujasti kiinni kahvasta (13/2) (13/a).

4. Vedä bioleikkaustulppa (13/3) irti (13/b).

6.4 Leikkaaminen sivuheittotorven kanssa (14, 15)*

** Mallikohtainen, katso tekniset tiedot.*

⚠ VARO! Viiltovammojen vaara. Viiltovammojen vaara, jos kosketetaan liikkuvaa leikkuukoneistoa.

- Aseta sivuheittotorvi paikoilleen tai poista se vain, kun moottori ja leikkuukoneisto ovat pysähtyneet.

Sivuheittotorven kiinnittäminen

1. Sammuta laite: Kierrä turva-avain pois päältä -asentoon (asento 0) ja vedä se irti.
2. Poista ruohon keräyssäiliö ja laita bioleikkaustulppa paikalleen, katso *Luku 6.3 "Bioleikkaus bioleikkaustulpalla (12, 13)*", sivu 380*.
3. Paina sivuheittotorven kannen vapautusvipua (14/1, 15/1).
4. Käännä sivuheittotorven kansi (14/2, 15/2) auki (14/a, 15/a) ja pidä se tässä asennossa.
5. Työnnä sivuheittotorvi (14/3, 15/3) paikalleen (14/b, 15/b).
6. Sulje sivuheittotorven kansi hitaasti. Sivuheittotorven kansi estää torviosaa putoamasta pois paikaltaan.

Sivuheittotorven poistaminen

1. Sammuta laite: Kierrä turva-avain pois päältä -asentoon (asento 0) ja vedä se irti.
2. Käännä sivuheittotorven kansi auki ja pidä siitä kiinni.
3. Vedä sivuheittotorvi ulos ja sulje sen kansi.
4. Irrota bioleikkaustulppa ja kiinnitä ruohon keräyssäiliö paikalleen.

6.5 Työntöaisan säätö käyttäjälle sopivaksi (16)*

** Mallikohtainen, katso tekniset tiedot.*

1. Käännä kääntönivelten (16/2) pikalukitsimet (16/1) auki (16/a).
2. Kierrä työntöaisaa (16/3) kääntönivelessä haluttuun korkeuteen (16/b).
3. Sulje pikakiinnittimet.

6.6 Leikkuukoneiston käynnistäminen ja sammuttaminen (17)

Käynnistä leikkuukoneisto vain tasaisella alustalla, ei korkeassa ruohikossa. Alustalla ei saa olla vieraita esineitä, kuten kiviä. Älä nosta tai kallista laitetta käynnistämisen yhteydessä.

HUOMAUTUS! Laitteen vaurioitumisvaara. Moottori ja leikkuukoneisto vaurioituvat, jos ne käynnistetään ja sammutetaan useita kertoja peräkkäin.

- Käynnistä moottori vain, kun leikkuukoneisto on pysähdyksissä.

ℹ HUOMAUTUS Sallittu käyttöasento: Seiso ruohonleikkurin takana ja pidä molemmilla käsillä kiinni työntöaisasta.

Leikkuukoneiston käynnistäminen

1. Jos tätä ei ole vielä tehty: Kytke virransyöttö päälle (katso *Luku 5.4 "Leikkuukoneiston virransyötön kytkeminen päälle ja pois päältä (07)", sivu 379*).
2. Paina käynnistyspainiketta (17/1) ja pidä se painettuna.
3. Vedä turvakahvaa (17/2) työntöaisaa (17/3) kohti (17/a). Leikkuukoneisto käynnistyy.
4. Päästä irti käynnistyspainikkeesta ja pidä edelleen kiinni turvakaaresta.

ℹ HUOMAUTUS Turvakahva ei lukitu. Pidä kiinni työntöaisasta koko työskentelyn ajan.

Leikkuukoneiston sammuttaminen

1. Päästä irti turvakaaresta. Se palautuu automaattisesti lähtöasentoon.
2. Odota, kunnes leikkuukoneisto on pysähtynyt.
3. Kytke virransyöttö pois päältä (katso *Luku 5.4 "Leikkuukoneiston virransyötön kytkeminen päälle ja pois päältä (07)", sivu 379*).

⚠ VARO! Vaara – teräviä teriä. Viiltovammojen vaara, jos kosketetaan liikkuvaa leikkuukoneistoa.

- Odota, että leikkuukoneisto pysähtyy.
- Ennen kaikkia huolto- ja ylläpitotöitä: Sammuta laite ja odota, kunnes leikkuukoneisto on pysähtynyt. Vedä turva-avain irti ja poista akut laitteesta.

6.7 Pyöräkäytön käynnistäminen ja sammuttaminen (18)*

** Mallikohtainen, katso tekniset tiedot.*

Pyöräkäyttö voidaan käynnistää ruohonleikkurin kuljettamiseksi kahden työskentelyalueen välillä tai sen siirtämiseksi säilytyspaikkaan. Leikkuukoneistoa ei tarvitse käynnistää.

ℹ HUOMAUTUS Turva-avainta ei tarvitse kääntää On-asentoon (asento I) ohjauspaneelin ja pyörävedon virransyöttöä varten.

Pyöräkäytön käynnistäminen

1. Laita akku paikalleen.
2. Paina pyöräkäytön kytkin (18/1) työntöaisaa (18/2) vasten (18/a) ja pidä se tässä asennossa. Pyöräkäytön kytkin ei lukitu.

Pyöräkäytön sammuttaminen

1. Päästä irti pyöräkäytön kytkimestä. Se palautuu automaattisesti lähtöasentoon.

6.8 Pyöräkäyttö – nopeuden muuttaminen (19)*

** Mallikohtainen, katso tekniset tiedot.*

Ruohonleikkurin ajonopeutta voidaan säätää asteittain 7 tasossa ohjauspaneelista. Pyöräkäyttö on ensin käynnistettävä, katso *Luku 6.7 "Pyöräkäytön käynnistäminen ja sammuttaminen (18)*", sivu 381*.

1. Kytke ohjauspaneeli päälle (katso *Luku 5.2 "Ohjauspaneelin kytkeminen päälle ja pois päältä (04, 05)*", sivu 378*).
2. Nopeuden alentaminen: Paina miinuspainiketta (19/1).
   Tai:
3. Nopeuden lisääminen: Paina pluspainiketta (19/2).

6.9 Eco-tilan kytkeminen päälle ja pois päältä (19)*

** Mallikohtainen, katso tekniset tiedot.*

Eco-tilassa moottorin kierroslukua alennetaan. Se lisää akkujen käyttöaikaa.

1. Kytke ohjauspaneeli päälle (katso *Luku 5.2 "Ohjauspaneelin kytkeminen päälle ja pois päältä (04, 05)*", sivu 378*).
2. Kytke Eco-tila päälle: Paina Eco-tilan painiketta (19/3). Painikkeen valo palaa.
3. Kytke Eco-tila pois päältä: Paina Eco-tilan painiketta uudelleen. Painikkeen valo sammuu.

7 TYÖSKENTELYOHJEITA

Noudata turvallisuusohjeita!

HUOMAUTUS Noudata paikallisia säädöksiä siitä, milloin ruohonleikkurin käyttö on sallittua.

- Tarkkaile ympäristöä ja poista ylimääräiset kappaleet työskentelyalueelta.
- Leikkaa ruohoa vain, kun näkyvyys on hyvä.
- Leikkaa ruohoa vain, kun leikkuuterä on terävä.
- Ohjaa laitetta vain työntöaisasta.
- Liikuta laitetta vain kävelyvauhdilla.
- Liikuta laitetta aina poikittaissuunnassa rinteeseen nähden. Ruohonleikkuria ei saa ohjata rinteessä ylös- tai alaspäin eikä sitä saa käyttää rinteissä, joiden kaltevuus on yli 10°. Noudata erityistä varovaisuutta, kun vaihdat suuntaa.

Leikkuuteho tai akkujen käyttöikä

- Leikkuuteho eli alue, joka voidaan leikata, määräytyy ruohikon ominaisuuksien mukaan. Ruohikon pituus, tiheys, valittu leikkuukorkeus ja ruohikon kosteus vaikuttavat leikkuutehoon.
- Ihanteellinen käyttöaika saavutetaan leikkaamalla ruoho usein ja pitämällä ruohikko siten lyhyenä.
- Jos ruohonleikkuri sammutetaan ja kytketään päälle useita kertoja ruohon leikkauksen aikana, se heikentää leikkuutehoa samoin kuin akut, joita ei ole ladattu täyteen.
- Pyöräkäytön* kytkeminen päälle vähentää leikkuutehoa tai akun käyttöaikaa.
- Jotta leikkuuteho on optimaalinen, suosittelemme leikkaamaan ruohon usein, säätämään leikkuukorkeuden korkealle tasolle ja liikuttamaan laitetta vain kävelyvauhtia.

HUOMAUTUS Käyttöajan pidentämistä varten voidaan hankkia lisäakkuja.

** Mallikohtainen, katso tekniset tiedot.*

Ohjeita ruohon leikkaamiseen

- Pidä leikkuukorkeus 3–5 cm:ssä ja leikkaa korkeintaan puolet ruohon korkeudesta.
- Älä ylikuormita ruohonleikkuria! Jos moottorin kierrosluku laskee huomattavasti pitkässä, raskaassa ruohikossa, säädä suurempi leikkuukorkeus ja leikkaa ruoho useaan kertaan.
- Tuuli ja aurinko voivat kuivattaa ruohikon leikkauksen jälkeen, joten se on parempi leikata myöhään iltapäivällä.

8 HUOLTO JA HOITO

VAARA! Epäasianmukaisen huollon aiheuttama hengenvaara. Epäpätevien henkilöiden suorittamat huoltotyöt, muiden kuin sallittujen varaosien käyttö ja turvalaitteiden poistaminen tai muuttaminen voivat aiheuttaa käytön aikana vakavia vammoja ja jopa kuoleman.

- Älä poista suojuksia tai turvalaitteita äläkä ohita niitä.
- Käytä vain hyväksyttyjä alkuperäisvaraosia.
- Varmista säännöllisen ja asianmukaisen huollon avulla, että laite on toimintakuntoinen ja puhdas.

⚠ VAROITUS! Viiltovammojen vaara. Viiltovammojen vaara laitteen teräviä ja liikkuvia osia ja leikkuuteriä kosketettaessa.

- Kytke laite aina pois päältä ennen sen huoltamista, hoitamista tai puhdistamista. Vedä turva-avain irti ja poista akut!
- Käytä huolto-, hoito- ja puhdistustöiden aikana aina suojakäsineitä.

⚠ VAROITUS! Loukkaantumisvaara huoltotöissä. Epäasiallinen huolto voi aiheuttaa vakavia vammoja ja vaurioittaa laitetta.

- Korjauta laite aina ammattikorjaamossa.

8.1 Säännölliset huoltotyöt

- Huolehdi siitä, että kaikki mutterit, pultit ja ruuvit on kiristetty tiukasti ja että laite on turvallisessa käyttökunnossa.
- Tarkista ruohon keräyssäiliön toiminta ja mahdollinen kuluminen säännöllisesti.

8.2 Laitteen ja leikuukoneiston puhdistus

HUOMAUTUS! Veden aiheuttama vaara. Jos laitteeseen pääsee vettä, seurauksena on oikosulku ja sähköosien rikkoutuminen.

- Älä puhdista laitetta vesisuihkulla.
- Käytä puhdistukseen vain käsiharjaa.

1. Sammuta moottori.
2. Poista akut laitteesta.
3. Irrota ruohon keräyssäiliö.
4. Kallista laitetta ja puhdista leikkuukoneisto.

8.3 Leikkuuterän tarkistus ja vaihto

⚠ VAROITUS! Vakavien vammojen vaara irtisinkoavien terän osien takia. Kulunut, murtunut tai vaurioitunut leikuuterä voi rikkoutua ja sen osat voivat sinkoutua irti vaarallisen suurella nopeudella.

- Tarkista leikkuuterä säännöllisesti vaurioiden varalta.
- Älä käytä ruohonleikkuria, jos leikkuuterä on kulunut tai vaurioitunut.

- Terotuta tai vaihdata tylsät tai vaurioituneet leikkuuterät vain valmistajan huoltoliikkeessä tai valtuutetussa korjaamossa.
- Huomaa leikkuuterän huollon yhteydessä, että leikkuuterä voi liikkua, vaikka virtalähde on kytketty pois päältä.
- Ole varovainen konetta säätäessäsi, niin että vältät sormien juuttumisen liikkuvien leikkuuterien ja koneen kiinteiden osien väliin.
- Tärinän välttämiseksi leikkuuterä ja terän ruuvi on aina vaihdettava yhtä aikaa.
- Teroitetut leikkuuterät on tasapainotettava. Epätasapainossa olevat leikkuuterät aiheuttavat voimakasta tärinää ja vahingoittavat ruohonleikkuria.

8.4 Pyöräkäytön bowden-vaijerin säätö (20)*

** Mallikohtainen, katso tekniset tiedot.*

Pyöräkäytön bowden-vaijeri pitenee ajan mittaan. Jos pyöräkäyttöä ei pystytä enää käynnistämään moottorin käydessä, bowden-vaijeri on pidennyt liikaa ja sitä on kiristettävä.

⚠ VARO! Loukkaantumisvaara. Teräväreunaiset ja liikkuvat laitteen osat (esim. leikkuuterä) sekä yllättäen liikkeelle lähtevä ruohonleikkuri voivat aiheuttaa loukkaantumisia.

- Säädä bowden-vaijeria vain moottorin ollessa sammuksissa ja leikkuukoneiston ollessa pysähdyksissä.

1. Kytke virransyöttö pois päältä ja poista akut (katso *Luku 5.4 "Leikkuukoneiston virransyötön kytkeminen päälle ja pois päältä (07)", sivu 379*).
2. Kierrä bowden-vaijerin (20/2) säätöosaa (20/1) nuolen suuntaan eli vastapäivään, kunnes bowden-vaijeri on kiristetty pyöräkäytön kytkimen (20/3) ja kiinnityskohdan (20/4) välissä.
3. Tarkista vaijerin säätö kytkemällä laite päälle, käynnistämällä moottori ja yrittämällä kytkeä pyöräkäyttö päälle.
4. Jos pyöräkäyttö ei kytkeydy päälle: Toista edelliset vaiheet.

Jos bowden-vaijerin säätö ei onnistu: Ota yhteys valmistajan valtuuttamaan huoltoliikkeeseen.

8.5 Korjaustyöt

⚠ VAROITUS! Loukkaantumisvaara korjaustöissä. Korjaustöiden epäasiallinen suorittaminen voi aiheuttaa vakavia vammoja ja vaurioittaa laitetta.

- Vain valmistajan huoltopalvelu tai valtuutetut korjaamot saavat korjata laitteen!

Ota seuraavissa tapauksissa yhteys valmistajan valtuuttamaan huoltoliikkeeseen:

- Moottori ei käynnisty enää.
- Laite on osunut esteeseen.
- Leikkuuterä ja/tai moottoriakseli on vääntynyt.
- Laite tärisee ja käy epätasaisesti.
- Akut ovat vuotaneet tai vaurioituneet.

8.6 USB-liitäntä (21)*

** Mallikohtainen, katso tekniset tiedot.*

Kaikissa tässä käyttöohjeessa kuvatuissa ruohonleikkureissa on USB-liitäntä (21/1), mutta sitä voidaan käyttää ohjelmistopäivityksiin vain älykkäissä ruohonleikkureissa. Se ei sovellu akkujen lataamiseen.

HUOMAUTUS! Laitteen vaurioitumisvaara. Mobiililaitteiden (esim. älypuhelimien) akut vaurioituvat, jos ne liitetään USB-liitäntään.

- Älä liitä tähän liitäntään akkukäyttöisiä mobiililaitteita.

9 OHJEET HÄIRIÖTILANTEISSA

⚠ VARO! Loukkaantumisvaara. Laitteen teräväreunaiset ja liikkuvat osat voivat aiheuttaa vammoja.

- Käytä huolto-, hoito- ja puhdistustöiden aikana aina suojakäsineitä!

HUOMAUTUS Jos häiriötä ei ole mainittu tässä taulukossa tai et saa korjattua sitä itse, ota yhteyttä asiakaspalveluumme.

Häiriö	Syy	Korjaus
Moottori ei toimi.	Virransyöttö on katkaistu virta-avaimella.	Kytke virransyöttö päälle virta-avaimella.
	Akku ei ole (kunnolla) paikallaan.	Laita akku kunnolla paikalleen.
	Akku on tyhjä.	Lataa akku.
	Leikkuuterä on jumiutunut.	■ Poista esteet terästä. ■ Käynnistä ruohonleikkuri matalassa ruohikossa.
	Johto tai kytkin on vaurioitunut.	Älä käytä laitetta! Ota yhteys valmistajan valtuuttamaan huoltoliikkeeseen.
Moottorin teho heikkenee.	Akku on tyhjä.	Lataa akku.
	Leikkuuterä on tylsä.	Teroituta leikkuuterä valmistajan huoltoliikkeessä.
	Liikaa ruohoa poistokanavassa.	■ Poista ruoho. ■ Puhdista luukku.
Moottori pysähtyy ruohonleikkuun aikana.	Leikkuuterä on tylsä.	Teroituta leikkuuterä valmistajan huoltoliikkeessä.
	Moottori on ylikuormittunut.	Kytke akkuruohonleikkuri pois päältä, aseta se tasaiselle alustalle tai lyhyeen ruohikkoon ja käynnistä se uudelleen.
Ruohon keräyssäiliö ei täyty riittävästi	Ruoho on kosteaa.	Anna ruohon kuivua.
	Ruohon keräyssäilö on tukkeutunut.	Puhdista ruohon keräyssäiliön verkko.
	Liikaa ruohoa poistokanavassa tai kotelossa.	■ Puhdista poistokanava/kotelo ■ Korjaa leikkuukorkeutta
	Leikkuuterä on tylsä.	Teroituta leikkuuterä valmistajan huoltoliikkeessä.

Häiriö	Syy	Korjaus
Akun käyttöaika lyhenee huomattavasti.	Leikkuukorkeus on liian matala.	Lisää leikkuukorkeutta
	Ruoho on liian pitkää tai kosteaa.	Paranna olosuhteita: anna kuivua, lisää leikkuukorkeutta
	Ruohonleikkausnopeus on liian suuri.	■ Hidasta ruohonleikkausnopeutta ■ Puhdista poistokanava/kotelo, leikkuuterän täytyy päästä pyörimään vapaasti.
	Leikkuu ruohon keräyssäiliön ollessa täysi	Tyhjennä ruohon keräyssäiliö ja puhdista poistokanava.
	Akun kestoikä on päättynyt.	Vaihda akku. Käytä vain valmistajan alkuperäisiä varusteita.
Akkua ei voi ladata.	Akun kontaktit ovat likaiset.	Puhdista akun kontaktit muulla kuin metalliesineellä ja suihkuta niihin kontaktisuihketta. **Huomio:** *Älä kytke akun kontakteja metalliesineellä oikosulkuun!*
	Akku tai laturi on vioittunut.	Tilaa varaosat valmistajalta.
	Akku on liian kuuma.	Anna akun jäähtyä.
Ohjauspaneeli on kytketty päälle mutta moottori ei käy.*	Virransyöttö on katkaistu virta-avaimella.	Kytke virransyöttö päälle virta-avaimella.
Ohjauspaneelin virhenäyttö palaa.*	Akku ei ole kunnolla paikallaan.	Laita akku kunnolla paikalleen.
Älypainikkeen virheilmoitukset*	Syyt ja korjaus: katso *Luku 3.9 "Älypainike (04)*", sivu 376*.	

** Mallikohtainen, katso tekniset tiedot.*

10 KULJETTAMINEN

10.1 Laitteen kuljettaminen

HUOMAUTUS! Leikkuukoneiston vaurioiden vaara. Matalimmalla leikkuukorkeudella leikkuukoneisto voi vaurioitua, kun se ajetaan portaiden, reunuksien tai reunakivien yli.

- Säädä leikkuukorkeus korkeimmalle tasolle kuljetusta varten.

1. Pysäytä leikkuukoneisto ja odota, kunnes se pysähtyy.
2. Säädä leikkuukorkeus korkeimmalle tasolle.
3. Kierrä virtakytkin Off-asentoon (asento 0).

Laitteen kuljettaminen kahden käsiteltävän alueen välillä

- Aja laite työskentelyalueelle niin, että leikkuukorkeus on korkeimmalla tasolla.
- Voit helpottaa ajoa kytkemällä pyörävedon päälle.
- Voit kantaa laitetta työntöaisasta ja edessä olevasta kantokahvasta*.

** mallikohtainen, katso tekniset tiedot.*

Laitteen kuljettaminen ajoneuvossa

- Poista akut.
- Taita työntöaisa kokoon.
- Varmista, ettei laite pääse kaatumaan tai luistamaan ajoneuvossa.
- Suojaa laite ympärillä olevien esineiden aiheuttamilta iskuilta.
- Älä laita mitään esineitä laitteen päälle.

10.2 Akkujen kuljettaminen

Tee seuraavat toimet ennen laitteen kuljettamista:

1. Kytke laite pois päältä.
2. Poista akut laitteesta.
3. Pakkaa akut määräysten mukaisesti (ks. alla).

HUOMAUTUS Akun nimellisenergiamäärä on yli 100 Wh! Noudata sen vuoksi seuraavia kuljetusohjeita!

Laitteeseen sisältyvää litium-ioniakkua on käsiteltävä vaarallisia aineita koskevan lainsäädännön mukaisesti, mutta sen kuljetusta koskevat yksinkertaistetut ehdot:

- Yksityinen käyttäjä saa kuljettaa akkua tieliikenteessä ilman erityisehtoja, jos se on pakattu vähittäiskauppaan soveltuvalla tavalla ja kuljetuksen luonne on yksityinen.
- Myös ammattimaiset käyttäjät, jotka kuljettavat laitetta pääasialliseen työhönsä liittyen (esim. kuljetukset työmaalle tai esittelyt), voivat soveltaa yksinkertaistettua menettelyä.

Molemmissa tapauksissa on ehdottomasti varmistettava soveltuvin toimenpitein, ettei sisältö pääse ulos pakkauksesta. Muissa tapauksissa on ehdottomasti noudatettava vaarallisia aineita koskevia määräyksiä! Jos niitä ei noudateta, lähettäjälle ja mahdollisesti myös kuljettajalle voidaan tuomita huomattava rangaistus.

Muita kuljetusta ja lähettämistä koskevia ohjeita

- Vain vahingoittumattomia litium-ioniakkuja saa kuljettaa ja lähettää!
- Kuljeta akkua aina alkuperäispakkauksessa tai vaaralliselle aineelle sopivassa laatikossa (ei tarpeen, jos akun nimellisenergiamäärä on alle 100 Wh).
- Teippaa akun paljaat kontaktit oikosulkujen välttämiseksi.
- Estä akun liikkuminen pakkauksessa akun vaurioitumisen välttämiseksi.
- Tarkista, että lähetysmerkinnät ja -asiakirjat ovat virheettömät kuljetuksen tai lähetyksen (esim. pakettipalvelun tai huolintaliikkeen toimesta) aikana.
- Selvitä etukäteen, hoitaako haluamasi palveluntarjoaja kyseisen kaltaisia kuljetuksia, ja ilmoita lähetyksestä.

Suosittelemme pyytämään lähetysvalmisteluissa apua vaarallisten aineiden asiantuntijalta. Noudata myös mahdollisia kansallisia erityismääräyksiä.

11 SÄILYTYS

- Puhdista laite perusteellisesti jokaisen käyttökerran jälkeen ja asenna kaikki suojukset (jos on).
- Tee tarvittavat huoltotyöt.
- Säilytä laitetta kuivassa, lukittavassa paikassa poissa lasten ulottuvilta.

11.1 Akkukäyttöisen ruohonleikkurin säilytys

VARO! **Loukkaantumisvaara.** Jos laite on säilytyksen aikana lasten tai asiattomien henkilöiden ulottuvilla, seurauksena voi olla loukkaantumisia.

- Säilytä laite lasten ja asiattomien ulottumattomissa.
- Poista akut aina ennen laitteen varastointia.

HUOMAUTUS! **Murtautumisen ja henkilötietojen menettämisen vaara*.** Ruohonleikkuri on yhteydessä internetiin ja voi ohjata "Smart Home"- ja "Smart Garden" -laitteita.

- Säilytä laitetta aina ilman akkuja ja hyvin suojattuna ulkopuolisilta.

** Mallikohtainen, katso tekniset tiedot.*

1. Sammuta laite: Irrota turva-avain.
2. Säädä leikkuukorkeus ylimmälle tasolle.
3. Poista akut laitteesta.
4. Anna moottorin ja koko laitteen jäähtyä.
5. Puhdistus:
   - Puhdista laite perusteellisesti.
   - Tyhjennä ruohon keräyssäiliö ja puhdista poistokanava.
6. Suojelu:
   - Hankaa kaikkiin metalliosiin ohuesti öljyä tai silikonia, joka suojaa niitä ruostumiselta.
7. Taita työntöaisa kokoon.
8. Säilytä laite kuivassa, puhtaassa ja pakkaselta suojatussa paikassa.
   - Suojaa laite pölyltä hengittävästä materiaalista valmistetulla peitteellä.
   - Älä käytä muovikalvoa, jotta sen alle ei kerry kosteutta.
9. **HUOMAUTUS!** *Ruohonleikkurin säilytyslämpötila: katso tekniset tiedot.*

11.2 Akun ja laturin säilytys

VAARA! **Räjähdys- ja palovaara!** Jos akkua säilytetään avotulen tai lämmönlähteiden lähellä ja se räjähtää, on seurauksena kuolema tai vakava loukkaantuminen.

- Säilytä akku viileässä ja kuivassa paikassa, ei avotulen tai lämmönlähteiden lähistöllä.

HUOMAUTUS Laturin automaattinen varaustason tunnistus suojaa akkua ylilatautumiselta, joten sen voi jättää laturiin joksikin aikaa muttei pysyvästi.

HUOMAUTUS Noudata akun ja laturin erillisiä käyttöohjeita.

- Säilytä akkua jäätymiseltä suojattuna kuivassa paikassa, jonka lämpötila on 0–25 °C. Akun varaustason tulisi olla n. 40–60 %.
- Oikosulkuvaaran vuoksi älä säilytä akkua metalliesineiden tai happoa sisältävien esineiden läheisyydessä.

12 HÄVITTÄMINEN

Koskee vain EU-maita:

Eurooppalaisen käytöstä poistettuja sähkö- ja elektroniikkalaitteita koskevan direktiivin 2012/19/EU ja sitä vastaavan kansallisen lainsäädännön mukaan käyttökelvottomat latauslaitteet tulee kerätä erikseen ja toimittaa ympäristöystävälliseen uusiokäyttöön.

Jos käytöstä poistetut sähkö- ja elektroniikkalaitteet hävitetään epäasianmukaisesti, niiden mahdollisesti sisältämät vaaralliset aineet voivat aiheuttaa haittaa ympäristölle ja ihmisten terveydelle.

Sähkö- ja elektroniikkalaitteita koskevaan lakiin liittyviä huomautuksia



- Käytöstä poistetut sähkö- ja elektroniikkalaitteet eivät kuulu sekajätteeseen, vaan ne on toimitettava erilliseen keräykseen!
- Käytöstä poistetut paristot tai akut, joita ei ole asennettu kiinteästi laitteeseen, on poistettava ennen laitteen luovuttamista keräyspisteeseen! Niiden hävittämisestä on säädetty erikseen paristoja ja akkuja koskevassa lainsäädännössä.
- Sähkö- ja elektroniikkalaitteiden omistajat/käyttäjät ovat lain nojalla velvollisia palauttamaan laitteet, kun ne on poistettu käytöstä.
- Loppukäyttäjä on vastuussa siitä, että hänen henkilökohtaiset tietonsa poistetaan hävitettävästä laitteesta!

Yliviivattua jäteastiaa esittävä symboli tarkoittaa, että sähkö- ja elektroniikkalaitteita ei saa hävittää kotitalousjätteen mukana.

Käytöstä poistetut sähkö- ja elektroniikkalaitteet voidaan luovuttaa maksutta seuraaviin vastaanottopisteisiin:

- Kunnalliset jäte- tai keräyspisteet (esim. kuntien jäteasemat)
- Sähkölaitteiden myyntipisteet (tavanomaiset liikkeet ja online-myyjät), jos kauppias on velvoitettu ottamaan laitteet vastaan tai tarjoavat tämän palvelun vapaaehtoisesti.

Nämä tiedot ovat voimassa vain laitteille, jotka asennetaan ja myydään Euroopan Unioniin kuuluvissa maissa ja joita koskee direktiivi 2012/19/EU. Euroopan unionin ulkopuolisissa maissa voi olla näistä poikkeavia määräyksiä sähkö- ja elektroniikkalaitteiden hävittämisestä.

Paristoja ja akkuja koskeva lainsäädäntö



- Käytöstä poistetut paristot ja akut eivät kuulu kotitalousjätteisiin, vaan ne on toimitettava erilliseen keräykseen!
- Käyttö- tai asennusohjeesta löydät tietoja niiden tyypistä ja kemiallisesta koostumuksesta sekä siitä, miten paristot ja akut voidaan poistaa sähkölaitteesta turvallisesti.
- Paristojen ja akkujen omistajat/käyttäjät ovat lain nojalla velvollisia palauttamaan ne, kun ne on poistettu käytöstä. Palautusvelvollisuus koskee kotitalouksille tyypillisiä määriä.

Käytöstä poistetut paristot ja akut voivat sisältää haitallisia aineita tai raskasmetalleja, jotka voivat aiheuttaa vahinkoa ympäristölle ja terveydelle. Niiden suojaamiseksi on tärkeää hyödyntää käytöstä poistetut paristot ja akut ja käyttää uudelleen niiden sisältämät resurssit.

Yliviivattua jäteastiaa esittävä symboli tarkoittaa, että paristoja ja akkuja ei saa hävittää kotitalousjätteen mukana.

Jos jäteastiasymbolin alapuolella on lisäksi tunnus Hg, Cd tai Pb, ne tarkoittavat seuraavaa:

- Hg: akku sisältää yli 0,0005 % elohopeaa
- Cd: akku sisältää yli 0,002 % kadmiumia
- Pb: akku sisältää yli 0,004 % lyijyä

Akut ja paristot voidaan luovuttaa maksutta seuraaviin vastaanottopisteisiin:

- Kunnalliset jäte- tai keräyspisteet (esim. kuntien jäteasemat)
- Paristojen ja akkujen myyntipisteet
- Käytöstä poistettujen paristojen ja akkujen yhteiseen vastaanottojärjestelmään kuuluvat vastaanottopisteet
- Valmistajan vastaanottopiste (jos se ei kuulu yhteiseen vastaanottojärjestelmään)

Nämä tiedot koskevat ainoastaan Euroopan unionin jäsenvaltioissa myytäviä akkuja ja paristoja, joihin sovelletaan Euroopan unionin asetusta (EU) 2023/1542. Euroopan Unionin ulkopuolisissa maissa voimassa olevat määräykset akkujen ja paristojen hävittämisestä voivat poiketa näistä.

13 TEKNISET TIEDOT

Tekniset tiedot: katso teknisten tietojen taulukko asennusohjeessa.

** Tärinäarvoa koskeva huomautus:*

- *Annettu tärinäarvo on mitattu standardoidun testausmenetelmän mukaisesti ja sen avulla eri koneita on mahdollista vertailla keskenään.*
- *Annettua tärinäarvoa voidaan käyttää myös tärinäaltistumisen alustavaan arviointiin.*
- *Koneen tärinäarvo voi käytön aikana erota annetusta arvosta koneen käyttötavasta riippuen.*
- *Käyttäjän suojaamiseksi on toteutettava turvatoimenpiteet (katso turvallisuutta koskeva luku), jotka perustuvat tosiasiallisten käyttöolosuhteiden aikana esiintyvän tärinäaltistumisen arviointiin. Huomioi silloin kaikki käyttöjakson osa-alueet (esimerkiksi ajat, kun kone on sammutettu ja ajat, kun kone on päällä mutta käy ilman kuormitusta).*

14 ASIAKASPALVELU JA HUOLTO

Takuuta, korjauksia ja varaosia koskevissa kysymyksissä ota yhteyttä lähimpään AL-KO-huoltoliikkeeseen. Niiden yhteystiedot löydät internetosoitteesta:
www.alko-garden.com/service-contacts

Lisätietoja varaosista on saatavilla osoitteessa:
www.alko-garden.com/spareparts

15 VAATIMUSTENMUKAISUUSVAKUUT UKSEEN LIITTYVIÄ TIETOJA

Vakuutamme täten yksinomaisella vastuulla, että tämä tuote täyttää markkinoille tuodussa muodossaan yhdenmukaistettujen EU-direktiivien, EU-turvallisuusstandardien ja tuotekohtaisten standardien vaatimukset. Vaatimustenmukaisuusvakuutus on osa käyttöohjetta ja toimitetaan koneen mukana.

16 TAKUU JA TUOTEVASTUU

Jos laitteessa esiintyy lakisääteisenä takuuaikana materiaali- tai valmistusvirheitä, meillä on oikeus valintamme mukaan joko korjata ne tai vaihtaa virheellinen osa uuteen. Takuun voimassaoloaika määräytyy laitteen ostomaan lainsäädännön mukaan.

Takuu on voimassa vain, kun:

- tätä käyttöohjetta noudatetaan
- laitetta käsitellään asianmukaisesti
- käytetään alkuperäisvaraosia

Takuu raukeaa, jos:

- laitetta yritetään korjata omavaltaisesti
- laitteeseen tehdään omavaltaisia teknisiä muutoksia
- laitetta käytetään sen käyttötarkoituksen vastaisesti

Takuu ei koske:

- tavallisesta käytöstä johtuvia maalipinnan vaurioita
- kulutusosia, joita ei ole kehystetty xxxxxx (x) varaosaluettelossa

Takuuaika alkaa siitä, kun ensimmäinen loppukäyttäjä ostaa laitteen. Ratkaiseva on ostokuitin päivämäärä. Ota yhteys laitteen myyjään tai lähimpään valtuutettuun huoltopisteeseen ja esitä takuutodistus ja alkuperäinen ostokuitti. Nämä ehdot eivät koske ostajan lakisääteisiä oikeuksia, jotka perustuvat virhevastuuseen.

ALGUPÄRASE KASUTUSJUHENDI TÕLGE

Sisukord

1 Ohutusjuhised 390
1.1 Elektrimasinate üldised ohutusjuhised 390
1.1.1 Ohutus töökohal 390
1.1.2 Elektriohutus 390
1.1.3 Inimeste ohutus 390
1.1.4 Elektrimasina kasutamine ja käsitsemine 391
1.1.5 Akutoitel masina kasutamine ja käsitsemine 391
1.1.6 Teenindus 392
1.2 Ohutusjuhised muruniiduki kohta 392
1.3 Vibratsioonikoormus 392
1.4 Mürakoormus 393
1.5 Ohutusjuhised aku ja laadija kohta 393
2 Selle kasutusjuhendi kohta 393
2.1 Tiitellehel olevad sümbolid 393
2.2 Sümbolite ja märksõnade seletus 394
3 Toote kirjeldus 394
3.1 Otstarbekohane kasutamine 394
3.2 Võimalik prognoositav väärkasutamine 394
3.3 Jääkriskid 394
3.4 Ohutus- ja kaitseseadised 394
3.5 Sümbolid seadmel 395
3.5.1 Ohutussümbolid* 395
3.5.2 Tegevusmärgid 395
3.6 Tooteülevaated 396
3.6.1 Muruniiduki tooteülevaade (01) – AL-KO 396
3.6.2 Muruniiduki tooteülevaade (02) – solo by AL-KO 396
3.6.3 Multšeri 4736 Li VS tooteülevaade (03) – solo by AL-KO 396
3.7 Tarnekomplekt 397
3.7.1 Tarnekomplekt [muruniiduk] 397
3.7.2 Tarnekomplekt [multšer] 397
3.8 AL-KO inTOUCH Smart Gardeni äpp* 397
3.9 Smart Button (04)* 397
3.9.1 Laetustaseme näidik* 397
3.9.2 Muruniiduki ühendamine AL-KO Smart Cloudiga 397
3.9.3 Toimingute käivitamine Smart Home'is / Smart Gardenis (IFTTT) 398
3.9.4 Muruniiduki aktiveerimine* 398
3.9.5 Wifi nime ja parooli lähtestamine* 398
3.10 maxRun & smart-drive-juhikoht (05)* . 398
4 Monteerimine 399
5 Kasutuselevõtt 399
5.1 Akude laadimine 399
5.2 Juhtpaneeli sisse- ja väljalülitamine (04, 05)* 399
5.3 Akude paigaldamine ja eemaldamine (06) 399
5.4 Lõikemehhanismi vooluvarustuse sisse- ja väljalülitamine (07) 399
6 Kasutamine 400
6.1 Lõikekõrguse reguleerimine (08, 09) .. 400
6.1.1 Lõikekõrguse reguleerimine [muruniiduk] (08) 400
6.1.2 Lõikekõrguse reguleerimine [multšer](09) 400
6.2 Niitmine murukoguriga (10, 11)* 400
6.3 Multšimine multšikiilu abil (12, 13)* 401
6.4 Külgväljaviskega niitmine (14, 15)* 401
6.5 Juhtpideme kohandamine kasutaja pikkusele (16)* 402
6.6 Lõikemehhanismi käivitamine ja seiskamine (17) 402
6.7 Rattaajami sisse- ja väljalülitamine (18)* 402
6.8 Rattaajam – kiiruse muutmine (19)* ... 402
6.9 Eco-režiimi sisse- ja väljalülitamine (19)* 402
7 Tööjuhised 403
8 Hooldus 403
8.1 Korralised hooldustööd 403

8.2 Seadme ja lõikemehhanismi puhastamine 403
8.3 Lõiketera kontrollimine ja vahetamine 404
8.4 Rattaajami käivitustrossi seadistamine (20)* 404
8.5 Remonditööd 404
8.6 USB-liides (21)* 404
9 Abi tõrgete korral 404
10 Transport 406
10.1 Seadme transportimine 406
10.2 Akude transportimine 406
11 Hoiulepanek 407
11.1 Akumuruniiduki hoiustamine 407
11.2 Aku ja laadija hoiustamine 407
12 Jäätmekäitlus 407
13 Tehnilised andmed 408
14 Klienditeenindus/teenindus 408
15 Teave vastavusdeklaratsiooni kohta 409
16 Garantii 409

1 OHUTUSJUHISED

1.1 Elektrimasinate üldised ohutusjuhised

⚠ HOIATUS! Lugege läbi kõik ohutusjuhised, juhendid, joonised ja tehnilised andmed, mis selle masinaga kaasas on. *Alljärgnevate juhiste eiramise tagajärg võib olla elektrilöök, tulekahju ja/või rasked vigastused.*

- **Hoidke kõik ohutusjuhised ja juhendid edaspidiseks alles.**

Ohutusjuhistes kasutatav mõiste „masin“ tähistab võrgutoitel masinaid (toitekaabliga) või akutoitel masinaid (ilma toitekaablita).

1.1.1 Ohutus töökohal

- **Hoidke töökoht puhas ja hästi valgustatud.** *Korralagedus ja valgustamata töökoht võib põhjustada õnnetusi.*
- **Ärge töötage masinaga plahvatusohtlikus keskkonnas, kus leidub süttivaid vedelikke, gaase või tolmu.** *Masin tekitavad sädemeid, mis võivad süüdata tolmu või aurud.*
- **Hoidke lapsed ja muud isikud masina kasutamise ajal eemal.** *Tähelepanu hajumise korral võite kaotada kontrolli masina üle.*

1.1.2 Elektriohutus

- **Masina ühenduspistik peab sobima pistikupesaga. Pistikut ei tohi mitte mingil viisil muuta. Ärge kasutage kaitsemaandusega masinal adapterpistikuid.** *Modifitseerimata ja sobivad pistikupesad vähendavad elektrilöögi ohtu.*
- **Vältige kehalist kontakti torude, küttеseadmete, pliitide ja külmikute maandatud pindadega.** *Kui teie keha on maandatud, on suurem elektrilöögi oht.*
- **Ärge kasutage muruniidukit vihma või niiskuse korral.** *See võib suurendada elektrilöögi ohtu.*
- **Ärge kasutage ühenduskaablit selleks mitteettenähtud otstarbel, masina kandmiseks, riputamiseks ega pistiku eemaldamiseks pistikupesast. Kaitske ühenduskaablit kuumuse, õli, teravate servade ja liikuvate osade eest.** *Kahjustunud või keerdus ühenduskaablid suurendavad elektrilöögi ohtu.*
- **Kui töötate masinaga õues, kasutage ainult välistingimustesse sobivaid pikenduskaableid.** *Välistingimustesse sobiva pikenduskaabli kasutamine vähendab elektrilöögi ohtu.*
- **Kui masina kasutamist niiskes keskkonnas ei saa vältida, kasutage rikkevoolukaitselülitit.** *Rikkevoolukaitselüliti kasutamine vähendab elektrilöögi ohtu.*

1.1.3 Inimeste ohutus

- **Olge tähelepanelik, jälgige oma tegevust ning säilitage masinaga töötamisel kaine mõistus. Ärge kasutage masinat, kui olete väsinud või uimastite, alkoholi või ravimite mõju all.** *Üks hetk tähelepanematust masina kasutamisel võib põhjustada raskeid vigastusi.*
- **Kasutage isikukaitsevahendeid ja alati kaitseprille.** *Isikukaitsevahendite, nagu tolmumaks, libisemiskindlad kaitsekindad, kaitsekiiver või kõrvaklapid sõltuvalt masina liigist ja kasutusest, kasutamine vähendab vigastuste ohtu.*
- **Vältige juhuslikku käivitumist. Veenduge, et masin oleks enne selle toitevõrku ühendamist ja/või akuga ühendamist, kätte võtmist või teisaldamist välja lülitatud.** *Kui hoiate masina teisaldamise ajal sõrme lülitilt või lülitate masina toitevõrku sisselülitatuna, võib see põhjustada õnnetusi.*

- **Enne masina sisselülitamist tuleb eemaldada seadistusvahendid ja mutrivõtmed.** *Masinal pöörlevas osas olev tööriist või võti võib põhjustada vigastusi.*
- **Vältige ebanormaalset kehahoiakut. Jälgige, et teie asend oleks stabiilne ning et oleksite alati tasakaalus.** *Nii saate masinat ootamatus olukorras paremini kontrolli all hoida.*
- **Kandke sobivat riietust. Ärge kandke avarat riietust ega ehteid. Hoidke juuksed ja riideesemed liikuvatest osadest eemal.** *Avarad riided, ehted ja pikad juuksed võivad liikuvate osade vahele jääda.*
- **Kui paigaldada saab tolmuimu- ja tolmukogumisseadiseid, tuleb need paigaldada ja neid õigesti kasutada.** *Tolmuimeja kasutamine vähendab tolmu tõttu tekkivaid ohte.*
- **Ärge laske tekkida pettekujutelma ohutusest ning ärge eirake masinate ohutuseeskirju, isegi kui olete masinat korduvalt kasutanud.** *Tähelepanematu tegutsemine võib viia murdosa sekundi jooksul raskete vigastusteni.*

1.1.4 Elektrimasina kasutamine ja käsitsemine

- **Ärge koormake masinat üle. Kasutage tööks sobivat masinat.** *Sobiva masinaga kulgeb töö paremini ja ohutumalt ning ettenähtud võimsusvahemikus.*
- **Ärge kasutage masinat, mille lüliti on defektne.** *Masin, mida ei saa enam sisse ega välja lülitada, on ohtlik ja tuleb parandada.*
- **Enne seadmel seadistuste tegemist, tööriistaosade vahetamist või masina hoiule panekut lahutage pistik pistikupesast ja/või eemaldage eemaldatav aku.** *See ettevaatusabinõu takistab masina juhuslikku käivitumist.*
- **Hoiule pandud masin peab asuma lastele kättesaamatus kohas. Ärge lubage masinat kasutada inimestel, kes seda ei tunne või kes ei ole seda juhendit läbi lugenud.** *Masinad on kogenematute isikute käes ohtlikud.*
- **Hooldage masinaid ja rakendustööriistu ettevaatlikult. Kontrollige, kas liikuvad osad töötavad laitmatult ega jää kinni, ega osad pole murdunud või kahjustunud ja ega masina toimimises pole tõrkeid. Laske kahjustunud osad enne masina kasutamist parandada.** *Paljude õnnetuste põhjus on halvasti hooldatud masin.*
- **Hoidke lõiketööriistu terava ja puhtana.** *Korralikult hooldatud ja teritatud lõiketööriistad jäävad vähem kinni ja on lihtsamini juhitavad.*
- **Kasutage masinat, rakendustööriista jne kooskõlas selle juhendiga. Arvestage sealjuures töötingimuste ja läbiviidava tegevusega.** *Masin kasutamine mitteettenähtud otstarbeks võib kaasa tuua ohtlikke olukordi.*
- **Hoidke käepidemed ja haardepinnad kuiva, puhta ning õli- ja rasvavabana.** *Libedad käepidemed ja haardepinnad ei võimalda ootamatus olukorras masinat ohutult kasutada ja kontrolli all hoida.*

1.1.5 Akutoitel masina kasutamine ja käsitsemine

- **Kasutage akude laadimiseks ainult tootja poolt soovitatud laadijaid.** *Laadijaga, mis sobib kindlat tüüpi akudele, tekib muude akude laadimisel tuleoht.*
- **Kasutage masinates ainult selleks ettenähtud akusid.** *Muude akude kasutamine võib põhjustada vigastusi ja tuleohtu.*
- **Hoidke mittekasutatavaid akusid eemal kirjaklambritest, müntidest, võtmetest, naeltest, kruvidest ja muudest väikestest metallesemetest, mis võivad põhjustada kontaktide sildamise.** *Akukontaktide vaheline lühis võib kaasa tuua põletused või tulekahju.*
- **Vale kasutamise korral võib akust lekkida vedelikku. Vältige kokkupuudet sellega. Juhusliku kontakti korral loputage veega. Kui vedelik satub silma, pöörduge lisaks ka arsti poole.** *Lekkiv vedelik võib põhjustada nahaärritust või põletusi.*
- **Ärge kasutage kahjustunud või modifitseeritud akut ega kahjustunud või modifitseeritud masinat.** *Kahjustunud või modifitseeritud akud võivad ootamatult käituda ning tulekahju-, plahvatus- või vigastusohtu põhjustada.*
- **Ärge laske akul ega masinal kokku puutuda tule või kõrge temperatuuriga.** *Tuli ja üle 130 °C temperatuur võivad põhjustada plahvatuse.*
- **Järgige kõiki laadimisjuhiseid ning ärge laadige akut ega akutoitel masinat kunagi kasutusjuhendis näidatud temperatuuriva-**

hemikust väljaspool. *Valesti laadimine või laadimisel väljaspool lubatavat temperatuurivahemikku võib akut kahjustada ning tulekahju ohtu suurendada.*

1.1.6 Teenindus

- **Laske masinat remontida üksnes kvalifitseeritud spetsialistil, kes peab kasutama originaalvaruosi.** *Sellega tagate, et masina ohutus säilib.*
- **Ärge kunagi hooldage kahjustunud akusid.** *Kõiki aku hooldustöid tohib teha üksnes tootja või volitatud klienditeenindused.*

1.2 Ohutusjuhised muruniiduki kohta

- **Ärge kasutage muruniidukit halva ilma, eriti äikeseohu korral.** *See vähendab pikselöögi saamise ohtu.*
- **Kontrollige hoolikalt, ega muruniiduki kasutamise piirkonnas ei ole metsloomi.** *Metsloomad võivad muruniiduki kasutamise ajal viga saada.*
- **Kontrollige hoolikalt, ega muruniiduki kasutamise piirkonnas ei ole kive, pulki, traate, konte ega muid võõrkehi.** *Eemalepaiskuvad esemed võivad põhjustada isikukahju.*
- **Kontrollige muruniidukit enne kasutamist alati visuaalselt, et teha kindlaks, ega lõiketera ja lõiketeramoodul pole kulunud või kahjustunud.** *Kulunud või kahjustunud osad suurendavad vigastusohtu.*
- **Kontrollige tihti, ega murukogur pole kulunud või kahjustunud.** *Kulunud või kahjustunud murukogur võib suurendada vigastusohtu.*
- **Jätke kõik kaitseseadised paigaldatuks. Kaitseseadised peavad olema töökorras ja õigesti monteeritud.** *Lahtine, kahjustunud või mittetoimiv kaitseseadis võib põhjustada vigastusi.*
- **Hoidke kõik õhutuspilud mustusest vabad.** *Ummistunud õhutuspilud ja mustus võivad põhjustada ülekuumenemist ja tuleohtu.*
- **Kandke muruniidukiga töötamise ajal alati libisemiskindlaid ja kaitsvaid jalatseid. Ärge kasutage muruniidukit paljajalu ega lahtiste sandaalidega.** *See vähendab jalgade vigastamise ohtu kokkupuutel liikuva lõiketeraga.*
- **Kandke muruniidukiga töötamise ajal alati pikki pükse.** *Kaitsmata nahk suurendab eemalepaiskuvate esemete tõttu tekkivat vigastusohtu.*
- **Ärge kasutage muruniidukit märjas murus. Kõndige, mitte ärge jookske.** *See vähendab libisemise ja kukkumise ohtu, mis omakorda võib põhjustada vigastusi.*
- **Ärge kasutage muruniidukit järskudel kallakutel.** *See vähendab juhitavuse kaotamise, libisemise ja kukkumise ohtu, mis omakorda võib põhjustada vigastusi.*
- **Jälgige kallakutel töötamise ajal alati, et seisaksite kindlalt ja töötaksite kallaku suhtes risti, mitte kallakust üles või alla, ning muutke suunda äärmiselt ettevaatlikult.** *See vähendab juhitavuse kaotamise, libisemise ja kukkumise ohtu, mis omakorda võib põhjustada vigastusi.*
- **Olge muruniidukiga tagurpidi liikumisel või enda poole tõmbamisel eriti ettevaatlik. Jälgige alati ümbrust.** *See vähendab töö ajal komistamise ohtu.*
- **Ärge puudutage lõiketera ega muid ohtlikke osi, kui need veel liiguvad.** *See vähendab liikuvate osade tõttu vigastada saamise ohtu.*
- **Veenduge, et kinnikiilunud materjali eemaldamisel või muruniiduki puhastamisel oleksid kõik lülitid VÄLJAS ja aku oleks eemaldatud.** *Muruniiduki ootamatu töölehakkamine võib kaasa tuua rasked vigastused.*
- Enne hoiustamist laske tootel maha jahtuda.
- Enne hoiustamist tühjendage murukogur.
- Jälgige seadme seadistamisel, et teie sõrmed ei jääks liikuvate lõiketerade ja masina liikumatute osade vahele.

1.3 Vibratsioonikoormus

- **Vibratsioonist tulenev oht**
  Tegelik vibratsiooniväärtus seadme kasutamise ajal võib erineda tootja näidatud väärtusest. Seetõttu arvestage enne kasutamist ja kasutamise ajal järgmiste mõjuteguritega:
  - Kas seadet kasutatakse otstarbekohaselt?
  - Kas materjali lõigatakse või töödeldakse õigesti?
  - Kas seade on töökorras?
  - Kas lõiketööriist on korralikult teritatud või on paigaldatud õige lõiketööriist?
  - Kas hoidepidemed ja lisavarustusse kuuluvad vibratsioonipidemed on paigaldatud ning tugevalt seadmega ühendatud?

- Käitage seadet ainult vastava töö jaoks vajaliku mootorikiirusega. Müra ja vibratsiooni vähendamiseks vältige maksimaalset pöörlemiskiirust.
- Ebaõige kasutamine ja hooldus võivad seadme müra ja vibratsiooni suurendada. See põhjustab tervisekahjustusi. Sellisel juhul lülitage seade kohe välja ja laske volitatud hooldustöökojal remontida.
- Vibratsiooni tõttu tekkiv koormus sõltub tehtavast tööst või seadme kasutamisest. Hinnake koormust ja tehke töös sellele vastavalt pause. See vähendab vibratsioonikoormust kogu tööajal.
- Seadme pikemaajalisel kasutamisel puutub kasutaja kokku vibratsiooniga, mis võib põhjustada vereringehäireid (valge sõrm). Selle riski vältimiseks kandke kaitsekindaid ja hoidke käsi soojas. Valge sõrme sümptomi tekkimisel pöörduge kohe arsti poole. Sümptomid on: naha tundetus, tundlikkuse vähenemine, kihelemine, sügelemine, valu, jõu vähenemine, värvimuutus või seisukorra muutus. Tavaliselt puudutavad need sümptomid sõrmi, käsi või pulssi. Madalal temperatuuril oht suureneb.
- Tehke tööpäeva jooksul pikemaid pause, et saaksite mürast ja vibratsioonist puhata. Kavandage töö nii, et tugevat vibratsiooni tekitavate seadmete kasutamine jaotuks mitmele päevale.
- Kui teil tekib seadme kasutamise ajal kätel ebameeldiv tunne või värvimuutus, katkestage kohe töö. Tehke piisavalt tööpause. Ilma piisavate tööpausideta võib tekkida käelaba ja käsivarre vibratsiooni sündroom.
- Vähendage vibratsiooniga kokkupuutumise riski. Hooldage seadet vastavalt kasutusjuhendis olevatele juhistele.
- Kui seadet kasutatakse tihti, pöörduge vibratsioonivastaste tarvikute (nt pidemed) saamiseks edasimüüja poole.
- Vältige seadmega töötamist temperatuuril alla 10 °C. Koostage töökava, millega vibratsioonikoormust piirata.

1.4 Mürakoormus

Teatava mürakoormuse teke selle seadme tõttu on vältimatu. Kavandage mürarohked tööd ajale, millal need on lubatud ja ette nähtud. Vajadusel järgige puhkeaegu ning piirake tööaeg hädavajaliku ajaga. Enda kaitsmiseks ja läheduses olevate isikute kaitsmiseks tuleb kanda sobivat kuulmiskaitsevahendit.

1.5 Ohutusjuhised aku ja laadija kohta

- Enne aku laadimist eemaldage see seadmest.
- Asetage seadmesse õige polaarsusega aku.
- Kui panete seadme hoiule, eemaldage sellest aku.
- Ärge lühistage seadme ega aku ühendusklemme.

Kasutusjuhendid

Järgige aku ja laadija eraldi kasutusjuhendites olevaid ohutusjuhiseid.

- Akud: Dok-nr 443771, 441630, 443549
- Laadijad: Dok-nr 441633, 443551

2 SELLE KASUTUSJUHENDI KOHTA

- Saksakeelne versioon on algupärane kasutusjuhend. Kõik teised keeleversioonid on algupärase kasutusjuhendi tõlked.
- Hoidke kasutusjuhendit alati sellises kohas, kust te selle vajadusel kiiresti üles leiate.
- Andke seade edasi teisele isikule ainult koos kasutusjuhendiga.
- Lugege kindlasti selles kasutusjuhendis olevaid ohutusjuhiseid ja hoiatusi.

2.1 Tiitellehel olevad sümbolid

Sümbol	Tähendus
	Lugege kasutusjuhend enne aku kasutuselevõttu kindlasti tähelepanelikult läbi. See on ohutu töö ja rikkevaba käsitsemise eeldus.
	Kasutusjuhend
	Käidelge liitiumioonakusid ettevaatlikult! Järgige eelkõige selles kasutusjuhendis toodud transpordi-, hoiustamis- ja kõrvaldusjuhiseid!
	See toode vastab kohalduvatele Euroopa direktiividele ning selleks on läbi viidud vastavushindamismenetlus.

2.2 Sümbolite ja märksõnade seletus

⚠ OHT! Tähistab vahetult ohtlikku olukorda, mille eiramine toob kaasa surmava või raske vigastuse.

⚠ HOIATUS! Tähistab võimalikku ohtlikku olukorda, mille eiramine võib tuua kaasa surmava või raske vigastuse.

⚠ ETTEVAATUST! Tähistab võimalikku ohtlikku olukorda, mille eiramine võib tuua kaasa kerge või mõõduka vigastuse.

TÄHELEPANU! Tähistab ohtlikku olukorda, mille eiramine võib tuua kaasa materiaalse kahju.

MÄRKUS Erijuhised arusaamise ja käsitsemise parandamiseks.

3 TOOTE KIRJELDUS

Selles kasutusjuhendis kirjeldatakse eri varustusastmega käsitsi juhitavaid AL-KO ja solo by AL-KO akumuruniidukeid ning solo by AL-KO akumultšerit. Tuvastage õige mudel tootejooniste ja eri funktsioonide kirjelduste alusel.

Tehnilised andmed

Eri mudelite varustus on toodud paigaldusjuhendi tehnilistes andmetes. Lisajuhiseid tehniliste andmete kohta leiate sellest kasutusjuhendist (vt *Peatükk 13 "Tehnilised andmed", lehekülg 408*).

Akud ja laadijad

Kasutada võib kõiki AL-KO 36V süsteemi akusid (Bxxx Li) ja laadijaid (Cxxx Li).

TÄHELEPANU! Seadme ja aku kahjustamise oht. Kui seadet kasutatakse sobimatute akudega, võivad seade ja akud kahjustada saada.

- Kasutage seadet ainult ettenähtud akudega.

MÄRKUS Süsteemi AL-KO 36V akude ja laadijate kasutusjuhenditest leiate lisateavet.

- Akud: Dok-nr 443771, 441630, 443549
- Laadijad: Dok-nr 441633, 443551

3.1 Otstarbekohane kasutamine

See seade on mõeldud muru niitmiseks eravaldustes ning seda tohib kasutada üksnes kuival murul.

Igasugune sellest erinev kasutusviis ei ole otstarbekohane. Seadmega tohib töötada ainult siis, kui see on täielikult paigaldatud.

See seade on mõeldud kasutamiseks üksnes oma tarbeks. Igasugune muu kasutamine ning ümber- ja juurdeehitused muudavad seadme otstarvest ja tühistavad garantii ja vastavuskinnituse (CE-märgis), samuti ei vastuta tootja sellisel juhul kasutajale ja kolmandatele isikutele tekkiva kahju eest.

3.2 Võimalik prognoositav väärkasutamine

Seade ei ole ette nähtud ärieesmärgil kasutamiseks avalikes parkides ja spordiväljakutel, samuti mitte kasutamiseks põllu- ja metsamajanduses.

- Seadet ei tohi kasutada vihma käes ega märjal murul.
- Niidetaval alal ei tohi olla võõrkehi, nt kive, puidutükke, pudeleid.
- Olemasolevaid kaitseseadiseid ei tohi eemaldada ega sillata, nt siduda turvahooba käepideme külge.

3.3 Jääkriskid

Ka seadme otstarbekohasel kasutamisel esineb alati jääkriske, mida ei ole võimalik välistada. Seadme liigist ja konstruktsioonist võivad olenevalt kasutamisest tuleneda alljärgnevad võimalikud ohud.

- Lõikematerjali, mulla ja väikeste kivide eemale paiskumise oht.
- Lõigatava materjali osakeste sissehingamine, kui ei kanta hingamiskaitset.
- Lõikevigastuste oht käte asetamisel pöörlevasse lõiketerasse.

3.4 Ohutus- ja kaitseseadised

⚠ HOIATUS! Kehavigastuste oht. Vigased ja väljalülitatud ohutus- ja kaitseseadised võivad tekitada raskeid vigastusi.

- Laske vigased ohutus- ja kaitseseadised remontida.
- Ärge blokeerige ohutus- ja kaitseseadiseid.

Turvavõti

Seadme juhusliku sisselülitamise vältimiseks on seadmel turvavõti. Lülitage seade enne hooldustöid välja ja eemaldage alati turvavõti.

Turvapide/turvaraam

Seade on varustatud turvapidemega/turvaraamiga. Ohu korral laske turvapide/turvaraam lihtsalt lahti. Mootor ja puhurimehhanism seiskuvad.

Käivitusnupp

Selleks mootorit turvapidemest/turvaraamist sisse lülitada, tuleb eelnevalt vajutada käivitusnuppu.

Kaitsekate

Põrkekate kaitseb näiteks lõigatava materjali osakeste ja kivide eest, mis võivad eemale paiskuda.

3.5 Sümbolid seadmel

3.5.1 Ohutussümbolid*

** sõltub mudelist*

Sümbol	Tähendus
	Olge käsitsemisel eriti ettevaatlik!
	Lugege enne kasutuselevõttu kasutusjuhend läbi!
	Vigastusoht! Hoidke käed ja jalad lõikemehhanismist eemal!
	Ohtlikud väljapaiskuvad objektid!
	Hoidke kõrvalised isikud ohupiirkonnast eemal!
	Lõiketera töötab pärast mootori väljalülitamist mõne sekundi edasi. Liigutage lõiketera alles siis, kui kõik seadme liikuvad osad on täielikult seisma jäänud ja turvavõti on eemaldatud.

Sümbol	Tähendus
	Ärge kasutage seadet vihmas ega hoidke vabas õhus!
	Kui seadet ei kasutata ning hooldus- ja remonditööde ajal tehke järgmist. Lülitage seade välja ja võtke aku seadmest välja!
	Eemaldage enne hooldustöid inaktiveerimisseadis, nt turvavõti!
	Ei vasta tõele, kasutatakse ainult elektrilistel bensiinimuruniidukitel. Enne hooldus- ja remonditöid tuleb seade välja lülitada ja toitevõrgust lahutada!
	Ei vasta tõele, kasutatakse ainult elektrilistel bensiinimuruniidukitel. Kahjustunud toitekaabel põhjustab elektrilöögi ohtu!
	Ei vasta tõele, kasutatakse ainult elektrilistel bensiinimuruniidukitel. Hoidke toitekaabel lõikemehhanismist eemal ja ärge sõitke sellest üle!
	Ei vasta tõele, kasutatakse ainult või bensiinimuruniidukitel. Enne kõiki hooldus- ja puhastustöid tuleb süüteküünlapistik lahutada!

3.5.2 Tegevusmärgid

Sümbol	Tähendus
	Mootori käivitamine (vt *Peatükk 6.6 "Lõikemehhanismi käivitamine ja seiskamine (17)", lehekülg 402*)
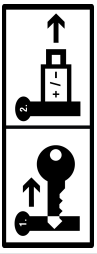	Mittekasutamise korral: eemaldage võti ja võtke aku seadmest välja.

3.6 Tooteülevaated

3.6.1 Muruniiduki tooteülevaade (01) – AL-KO

Number	Osa
1*	Smart Button*
2	Akupesa kate
3	Turvavõtmega lüliti
4	Akupesa 1 ja 2
Ümberpööratav juhtpide, mille osad on:	
5	■ Ülapide
6	■ Alumine pide
7	■ Tiibmutrid (2 tk)
8*	„maxRun & smart-drive“-juhikoht*
9*	Lülitusraam rattaajamile*
10	Turvahoob
11	Käivitusnupp
12	Täitetaseme näidik
13	Murukogumismahuti
14	Murukoguri pide
15	Tsentraalne lõikekõrguse reguleerimine
16*	Külgväljaviskeklapp*
17*	Eesmine kandepide*
18	Aku (1 tk või 2 tk)*
19	Laadija

** sõltub mudelist, vt tehnilistest andmetest.*

3.6.2 Muruniiduki tooteülevaade (02) – solo by AL-KO

Number	Osa
1*	Smart Button*
2	Akupesa kate
3	Turvavõtmega lüliti
4	Akupesa 1 ja 2
Reguleeritava kõrgusega ja ümberpööratav juhtpide, mille osad on:	
5	■ Ülapide
6	■ Alumine pide**
7*	■ Kiirreguleerimise pöördliigendid*
8*	„maxRun & smart-drive“-juhikoht*
9*	Lülitusraam rattaajamile*
10	Turvahoob
11	Käivitusnupp
12	Täitetaseme näidik
13	Murukogumismahuti
14	Murukoguri pide
15	Tsentraalne lõikekõrguse reguleerimine
16*	Külgväljaviskeklapp*
17*	Eesmine kandepide*

** sõltub mudelist, vt tehnilistest andmetest.*

*** sõltuvalt mudelist terasest või alumiiniumist toru.*

3.6.3 Multšeri 4736 Li VS tooteülevaade (03) – solo by AL-KO

Number	Osa
1	maxRun & smart-drive’i juhikoht
2	Haardepind juhtpidemel
3	Rattaajami lülitusraam (juhthoova taga)
4	Turvahoob (juhtpideme ees)
5	Käivitusnupp
6	Külgväljaviskeklapp
7	Külgväljaviskeelement
8	Ülapide
9	Tiibmutrid
10	Alumine pide
11	Tagarataste lõikekõrguse reguleerimine
12	Esirataste lõikekõrguse reguleerimine
13	Akupesa kate
14	Akupesa 1 ja 2
15	Turvavõtmega lüliti

3.7 Tarnekomplekt

Tarnekomplekti kuuluvad siin loetletud osad. Kontrollige, kas kõik osad on olemas.

3.7.1 Tarnekomplekt [muruniiduk]

Number	Osa
1	Muruniiduk
2	Murukogur (ei ole paigaldatud / osaliselt paigaldatud)*
3	Juhtpide (ei ole paigaldatud / osaliselt paigaldatud)*
4	Külgväljaviskeelement*
5	Multšikiil*
6	Kruvikott
7	Aku *(1 tk või 2 tk)*
8	Laadija*

** sõltub mudelist, vt paigaldusjuhendit.*

3.7.2 Tarnekomplekt [multšer]

Number	Osa
1	Multšer
2	Juhtpide (osaliselt monteeritud)
3	Külgväljaviskeelement
4	Kruvikott

3.8 AL-KO inTOUCH Smart Gardeni äpp*

** sõltub mudelist, vt tehnilistest andmetest.*

Muruniidukil on wifimoodul. See võimaldab mugavat juhtimist, seadistamist ja jälgimist mobiilseadmest (nutitelefon, tahvelarvuti) äpi kaudu.

MÄRKUS Mobiilseade vajab äpi kasutamiseks internetiühendust.

AL-KO inTOUCH Smart Gardeni äpp on Androidi seadmetele saadaval Google Play Store'ist ja iOS-seadmetele Apple App Store'ist:

GET IT ON Google Play | Available on the App Store

Pärast äpi paigaldamist tuleb kõigepealt sisse logida või registreeruda. Järgige samm-sammulist juhendit.

Äpp pakub mitmekesiseid funktsioone, näiteks toote registreerimine, aiandus- ja taimekasvatusnõuandeid ning vigade korral tõuketeateid.

Lisateavet AL-KO inTOUCH Smart Gardeni äpi kohta leiate veebiaadressilt: https://alko-garden.com/smart-connect/

3.9 Smart Button (04)*

** sõltub mudelist, vt tehnilistest andmetest.*

Smart Buttoniga saab viia muruniiduki AL-KO Smart Cloudi ning kasutada Smart Gardeningi mitmekesiseid võimalusi: https://alko-garden.de/smart-gardening-mit-alko/

MÄRKUS **Märkus wifi kohta.**

- AL-KO Smart Gardeningi kasutamiseks peab muruniiduk olema wifi-võrgu levialas.
- Hoidke käepäerast oma wifi-võrgu nime ja parooli.

3.9.1 Laetustaseme näidik*

** sõltub mudelist, vt tehnilistest andmetest.*

Smart Button annab aku laetustasemest juba kaugelt märku.

Smart Button	Tähendus
Põlev roheline tuli.	Akud on laetud.
Põlev punane tuli.	Akud on tühjad.

3.9.2 Muruniiduki ühendamine AL-KO Smart Cloudiga

MÄRKUS **Märkus IT-turbe kohta.** AL-KO Smart Cloudist saab muruniiduk automaatselt uusimaid tarkvaravärskendusi, mis aitavad vältida ohutuslünki. Selleks on vajalik internetijuurdepääs wifi kaudu.

- Ühendage muruniiduk internetiga turvalise wifi kaudu.
- Määrake turvaline wifi-parool.

1. Nutitelefoni ettevalmistamine
   - Paigaldage AL-KO inTOUCH Smart Gardeni äpp (vt *Peatükk 3.8 "AL-KO inTOUCH Smart Gardeni äpp*", lehekülg 397*).
   - Käivitage äpp.
2. Käivitage häälestusabiline. Vajutage Smart Buttonit u 3 sekundit.

3. Häälestusabilises:
   - Ühendage nutitelefon muruniiduki wifiga.
   - Muutke muruniiduki nime (lisavarustus).
   - Hoidke käepärast oma wifi-võrgu parooli. Muruniiduk loob ühenduse AL-KO Smart Cloudiga.

Smart Button häälestamise ajal

Number	Smart Button	Tähendus
Ühenduse loomine äpiga:		
a.	Vilkuv sinine tuli.	Häälestusabiline on käivitunud, ootab ühenduse loomist.
b.	Püsivalt põlev sinine tuli.	Häälestusabiline on äpiga ühendatud.
Ühenduse loomine AL-KO Smart Cloudiga kasutaja wifi kaudu:		
c.	Põlev sinine tuli, pöörleb päripäeva.	Ühenduse loomise katse
d.	Vilkuv sinine tuli.	Ühendatud.
e.	Rohelise ja sinise vahel vahetamine.	Ühendatud AL-KO Smart Cloudiga.
f.	Punase ja sinise vahel vahetamine.	Pole seotud. Teie wifi nimi ja parool pole õigesti sisestatud.

Smart Button töö ajal

Smart Button	Tähendus
Põlev sinine tuli (kahvatult).	Ühendatud AL-KO Smart Cloudiga. Wifi-vastuvõtt on piisav.
Põlev sinine tuli, pöörlev.	Ühendamine AL-KO Smart Cloudiga katkenud. Wifi-vastuvõtt katkenud.

3.9.3 Toimingute käivitamine Smart Home'is / Smart Gardenis (IFTTT)

Smart Buttoniga saab käivitada kuni 3 IFTTT toimingut (IFTTT: If This Then That). Veebilehel https://ifttt.com/ tuleb need toimingud enne kindlaks määrata (nt seadmete juhtimine Smart Home'is või Smart Gardenis, kastmise sisselülitamine, garaažiukse avamine). IFTTT-toimingud võivad olla pakkuja abonendist tasuta või tasulised.

MÄRKUS Üksikasjalikku teavet IFTTT kohta leiate aadressilt:
https://alko-garden.de/ifttt-de/

1. IFTTT toimingu käivitamiseks 1, 2 või 3 korda vajutage Smart Buttonit lühidalt 1, 2 või 3 korda järjest.

Smart Button	Tähendus
Vilgub vaheldumisi rohelise ja sinisena.	IFTTT-toiming on käivitunud.
Vilgub vaheldumisi punase ja sinisena	IFTTT-toimingut ei saanud käivitada.

Tänu Smart Home'i ja Smart Gardeni funktsioonide kättesaadavusele on vajalik seadme turvaline hoiustamine (vt *Peatükk 11.1 "Akumuruniiduki hoiustamine", lehekülg 407*).

3.9.4 Muruniiduki aktiveerimine*

** sõltub mudelist, vt tehnilistest andmetest.*

Kui muruniidukit pole 10 minutit kasutatud, lülitub see energiasäästurežiimi. Juhikoht lülitub välja.

Muruniiduki aktiveerimine vt *Peatükk 5.2 "Juhtpaneeli sisse- ja väljalülitamine (04, 05)*", lehekülg 399*.

3.9.5 Wifi nime ja parooli lähtestamine*

** sõltub mudelist, vt tehnilistest andmetest.*

1. Vajutage Smart Buttonit u 10 sekundit:

Smart Button	Tähendus
Põlev sinine tuli. Seejärel kustub suunaga vastupäeva.	Lähtestamine
Vilkuv sinine tuli.	Lähtestamine lõpule viidud.

3.10 maxRun & smart-drive-juhikoht (05)*

** sõltub mudelist, vt tehnilistest andmetest.*

Nupud

Number	Tähendus
1	Juhikoha sisse/välja-nupp
2	Eco-režiimi nupp
3	Miinusnupp: rattaajami kiiruse vähendamine.

Number	Tähendus
4	Plussnupp: rattaajami kiiruse suurendamine.

Näidikud

Number	Tähendus
5	Wifi-ühenduse näidik**
6	Aku 1 laetustaseme näidik
7	Aku 2 laetustaseme näidik
8	Veanäidik
9	Rattaajami seadistatud kiirus (7 astet)

*** Töötab ainult Smart Buttoniga mudelitel*

4 MONTEERIMINE

Paigaldamine: Vt paigaldusjuhendit.

⚠ HOIATUS! Mittetäielik monteerimine on ohtlik! Mittetäielikult monteeritud seadme käitamine võib põhjustada raskeid vigastusi.

- Käitage seadet ainult siis, kui see on täielikult monteeritud!
- Asetage aku seadmesse alles siis, kui seade on täielikult monteeritud!

5 KASUTUSELEVÕTT

5.1 Akude laadimine

Akud on osaliselt laetud. Laadige akud enne esimest kasutamist täiesti täis. Akusid võib laadida igasuguse laetustaseme juures. Laadimise katkestamine akusid ei kahjusta.

MÄRKUS Üksikasjalikku teavet lugege akude ja laadija eraldi kasutusjuhenditest.

5.2 Juhtpaneeli sisse- ja väljalülitamine (04, 05)*

** sõltub mudelist, vt tehnilistest andmetest.*

Eeldus Vähemalt üks aku on paigaldatud.

MÄRKUS Turvavõtit ei tohi juhikoha ja rattaajami vooluvarustuseks asendisse ON (pos I) keerata.

Juhikoha sisselülitamiseks on järgmised võimalused.

- Vajutage lühidalt Smart Buttonit (04/1).
- Vajutage juhikohal sisse/välja-nuppu (05/1).
- Juhikoht lülitub automaatselt sisse lõikemehhanismi mootori käivitumisel (vt *Peatükk 6.6 "Lõikemehhanismi käivitamine ja seiskamine (17)", lehekülg 402*).

5.3 Akude paigaldamine ja eemaldamine (06)

Käitage muruniidukit kas ühe või kahe akuga. Kahe aku korral suureneb tööaeg ja seega niidetav pind olulisel määral.

Paigaldada saab erineva laetustasemega akusid. Kõigepealt hakatakse kasutama rohkem laetud akut, kuni see on samasuguse laetustasemega nagu teine aku. Seejärel laetakse mõlemat akut ühtlaselt tühjaks.

TÄHELEPANU! Aku kahjustamise oht. Kui akud jäetakse pärast kasutamist seadmesse, võivad need kahjustada saada.

- Võtke aku kohe pärast kasutamist seadmest välja ja hoidke seda külmumise eest kaitstud kohas.
- Asetage akud seadmesse vahetult enne töö alustamist.

Aku paigaldamine

1. Tõstke akupesa kate (06/1) üles (06/a).
2. Lükake aku ülevalt akupessa (06/2) (06/b), kuni aku fikseerub.
   Märkus: *Aku laetustaseme näidik peab olema üleval.*
3. Pöörake akupesa kate kinni.

Aku väljavõtmine

1. Vajutage aku vabastusnupule ja hoidke seda all.
2. Võtke aku välja.

5.4 Lõikemehhanismi vooluvarustuse sisse- ja väljalülitamine (07)

Võtmega lüliti abil saab lõikemehhanismi mootori vooluvarustuse sisse ja välja lülitada. Võtmega lülitit kasutatakse koos turvavõtmega.

⚠ HOIATUS! Kehavigastuste oht. Juhuslik sisselülitamine võib kaasa tuua rasked vigastused.

- Alati enne tööpause ja hooldustöid: Vooluvarustuse väljalülitamiseks keerake turvavõti asendisse Off ja eemaldage seejärel võti.

Vooluvarustuse sisselülitamine

1. Pöörake akupesa kate lahti.
2. Asetage turvavõti (07/1) võtmega lülitisse (07/a).

3. Keerake turvavõti asendisse On (pos I) (07/b). Lõikemehhanismi mootor on nüüd vooluga varustatud, kuid ei hakka veel tööle.
4. Pöörake akupesa kate kinni.
5. Lõikemehhanismi sisselülitamine: vt *Peatükk 6.6 "Lõikemehhanismi käivitamine ja seiskamine (17)", lehekülg 402*.

Vooluvarustuse väljalülitamine

1. Keerake (07/c) võtmega lüliti asendisse Off (pos 0) ja eemaldage (07/d).
2. Võtke akud kohe pärast kasutamist seadmest välja, laadige ja hoidke külmumise eest kaitstud kohas. Asetage akud seadmesse vahetult enne järgmist kasutamist.

6 KASUTAMINE

⚠ HOIATUS! Vigastusoht. Vigased ja väljalülitatud ohutus- ja kaitseseadised võivad tekitada raskeid vigastusi.

- Enne sisselülitamist kontrollige kõigi kaitseseadiste olemasolu ja toimimist!

⚠ HOIATUS! Vigastusoht ebanormaalsete tööolekute korral. Seisake muruniiduk kohe. Eemaldage turvavõti ja eemaldage akud. Seejärel kontrollige, kas kõik liikuvad osad on täielikult seisma jäänud:

- pärast võõrkehaga kokkupõrkamist: kontrollige, ega muruniidukil pole kahjustusi, ja parandage need. Alles seejärel lülitage muruniiduk uuesti sisse ja võtke kasutusele.
- Kui muruniiduk vibreerib ebatavaliselt: kontrollige kohe, ega sellel pole kahjustusi. Vahetage või parandage kahjustunud osad. Otsige kinnitusest lahti tulnud osi ja kinnitage need uuesti.

TÄHELEPANU! Seadme kahjustumise oht. Kui lõiketera on blokeerunud, võib mootor üle kuumeneda.

- Puhastage lõikemehhanism pärast iga kasutust.
- Seadistage suurem lõikekõrgus.
- Kõrgemat muru ja tihedamat puhmastikku tuleb lõigata astmeliselt.

6.1 Lõikekõrguse reguleerimine (08, 09)

⚠ ETTEVAATUST! Lõikevigastuste oht! Lõikevigastuste oht käte asetamisel pöörlevasse lõikemehhanismi.

- Reguleerige lõikekõrgust ainult väljalülitatud mootori ja seisva lõikemehhanismiga.

6.1.1 Lõikekõrguse reguleerimine [muruniiduk] (08)

1. Pöörake seadistushooba (08/1) vabastamiseks kergelt väljapoole (08/a) ja hoidke selles asendis.
   - Madal muru: Lükake seadistushooba esiratta suunas (08/b).
   - Kõrgem muru: Lükake seadistushooba tagaratta suunas (08/b).
   - Vaadake soovitud lõikekõrgust skaalalt.
2. Laske seadistushoob lahti, nii et see fikseerub soovitud astmel.

6.1.2 Lõikekõrguse reguleerimine [multšer] (09)

Multšeril on lõikekõrguse jaoks kaks seadistushooba. Seadistushoob (09/1) reguleerib tagarataste kõrgust. Seadistushoob (09/2) reguleerib esirataste kõrgust.

1. Vabastamiseks pöörake reguleerimishooba kergelt sissepoole (09/a) ja hoidke selles asendis.
   - Madal muru: Lükake seadistushooba esiratta suunas (09/b).
   - Kõrgem muru: Lükake seadistushooba tagaratta suunas (09/b).
     Märkus: *Tõstke multšeri korpus tagumist või eesmist kandepidet toetades üles.*
   - Vaadake soovitud lõikekõrgust skaalalt.
2. Laske seadistushoob lahti, nii et see fikseerub soovitud astmel.

6.2 Niitmine murukoguriga (10, 11)*

** sõltub mudelist, vt tehnilistest andmetest.*

Seadet saab kasutada nii murukoguriga kui ka ilma selleta.

Pange murukogur (10) kohale

1. Veenduge, et seade oleks välja lülitatud ja lõikemehhanism seisaks.
2. Tõstke kaitsekate (10/1) üles (10/a).
3. Kinnitage murukogur (10/2) hoidikusse (10/b).
4. Laske kaitsekate lahti.

Täitetaseme kontrollimine (10, 11)

Täitetaseme näidik (10/3, 11/1) liigub niitmise ajal õhuvoo mõjul üles (11/a). Kui murukoguri (11/2) on täis, on täitetaseme näidik murukoguri juures sees (11/b). Murukogur tuleb tühjendada.

Võtke murukogur ära ja tühjendage (10)

⚠ ETTEVAATUST! Lõikevigastuste oht! Lõikevigastuste oht käte asetamisel pöörlevasse lõikemehhanismi.

- Eemaldage murukogumismahuti ainult siis, kui lõikemehhanism seisab.

MÄRKUS Puhastage murukogumismahuti tühjendamise ajal ka täitetaseme näidiku õhuavad, et näidik töötaks ka edaspidi laitmatult.

1. Veenduge, et seade oleks välja lülitatud ja lõikemehhanism seisaks.
2. Tõstke kaitsekate (10/1) üles.
3. Tõstke murukogur (10/2) hoidikutest välja ja eemaldage suunaga tahapoole.
4. Tühjendage murukogur.
5. Puhastage täitetaseme näidiku all olevad väljapuhkeavad (10/3).
6. Paigaldage murukogur (vt eestpoolt).

6.3 Multšimine multšikiilu abil (12, 13)*

** sõltub mudelist, vt tehnilistest andmetest.*

Multšimise ajal ei koguta lõigatud materjali kokku, vaid see jääb murule. Multš kaitseb pinnast kuivamise eest ja varustab seda toitainetega. Parimad tulemused saavutatakse regulaarse tagasilõikamisega umbes 2 cm võrra. Vaid noor muru, millel on pehme lehetekstuur, kõduneb kiiresti.

- Muru kõrgus enne multšimist: max 8 cm
- Muru kõrgus pärast multšimist: min 4 cm

MÄRKUS Kohandage kõnnikiirus multšimisega, ärge kõndige liiga kiiresti.

Multšikiilu kohaleasetamine (12)

⚠ ETTEVAATUST! Lõikevigastuste oht! Lõikevigastuste oht käte asetamisel pöörlevasse lõikemehhanismi.

- Enne multšikiilu paigaldamist või eemaldamist lülitage seade välja ja eemaldage turvaotsvõti.

TÄHELEPANU! Seadme kahjustumise oht. Kui multšikiil ei lukustu, võivad multšikiil ja lõikemehhanism kahjustada saada.

- Jälgige, et riivistus lukustuks.

1. Lülitage seade välja: Keerake võtmega lüliti asendisse Off (pos 0) ja eemaldage.
2. Võtke murukogur välja.
3. Tõstke kaitsekate (12/1) üles (12/a).
4. Lükake multšikiil (12/2) väljaviskekanalisse (12/3) (12/b), kuni lukustus fikseerub.

Multšikiilu eemaldamine (13)

1. Lülitage seade välja: Keerake võtmega lüliti asendisse Off (pos 0) ja eemaldage.
2. Tõstke kaitsekate üles.
3. Vabastage multšikiilul olev lukustus (13/1), hoides pidemest (13/2) kindlalt kinni (13/a).
4. Tõmmake multšikiil (13/3) välja (13/b).

6.4 Külgväljaviskega niitmine (14, 15)*

** sõltub mudelist, vt tehnilistest andmetest.*

⚠ ETTEVAATUST! Lõikevigastuste oht! Lõikevigastuste oht käte asetamisel pöörlevasse lõikemehhanismi.

- Paigaldage ja eemaldage külgväljaviskeelement ainult siis, kui mootor ja niiduk seisavad.

Külgväljaviskeelemendi paigaldamine

1. Lülitage seade välja: Keerake võtmega lüliti asendisse Off (pos 0) ja eemaldage.
2. Võtke murukogur ära ja paigaldage multšikiil, vt *Peatükk 6.3 "Multšimine multšikiilu abil (12, 13)*", lehekülg 401*.
3. Vajutage külgväljaviskeklapi vabastushooba (14/1, 15/1).
4. Pöörake külgväljaviskeklapp (14/2, 15/2) lahti (14/a, 15/a) ja hoidke kinni.
5. Lükake külgväljaviskeelement (14/3, 15/3) sisse (14/b, 15/b).
6. Sulgege külgväljaviskeklapp aeglaselt. Külgväljaviske kate kindlustab külgväljaviskeelementi väljakukkumise eest.

Eemaldage külgväljaviskeelement

1. Lülitage seade välja: Keerake võtmega lüliti asendisse Off (pos 0) ja eemaldage.
2. Pöörake külgväljaviskeklapp lahti ja hoidke kinni.
3. Tõmmake külgväljaviskeelement välja ja sulgege külgväljaviskeklapp.
4. Eemaldage multšikiil ja asetage murukogur sisse.

6.5 Juhtpideme kohandamine kasutaja pikkusele (16)*

** sõltub mudelist, vt tehnilistest andmetest.*

1. Pöörake kiirkinnitus (16/1) pöördliigenditest (16/2) ära (16/a).
2. Keerake juhtpide (16/3) ümber pöördliigendite kuni soovitud kõrguseni (16/b).
3. Pöörake kiirkinnitused kinni.

6.6 Lõikemehhanismi käivitamine ja seiskamine (17)

Käivitage lõikemehhanism üksnes tasasel aluspinnal, mitte kõrges murus. Aluspinnal ei tohi olla võõrkehi, nt kive. Seadet ei tohi käivitamiseks tõsta ega kallutada.

TÄHELEPANU! Seadme kahjustumise oht. Korduv lühiajaline järjestikune sisse-/väljalülitamine kahjustab mootorit ja lõikemehhanismi.

- Lülitage mootor sisse ainult siis, kui lõikemehhanism seisab.

MÄRKUS Lubatud juhtimisasend: seisate muruniiduki taga ja hoiate kahe käega juhtpidemest kinni.

Lõikemehhanismi käivitamine

1. Kui seda pole veel tehtud: lülitage sisse vooluvarustus (vt *Peatükk 5.4 "Lõikemehhanismi vooluvarustuse sisse- ja väljalülitamine (07)", lehekülg 399*).
2. Vajutage ja hoidke all käivitusnuppu (17/1).
3. Tõmmake turvahooba (17/2) juhtpideme (17/3) poole (17/a). Lõikemehhanism käivitub.
4. Laske käivitusnupp lahti ja hoidke samal ajal turvahooba edasi kinni.

MÄRKUS Turvahoob ei lukustu. Hoidke töö ajal kogu aeg juhtpidemest kinni.

Lõikemehhanismi seiskamine

1. Laske turvahoob lahti. See läheb automaatselt algasendisse.
2. Oodake, kuni lõikemehhanism seisma jääb.
3. Vooluvarustuse väljalülitamine (vt *Peatükk 5.4 "Lõikemehhanismi vooluvarustuse sisse- ja väljalülitamine (07)", lehekülg 399*).

ETTEVAATUST! Lõikevigastuste oht! Lõikevigastuste oht käte asetamisel pöörlevasse lõikemehhanismi.

- Oodake, kuni lõikemehhanism jääb seisma.
- Enne kõiki hooldustöid: lülitage seade välja ja oodake, kuni lõikemehhanism jääb seisma. Eemaldage turvavõti ja eemaldage akud.

6.7 Rattaajami sisse- ja väljalülitamine (18)*

** sõltub mudelist, vt tehnilistest andmetest.*

Rattaajami võib sisse lülitada selleks, et muruniidukit kahe tööala vahel teisaldada või hoiukohta viia. Lõikemehhanismi pole selleks vaja sisse lülitada.

MÄRKUS Turvavõtit ei tohi juhikoha ja rattaajami vooluvarustuseks asendisse ON (pos I) keerata.

Rattaajami sisselülitamine

1. Paigaldage aku.
2. Vajutage rattaajami lülitusraam (18/1) vastu juhtpidet (18/2) (18/a) ja hoidke seda paigal. Rattaajami lülitusraam ei fikseeru.

Rattaajami väljalülitamine

1. Laske rattaajami lülitusraam lahti. See läheb automaatselt algasendisse.

6.8 Rattaajam – kiiruse muutmine (19)*

** sõltub mudelist, vt tehnilistest andmetest.*

Juhikohal saab muruniiduki sõidukiirust seitsmel astmel kohandada. Rattaajam peab olema enne sisse lülitatud, vt *Peatükk 6.7 "Rattaajami sisse- ja väljalülitamine (18)*", lehekülg 402*.

1. Lülitage juhikoht sisse (vt *Peatükk 5.2 "Juhtpaneeli sisse- ja väljalülitamine (04, 05)*", lehekülg 399*).
2. Vähendage sõidukiirust: Vajutage miinusnuppu (19/1).
   Või:
3. Suurendage kiirust: Vajutage plussnuppu (19/2).

6.9 Eco-režiimi sisse- ja väljalülitamine (19)*

** sõltub mudelist, vt tehnilistest andmetest.*

Eco-režiimis vähendatakse mootori pöörlemiskiirust. Sellega suureneb akude tööaeg.

1. Lülitage juhikoht sisse (vt *Peatükk 5.2 "Juhtpaneeli sisse- ja väljalülitamine (04, 05)*", lehekülg 399*).
2. Eco-režiimi sisselülitamine: Vajutage Eco-režiimi nuppu (19/3). Nupus süttib tuli.

3. Eco-režiimi väljalülitamine: Vajutage Eco-režiimi nuppu uuesti. Nupp kustub.

7 TÖÖJUHISED

Järgige ohutusjuhiseid!

MÄRKUS Järgige muruniiduki kasutamise aja valimisel kohalikke eeskirju.

- Jälgige, ega muru sees ei ole esemeid ning eemaldage need tööpiirkonnast.
- Niitke ainult hea nähtavuse korral.
- Niitke ainult terava lõiketeraga.
- Juhtige seadet ainult juhtpidemest.
- Liikuge seadmega ainult kõnnikiirusel.
- Liikuge seadmega alati kallaku suhtes risti. Ärge liikuge mööda kallakut üles-allasuunas ega kasutage muruniidukit suuremal kui 10° kallakul. Olge töösuuna muutmisel eriti ettevaatlik.

Akude niitmisvõimsus ja tööaeg

- Niitmisvõimsus ehk pindala, mida on võimalik niita, sõltub muru omadustest. Niitmisvõimsust mõjutavad sellised tegurid nagu muru pikkus, tihedus, valitud lõikekõrgus ja niiske muru.
- Optimaalne tööaeg saavutatakse tiheda niitmisega, st kui muru hoitakse kogu aeg lühikesena.
- Muruniiduki sage sisse- ja väljalülitamine niitmise ajal vähendab samuti niitmisvõimsust, nagu ka mittetäielikult laetud akud.
- Rattaajami* sisselülitamine vähendab aku niitmisvõimsust ja aku tööaega.
- Niitmisvõimsuse optimeerimiseks on soovitatav muru tihti niita, seadistada kõrge niitmiskõrgus ja liikuda niitmisel kõnnikiirusel.

MÄRKUS Tööaja pikendamiseks võib osta lisaakud.

** sõltub mudelist, vt tehnilistest andmetest.*

Nõuanded niitmiseks

- Lõikekõrgus peaks olema ühtlaselt 3–5 cm, ärge niitke rohkem kui poolt murukõrgusest.
- Ärge koormake muruniidukit üle! Kui mootori pöörlemiskiirus langeb pika, raske muru tõttu olulisel määral, suurendage lõikekõrgust ja niitke mitu korda.
- Tuul ja päike võivad muru pärast niitmist kuivatada, mistõttu tuleks niita pigem pärastlõunal.

8 HOOLDUS

OHT! Ebaõige hooldus võib olla eluohtlik. Hooldustööd kvalifitseerimata isikute poolt, heakskiitmata varuosad ning kaitseseadiste eemaldamine või modifitseerimine võivad töö ajal raskeid vigastusi ja koguni surma põhjustada.

- Ärge eemaldage kaitseseadised ega inaktiveerige neid.
- Kasutage ainult heakskiidetud originaalvaruosi.
- Regulaarne ja asjatundlik hooldus tagab seadme töökorras oleku ja puhtuse.

HOIATUS! Lõikevigastuste oht. Teravate ja liikuvate seadmeosade ja lõiketööriistade puudutamisel on lõikevigastuste oht.

- Lülitage seade enne hooldus- ja puhastustöid alati välja. Eemaldage turvavõti ja eemaldage akud!
- Kandke hooldus- ja puhastustööde ajal alati kaitsekindaid.

HOIATUS! Hooldustööde tegemise ajal on vigastusoht. Mitteasjakohased hooldustööd võivad kaasa tuua raskeid vigastusi ja seadme kahjustusi.

- Laske seadet remontida ainult vastava eriala ettevõttel.

8.1 Korralised hooldustööd

- Kontrollige, kas kõik mutrid, poldid ja kruvid on kinni keeratud ja seade on ohutus tööolekus.
- Kontrollige regulaarselt, kas murukogur töötab korralikult ja pole kulunud.

8.2 Seadme ja lõikemehhanismi puhastamine

TÄHELEPANU! Oht vee tõttu. Seadmes olev vesi põhjustab lühiseid ja elektriosa kahjustumist.

- Ärge pritsige seadmele vett.
- Kasutage puhastamiseks ainult käsiluuda või harja.

1. Seisake mootor.
2. Võtke akud välja.
3. Võtke murukogur välja.
4. Kallutage seadet ja puhastage lõikemehhanism.

8.3 Lõiketera kontrollimine ja vahetamine

⚠ HOIATUS! Eemale paiskuvad lõiketera osad võivad põhjustada raskeid vigastusi. Kulunud, rebenenud või kahjustunud lõiketera võib puruneda ning selle osad võivad ohtlikult laiali paiskuda.

- Kontrollige regulaarselt, ega lõiketera pole kahjustunud.
- Ärge kasutage muruniidukit, kui lõiketera on kulunud või kahjustunud.
- Nürisid või kahjustunud lõiketeri tuleb lasta teritada/vahetada ainult tootja teeninduspunktis või volitatud töökojas.
- Arvestage lõiketera hooldamisel, et lõiketera võib liikuda ka siis, kui toiteallikas on välja lülitunud.
- Olge masina seadistamisel ettevaatlik, et takistada sõrmede jäämist liikuvate lõiketerade ja masina paigalolevate osade vahele.
- Vibratsiooni vältimiseks tuleb lõiketera ja terakruvi alati koos välja vahetada.
- Teritatud lõiketerad tuleb tasakaalustada. Tasakaalustamata lõiketerad tekitavad vibratsiooni ja kahjustavad niidukit.

8.4 Rattaajami käivitustrossi seadistamine (20)*

** sõltub mudelist, vt tehnilistest andmetest.*

Rattaajami käivitustross venib aja jooksul pikemaks. Kui rattaajamit ei saa töötava mootoriga enam sisse lülitada, on käivitustross liiga pikaks muutunud ja seda tuleb venitada.

⚠ ETTEVAATUST! Vigastusoht. Teravate servadega ja liikuvad seadmeosad (nt lõiketerad), samuti äkiliselt liikuma hakkav muruniiduk võivad põhjustada vigastusi.

- Reguleerige käivitustrossi vaid väljalülitatud mootori ja seisva lõikemehhanismiga.

1. Lülitage vooluvarustus välja ja võtke akud välja (vt *Peatükk 5.4 "Lõikemehhanismi vooluvarustuse sisse- ja väljalülitamine (07)", lehekülg 399*).
2. Keerake käivitustrossi (20/2) reguleerimisosa (20/1) nii palju vastupäeva, kuni käivitustross on rattaajami lülitusraami (20/3) ja hoidepunkti (20/4) vahel pingul.
3. Käivitustrossi seadistuse kontrollimiseks lülitage seade sisse, käivitage mootor ja proovige rattaajam sisse lülitada.
4. Kui rattaajamit ei lülitata sisse: korrake eelmisi samme.

Kui käivitustrossi ei saa seadistada: Pöörduge tootja teenindusse.

8.5 Remonditööd

⚠ HOIATUS! Vigastusoht remonditööde tegemisel. Mitteasjakohased remonditööd võivad kaasa tuua raskeid vigastusi ja seadme kahjustusi.

- Remonditöid võivad teha ainult teeninduspunktid ja volitatud erialaettevõtted!

Järgmistel juhtudel tuleb pöörduda tootja teenindusse.

- Mootor ei käivitu enam.
- Seade sõitis vastu takistust.
- Lõiketera ja/või mootorivõll on paindunud.
- Seade vibreerib ja töötab ebaühtlaselt.
- Akud on tühjaks saanud või kahjustunud.

8.6 USB-liides (21)*

** sõltub mudelist, vt tehnilistest andmetest.*

USB-liides (21/1) on olemas kõigil selles kasutusjuhendis kirjeldatavatel muruniidukitel, kuid seda saab kasutada tarkvara värskendamiseks vaid nutikatel muruniidukitel. See ei sobi akude laadimiseks.

TÄHELEPANU! Seadme kahjustumise oht. Mobiilsete seadmete (nt nutitelefonid) akud hävinevad, kui need USB-liidesesse ühendada.

- Ärge ühendage akuga mobiiliseadmeid sellesse liidesesse.

9 ABI TÕRGETE KORRAL

⚠ ETTEVAATUST! Kehavigastuste oht. Teravad ja liikuvad seadme osad võivad põhjustada vigastusi.

- Kandke hooldus- ja puhastustööde ajal alati kaitsekindaid!

MÄRKUS Tõrgete korral, mida selles tabelis pole kirjeldatud või mida te ei suuda ise kõrvaldada, pöörduge meie volitatud klienditeeninduse poole.

Tõrge	Põhjus	Kõrvaldamine
Mootor ei tööta.	Toitevarustus on võtmega lülitist välja lülitatud.	Lülitage toitevarustus võtmega lülitist sisse.
	Aku puudub või on valesti paigaldatud.	Paigaldage aku õigesti.
	Aku on tühi.	Laadige akut.
	Lõiketera on kinni kiilunud.	■ Vabastage lõiketera ummistusest. ■ Käivitage muruniiduk madalas murus.
	Kaabel või lüliti on vigased.	Ärge kasutage seadet! Pöörduge tootja teeninduse.
Mootori võimsus väheneb.	Aku on tühi.	Laadige akut.
	Lõiketera on nüri.	Laske lõiketeri teritada tootja teeninduses.
	Väljaviskes on liiga palju muru.	■ Eemaldage muru. ■ Puhastage kaitsekate.
Mootor jääb niitmise ajal seisma.	Lõiketera on nüri.	Laske lõiketeri teritada tootja teeninduses.
	Mootor on üle koormatud.	Lülitage akumuruniiduk välja, asetage tasasele aluspinnale või madalale murule ja käivitage uuesti.
Murukogur ei täitu piisavalt	Muru on niiske.	Laske murul kuivada.
	Murukogur on ummistunud.	Puhastage murukoguri võred.
	Liiga palju muru väljaviskekanalis või korpuses.	■ Puhastage väljaviskekanal/korpus ■ Korrigeerige lõikekõrgust
	Lõiketera on nüri.	Laske lõiketeri teritada tootja teeninduses.
Aku tööaeg väheneb oluliselt.	Lõikekõrgus on liiga madal.	Seadistage lõikekõrgus kõrgemaks
	Muru on liiga kõrge või liiga niiske.	Parandage tingimusi: laske kuivada, seadistage lõikekõrgus kõrgemaks
	Niitmiskiirus on liiga suur.	■ Aeglustage niitmiskiirust ■ Puhastage väljaviskekanal/korpus, lõiketera peab olema vabalt pöörlev.
	Niitmine täis murukoguriga	Tühjendage murukogur ja puhastage väljaviskekanal.
	Aku eluiga on läbi.	Vahetage aku välja. Kasutage üksnes tootja originaaltarvikuid.
Akut ei saa laadida.	Akukontaktid on määrdunud.	Puhastage akukontakte mittemetallist esemega ja pihustage kontaktpihusega. **Tähelepanu!** *Ärge lühistage akukontakte metallist esemega!*

Tõrge	Põhjus	Kõrvaldamine
	Aku või laadija on vigane.	Tellige varuosi tootjalt.
	Aku on liiga kuum.	Laske akul maha jahtuda.
Juhikoht on sisse lülitatud, kuid mootor ei tööta.*	Toitevarustus on võtmega lülitist välja lülitatud.	Lülitage toitevarustus võtmega lülitist sisse.
Veanäidik juhikohal põleb.*	Aku ei ole õigesti paigaldatud.	Paigaldage aku õigesti.
Smart Buttoni veateated*	Põhjused ja kõrvaldamine: vt *Peatükk 3.9 "Smart Button (04)*", lehekülg 397*.	

** sõltub mudelist, vt tehnilistest andmetest.*

10 TRANSPORT

10.1 Seadme transportimine

TÄHELEPANU! Lõikemehhanismi kahjustamise oht. Kõige madalamal lõikekõrgusel võib lõikemehhanism üle astmete, servade ja äärekivide sõitmisel kahjustada saada.

- Seadke lõikekõrgus transpordi ajaks kõrgeimale astmele.

1. Seisake lõikemehhanism ja oodake, kuni see seisma jääb.
2. Seadistage kõrgeim lõikekõrgus.
3. Keerake võtmega lüliti Off-asendisse (pos 0).

Seadme transportimine kahe tööpiirkonna vahel

- Seadme tööpiirkonda viimise ajal peab lõikemehhanism olema kõrgeimas asendis.
- Teisaldamise hõlbustamiseks lülitage rattaajam* sisse.
- Kasutage seadme kandmiseks juhtpidet ja eesmist kandepidet*.

** sõltub mudelist, vt tehnilistest andmetest.*

Seadme transportimine sõidukis

- Eemaldage akud.
- Klappige juhtpide kokku.
- Kinnitage seade sõidukis ümbermineku ja libisemise vastu.
- Kaitske seadet ümbritsevate esemete löökide eest.
- Ärge asetage seadmele esemeid.

10.2 Akude transportimine

Viige enne transporti läbi eespool kirjeldatud meetmed:

1. Lülitage seade välja.
2. Eemaldage akud seadmest.
3. Pakkige akud nõuetekohaselt (vt alt).

MÄRKUS Aku koguenergia on üle 100 Wh! Seetõttu järgige allolevaid transpordijuhiseid!

Sisalduv liitiumioonaku kuulub ohtlike kaupade reguleerimisalasse, kuid seda võib transportida lihtsustatud tingimustel:

- Erakasutaja võib kahjustmata akut ilma täiendavate meetmeteta teedel transportida, eeldusel, et aku on jaemüügipakendis ja transpordivahend on mõeldud erakasutuseks.
- Ärikasutajad, kes transpordivad akut seoses oma põhitegevusega (nt transport objektide või esitluste vahel) võivad samuti kasutada lihtsustatud tingimusi.

Mõlemal eespool kirjeldatud juhul tuleb kindlasti võtta meetmed sisu vabanemise takistamiseks. Muudel juhtudel tuleb kindlasti järgida ohtliku kauba eeskirju! Vastasel korral võidakse saatjat ja transportijat trahvida.

Lisateave transpordi ja saatmise kohta

- Liitiumioonakusid tohib transportida ja saata ainult kahjustamata olekus!
- Aku transportimiseks tohib kasutada ainult originaalpakendit või sobivat ohtlike ainete pakendit (pole vajalik alla 100 Wh koguenergiaga akudel).
- Kleepige lahtised akukontaktid lühise vältimiseks kinni.
- Kindlustage aku pakendi sees libisemise vastu, et vältida aku kahjustumist.

- Tagage transpordi ja saatmise ajal (nt kullerteenuse või ekspedeerija kasutamisel) korrektse märgistuse ja dokumentatsiooni olemasolu.
- Kontrollige eelnevalt, kas transport on valitud teenusepakkuja juures võimalik ja registreerige saadetis.

Soovitame saadetise ettevalmistamisel kasutada ohtliku kauba spetsialisti abi. Järgige ka muid võimalikke riiklikke eeskirju.

11 HOIULEPANEK

- Pärast iga kasutamist tuleb seade hoolikalt puhastada ning paigaldada kõik kaitsekatted tagasi (kui neid on).
- Tehke vajalikud hooldustööd.
- Hoidke seadet kuivas, lukustatavas ja lastele kättesaamatus kohas.

11.1 Akumuruniiduki hoiustamine

⚠ ETTEVAATUST! Kehavigastuste oht. Kui seade on ladustamise ajal lastele ja kõrvalistele isikutele ligipääsetav, võivad tekkida vigastused.

- Hoidke seadet lastele ja kõrvalistele isikutele kättesaamatus kohas.
- Hoiustage seadet ainult eemaldatud akudega.

TÄHELEPANU! Sissemurdmise ja isikuandmete kaotsimineku oht*. Muruniiduk loob ühenduse internetiga ning saab seadmeid Smart Home'i ja Smart Gardeni kaudu juhtida.

- Hoidke seadet ainult ilma akudeta ja hästi kaitstuna kõrvaliste isikute eest.

** sõltub mudelist, vt tehnilistest andmetest.*

1. Lülitage seade välja: Eemaldage turva-otsvõti.
2. Seadistage lõikekõrgus kõrgeimale astmele.
3. Võtke akud välja.
4. Laske mootoril ja kogu seadmel maha jahtuda.
5. Puhastamine:
   - Puhastage seade hoolikalt.
   - Tühjendage murukogur ja puhastage väljaviskekanal.
6. Konserveerimine:
   - Kandke kõigile metallosadele korrosioonikaitseks õhuke kiht õli või silikooni.
7. Klappige juhtpide kokku.
8. Hoidke seadet kuivas, puhtas ja külma eest kaitstud kohas.
   - Katke kaitseks tolmu eest õhku läbi laskva kattega.
   - Ärge kasutage kilet, muidu võib tekkida niiskuse kogunemine.
9. **MÄRKUS.** *Muruniiduki hoiustamistemperatuur: vt tehnilisi andmeid.*

11.2 Aku ja laadija hoiustamine

⚠ OHT! Plahvatuse ja tulekahju oht! Kui akut hoitakse lahtise tule või kuumusallikate läheduses, võivad inimesed aku plahvatamise tagajärjel surma või raskelt vigastada saada.

- Hoidke akut jahedas ja kuivas, kuid mitte lahtise tule ega kuumusallikate läheduses.

MÄRKUS Aku on laadimise ajal tänu laetuse taseme automaatsele tuvastamisele ülelaadimise eest kaitstud ja võib seepärast mõneks ajaks, kuid mitte kauaks laadijaga ühendatuks jääda.

MÄRKUS Järgige aku ja laadija eraldi kasutusjuhendeid.

- Hoidke akut kuivas, jäätumisvabas kohas hoiustamistemperatuuril 0 °C kuni 25 °C ning hoidke aku laetuse taset vahemikus 40–60%.
- Ärge hoidke akut lühiseohu tõttu metallist või happesisaldusega esemete lähedal.

12 JÄÄTMEKÄITLUS

Üksnes EL liikmesriikidele:

Vastavalt Euroopa Parlamendi ja nõukogu direktiivile 2012/19/EL elektri- ja elektroonikaseadmete jäätmete kohta ning direktiivi ülevõtvatele riiklikele õigusaktidele tuleb kasutuskõlbmatuks muutunud elektrilised tööriistad eraldi kokku koguda ja keskkonnasäästlikult korduskasutada või ringlusse võtta

Vale jäätmekäitluse korral võivad vanad elektri- ja elektroonikaseadmed, milles sisaldub kahjulikke aineid, kahjustada keskkonda ja inimeste tervist.

Märkused elektri- ja elektroonikaseadmete seaduse kohta



- Vanu elektri- ja elektroonikaseadmeid ei tohi visata olmejäätmete hulka, vaid tuleb sorteerida!
- Vanad akud ja patareid, mis ei ole statsionaarselt vanasse seadmesse paigaldatud, tuleb enne seadme kõrvaldamist välja võtta!

Nende kõrvaldamine toimub kooskõlas akuseadusega.

- Elektri- ja elektroonikaseadmete omanikud ja kasutajad on seadusega kohustatud akud ja patareid pärast nende kasutamist tagasi andma.
- Lõppkasutaja vastutab ainuisikuliselt oma isikuga seotud andmete kustutamise eest kõrvaldatavast vanast seadmest!

Läbikriipsutatud prügikonteineriga sümbol tähendab, et vanu elektri- ja elektroonikaseadmeid ei tohi visata olmejäätmete hulka.

Vanad elektri- ja elektroonikaseadmed saab viia tasuta järgmistesse kohtadesse:

- avalik-õiguslikud jäätmekäitlus- ja jäätmekogumispunktid (nt omavalitsuste poolt loodud)
- elektroonikaseadmete müügikohad (statsionaarsed ja veebikauplused), kui edasimüüja on kohustatud seadmed tagasi võtma või pakub seda teenust vabatahtlikult

Need väited kehtivad üksnes seadmete kohta, mida paigaldatakse ja müüakse Euroopa Liidu riikides ja mis kuuluvad Euroopa Liidu direktiivi 2012/19/EL reguleerimisalasse. Väljaspool Euroopa Liitu asuvates riikides võivad vanade elektri- ja elektroonikaseadmete jäätmekäitlusele kehtida erinevad nõuded.

Märkused akuseaduse (BattG) kohta



- Vanu patareisid ja akusid ei tohi visata olmejäätmete hulka, vaid tuleb sorteerida!
- Patareide ja akude ohutuks eemaldamiseks elektroonikaseadmest ja aku või patarei tüübi või keemilise süsteemi kindlakstegemiseks järgige kasutus- ja paigaldusjuhendis olevaid muid andmeid.
- Patareide ja akude omanikud ja kasutajad on seadusega kohustatud akud ja patareid pärast nende kasutamist tagasi andma. Tagastamine on piiratud majapidamisele omaste kogustega.

Vanad patareid võivad sisaldada kahjulikke aineid või raskemetalle, mis võivad kahjustada keskkonda ja tervist. Vanade patareide ja nendes sisalduvate ressursside taaskasutamine aitab kaitsta mõlemat väärtuslikku vara.

Läbikriipsutatud prügikonteineriga sümbol tähendab, et vanu patareisid ja akusid ei tohi visata olmejäätmete hulka.

Kui prügikonteineril on lisaks tähised Hg, Cd või Pb, tähendab see alljärgnevat:

- Hg: aku sisaldab üle 0,0005% elavhõbedat
- Cd: aku sisaldab üle 0,002% kaadmiumi
- Pb: aku sisaldab üle 0,004% pliid

Akud ja patareid saab viia tasuta järgmistesse kohtadesse:

- avalik-õiguslikud jäätmekäitlus- ja jäätmekogumispunktid (nt omavalitsuste poolt loodud)
- patareide ja akude müügikohad
- vanade seadmete ja patareide ühistagastussüsteemi teeninduspunktid
- tootja tagasivõtukoht (kui ei ole ühistagastussüsteemi liige)

Need väited kehtivad üksnes patareide ja akude kohta, mida müüakse Euroopa Liidu riikides ja mis kuuluvad Euroopa Liidu määrust (EL) 2023/1542 reguleerimisalasse. Väljaspool Euroopa Liitu asuvates riikides võivad patareide ja akude jäätmekäitlusele kehtida erinevad nõuded.

13 TEHNILISED ANDMED

Tehnilised andmed: vt selle paigaldusjuhendi alguses olevat tehniliste andmete tabelit.

** Märkused vibratsiooniemissiooni väärtuse kohta.*

- *Esitatud vibratsiooniemissiooni väärtus on mõõdetud normitud kontrollimeetodi abil ning seda saab kasutada masinate omavaheliseks võrdlemiseks.*
- *Esitatud vibratsiooniemissiooni väärtust saab kasutada ka vibratsioonikoormuse esialgseks hindamiseks.*
- *Vibratsiooniemissiooni väärtus võib masina tegeliku kasutamise ajal esitatud väärtustest erineda sõltuvalt sellest, kuidas masinat kasutatakse.*
- *Määratlege operaatori kaitsmiseks vajalikud ohutusmeetmed (vt ohutuse peatükk), mis põhinevad tegelike kasutustingimuste vibratsioonikoormuse hinnangul. Sealjuures tuleb arvestada kõigi töötsükli osadega (nt aeg, millal masin on välja lülitatud ning aeg, millal see on sisse lülitatud, aga töötab ilma koormuseta).*

14 KLIENDITEENINDUS/TEENINDUS

Garantiid, remonti ja varuosi puudutavates küsimustes pöörduge lähimasse AL-KO teenindusse. Need leiate veebist aadressil:
www.alko-garden.com/service-contacts

Lisateavet varuosade kohta leiate aadressilt:
www.alko-garden.com/spareparts

15 TEAVE VASTAVUSDEKLARATSIOONI KOHTA

Kinnitame käesolevaga, et see toode täidab turul levitataval kujul ühtlustatud ELi direktiivide, ELi ohutusstandardite ja tootepõhiste standardite nõudeid. Vastavusdeklaratsioon on kasutusjuhendi osa ja on masinaga kaasas.

16 GARANTII

Võimalikud materjali- ja tootmisvead kõrvaldame seaduses ettenähtud garantiiaja jooksul oma äranägemisel kas remondi teel või asendame uue tootega. Garantiiaeg oleneb seadme ostukoha riigi seadustest.

Meie garantii kehtib vaid alljärgnevate tingimuste täitmisel:

- kasutusjuhendi järgimine;
- asjatundlik käsitsemine;
- originaalvaruosade kasutamine.

Garantii kaotab kehtivuse alljärgnevatel juhtudel:

- omavolilised remondikatsed;
- omavoliline tehniline muutmine;
- mitteotstarbekohane kasutamine.

Garantii ei hõlma:

- loomulikust kulumisest tulenevaid värvikahjustusi,
- kuluvaid osi, mis on varuosade kaardil tähistatud xxxxxx (x) raamiga

Garantiiaeg algab ostu sooritamisega esimese lõppkasutaja poolt. Määrava tähtsusega on ostutšeki kuupäev. Pöörduge selle garantiideklaratsiooni ja ostutšekiga edasimüüja või lähima volitatud klienditeeninduse poole. See vastavusdeklaratsioon ei puuduta ostja poolt müüja vastu esitatavaid seadusega ettenähtud kvaliteedikaebusi.

ORIGINALIOS NAUDOJIMO INSTRUKCIJOS VERTIMAS

Turinys

1 Saugos nuorodos 411
1.1 Bendrosios saugos nuorodos elektriniams įrenginiams 411
1.1.1 Sauga darbo vietoje 411
1.1.2 Elektros sauga 411
1.1.3 Asmenų sauga 411
1.1.4 Elektrinio įrenginio naudojimas ir elgesys su juo 412
1.1.5 Akumuliatorinio įrenginio naudojimas ir elgesys su juo 412
1.1.6 Aptarnavimas 413
1.2 Vejapjovės saugos nuorodos 413
1.3 Vibracinė apkrova 414
1.4 Triukšmo apkrova 414
1.5 Akumuliatoriaus ir įkroviklio saugos nuorodos 414
2 Apie šią naudojimo instrukciją 415
2.1 Tituliniame puslapyje esantys simboliai . 415
2.2 Simbolių paaiškinimai ir signaliniai žodžiai 415
3 Gaminio aprašymas 415
3.1 Naudojimas pagal paskirtį 415
3.2 Galimi numatomi netinkamo naudojimo būdai 416
3.3 Liekamoji rizika 416
3.4 Saugos ir apsauginiai įtaisai 416
3.5 Ant įrenginio esantys simboliai 416
3.5.1 Saugos ženklas* 416
3.5.2 Valdymo ženklas 417
3.6 Gaminių apžvalgos 417
3.6.1 Gaminio apžvalga – vejapjovė (01) – AL-KO 417
3.6.2 Gaminio apžvalga – vejapjovė (02) – „solo by AL-KO“ 417
3.6.3 Gaminio apžvalga – smulkinamoji vejapjovė 4736 Li VS (03) – „solo by AL-KO“ 418
3.7 Tiekiamas komplektas 418
3.7.1 Tiekiamas komplektas [vejapjovė] 418
3.7.2 Tiekiamas komplektas [smulkinamoji vejapjovė] 418
3.8 Programėlė „AL-KO inTOUCH Smart Garden“* 418
3.9 Išmanusis mygtukas (04)* 419
3.9.1 Įkrovimo būsenos indikatorius* 419
3.9.2 Vejapjovės susiejimas su „AL-KO Smart Cloud“ 419
3.9.3 Veiksmų aktyvinimas „Smart Home“ / „Smart Garden“ (IFTTT) 420
3.9.4 Vejapjovės aktyvinimas* 420
3.9.5 WLAN pavadinimo ir slaptažodžio nustatymas iš naujo* 420
3.10 „maxRun & smart-drive“ skydelis (05)* 420
4 Montavimas 420
5 Paleidimas 421
5.1 Akumuliatorių pakrovimas 421
5.2 Prietaisų skydelio įjungimas ir išjungimas (04, 05)* 421
5.3 Akumuliatorių įdėjimas ir ištraukimas (06) 421
5.4 Pjovimo mechanizmo elektros srovės tiekimo įjungimas ir išjungimas (07) ... 421
6 Valdymas 421
6.1 Pjovimo aukščio nustatymas (08, 09) 422
6.1.1 Pjovimo aukščio nustatymas [vejapjovė] (08) 422
6.1.2 Pjovimo aukščio nustatymas [smulkinamoji vejapjovė] (09) 422
6.2 Pjovimas su žolės surinkimo krepšiu (10, 11)* 422
6.3 Mulčiavimas su mulčiavimo pleištu (12, 13)* 423
6.4 Pjovimas su šoninio išmetimo funkcija (14, 15)* 423
6.5 Kreipiamosios rankenos pritaikymas pagal ūgį (16)* 423
6.6 Pjovimo mechanizmo paleidimas ir sustabdymas (17) 424
6.7 Ratų pavaros įjungimas ir išjungimas (18)* 424

6.8 Ratų pavara – greičio keitimas (19)* .. 424
6.9 „Eco“ režimo įjungimas ir išjungimas (19)* 424
7 Darbo instrukcijos 425
8 Techninė priežiūra ir priežiūra 425
8.1 Reguliarūs techninės priežiūros darbai 425
8.2 Įrenginio ir pjovimo mechanizmo valymas 425
8.3 Pjovimo peilio kontrolė ir pakeitimas .. 426
8.4 Ratų pavaros Boudeno lyno nustatymas (20)* 426
8.5 Remonto darbai 426
8.6 USB sąsaja (21)* 426
9 Pagalba atsiradus sutrikimų 426
10 Transportavimas 428
10.1 Įrenginio transportavimas 428
10.2 Akumuliatorių transportavimas 428
11 Sandėliavimas 429
11.1 Akumuliatorinės vejapjovės laikymas 429
11.2 Akumuliatoriaus ir įkroviklio laikymas 429
12 Išmetimas 430
13 Techniniai duomenys 431
14 Klientų aptarnavimo tarnyba / techninės priežiūros punktas 431
15 Informacija apie atitikties deklaraciją 431
16 Garantija 431

1 SAUGOS NUORODOS

1.1 Bendrosios saugos nuorodos elektriniams įrenginiams

⚠ ĮSPĖJIMAS! Perskaitykite visas šiam įrenginiui taikomas saugos nuorodas, nurodymus, iliustracijas ir techninius duomenis. *Toliau pateiktų nurodymų nesilaikymo pasekmės gali būti elektros smūgis, gaisras ir (arba) sunkūs sužalojimai.*

- **Išsaugokite visas saugos nuorodas ir nurodymus ateičiai.**

Saugos nuorodose vartojama sąvoka „Įrenginys“ yra taikoma iš elektros tinklo maitinamiems įrenginiams (su tinklo laidu) ir akumuliatoriniams įrenginiams (be tinklo laido).

1.1.1 Sauga darbo vietoje

- **Išlaikykite savo darbo zoną švarią ir gerai apšviestą.** *Dėl netvarkos arba neapšviestų darbo zonų gali kilti nelaimingų atsitikimų.*
- **Nedirbkite su įrenginiu potencialiai sprogioje atmosferoje, kurioje yra degių skysčių, dujų arba dulkių.** *Įrenginiai kibirkščiuoja, todėl gali užsidegti dulkės arba garai.*
- **Kai įrenginys naudojamas, vaikai ir kiti asmenys turi laikytis nuo jo atstumo.** *Nukreipdami savo dėmesį, galite nesuvaldyti įrenginio.*

1.1.2 Elektros sauga

- **Jungiamasis įrenginio kištukas privalo tikti kištukiniam lizdui. Kištuką draudžiama kaip nors keisti. Nenaudokite adapterio kištukų kartu su įžemintais įrenginiais.** *Nepakeisti kištukai ir tinkami kištukiniai lizdai sumažina elektros smūgio riziką.*
- **Venkite kūno kontakto su įžemintais paviršiais, tokiais kaip vamzdžių, šildytuvų, viryklių ir šaldytuvų.** *Kils didesnė elektros smūgio rizika, jei Jūsų kūnas bus įžemintas.*
- **Nenaudokite vejapjovės lyjant arba esant drėgmei.** *Dėl to gali padidėti elektros smūgio rizika.*
- **Jungiamojo laido nenaudokite ne pagal paskirtį, už jo nenešiokite, nekabinkite įrenginio ir netraukite kištuko iš kištukinio lizdo. Saugokite jungiamąjį laidą nuo karščio, alyvos, aštrių briaunų ir judančių dalių.** *Pažeisti arba susiraizgę jungiamieji laidai padidina elektros smūgio riziką.*
- **Dirbdami su įrenginiu lauke, naudokite tik tokius ilgintuvus, kurie yra tinkami ir darbui lauke.** *Laukui tinkamo ilgintuvo naudojimas sumažina elektros smūgio riziką.*
- **Jei įrenginį būtina eksploatuoti drėgnoje aplinkoje, naudokite apsauginį liekamosios srovės jungiklį.** *Apsauginio liekamosios srovės jungiklio naudojimas sumažina elektros smūgio riziką.*

1.1.3 Asmenų sauga

- **Būkite atidūs ir atkreipkite dėmesį į tai, ką Jūs darote, bei elkitės apdairiai, dirbdami su įrenginiu. Nenaudokite įrenginio, kai esate pavargę arba veikiami narkotikų, alkoholio ar medikamentų.** *Neatidumo akimir-*

ka, naudojant įrenginį, gali turėti rimtų sužalojimų pasekmes.

- **Naudokite asmens apsaugos priemones ir visada apsauginius akinius.** *Asmeninių apsauginių priemonių, tokių, kaip kaukė nuo dulkių, neslidūs apsauginiai batai, apsauginis šalmas arba klausos organų apsaugos priemonės, naudojimas, atsižvelgiant į įrenginio tipą ir naudojimą, sumažina sužalojimų riziką.*
- **Išvenkite neplanuoto paleidimo. Prieš prijungdami prie elektros maitinimo šaltinio, paimdami arba nešdami, įsitikinkite, kad įrenginys ir (arba) akumuliatorius yra išjungtas (-i).** *Jei nešdami įrenginį laikysite pirštą ant jungiklio arba jei įjungtą įrenginį prijungsite prie elektros maitinimo šaltinio, gali įvykti nelaimingų atsitikimų.*
- **Prieš įjungdami įrenginį, pašalinkite nustatymo įrankius arba veržliarakčius.** *Įrankis arba raktas, esantis besisukančioje įrenginio dalyje, gali sukelti sužalojimus.*
- **Venkite nenormalios kūno laikysenos. Pasirūpinkite stabilia stovėsena ir visuomet išlaikykite pusiausvyrą.** *Taip galėsite geriau kontroliuoti įrenginį netikėtose situacijose.*
- **Dėvėkite tinkamus drabužius. Nedėvėkite plačių drabužių ir papuošalų. Saugokite plaukus ir drabužius nuo judančių dalių.** *Laisvus drabužius, papuošalus bei ilgus plaukus gali įtraukti judančios dalys.*
- **Jei galima sumontuoti dulkių nusiurbimo ir surinkimo įrenginius, juos reikia prijungti ir tinkamai naudoti.** *Dulkių nusiurbimo įrenginio naudojimas gali sumažinti dulkių keliamus pavojus.*
- **Atsižvelkite į saugą ir laikykitės įrenginiams galiojančių saugos taisyklių net ir tada, jei po daugkartinio naudojimo esate susipažinę su įrenginiu.** *Dėl nedėmesingos elgsenos per kelias sekundės dalis galima sunkiai susižaloti.*

1.1.4 Elektrinio įrenginio naudojimas ir elgesys su juo

- **Neperkraukite įrenginio. Naudokite Jūsų darbui tinkančius įrenginius.** *Su tinkamu įrenginiu dirbsite geriau ir saugiau nurodytame galios diapazone.*
- **Nenaudokite įrenginio, kurio jungiklis sugedęs.** *Įrenginys, kurio nebegalite įjungti arba išjungti, yra pavojingas ir jį reikia suremontuoti.*
- **Prieš atlikdami prietaiso nustatymus, keisdami atsargines įrankio dalis arba padėdami įrenginį į šalį, ištraukite kištuką iš kištukinio lizdo ir (arba) išimkite išimamą akumuliatorių.** *Ši atsargumo priemonė apsaugo nuo netikėto įrenginio paleidimo.*
- **Laikykite nenaudojamus įrenginius vaikams nepasiekiamoje vietoje. Neleiskite įrenginio naudoti asmenims, kurie nėra su juo susipažinę arba nėra perskaitę šių nurodymų.** *Įrenginiai yra pavojingi, kai juos naudoja nepatyrę asmenys.*
- **Kruopščiai prižiūrėkite įrenginius ir įstatomąjį įrankį. Patikrinkite, ar judančios dalys veikia nepriekaištingai ir nestringa, ar dalys nėra lūžę arba pažeistos, kas turėtų įtakos įrenginio veikimui. Paveskite pažeistas dalis sutaisyti prieš įrenginio naudojimą.** *Daugelis nelaimingų atsitikimų įvyksta blogai techniškai prižiūrėtuose įrenginiuose.*
- **Išlaikykite pjovimo įrankius aštrius ir švarius.** *Kruopščiai prižiūrimi pjovimo įrankiai su aštriomis pjovimo briaunomis mažiau stringa ir yra lengviau valdomi.*
- **Įrenginį, įstatomąjį įrankį ir t. t. naudokite pagal šiuos nurodymus. Taip pat atsižvelkite į darbo sąlygas ir atliktiną darbą.** *Naudojant įrenginį kitiems nei numatyta tikslams, galimos pavojingos situacijos.*
- **Rankenos ir suėmimo paviršiai turi būti sausi ir nesutepti tepalu ar alyva.** *Jei rankenos ir suėmimo paviršiai slidūs, įrenginio negalima saugiai valdyti ir kontroliuoti nenumatytose situacijose.*

1.1.5 Akumuliatorinio įrenginio naudojimas ir elgesys su juo

- **Akumuliatorius kraukite tik tais įkrovikliais, kuriuos rekomenduoja gamintojas.** *Įkrovikliui, kuris yra tinkamas tam tikram akumuliatorių tipui, kyla gaisro pavojus, jei jis bus naudojamas su kitais akumuliatoriais.*
- **Naudokite įrenginiuose tik tam kitus akumuliatorius.** *Kitų akumuliatorių naudojimas gali sukelti sužalojimus ir gaisro pavojų.*
- **Nenaudojamą akumuliatorių laikykite atokiau nuo sąvaržėlių, monetų, raktų, vinių, varžtų ar kitų mažų metalinių daiktų, kurie galėtų sukelti kontaktų šuntavimą.** *Trumpojo jungimo tarp akumuliatoriaus kontaktų pasekmės gali būti nudegimai arba gaisras.*

- **Naudojant neteisingai, iš akumuliatoriaus gali išsilieti skystis. Venkite sąlyčio su juo. Atsitiktinio kontakto atveju nuplaukite vandeniu. Jei skysčio patektų į akis, papildomai kreipkitės medicininės pagalbos.** *Išsiliejęs akumuliatoriaus skystis gali sukelti odos dirginimus arba nudegimus.*
- **Nenaudokite pažeistų arba modifikuotų akumuliatorių arba pažeistų arba modifikuotų įrenginių.** *Pažeisti arba modifikuoti akumuliatoriai gali būti neprognozuojami ir sukelti gaisrą, sprogimą arba kelti pavojų susižaloti.*
- **Saugokite akumuliatorių arba įrenginį nuo ugnies ir aukštos temperatūros.** *Ugnis arba temperatūra virš 130 °C gali sukelti sprogimą.*
- **Laikykitės visų įkrovimo nurodymų ir niekada neįkraukite akumuliatoriaus arba akumuliatorinio įrenginio už naudojimo instrukcijoje nurodytos temperatūrų srities.** *Netinkamai įkrovus arba įkraunant už leistinos temperatūrų srities ribų, gali būti sugadintas akumuliatorius ir kilti didesnis gaisro pavojus.*

1.1.6 Aptarnavimas

- **Įrenginį paveskite taisyti tik kvalifikuotiems specialistams ir tik su originaliomis atsarginėms dalims.** *Tokiu būdu yra užtikrinama, kad bus išsaugota įrenginio sauga.*
- **Niekada neatlikite pažeistų akumuliatorių techninės priežiūros.** *Visą akumuliatorių techninę priežiūrą privalo atlikti tik gamintojas arba įgaliotos klientų aptarnavimo tarnybos.*

1.2 Vejapjovės saugos nuorodos

- **Nenaudokite vejapjovės prastomis oro sąlygomis, ypač kylant žaibo pavojui.** *Taip bus mažesnė rizika būti nutrenktiems žaibo.*
- **Kruopščiai patikrinkite, ar vietoje, kurioje planuojate naudoti vejapjovę, nėra laukinių gyvūnų.** *Naudojimo metu vejapjove galite sužeisti laukinius gyvūnus.*
- **Kruopščiai apžiūrėkite vietą, kurioje planuojate naudoti vejapjovę, ir pašalinkite visus akmenis, lazdas, vielas, kaulus ir kitus svetimkūnius.** *Išsviestais daiktais gali būti sužaloti žmonės.*
- **Prieš pradėdami naudoti vejapjovę, visada atlikite apžiūrą, kad įsitikintumėte, jog peilis ir peilių mechanizmas nenusidėvėję ir nepažeisti.** *Dėl nusidėvėjusių arba pažeistų dalių kyla didesnė sužalojimo rizika.*
- **Dažnai tikrinkite, ar nenusidėvėjo ir nėra pažeistas žolės surinkimo krepšys.** *Dėl nusidėvėjusio arba pažeisto žolės surinkimo krepšio kyla didesnė sužalojimo rizika.*
- **Neišmontuokite nė vieno saugos įtaiso. Saugos įtaisai turi būti sumontuoti tinkamai ir taip, kad tinkamai veiktų.** *Dėl laisvo, pažeisto arba netinkamai veikiančio saugos įtaiso kyla sužalojimo rizika.*
- **Prižiūrėkite, kad visos vėdinimo angos būtų švarios.** *Dėl užsikišusių vėdinimo angų ir nešvarumų kyla perkaitimo rizika arba gaisro pavojus.*
- **Dirbdami su vejapjove visada avėkite neslystančiais ir apsaugančiais batais. Nenaudokite vejapjovės basomis arba avėdami atvirapirščiais sandalais.** *Taip kils mažesnis kojų sužalojimo dėl sąlyčio su judančiu peiliu pavojus.*
- **Dirbdami su vejapjove visada mūvėkite ilgas kelnes.** *Neapsaugojus odos kyla didesnis sužalojimo išsviestais daiktais pavojus.*
- **Nenaudokite vejapjovės šlapioje žolėje. Eikite, niekada nebėkite.** *Taip bus mažesnis pavojus paslysti arba nukristi ir dėl to susižaloti.*
- **Nenaudokite vejapjovės itin stačiuose šlaituose.** *Taip bus mažesnis pavojus prarasti kontrolę, paslysti arba nukristi ir dėl to susižaloti.*
- **Dirbant šlaituose svarbu stovėti tvirtai, visada dirbti skersai šlaito, niekada kylant į kalną arba leidžiantis nuo kalno ir būti itin atsargiems keičiant kryptį.** *Taip bus mažesnis pavojus prarasti kontrolę, paslysti arba nukristi ir dėl to susižaloti.*
- **Būkite itin atsargūs, kai vejapjovę traukiate atgal arba prisitraukiate prie savęs. Visada stebėkite savo aplinką.** *Taip bus mažesnis pavojus naudojimo metu suklupti.*
- **Nelieskite peilių ir kitų pavojingų judančių dalių, kol jos visiškai nesustojo.** *Taip bus mažesnis pavojus susižaloti judančiomis dalimis.*
- **Įsitikinkite, kad išimant įstrigusią medžiagą arba valant vejapjovę visi jungikliai yra nustatyti į padėtį IŠJUNGTA ir išimtas akumuliatorius.** *Netikėtai pradėjus veikti vejapjovei, galima sunkiai susižaloti.*
- Prieš padėdami gaminį į laikymo vietą, visada leiskite jam atvėsti.

- Prieš padėdami į laikymo vietą, ištuštinkite žolės surinkimo krepšį.
- Saugokitės, kad nustatydami įrenginį neįkištumėte pirštų tarp judančių peilių ir užfiksuotų įrenginio dalių.

1.3 Vibracinė apkrova

- **Pavojus dėl vibracijos**
  Tikroji vibracijos emisijos vertė naudojant prietaisą gali skirtis nuo tos, kurią nurodė gamintojas. Prieš naudodami arba naudojimo metu atsižvelkite į šiuos įtakos turinčius veiksnius:
  - Ar prietaisas naudojamas pagal paskirtį?
  - Ar medžiaga pjaunama arba apdirbama tinkamai?
  - Ar prietaisas yra tvarkingos būklės?
  - Ar pjovimo įrankis tinkamai pagaląstas arba ar sumontuotas tinkamas pjovimo įrankis?
  - Ar sumontuotos rankenos ir, jei reikia, vibracinės rankenos, bei ar jos tvirtai sujungtos su prietaisu?
- Eksploatuokite prietaisą tik su tam tikram darbui reikalingu variklio sūkių skaičiumi. Venkite maksimalaus sūkių skaičiaus, kad sumažintumėte triukšmą ir vibraciją.
- Netinkamai naudojant ir atliekant techninę priežiūrą, gali padidėti prietaiso keliamas triukšmas ir vibracija. Tai sutrikdys sveikatą. Tokiu atveju nedelsdami išjunkite prietaisą ir paveskite jį suremontuoti įgaliotoms techninės priežiūros dirbtuvėms.
- Apkrovos laipsnis dėl vibracijos priklauso nuo darbo, kurį reikia atlikti, arba nuo prietaiso naudojimo. Įvertinkite apkrovos laipsnį ir darykite atitinkamas pertraukas tarp darbų. Taip per visą darbo laiką gerokai sumažės vibracinė apkrova.
- Ilgesnį laiką naudojant prietaisą, operatorių veikia vibracija, kuri gali sukelti kraujotakos problemų („baltas pirštas“). Norėdami išvengti šios rizikos, mūvėkite pirštines ir stebėkite, kad rankos būtų šiltos. Jei atpažįstami „balto piršto“ simptomai, nedelsdami kreipkitės į gydytoją. Prie šių simptomų priskiriami: nejausmingumas, jautrumo praradimas, peršėjimas, niežėjimas, skausmas, jėgų sumažėjimas, odos spalvos arba būsenos pasikeitimas. Paprastai šie simptomai būdingi pirštams, plaštakoms arba pulsui. Žemoje temperatūroje padidėja pavojus.
- Savo darbo dieną darykite ilgesnes pertraukas, kad galėtumėte pailsėti nuo triukšmo ir vibracijos. Suplanuokite savo darbą taip, kad prietaisų, kurie sukelia stiprią vibraciją, naudojimas būtų paskirstytas per kelias dienas.
- Jei naudodami prietaisą savo plaštakose juntate nemalonų jausmą arba ant jų pastebite spalvos pokyčius, nedelsdami nutraukite darbus. Darykite pakankamas pertraukas tarp darbų. Dirbant be pakankamų pertraukų, gali atsirasti rankų vibracijos sindromas.
- Sumažinkite vibracijos Jums keliamą riziką. Prižiūrėkite prietaisą pagal nurodymus naudojimo instrukcijoje.
- Jei prietaisas dažnai naudojamas, susisiekite su savo prekybos atstovu, kad galėtumėte įsigyti nuo vibracijos apsaugančių priedų (pvz., rankenas).
- Stenkitės nedirbti su prietaisu žemesnėje nei 10 °C temperatūroje. Savo darbo plane nustatykite, kaip galima apriboti vibracinę apkrovą.

1.4 Triukšmo apkrova

Tam tikras triukšmas naudojant šį prietaisą yra neišvengiamas. Paskirstykite su intensyviu triukšmu susijusius darbus į leistinus ir tam skirtus laikus. Prireikus laikykitės rimties laikų ir apribokite darbo trukmę iki būtinosios. Norėdami apsisaugoti patys ir apsaugoti šalia esančius asmenis, naudokite tinkamą klausos apsaugą.

1.5 Akumuliatoriaus ir įkroviklio saugos nuorodos

- Prieš įkraudami pašalinkite akumuliatorių iš įrenginio.
- Dėkite akumuliatorių į įrenginį tik tinkamu poliškumu.
- Jei laikysite įrenginį ilgesnį laiką, išimkite iš akumuliatorių iš įrenginio.
- Nesujunkite trumpai įrenginio prijungimo gnybtų arba akumuliatoriaus.

Naudojimo instrukcijos

Laikykitės atskirose naudojimo instrukcijose pateiktų saugos nurodymų dėl akumuliatoriaus ir įkroviklio:

- Akumuliatoriai: dok. Nr. 443771, 441630, 443549
- Įkrovikliai: dok. Nr. 441633, 443551

2 APIE ŠIĄ NAUDOJIMO INSTRUKCIJĄ

- Vokiška versija yra originali naudojimo instrukcija. Visos kitos kalbų versijos yra originalios naudojimo instrukcijos vertimai.
- Visada laikykite šią naudojimo instrukciją taip, kad visada galėtumėte ją paskaityti, kai reikės informacijos apie įrenginį.
- Perduokite įrenginį kitiems asmenims tik kartu su šia naudojimo instrukcija.
- Perskaitykite ir laikykitės šioje naudojimo instrukcijoje pateiktų saugos ir įspėjamųjų nurodymų.

2.1 Tituliniame puslapyje esantys simboliai

Simbolis	Reikšmė
	Prieš pradėdami eksploatuoti būtinai atidžiai perskaitykite šią naudojimo instrukciją. Tai yra saugaus darbo ir sklandaus valdymo sąlyga.
	Naudojimo instrukcija
	Būkite atsargūs su ličio jonų akumuliatoriais! Ypač atsižvelkite į šioje naudojimo instrukcijoje pateiktas transportavimo, laikymo ir utilizavimo nuorodas!
	Šis produktas atitinka taikytinas Europos Sąjungos direktyvas ir pagal šias direktyvas buvo atlikta atitikties vertinimo procedūra.

2.2 Simbolių paaiškinimai ir signaliniai žodžiai

⚠ PAVOJUS! Nurodo gresiančią pavojingą situaciją, kurios neišvengus galimas mirtinas arba sunkus sužalojimas.

⚠ ĮSPĖJIMAS! Nurodo galimą pavojingą situaciją, kurios neišvengus galimas mirtinas arba sunkus sužalojimas.

⚠ ATSARGIAI! Nurodo galimą pavojingą situaciją, kurios neišvengus galimas lengvas arba vidutinio sunkumo sužalojimas.

DĖMESIO! Nurodo situaciją, kurios neišvengus galima materialinė žala.

NUORODA Specialios nuorodos dėl geresnio suprantamumo ir valdymo.

3 GAMINIO APRAŠYMAS

Šioje naudojimo instrukcijoje aprašomi įvairūs AL-KO ir „solo by AL-KO akumuliatorinių vejapjovių modeliai su skirtinga įranga ir viena „solo by AL-KO“ akumuliatorinė smulkinamoji vejapjovė. Savo modelį atpažinsite pagal gaminio paveikslėlius ir įvairių parinkčių aprašymą.

Techniniai duomenys

Konkrečių modelių įranga nurodyta montavimo instrukcijos techniniuose duomenyse. Papildomos nuorodos dėl techninių duomenų pateiktos šioje naudojimo instrukcijoje (žr. *Skyrius 13 "Techniniai duomenys", puslapis 431*).

Akumuliatoriai ir įkrovikliai

Galima naudoti visus AL-KO 36V sistemos akumuliatorius (Bxxx Li) ir įkroviklius (Cxxx Li).

DĖMESIO! Prietaiso ir akumuliatoriaus pažeidimo pavojus! Jei prietaisas eksploatuojamas su netinkamais akumuliatoriais, prietaisas ir akumuliatoriai gali būti pažeisti.

- Eksploatuokite prietaisą tik su nurodytais akumuliatoriais.

NUORODA AL-KO 36V sistemos akumuliatorių ir įkroviklių naudojimo instrukcijose rasite daugiau informacijos:

- Akumuliatoriai: dok. Nr. 443771, 441630, 443549
- Įkrovikliai: dok. Nr. 441633, 443551

3.1 Naudojimas pagal paskirtį

Šis įrenginys skirtas pjauti veją privačiose zonose ir leidžiamas naudoti, tik kai veja yra sausa.

Kitoks arba leistinas ribas viršijantis naudojimas yra laikomas naudojimu ne pagal paskirtį. Su įrenginiu leidžiama dirbti tik tada, kai jis iki galo sumontuotas.

Šis įrenginys yra skirtas naudoti privačioje valdoje. Bet koks kitoks naudojimas ir neleistinas permontavimas arba primontavimas laikomas naudojimu ne pagal paskirtį, todėl garantija tampa negaliojanti, atitiktis prarandama, o gamintojas neprisiima atsakomybės už naudotojo arba trečiųjų asmenų patirtą žalą.

3.2 Galimi numatomi netinkamo naudojimo būdai

Įrenginys neskirtas naudoti nei komerciniais tikslais viešuose parkuose ir sporto aikštėse nei žemės ir miškų ūkyje.

- Nenaudokite įrenginio lietuje arba ant šlapios vejos.
- Pjaunamame plote negali būti pašalinių daiktų, pvz., akmenų, medžio dalių, butelių.
- Draudžiama išmontuoti arba šuntuoti saugos įtaisus, pvz., pririšant apsauginę apkabą prie statramsčio.

3.3 Liekamoji rizika

Net ir prietaisą naudojant pagal paskirtį negalima visiškai garantuoti, kad neliks jokios liekamosios rizikos. Dėl prietaiso konstrukcijos, priklausomai nuo naudojimo, galimi tokie potencialūs pavojai:

- Pjaunamos medžiagos, žemių ir nedidelių akmenų nusviedimas.
- Pjaunamos medžiagos dalelių įkvėpimas, kai nenaudojama kvėpavimo apsauga.
- Pjautiniai sužalojimai įkišus rankas į besisukantį pjovimo peilį.

3.4 Saugos ir apsauginiai įtaisai

⚠ ĮSPĖJIMAS! Pavojus susižaloti. Dėl pažeistų ir išjungtų saugos bei apsauginių įtaisų galima sunkiai susižaloti.

- Sugedusius saugos ir apsauginius įtaisus paveskite suremontuoti.
- Niekada neatjunkite saugos ir apsauginių įtaisų.

Saugos raktas

Norint išvengti neplanuoto įsijungimo, įrenginys yra su saugos raktu. Prieš atlikdami techninės priežiūros darbus, išjunkite įrenginį ir visada ištraukite saugos raktą.

Apsauginė rankenėlė / apsauginė apkaba

Įrenginys yra su apsaugine rankenėle / apsaugine apkaba. Pavojaus momentu apsauginę rankenėlę / apsauginę apkabą tiesiog atleiskite. Variklis ir pjovimo mechanizmas sustabdomi.

Paleisties mygtukas

Norint įjungti variklį apsaugine rankenėle / apsaugine apkaba, iš pradžių reikia paspausti paleisties mygtuką.

Sklendė su atvartu

Sklendė su atvartu apsaugo, pvz., nuo pjaunamos medžiagos dalelių ir akmenų, kurie gali būti išsviesti.

3.5 Ant įrenginio esantys simboliai

3.5.1 Saugos ženklas*

** priklausomai nuo modelio*

Simbolis	Reikšmė
	Ypatingas atsargumas valdant!
	Prieš eksploatacijos pradžią perskaitykite naudojimo instrukciją!
	Pavojus susižaloti! Laikykite plaštakas ir pėdas toliau nuo pjovimo mechanizmo!
	Pavojus dėl išsviedžiamų daiktų!
	Pašaliniams asmenims liepkite pasišalinti iš pavojingos zonos!
	Išjungus variklį pjovimo peilis kelias sekundes veikia iš inercijos. Pjovimo peilį lieskite tik visiškai sustojus visoms judančioms įrenginio dalims ir ištraukę saugos raktą.
	Nenaudokite įrenginio ir nelaikykite jo lauke lyjant lietui!
	Nenaudodami, taip pat prieš pradėdami techninės priežiūros ir remonto darbus: išjunkite įrenginį ir išimkite akumuliatorių iš įrenginio!

Simbolis	Reikšmė
	Prieš techninės priežiūros darbus pašalinkite išaktyvinimo įtaisą, pvz., saugos raktą!
	Netaikoma, naudojama tik elektrinėse vejapjovėse. Prieš techninės priežiūros ir remonto darbus išjunkite įrenginį ir ištraukite kištuką iš elektros tinklo!
	Netaikoma, naudojama tik elektrinėse vejapjovėse. Elektros smūgio pavojus esant pažeistam tinklo kabeliui!
	Netaikoma, naudojama tik elektrinėse vejapjovėse. Tinklo kabelį laikykite atokiau nuo pjovimo mechanizmo ir jo nepervažiuokite!
	Netaikoma, naudojama tik benzininėse vejapjovėse. Prieš pradėdami bet kokius techninės priežiūros ir valymo darbus, ištraukite uždegimo žvakių kištuką!

3.5.2 Valdymo ženklas

Simbolis	Reikšmė
	Variklio paleidimo veiksmai (žr. *Skyrius 6.6 "Pjovimo mechanizmo paleidimas ir sustabdymas (17)", puslapis 424*)
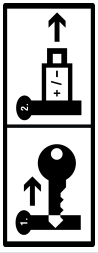	Jei vejapjovės nenaudojate: ištraukite saugos raktą ir išimkite akumuliatorių iš įrenginio.

3.6 Gaminių apžvalgos

3.6.1 Gaminio apžvalga – vejapjovė (01) – AL-KO

Nr.	Konstrukcinė dalis
1*	Išmanusis mygtukas*
2	Akumuliatoriaus skyriaus dangtis
3	Raktinis jungiklis su saugos raktu
4	1 ir 2 akumuliatoriaus skyrius
Užlenkiama kreipiamoji rankena, kurią sudaro:	
5	■ Viršutinė rankena
6	■ Apatinė rankena
7	■ Sparnuotosios veržlės (2x)
8*	„maxRun & smart-drive“ skydelis*
9*	Ratų pavaros perjungimo šakutė*
10	Apsauginė apkaba
11	Paleisties mygtukas
12	Pripildymo lygio indikatorius
13	Žolės surinkimo krepšys
14	Žolės surinkimo krepšio rankena
15	Centrinis pjovimo aukščio reguliatorius
16*	Šoninio išmetimo sklendė*
17*	Priekinė nešimo rankena*
18	Akumuliatorius (1 arba 2 vnt.)*
19	Įkroviklis

** priklausomai nuo modelio, žr. techninius duomenis.*

3.6.2 Gaminio apžvalga – vejapjovė (02) – „solo by AL-KO“

Nr.	Konstrukcinė dalis
1*	Išmanusis mygtukas*
2	Akumuliatoriaus skyriaus dangtis
3	Raktinis jungiklis su saugos raktu
4	1 ir 2 akumuliatoriaus skyrius
Reguliuojamo aukščio ir užlenkiama kreipiamoji rankena, kurią sudaro:	
5	■ Viršutinė rankena
6	■ Apatinė rankena**
7*	■ Pasukamieji greito nustatymo lankstai*
8*	„maxRun & smart-drive“ skydelis*

Nr.	Konstrukcinė dalis
9*	Ratų pavaros perjungimo šakutė*
10	Apsauginė apkaba
11	Paleisties mygtukas
12	Pripildymo lygio indikatorius
13	Žolės surinkimo krepšys
14	Žolės surinkimo krepšio rankena
15	Centrinis pjovimo aukščio reguliatorius
16*	Šoninio išmetimo sklendė*
17*	Priekinė nešimo rankena*

** priklausomai nuo modelio, žr. techninius duomenis.*

*** priklausomai nuo modelio, plieninio vamzdžio arba aliumininio konstrukcijos.*

3.6.3 Gaminio apžvalga – smulkinamoji vejapjovė 4736 Li VS (03) – „solo by AL-KO“

Nr.	Konstrukcinė dalis
1	„maxRun & smart-drive“ skydelis
2	Kreipiamosios rankenos suėmimo paviršius
3	Ratų pavaros perjungimo šakutė (už kreipiamosios rankenos)
4	Apsauginė apkaba (prieš kreipiamąją rankeną)
5	Paleisties mygtukas
6	Šoninio išmetimo sklendė
7	Šoninio išmetimo dėklas
8	Viršutinė rankena
9	Sparnuotosios veržlės
10	Apatinė rankena
11	Galinių ratų pjovimo aukščio reguliatorius
12	Priekinių ratų pjovimo aukščio reguliatorius
13	Akumuliatoriaus skyriaus dangtis
14	1 ir 2 akumuliatoriaus skyrius
15	Raktinis jungiklis su saugos raktu

3.7 Tiekiamas komplektas

Komplektą sudaro čia nurodytos dalys. Patikrinkite, ar yra visos pozicijos.

3.7.1 Tiekiamas komplektas [vejapjovė]

Nr.	Konstrukcinė dalis
1	Vejapjovė
2	Žolės surinkimo krepšys (nesumontuotas / sumontuotas iš dalies)*
3	Kreipiamoji rankena (nesumontuota / sumontuota iš dalies)*
4	Šoninio išmetimo dėklas*
5	Mulčiavimo pleištas*
6	Varžtų maišelis
7	Akumuliatorius* (1 arba 2 vnt.)*
8	Įkroviklis*

** priklauso nuo modelio, žr. montavimo instrukciją.*

3.7.2 Tiekiamas komplektas [smulkinamoji vejapjovė]

Nr.	Konstrukcinė dalis
1	Smulkinamoji vejapjovė
2	Kreipiamoji rankena (sumontuota iš dalies)
3	Šoninio išmetimo dėklas
4	Varžtų maišelis

3.8 Programėlė „AL-KO inTOUCH Smart Garden“*

** priklausomai nuo modelio, žr. techninius duomenis.*

Vejapjovė yra su WLAN radijo ryšio moduliu. Tai leidžia ją patogiai valdyti, nustatyti ir stebėti naudojantis programėle iš mobilaus įrenginio (išmaniojo telefono, planšetės).

NUORODA Kad būtų galima naudotis programėle, mobiliam įrenginiui reikalingas interneto ryšys.

Programėlę „AL-KO inTOUCH Smart Garden“ įrenginiams, kuriuose įdiegtas „Android“, galima atsisiųsti iš „Google Play Store“, o įrenginiams, kuriuose įdiegtas „iOS“ – iš „Apple App Store“:

GET IT ON Google Play

Available on the App Store

Įsidiegus programėlę, pirmiausia reikia prisijungti arba prisiregistruoti. Tada žr. išsamią instrukciją.

Programėlėje galima naudotis įvairiomis funkcijomis, pvz., gaminio registravimo, sodo patarimų, augalų konsultanto arba aktyviųjų pranešimų, jei nustatomas gedimas.

Daugiau informacijos apie programėlę „AL-KO inTOUCH Smart Garden“ rasite adresu https://alko-garden.com/smart-connect/

3.9 Išmanusis mygtukas (04)*

** priklausomai nuo modelio, žr. techninius duomenis.*

Naudodamiesi išmaniuoju mygtuku savo vejapjovę įkelkite į „AL-KO Smart Cloud“ ir naudokitės įvairiomis „Smart Gardening“ galimybėmis: https://alko-garden.de/smart-gardening-mit-alko/

NUORODA **Pastaba dėl WLAN.**

- Kad galėtumėte naudotis „AL-KO Smart Gardening“, vejapjovė turi būti jūsų WLAN ryšio aprėpties zonoje.
- Būkite pasiruošę savo WLAN pavadinimą ir slaptažodį.

3.9.1 Įkrovimo būsenos indikatorius*

** priklausomai nuo modelio, žr. techninius duomenis.*

Išmanusis mygtukas jau iš tolo perduoda signalą apie akumuliatoriaus įkrovimo būseną.

Išmanusis mygtukas	Reikšmė
Šviečia žaliai.	Akumuliatoriai įkrauti.
Šviečia raudonai.	Akumuliatoriai išeikvoti.

3.9.2 Vejapjovės susiejimas su „AL-KO Smart Cloud“

NUORODA **Pastaba dėl IT saugumo.** Kad būtų išvengta saugumo spragų, iš „AL-KO Smart Cloud“ vejapjovė automatiškai gauna paskutiniuosius programinės įrangos atnaujinimus. Tam reikalinga galimybė per WLAN prisijungti prie interneto.

- Vejapjovę prie interneto prijunkite tik naudodamiesi apsaugotu WLAN tinklu.
- Nustatykite saugų WLAN slaptažodį.

1. Paruoškite išmanųjį telefoną:
   - Įdiekite programėlę „AL-KO inTOUCH Smart Garden“ (žr. *Skyrius 3.8 "Programėlė „AL-KO inTOUCH Smart Garden“*", puslapis 418*).
   - Paleiskite programėlę.
2. Paleiskite pagalbinę diegimo sistemą: maždaug 3 sekundes palaikykite paspaudę išmanųjį mygtuką.
3. Pagalbinėje diegimo sistemoje:
   - išmanųjį telefoną susiekite su vejapjovės WLAN.
   - Pakeiskite vejapjovės pavadinimą (jei norite).
   - Įveskite savo WLAN pavadinimą ir slaptažodį. Vejapjovė susisieja su „AL-KO Smart Cloud“.

Išmanusis mygtukas diegimo metu

Nr.	Išmanusis mygtukas	Reikšmė
Susiejimas su programėle:		
a.	Pulsuoja mėlyna šviesa.	Paleista pagalbinė diegimo sistema, laukiama ryšio.
b.	Nuolat šviečia mėlynai.	Pagalbinė degimo programa susieta su programėle.
Susiejimas su „AL-KO Smart Cloud“ per naudotojo WLAN:		
c.	Šviečia mėlynai, sukantis laikrodžio rodyklės kryptimi.	Sujungimo bandymas
d.	Mirkčioja mėlynai.	Sujungta.
e.	Pakaitomis šviečia žaliai ir mėlynai.	Susieta su „AL-KO Smart Cloud“.
f.	Pakaitomis šviečia raudonai ir mėlynai.	Nesusieta. Įvestas neteisingas WLAN pavadinimas ir slaptažodis.

Išmanusis mygtukas eksploatavimo metu

Išmanusis mygtukas	Reikšmė
Šviečia mėlynai (nykstančia šviesa).	Susieta su „AL-KO Smart Cloud“. Pakankamas WLAN ryšys.

Išmanusis mygtukas	Reikšmė
Šviečia mėlynai, sukantis.	Nutrūkęs ryšys su „ALKO Smart Cloud“. WLAN ryšys nutrauktas.

3.9.3 Veiksmų aktyvinimas „Smart Home“ / „Smart Garden“ (IFTTT)

Išmaniuoju mygtuku galima aktyvinti iki 3 IFTTT veiksmų (IFTTT: *If This Then That*). Prieš tai https://ifttt.com/ šiuos veiksmus turite nustatyti (pvz., įrenginių valdymą „Smart Home“ arba „Smart Garden“, laistymo įjungimą, garažo vartų atidarymą). IFTTT veiksmai, priklausomai nuo paslaugų teikėjo abonemento modelio, gali būti nemokami arba mokami.

NUORODA Išsamesnę informaciją apie IFTTT žr. https://alko-garden.de/ifttt-de/

1. Jei norite aktyvinti 1, 2 arba 3 IFTTT veiksmą, 1, 2 arba 3 kartus iš eilės trumpai paspauskite išmanųjį mygtuką.

Išmanusis mygtukas	Reikšmė
Pakaitomis mirkčioja žaliai ir mėlynai.	Suveikė IFTTT veiksmas.
Pakaitomis mirkčioja raudonai ir mėlynai	Nepavyko aktyvinti IFTTT veiksmo.

Dėl prieigos prie interneto ir prie „Smart Home“ bei „Smart Garden“ funkcijų būtina pasirūpinti saugiomis įrenginio laikymo sąlygomis (žr. *Skyrius 11.1 "Akumuliatorinės vejapjovės laikymas", puslapis 429*).

3.9.4 Vejapjovės aktyvinimas*

** priklausomai nuo modelio, žr. techninius duomenis.*

Jei 10 minučių vejapjove nesinaudojama, įsijungia jos energijos taupymo režimas. Skydelis išjungiamas.

Vejapjovei aktyvinti: žr. *Skyrius 5.2 "Prietaisų skydelio įjungimas ir išjungimas (04, 05)*", puslapis 421*.

3.9.5 WLAN pavadinimo ir slaptažodžio nustatymas iš naujo*

** priklausomai nuo modelio, žr. techninius duomenis.*

1. Maždaug 10 sekundžių palaikykite paspaudę išmanųjį mygtuką:

Išmanusis mygtukas	Reikšmė
Šviečia mėlynai. Tada nyksta priešinga laikrodžio rodyklei kryptimi.	Grąžinimas
Mirkčioja mėlynai.	Grąžinimas baigtas.

3.10 „maxRun & smart-drive“ skydelis (05)*

** priklausomai nuo modelio, žr. techninius duomenis.*

Mygtukai

Nr.	Reikšmė
1	Skydelio įjungimo ir išjungimo mygtukas
2	„Eco“ režimo mygtukas
3	Minuso mygtukas: mažinamas ratų pavaros greitis.
4	Pliuso mygtukas: didinamas ratų pavaros greitis.

Indikatoriai

Nr.	Reikšmė
5	WLAN ryšio indikatorius**
6	1 akumuliatoriaus įkrovimo būsenos indikatorius
7	2 akumuliatoriaus įkrovimo būsenos indikatorius
8	Klaidos indikatorius
9	Nustatytas ratų pavaros greitis (7 pakopos)

*** Veikia tik modeliuose su išmaniuoju mygtuku*

4 MONTAVIMAS

Montavimas: Žr. montavimo instrukciją.

⚠ ĮSPĖJIMAS! Pavojai nevisiškai sumontavus! Eksploatuojant nevisiškai sumontuotą įrenginį, galima sunkiai susižaloti.

- Eksploatuokite įrenginį tik tada, kai jis visiškai sumontuotas!
- Į įrenginį akumuliatorius dėkite tik tada, kai įrenginys visiškai sumontuotas!

5 PALEIDIMAS

5.1 Akumuliatorių pakrovimas

Akumuliatoriai yra iš dalies įkrauti. Prieš pirmąjį naudojimą iki galo įkraukite akumuliatorius. Akumuliatorius galima krauti jiems esant bet kokios įkrovos būsenos. Įkrovimo pertraukimas akumuliatoriams nekenkia.

NUORODA Išsamios informacijos rasite atskirose akumuliatorių ir įkroviklio naudojimo instrukcijose.

5.2 Prietaisų skydelio įjungimas ir išjungimas (04, 05)*

** priklausomai nuo modelio, žr. techninius duomenis.*

Sąlyga: įdėtas bent 1 akumuliatorius.

NUORODA Kad būtų tiekiama elektros srovė skydeliui ir ratų pavarai, saugos raktas neturi būti pasuktas į padėtį „On“ (I poz.).

Skydelio įjungimo galimybės tokios:

- trumpai paspaudžiamas išmanusis mygtukas (04/1).
- Prietaisų skydelyje paspauskite įj./išj. mygtuką (05/1).
- Paleidžiant pjovimo mechanizmo variklį automatiškai įsijungia skydelis (žr. *Skyrius 6.6 "Pjovimo mechanizmo paleidimas ir sustabdymas (17)", puslapis 424*).

5.3 Akumuliatorių įdėjimas ir ištraukimas (06)

Vejapjovę naudokite įdėję vieną arba du akumuliatorius. Įdėjus du akumuliatorius gerokai pailgėja darbo laikas, o kartu ir nupjaunamas plotas.

Galite įdėti skirtingos įkrovimo būsenos akumuliatorius. Pirmiausia eikvojamas pilnesnysis akumuliatorius, kol jo įkrovimo būsena bus tokia pat, kaip antrojo akumuliatoriaus. Paskui tolygiai eikvojami abu akumuliatoriai.

DĖMESIO! Akumuliatorių pažeidimo pavojus. Jei po naudojimo akumuliatoriai paliekami įrenginyje, jie gali būti pažeisti.

- Iš karto po naudojimo ištraukite akumuliatorius iš įrenginio ir laikykite apsaugotoje nuo šalčio vietoje.
- Įdėkite akumuliatorius į įrenginį prieš pat darbų pradžią.

Akumuliatoriaus įdėjimas

1. Atlenkite (06/a) akumuliatoriaus skyriaus dangtį (06/1).
2. Akumuliatorių iš viršaus stumkite (06/b) į angą akumuliatoriui (06/2), kol jis užsifiksuos. ***Nuoroda:*** *Akumuliatoriaus įkrovimo būsenos indikatorius turi būti viršuje.*
3. Užlenkite akumuliatoriaus skyriaus dangtį.

Akumuliatoriaus ištraukimas

1. Nuspauskite ir laikykite nuspaustą akumuliatoriaus atfiksavimo mygtuką.
2. Ištraukite akumuliatorių.

5.4 Pjovimo mechanizmo elektros srovės tiekimo įjungimas ir išjungimas (07)

Pjovimo mechanizmo elektros srovės tiekimą įjunkite ir išjunkite raktiniu jungikliu. Raktinis jungiklis valdomas saugos raktu.

ĮSPĖJIMAS! Pavojus susižaloti. Netikėtas įrenginio įsijungimas gali sukelti sunkius sužalojimus.

- Prieš darbų pertraukas ir techninės priežiūros darbus: norėdami išjungti elektros srovės tiekimą, pasukite saugos raktą į padėtį „Off“ ir tada jį ištraukite.

Elektros srovės tiekimo įjungimas

1. Atlenkite akumuliatoriaus skyriaus dangtį.
2. Saugos raktą (07/1) įkiškite (07/a) į raktinį jungiklį.
3. Pasukite (07/b) saugos raktą į padėtį „On“ (I poz.). Taip pjovimo mechanizmui pradedama tiekti darbinė įtampa, tačiau jis dar nepradeda veikti.
4. Užlenkite akumuliatoriaus skyriaus dangtį.
5. Įjunkite pjovimo mechanizmą: žr. *Skyrius 6.6 "Pjovimo mechanizmo paleidimas ir sustabdymas (17)", puslapis 424*.

Elektros srovės tiekimo išjungimas

1. Pasukite (07/c) saugos raktą į padėtį „Off“ (0 poz.) ir ištraukite (07/ d).
2. Iš karto po naudojimo akumuliatorius ištraukite iš įrenginio, įkraukite ir laikykite apsaugotoje nuo šalčio vietoje. Vėl įdėkite akumuliatorius į įrenginį prieš pat kitą naudojimą.

6 VALDYMAS

ĮSPĖJIMAS! Pavojus susižaloti. Dėl pažeistų ir išjungtų saugos bei apsauginių įtaisų galima sunkiai susižaloti.

- Prieš jungdami patikrinkite, ar yra it, ar veikia visi saugos ir apsauginiai įtaisai!

⚠ ĮSPĖJIMAS! Pavojus susižaloti esant neįprastoms eksploatavimo būsenoms. Nedelsdami sustabdykite vejapjovę. Ištraukite saugos raktą ir išimkite akumuliatorius. Tada patikrinkite, ar visos judančios dalys visiškai sustojo:

- Atsitrenkus į pašalinį daiktą: Patikrinkite, ar vejapjovė nepažeista ir ją sutaisykite. Tik tada vejapjovę įjunkite vėl ir pradėkite eksploatuoti.
- Jei vejapjovė neįprastai vibruoja: Nedelsdami patikrinkite, ar nėra pažeidimų. Pakeiskite arba sutaisykite pažeistas dalis. Patikrinkite, ar nėra atsilaisvinusių dalių, ir jas pritvirtinkite.

DĖMESIO! Įrenginio sugadinimo pavojus. Jei blokuojamas pjovimo peilis, gali būti perkrautas variklis.

- Po kiekvieno naudojimo, nuvalykite pjovimo mechanizmą.
- Nustatykite didesnį pjovimo aukštį.
- Aukštesnę žolę ir tankesnę žaliąją dangą pjaukite pakopomis.

6.1 Pjovimo aukščio nustatymas (08, 09)

⚠ ATSARGIAI! Pavojus įsipjauti! Pjautinių sužalojimų pavojus įkišus rankas į veikiantį pjovimo mechanizmą.

- Reguliuokite pjovimo aukštį tik išjungę variklį ir sustabdę pjovimo mechanizmą.

6.1.1 Pjovimo aukščio nustatymas [vejapjovė] (08)

1. Atblokavimo nustatymo svirtį (08/1) šiek tiek pastumkite į išorę (08/a) ir laikykite.
   - Žemesnei vejai: stumkite nustatymo svirtį priekinio rato kryptimi (08/b).
   - Aukštesnei vejai: stumkite nustatymo svirtį galinio rato kryptimi (08/b).
   - Norimą pjovimo aukštį galima matyti skalėje.
2. Atleiskite nustatymo svirtį, kol ji užsifiksuos norimoje pakopoje.

6.1.2 Pjovimo aukščio nustatymas [smulkinamoji vejapjovė] (09)

Smulkinamojoje vejapjovėje yra dvi pjovimo aukščio nustatymo svirtys. Nustatymo svirtis (09/1) reguliuoja galinių ratų aukštį. Nustatymo svirtis (09/2) reguliuoja priekinių ratų aukštį.

1. Atblokavimo nustatymo svirtį šiek tiek pastumkite į vidų (09/a) ir laikykite.
   - Žemesnei vejai: stumkite nustatymo svirtį priekinio rato kryptimi (09/b).
   - Aukštesnei vejai: stumkite nustatymo svirtį galinio rato kryptimi (09/b). ***Nuoroda:*** *Suimkite smulkinamosios vejapjovės korpusą už priekinės arba galinės nešimo rankenos ir pakelkite į viršų.*
   - Norimą pjovimo aukštį galima matyti skalėje.
2. Atleiskite nustatymo svirtį, kol ji užsifiksuos norimoje pakopoje.

6.2 Pjovimas su žolės surinkimo krepšiu (10, 11)*

** priklausomai nuo modelio, žr. techninius duomenis.*

Įrenginį galima naudoti su žolės surinkimo krepšiu ir be jo.

Žolės surinkimo krepšio užkabinimas (10)

1. Įsitikinkite, kad įrenginys išjungtas ir pjovimo mechanizmas sustojęs.
2. Pakelkite (10/1) sklendę su atvartu (10/a).
3. Įkabinkite žolės surinkimo krepšį (10/2) į laikiklius (10/b).
4. Atleiskite sklendę su atvartu.

Pripildymo lygio tikrinimas (10, 11)

Pripildymo lygio indikatorių (10/3, 11/1) oro srautas pjaunant spaudžia į viršų (11/a). Jei žolės surinkimo krepšys (11/2) pilnas, pripildymo lygio indikatorius yra ties žolės surinkimo krepšiu (11/b). Žolės surinkimo krepšį reikia ištuštinti.

Žolės surinkimo krepšio nukabinimas ir ištuštinimas (10)

⚠ ATSARGIAI! Pavojus įsipjauti! Pjautinių sužalojimų pavojus įkišus rankas į veikiantį pjovimo mechanizmą.

- Išimkite žolės surinkimo krepšį tik tada, kai pjovimo mechanizmas stovi.

NUORODA Ištuštindami žolės surinkimo krepšį, taip pat išvalykite ir pripildymo lygio indikatoriaus išpūtimo angas, kad jis ir toliau nepriekaištingai veiktų.

1. Įsitikinkite, kad įrenginys išjungtas ir pjovimo mechanizmas sustojęs.
2. Pakelkite sklendę su atvartu (10/1).
3. Iškelkite žolės surinkimo krepšį (10/2) iš laikiklių ir nuimkite į galą.
4. Ištuštinkite žolės surinkimo krepšį.

5. Išvalykite išpūtimo angas (10/3) po pripildymo lygio indikatoriumi.
6. Užkabinkite žolės surinkimo krepšį (žr. pirmiau).

6.3 Mulčiavimas su mulčiavimo pleištu (12, 13)*

** priklausomai nuo modelio, žr. techninius duomenis.*

Mulčiuojant pjaunama medžiaga ne surenkama, o lieka ant vejos. Mulčias apsaugo dirvą nuo išdžiuvimo ir aprūpina ją maistingosiomis medžiagomis. Geriausių rezultatų pasiekiama reguliariai nupjaunant maždaug 2 cm. Greitai supūva tik jauna žolė su minkštais lapais.

- Žolės aukštis prieš mulčiuojant: ne didesnis kaip 8 cm
- Žolės aukštis po mulčiavimo: ne mažesnis kaip 4 cm

NUORODA Pritaikykite žingsnio greitį prie mulčiavimo. Neikite per greitai.

Mulčiavimo pleišto naudojimas (12)

ATSARGIAI! Pavojus įsipjauti! Pjautinių sužalojimų pavojus įkišus rankas į veikiantį pjovimo mechanizmą.

- Prieš įstatydami arba pašalindami mulčiavimo pleištą, išjunkite įrenginį ir ištraukite įkišamą saugos raktą.

DĖMESIO! Įrenginio apgadinimo pavojus. Jei mulčiavimo pleištas neužsifiksuoja, mulčiavimo pleištas ir pjovimo mechanizmas gali būti apgadinti.

- Atkreipkite dėmesį į tai, kad fiksatorius užsifiksuotų.

1. Išjunkite įrenginį: Pasukite saugos raktą į padėtį „Off“ (0 poz.) ir ištraukite.
2. Nukabinkite žolės surinkimo krepšį.
3. Pakelkite (12/1) sklendę su atvartu (12/a).
4. Stumkite (12/b) mulčiavimo pleištą (12/2) į išmetimo šachtą (12/3), kol fiksatorius užsifiksuos.

Mulčiavimo pleišto ištraukimas (13)

1. Išjunkite įrenginį: Pasukite saugos raktą į padėtį „Off“ (0 poz.) ir ištraukite.
2. Pakelkite sklendę su atvartu.
3. Tvirtai suėmę rankeną (13/2) atlaisvinkite (13/a) mulčiavimo pleišto fiksatorių (13/1).
4. Ištraukite (13/b) mulčiavimo pleištą (13/3).

6.4 Pjovimas su šoninio išmetimo funkcija (14, 15)*

** priklausomai nuo modelio, žr. techninius duomenis.*

ATSARGIAI! Pavojus įsipjauti! Pjautinių sužalojimų pavojus įkišus rankas į veikiantį pjovimo mechanizmą.

- Šoninio išmetimo dėklą dėkite arba nuimkite tik tada, jei variklis ir pjovimo mechanizmas yra sustoję.

Šoninio išmetimo dėklo įdėjimas

1. Išjunkite įrenginį: Pasukite saugos raktą į padėtį „Off“ (0 poz.) ir ištraukite.
2. Nuimkite žolės surinkimo krepšį ir įdėkite mulčiavimo pleištą, žr. *Skyrius 6.3 "Mulčiavimas su mulčiavimo pleištu (12, 13)*", puslapis 423*.
3. Paspauskite šoninio išmetimo sklendės atsklendimo svirtį (14/1, 15/1).
4. Atlenkite (14/a, 15/a) ir tvirtai laikykite šoninio išmetimo sklendę (14/2, 15/2).
5. Įstumkite (14/b, 15/b) šoninio išmetimo dėklą (14/3, 15/3).
6. Lėtai uždarykite šoninio išmetimo sklendę. Šoninio išmetimo sklendė saugo šoninio išmetimo dėklą, kad jis neiškristų.

Šoninio išmetimo dėklo pašalinimas

1. Išjunkite įrenginį: Pasukite saugos raktą į padėtį „Off“ (0 poz.) ir ištraukite.
2. Atlenkite ir užfiksuokite šoninio išmetimo sklendę.
3. Ištraukite šoninio išmetimo dėklą ir uždarykite šoninio išmetimo sklendę.
4. Išimkite mulčiavimo pleištą ir įdėkite žolės surinkimo krepšį.

6.5 Kreipiamosios rankenos pritaikymas pagal ūgį (16)*

** priklausomai nuo modelio, žr. techninius duomenis.*

1. Spartaus įtempimo įtaisą (16/1) atlenkite (16/a) ties pasukamaisiais lankstais (16/2).
2. Kreipiamąją rankeną (16/3) aplink pasukamuosius lankstus pasukite (16/b) iki norimo aukščio.
3. Tvirtai užlenkite spartaus įtempimo įtaisą.

6.6 Pjovimo mechanizmo paleidimas ir sustabdymas (17)

Paleiskite pjovimo mechanizmą ant lygaus pagrindo, bet ne aukštoje žolėje. Ant pagrindo neturi būti pašalinių daiktų, pvz., akmenų. Norėdami paleisti, įrenginio nekelkite ir neverskite.

DĖMESIO! Įrenginio sugadinimo pavojus. Kelis kartus iš eilės trumpai įjungiant / išjungiant, variklis ir pjovimo mechanizmas sugadinami.

- Įjunkite variklį tik tada, kai pjovimo mechanizmas stovi.

NUORODA Leidžiama naudojimo padėtis: Jūs esate už vejapjovės ir abiem rankomis suėmę kreipiamąją rankeną.

Pjovimo mechanizmo paleidimas

1. Jei dar nepadaryta: įjungiamas elektros srovės tiekimas (žr. *Skyrius 5.4 "Pjovimo mechanizmo elektros srovės tiekimo įjungimas ir išjungimas (07)", puslapis 421*).
2. Paspauskite paleisties mygtuką (17/1) ir laikykite jį paspaudę.
3. Patraukite apsauginę apkabą (17/2) kreipiamosios rankenos (17/3) link (17/a). Pjovimo mechanizmas paleidžiamas.
4. Atleiskite paleisties mygtuką ir toliau tvirtai laikykite apsauginę apkabą.

NUORODA Saugos rankenėlė neužsifiksuoja. Per visą darbo trukmę laikykite ją tvirtai už kreipiamosios rankenos.

Pjovimo mechanizmo sustabdymas

1. Atleiskite apsauginę apkabą. Ji automatiškai grįžta į pradinę padėtį.
2. Palaukite, kol pjovimo mechanizmas nustos veikti.
3. Elektros srovės išjungimas (žr. *Skyrius 5.4 "Pjovimo mechanizmo elektros srovės tiekimo įjungimas ir išjungimas (07)", puslapis 421*).

ATSARGIAI! Pavojus įsipjauti! Pjautinių sužalojimų pavojus įkišus rankas į veikiantį pjovimo mechanizmą.

- Palaukite, kol pjovimo mechanizmas sustos.
- Prieš atlikdami bet kokius techninės priežiūros ir priežiūros darbus: Išjunkite įrenginį ir palaukite, kol pjovimo mechanizmas sustos. Ištraukite saugos raktą ir išimkite akumuliatorius.

6.7 Ratų pavaros įjungimas ir išjungimas (18)*

** priklausomai nuo modelio, žr. techninius duomenis.*

Jei norite vejapjove važiuoti tarp dviejų darbo zonų arba į laikymo vietą, galite įjungti ratų pavarą. Pjovimo mechanizmo tam įjungti nereikia.

NUORODA Kad būtų tiekiama elektros srovė skydeliui ir ratų pavarai, saugos raktas neturi būti pasuktas į padėtį „On“ (I poz.).

Ratų pavaros įjungimas

1. Įdėkite akumuliatorių.
2. Spauskite (18/a) ratų pavaros (18/1) perjungimo šakutę prie kreipiamosios rankenos (18/2) ir tvirtai laikykite. Ratų pavaros perjungimo šakutė neužsifiksuoja.

Ratų pavaros išjungimas

1. Atleiskite ratų pavaros perjungimo šakutę. Ji automatiškai grįžta į pradinę padėtį.

6.8 Ratų pavara – greičio keitimas (19)*

** priklausomai nuo modelio, žr. techninius duomenis.*

Naudodamiesi skydeliu pakopomis (7 pakopos) keiskite vejapjovės važiavimo greitį. Prieš tai turi būti įjungta ratų pavara, žr. *Skyrius 6.7 "Ratų pavaros įjungimas ir išjungimas (18)*", puslapis 424*.

1. Įjunkite prietaisų skydelį (žr. *Skyrius 5.2 "Prietaisų skydelio įjungimas ir išjungimas (04, 05)*", puslapis 421*).
2. Greičio sumažinimas: Paspauskite minuso mygtuką (19/1).
   Arba:
3. Greičio padidinimas: Paspauskite pliuso mygtuką (19/2).

6.9 „Eco“ režimo įjungimas ir išjungimas (19)*

** priklausomai nuo modelio, žr. techninius duomenis.*

„Eco“ režimu sumažinamas variklio sūkių skaičius. Taip pailginamas akumuliatorių naudojimo laikas.

1. Įjunkite prietaisų skydelį (žr. *Skyrius 5.2 "Prietaisų skydelio įjungimas ir išjungimas (04, 05)*", puslapis 421*).
2. Įjunkite "Eco" režimą: Paspauskite "Eco" režimo mygtuką (19/3). Mygtukas šviečia.
3. Išjunkite "Eco" režimą: Dar kartą paspauskite "Eco" režimo mygtuką. Mygtukas užgesta.

7 DARBO INSTRUKCIJOS

Laikykitės saugos nuorodų!

NUORODA Laikykitės vietos nuostatų dėl to, kada galima eksploatuoti vejapjovę.

- Atkreipkite dėmesį į daiktus žolėje ir pašalinkite juos iš darbo zonos.
- Pjaukite tik tada, kai yra geras matomumas.
- Pjaukite tik su aštriu pjovimo peiliu.
- Valdykite įrenginį tik už kreipiamosios rankenos.
- Judinkite įrenginį žingsnio greičiu.
- Visada judinkite įrenginį skersai šlaito. Nenaudokite vejapjovės šlaito kryptimi arba priešinga šlaitui kryptimi ir naudokite šlaituose didesniu nei 10° polinkiu. Ypač atsargiai elkitės pakeitę darbo kryptį.

Pjovimo našumas ir akumuliatoriaus veikimo trukmė

- Pjovimo našumas arba plotas, kurį galima nupjauti, priklauso nuo vejos savybių. Tokie veiksniai, kaip žolės ilgis, žolės tankis, parinktas pjovimo aukštis ir drėgna veja, veikia pjovimo našumą.
- Optimali eksploatavimo trukmė pasiekiama dažnai pjaunant, taigi, išlaikant trumpą veją.
- Jei pjaunant vejapjovė dažnai įjungiama ir išjungiama, pjovimo našumas sumažėja taip pat, kaip ir naudojant nevisiškai įkrautus akumuliatorius.
- Įjungus ratų pavarą* sumažėja pjovimo našumas arba sutrumpėja akumuliatoriaus veikimo laikas.
- Pjovimo našumui optimizuoti rekomenduojama dažnai pjauti veją, nustatyti didelį pjovimo aukštį ir judinti įrenginį žingsnio greičiu.

NUORODA Norint prailginti veikimo trukmę, galima įsigyti papildomus akumuliatorius.

** priklausomai nuo modelio, žr. techninius duomenis.*

Pjovimo patarimai

- Pjovimo aukštis 3–5 cm, nepjaukite daugiau nei pusės žolės aukščio.
- Neapkraukite vejapjovės! Jei pastebimai mažėja variklio sūkių skaičius dėl ilgos, sunkios žolės, padidinkite pjovimo aukštį ir pjaukite daugiau kartų.
- Nupjovus vėjas ir saulė gali išdžiovinti veją, todėl pjaukite vėlyvą popietę.

8 TECHNINĖ PRIEŽIŪRA IR PRIEŽIŪRA

PAVOJUS! Pavojus gyvybei dėl netinkamos techninės priežiūros. Kai techninės priežiūros darbus atlieka nekvalifikuoti asmenys, naudojamos neleistinos atsarginės dalys ir pašalinami arba pakeičiami saugos įtaisai, eksploatuojant galima patirti sunkių arba netgi mirtinų sužalojimų.

- Neišmontuokite saugos įtaisų ir jų neišjunkite.
- Naudokite tik leistinas originalias atsargines dalis.
- Reguliariai ir tinkamai atlikite techninę priežiūrą bei taip pasirūpinkite, kad prietaisas veiktų ir būtų švarus.

ĮSPĖJIMAS! Pavojus įsipjauti. Pavojus įsipjauti prisilietus prie aštriabriaunių ir judančių įrenginio dalių bei įkišus pirštus į pjovimo įrankius.

- Prieš atlikdami techninės priežiūros, priežiūros ir valymo darbus, visada išjunkite įrenginį. Ištraukite saugos raktą ir išimkite akumuliatorius!
- Techninės apžiūros, priežiūros ir valymo darbų metu visada mūvėkite apsaugines pirštines.

ĮSPĖJIMAS! Pavojus susižaloti atliekant techninės priežiūros darbus. Netinkamai atliekant techninę priežiūrą, galima sunkiai susižaloti ir gali būti pažeistas įrenginys.

- Įrenginio remonto darbus paveskite tik specializuotoms įmonėms.

8.1 Reguliarūs techninės priežiūros darbai

- Pasirūpinkite, kad visos veržlės, kaiščiai ir varžtai būtų tvirtai priveržti ir įrenginys būtų saugios darbinės būsenos.
- Reguliariai tikrinkite žolės surinkimo krepšio veikimą ir nusidėvėjimą.

8.2 Įrenginio ir pjovimo mechanizmo valymas

DĖMESIO! Pavojus dėl vandens. Patekus į įrenginį vandens, įvyksta trumpasis jungimas ir sugadinamos elektrinės konstrukcinės dalys.

- Nepurkškite į įrenginį vandens.
- Norėdami išvalyti, naudokite tik rankinę šluotelę arba šepetį.

1. Sustabdykite variklį.
2. Ištraukite akumuliatorius.

3. Nukabinkite žolės surinkimo krepšį.
4. Paverskite įrenginį ir išvalykite pjovimo mechanizmą.

8.3 Pjovimo peilio kontrolė ir pakeitimas

⚠ ĮSPĖJIMAS! Sunkūs sužalojimai dėl nusviedžiamų peilio dalių. Nusidėvėjęs, įtrūkęs arba pažeistas pjovimo peilis gali lūžti ir jo dalys gali tapti pavojingais šoviniais.

- Reguliariai tikrinkite pjovimo peilį, ar jis nepažeistas.
- Nenaudokite vejapjovės, jei pjovimo peilis yra nusidėvėjęs arba pažeistas.
- Atšipusius arba pažeistus pjovimo peilius paveskite pagaląsti / pakeisti gamintojo techninės priežiūros skyriui arba įgaliotai specializuotai įmonei.
- Atlikdami pjovimo peilio techninės priežiūros darbus turėkite omenyje, kad pjovimo peilis gali judėti ir esant išjungtam srovės šaltiniui.
- Reguliuodami mašiną saugokitės, kad pirštai neįstrigtų tarp judančių pjovimo peilių ir pritvirtintų mašinos dalių.
- Norint išvengti vibracijos, pjovimo peilį ir peilio varžtą visada reikia keisti kartu.
- Išgaląstus pjovimo peilius reikia subalansuoti. Nesubalansuoti pjovimo peiliai sukelia stiprias vibracijas ir pažeidžia vejapjovę.

8.4 Ratų pavaros Boudeno lyno nustatymas (20)*

** priklausomai nuo modelio, žr. techninius duomenis.*

Ratų pavaros Boudeno lynas laikui bėgant pailgėja. Jei veikiant varikliui ratų pavara nebejsijungia, vadinasi, Boudeno lynas tapo per ilgas ir jį reikia įtempti.

⚠ ATSARGIAI! Pavojus susižaloti. Aštriabriaunės ir judančios įrenginio dalys (pvz., pjovimo peiliai) bei staiga pradėjusi važiuoti vejapjovė gali sužaloti.

- Boudeno lyną reguliuokite tik esant išjungtam varikliui ir sustojus pjovimo mechanizmui.

1. Išjunkite elektros srovės tiekimą ir išimkite akumuliatorius (žr. *Skyrius 5.4 "Pjovimo mechanizmo elektros srovės tiekimo įjungimas ir išjungimas (07)", puslapis 421*).
2. Boudeno lyno (20/2) reguliavimo dalį (20/1) sukite rodyklės kryptimi, t. y. prieš laikrodžio rodyklę, kol Boudeno lynas bus įtemptas tarp ratų pavaros perjungimo šakutės (20/3) ir laikymo vietos (20/4).
3. Norėdami patikrinti Boudeno lyno nustatymą, įjunkite įrenginį, paleiskite variklį ir pabandykite įjungti ratų pavarą.
4. Jei ratų pavara neišjungiama: pakartokite ankstesnius veiksmus.

Jei nustatyti Boudeno lyno nepavyko: Kreipkitės į gamintojo techninės priežiūros skyrių.

8.5 Remonto darbai

⚠ ĮSPĖJIMAS! Pavojus susižaloti atliekant remonto darbus. Netinkamai atliekant remonto darbus, galima sunkiai susižaloti ir gali būti pažeistas įrenginys.

- Paveskite remonto darbus tik gamintojo techninės priežiūros skyriams arba įgaliotoms specializuotoms įmonėms!

Kreipkitės į gamintojo techninės priežiūros skyrių, jei:

- Nebepasileidžia variklis.
- Įrenginys užvažiavo ant kliūties.
- Deformuotas pjovimo peilis ir (arba) variklio velenas.
- Įrenginys vibruoja ir veikia netolygiai.
- Iš akumuliatorių išbėgo rūgštis arba jie yra pažeisti.

8.6 USB sąsaja (21)*

** priklausomai nuo modelio, žr. techninius duomenis.*

USB sąsaja (21/1) yra visose šioje naudojimo instrukcijoje aprašytose vejapjovėse, tačiau programinės įrangos atnaujinimui ja galima naudotis tik tada, jei vejapjovė yra išmani. Ji neskirta akumuliatoriams įkrauti.

DĖMESIO! Įrenginio sugadinimo pavojus. Įjungus į USB sąsają, mobiliųjų įrenginių (pvz., išmaniųjų telefonų) akumuliatoriai sugadinami.

- Į šią sąsają nejunkite mobiliųjų įrenginių su akumuliatoriumi.

9 PAGALBA ATSIRADUS SUTRIKIMŲ

⚠ ATSARGIAI! Pavojus susižaloti. Aštriabriaunės ir judančios įrenginio dalys gali sužeisti.

- Techninės apžiūros, priežiūros ir valymo darbų metu visada dėvėkite apsaugines pirštines!

NUORODA Esant sutrikimų, kurie nėra nurodyti šioje lentelėje arba kurių negalite pašalinti savarankiškai, kreipkitės į mūsų klientų aptarnavimo tarnybą.

Sutrikimas	Priežastis	Šalinimas
Neveikia variklis.	Išjungtas elektros srovės tiekimas raktiniam jungikliui.	Įjunkite elektros srovės tiekimą raktiniam jungikliui.
	Neįdėtas arba blogai įdėtas akumuliatorius.	Tinkamai įdėkite akumuliatorių.
	Išeikvotas akumuliatorius.	Įkraukite akumuliatorių.
	Užblokuotas pjovimo peilis.	■ Pašalinkite peilio sutrikimą. ■ Paleiskite vejapjovę ant žemos vejos.
	Pažeisti kabeliai arba jungikliai.	Neeksploatuokite įrenginio! Kreipkitės į gamintojo techninės priežiūros skyrių.
Mažėja variklio galia.	Išeikvotas akumuliatorius.	Įkraukite akumuliatorių.
	Atšipęs pjovimo peilis.	Pjovimo peilį pristatykite pagaląsti gamintojo techninės priežiūros skyriui.
	Išmetimo kanale per daug žolės.	■ Išimkite žolę. ■ Išvalykite sklendę su atvartu.
Pjaunant variklis sustoja.	Atšipęs pjovimo peilis.	Pjovimo peilį pristatykite pagaląsti gamintojo techninės priežiūros skyriui.
	Variklis perkrautas.	Išjunkite akumuliatorinę vejapjovę, pastatykite ją ant lygaus pagrindo arba žemos žolės ir paleiskite iš naujo.
Žolės surinkimo krepšys nepakankamai prisipildo	Drėgna veja.	Leiskite vejai išdžiūti.
	Žolės surinkimo krepšys yra užsikišęs.	Išvalykite žolės surinkimo krepšio groteles.
	Per daug žolės išmetimo kanale arba korpuse.	■ Išvalykite išmetimo kanalą / korpusą ■ Pakoreguokite pjovimo aukštį
	Atšipęs pjovimo peilis.	Pjovimo peilį pristatykite pagaląsti gamintojo techninės priežiūros skyriui.
Žymiai trumpėja akumuliatoriaus veikimo trukmė.	Per mažas pjovimo aukštis.	Nustatykite didesnį pjovimo aukštį
	Per aukšta arba per drėgna žolė.	Pagerinkite sąlygas: leiskite išdžiūti, nustatykite aukštesnį pjovimą
	Per didelis pjovimo greitis.	■ Sumažinkite pjovimo greitį ■ Išvalykite išmetimo kanalą / korpusą, kad pjovimo peilis galėtų laisvai suktis.

Sutrikimas	Priežastis	Šalinimas
	Pjovimas su pilnu žolės surinkimo krepšiu	Ištuštinkite žolės surinkimo krepšį ir išvalykite išmetimo kanalą.
	Akumuliatoriaus eksploatavimo trukmė baigėsi.	Pakeiskite akumuliatorių. Naudokite tik originalius gamintojo priedus.
Nepavyksta įkrauti akumuliatoriaus.	Nešvarūs akumuliatoriaus kontaktai.	Išvalykite akumuliatoriaus kontaktus nemetaliniu daiktu ir apipurkškite kontaktų purškalu. **Dėmesio:** *akumuliatoriaus kontaktus trumpai sujunkite metaliniu daiktu!*
	Sugedo akumuliatorius arba įkroviklis.	Iš gamintojo užsisakykite atsarginių dalių.
	Akumuliatorius yra per karštas.	Leiskite akumuliatoriui atvėsti.
Skydelis įjungtas, bet variklis neveikia.*	Išjungtas elektros srovės tiekimas raktiniam jungikliui.	Įjunkite elektros srovės tiekimą raktiniam jungikliui.
Skydelyje šviečia klaidos indikatorius.*	Akumuliatorius įdėtas netinkamai.	Tinkamai įdėkite akumuliatorių.
Klaidos pranešimai išmaniajame mygtuke*	Priežastys ir šalinimas: žr. *Skyrius 3.9 "Išmanusis mygtukas (04)*", puslapis 419*.	

** priklausomai nuo modelio, žr. techninius duomenis.*

10 TRANSPORTAVIMAS

10.1 Įrenginio transportavimas

DĖMESIO! Pjovimo mechanizmo pažeidimo pavojus. Jei nustatytas mažiausias pjovimo aukštis, važiuojant per laiptelius, kraštus arba bordiūrus galima pažeisti pjovimo mechanizmą.

- Transportuodami nustatykite aukščiausią pjovimo aukščio pakopą.

1. Išjunkite pjovimo mechanizmą ir palaukite, kol jis sustos.
2. Nustatykite aukščiausią pjovimo aukštį.
3. Pasukite raktinį jungiklį į padėtį „Off“ (0 poz.).

Įrenginio transportavimas tarp dviejų darbo zonų

- Įrenginį į darbo zoną vežkite nustatę aukščiausią pjovimo aukštį.
- Kad vežti būtų lengviau, įjunkite ratų pavarą*.
- Nešdami įrenginį naudokitės kreipiamąja rankena ir priekine nešimo rankena*.

** priklausomai nuo modelio, žr. techninius duomenis.*

Įrenginio transportavimas transporto priemone

- Išimkite akumuliatorius.
- Užlenkite kreipiamąją rankeną.
- Užfiksuokite įrenginį transporto priemonėje, kad neapvirstų ir nenuslystų.
- Apsaugokite renginį nuo smūgių dėl aplink gulinčių daiktų.
- Nestatykite ant įrenginio jokių daiktų.

10.2 Akumuliatorių transportavimas

Prieš transportuodami atlikite tokius veiksmus:

1. Išjunkite įrenginį.
2. Išimkite akumuliatorius iš įrenginio.
3. Pagal nurodymus supakuokite akumuliatorius (žr. žemiau).

NUORODA Akumuliatoriaus vardinė energija yra didesnė nei 100 Wh! Todėl laikykitės toliau pateiktų transportavimo nuorodų!

Sudėtyje esančiam ličio jonų akumuliatoriui taikoma pavojingų produktų teisė, tačiau jis gali būti transportuojamas paprastesnėmis sąlygomis.

- Akumuliatorių be papildomų priedų privatus naudotojas gali gabenti keliais, kai jis yra supakuotas mažmeninei prekybai ir yra transportuojamas asmeniniais tikslais.
- Komerciniai naudotojai, kurie jį transportuoja pagrindinėms savo įmonės reikmėms (pvz., pristatymas į statybų aikšteles ir pargabenimas iš jų arba demonstravimas), gali taip pat pasinaudoti šiomis paprastesnėmis sąlygomis.

Abiem prieš tai nurodytais atvejais būtina imtis priemonių, kad turinys nepasklistų. Kitais atvejais būtina laikytis pavojingų produktų teisės aktų reikalavimų! Jei jų nesilaikoma, siuntėjui ir kai kuriais atvejais vežėjui taikomos griežtos bausmės.

Kiti nurodymai dėl gabenimo ir siuntimo

- Ličio jonų akumuliatorius transportuokite arba siųskite tik nepažeistus!
- Akumuliatoriui transportuoti naudokite tik originalią dėžę arba tinkamą pavojingam kroviniui skirtą dėžę (nereikia mažesnės nei 100 Wh vardinės energijos akumuliatoriams).
- Užklijuokite atvirus akumuliatoriaus kontaktus, kad išvengtumėte trumpojo jungimo.
- Apsaugokite akumuliatorių pakuotėje, kad neslystų ir taip nebūtų pažeistas akumuliatorius.
- Dėl gabenimo arba siuntimo pasirūpinkite tiksliu siuntos ženklinimu ir dokumentais (pvz., per siuntų tarnybą arba per vežėjus).
- Prieš tai sužinokite, ar galima transportuoti su pasirinktu paslaugos teikėju, ir parodykite siuntą.

Mes rekomenduojame samdyti pavojingų krovinių specialistą siuntos paruošimui. Taip pat laikykitės galimų kitų nacionalinių reikalavimų.

11 SANDĖLIAVIMAS

- Po kiekvieno naudojimo įrenginį kruopščiai išvalykite. Jei yra, sumontuokite visus apsauginius gaubtus.
- Atlikite reikiamus techninės priežiūros darbus.
- Laikykite įrenginį sausoje, rakinamoje, vaikams neprieinamoje vietoje.

11.1 Akumuliatorinės vejapjovės laikymas

⚠ ATSARGIAI! Pavojus susižaloti. Jei įrenginys laikymo metu prieinamas vaikams ir pašaliniams, galima susižeisti.

- Laikykite įrenginį vaikams ir pašaliniams asmenims nepasiekiamoje vietoje.
- Padėkite įrenginį į laikymo vietą tik išėmę akumuliatorius.

DĖMESIO! Įsilaužimo pavojus ir asmens duomenų praradimas*. Vejapjovė prisijungia prie interneto ir ja „Smart Home“ ir „Smart Garden“ galima valdyti įrenginius.

- Įrenginį laikykite tik be akumuliatorių ir pasirūpinę jo apsauga nuo pašalinių asmenų prieigos.

** priklausomai nuo modelio, žr. techninius duomenis.*

1. Išjunkite įrenginį: Ištraukite įkišamą saugos raktą.
2. Nustatykite pjovimo aukštį ties aukščiausia pakopa.
3. Ištraukite akumuliatorius.
4. Leiskite varikliui ir visam įrenginiui atvėsti.
5. Valymas:
   - Kruopščiai išvalykite įrenginį.
   - Ištuštinkite žolės surinkimo krepšį ir išvalykite išmetimo kanalą.
6. Konservavimas:
   - Visas metalines dalis, norėdami apsaugoti nuo korozijos, plonai sutepkite alyva arba silikonu.
7. Užlenkite kreipiamąją rankeną.
8. Laikykite įrenginį sausoje, švarioje ir nuo šalčio apsaugotoje vietoje.
   - Norėdami apsaugoti nuo dulkių, uždenkite kvėpuojančiu tentu.
   - Kad nesikauptų drėgmė, nenaudokite plastikinės plėvelės.
9. **PASTABA!** *Vejapjovės laikymo temperatūra: žr. techninius duomenis.*

11.2 Akumuliatoriaus ir įkroviklio laikymas

⚠ PAVOJUS! Sprogimo ir gaisro pavojus! Asmenys gali žūti ar būti sunkiai sužaloti, sprogus akumuliatoriui dėl to, kad buvo laikomas šalia liepsnų ar šilumos šaltinių.

- Laikykite akumuliatorių vėsioje ir sausoje vietoje, tačiau ne prie atvirų liepsnų ar šilumos šaltinių.

NUORODA Įkraunant akumuliatorius yra apsaugotas nuo perkrovos dėl automatinio įkrovos būsenos nustatymo ir tam tikrą laiką, bet ne nuolat gali likti įkroviklyje.

NUORODA Laikykitės atskirų akumuliatoriaus ir įkroviklio naudojimo instrukcijų.

- Laikykite akumuliatorių sausoje, nuo šalčio apsaugotoje vietoje nuo 0 °C iki 25 °C laikymo temperatūroje, jam esant maždaug 40–60% įkrovos būsenos.
- Dėl trumpojo jungimo pavojaus nelaikykite akumuliatoriaus šalia metalinių daiktų arba daiktų su rūgštimi.

12 IŠMETIMAS

Tik ES šalims:

Pagal Europos direktyvą 2012/19/ES dėl elektros ir elektroninės įrangos atliekų ir šios direktyvos perkėlimo į nacionalinę teisę aktus, naudoti nebetinkami krovikliai turi būti surenkami atskirai ir perdirbami aplinkai nekenksmingu būdu.

Netinkamai pašalintos elektros ir elektroninės įrangos atliekos dėl galimų pavojingų medžiagų gali turėti žalingą poveikį aplinkai ir žmonių sveikatai.

Pastabos dėl Elektrinių ir elektroninių įrenginių įstatymo



- Panaudoti elektriniai ir elektroniniai įrenginiai nėra buitinės atliekos, todėl jie turi būti surenkami arba šalinami atskirai!

- Senas baterijas arba akumuliatorius, prieš atiduodant senus įrenginius, privaloma išimti, jei jie nėra tvirtai sumontuoti prietaise! Jų atliekų šalinimą reglamentuoja Baterijų įstatymas.
- Baigęs naudoti elektrinius ir elektroninius įrenginius, jų savininkas arba naudotojas pagal teisės aktus privalo juos grąžinti.
- Galutinis naudotojas yra pats atsakingas už savo asmens duomenų pašalinimą iš išmetamų senų įrenginių!

Perbraukto atliekų konteinerio simbolis reiškia, kad elektrinius ir elektroninius įrenginius draudžiama išmesti su buitinėmis atliekomis.

Elektrinius ir elektroninius įrenginius galima nemokamai atiduoti šiose vietose:

- viešose teisėtose utilizavimo ir surinkimo vietose (pvz., savivaldybės rangovų aikštelėse);
- elektrinių įrenginių pardavimo vietose (stacionariose ir internetinėse), jei pardavėjas yra įsipareigojęs priimti grąžinamus gaminius arba tai daro savanoriškai.

Šie teiginiai galioja tik įrenginiams, kurie yra įrengiami ir parduodami Europos Sąjungos šalyse ir kuriems taikoma Europos Sąjungos direktyva 2012/19/ES. Ne Europos Sąjungos šalims gali galioti kitos panaudotų elektrinių ir elektroninių įrenginių utilizavimo nuostatos.

Nuorodos į baterijų įstatymą (vok. *BattG*)



- Senos baterijos ir akumuliatoriai nėra buitinės atliekos, todėl jiems priskiriamos atskiros taisyklės arba išmetimas!

- Dėl saugaus baterijų arba akumuliatorių išėmimo iš elektrinių prietaisų ir dėl informacijos apie jų tipą arba cheminę sistemą prašome atsižvelgti į tolimesnius duomenis, nurodytus naudojimo arba montavimo instrukcijoje.
- Baterijų arba akumuliatorių savininkas arba naudotojas juos panaudojęs įstatymais yra įpareigotas juos grąžinti. Grąžinti galima buityje įprastai naudojamą kiekį.

Senose baterijose gali būti kenksmingų medžiagų arba sunkiųjų metalų, kurie gali sukelti žalą aplinkai ir sveikatai. Senų baterijų panaudojimas ir naudojimas jų sudėtyje esančių išteklių prisideda prie šių abiejų svarbių produktų apsaugos.

Perbraukto atliekų konteinerio simbolis reiškia, kad baterijas ir akumuliatorius draudžiama išmesti su buitinėmis atliekomis.

Jei po atliekų konteineriu yra tokie ženklai Hg, Cd arba Pb, jie reiškia:

- Hg: baterijoje yra daugiau nei 0,0005 % gyvsidabrio
- Cd: baterijoje yra daugiau nei 0,002 % kadmio
- Pb: baterijoje yra daugiau nei 0,004 % švino

Baterijas ir akumuliatorius galima nemokamai atiduoti šiose vietose:

- viešose teisėtose utilizavimo ir surinkimo vietose (pvz., savivaldybės rangovų aikštelėse);
- baterijų ir akumuliatorių pardavimo vietose;
- bendros įrenginių naudotų baterijų surinkimo sistemos vietose;
- gamintojo surinkimo vietoje (jei jis yra bendros surinkimo sistemos narys).

Šie teiginiai galioja tik akumuliatoriams ir baterijoms, parduodamiems Europos Sąjungos šalyse, ir kuriems taikomas Europos Reglamentas

(ES) 2023/1542. Ne Europos Sąjungos šalims gali galioti kitos akumuliatorių ir baterijų utilizavimo nuostatos.

13 TECHNINIAI DUOMENYS

Techniniai duomenys: žr. techninių duomenų lentelę montavimo instrukcijoje.

** Pastaba dėl virpesių emisijos vertės:*

- *Nurodyta virpesių emisijos vertė buvo išmatuota remiantis norminiu bandymo metodu ir ją galima naudoti norint vieną įrenginį palyginti su kitu.*
- *Nurodytą virpesių emisijos vertę taip pat galima naudoti norint įvertinti virpesių apkrovą.*
- *Virpesių emisijos vertė faktiškai naudojant įrenginį gali skirtis nuo nurodytųjų verčių, nes priklauso nuo būdo, kuriuo įrenginys naudojamas.*
- *Įvertinę virpesių apkrovą faktinėmis naudojimo sąlygomis nustatykite, kokių saugos priemonių reikia imtis operatoriui apsaugoti (žr. skyrių „Sauga“). Tuo metu reikia atsižvelgti į visas darbo ciklo dalis (pavyzdžiui, laikus, kai įrenginys yra išjungtas, ir tokius, kai įrenginys yra įjungtas, tačiau veikia be apkrovos).*

14 KLIENTŲ APTARNAVIMO TARNYBA / TECHNINĖS PRIEŽIŪROS PUNKTAS

Kilus klausimų dėl garantijos, remonto ar atsarginių dalių, kreipkitės į savo artimiausią AL-KO techninės priežiūros skyrių. Jį rasite internete adresu:
www.alko-garden.com/service-contacts

Daugiau informacijos apie atsargines dalis rasite adresu:
www.alko-garden.com/spareparts

15 INFORMACIJA APIE ATITIKTIES DEKLARACIJĄ

Šiuo prisiimdami sau atsakomybę deklaruojame, kad šis rinkai pateiktos formos gaminys atitinka darniųjų ES direktyvų, ES saugos standartų ir gaminiui taikomų standartų reikalavimus. Atitikties deklaracija yra naudojimo instrukcijos dalis ir pridedama prie įrenginio.

16 GARANTIJA

Galimus įrenginio medžiagų ar gamybos defektus įstatymų numatytu pretenzijų dėl trūkumų reiškimo senaties termino laikotarpiu mes šaliname savo nuožiūra remonto arba keitimo būdu. Senaties terminas nustatomas kiekvienu konkrečiu atveju pagal šalies, kurioje įrenginys buvo įsigytas, teisės aktus.

Mūsų garantinis įsipareigojimas galioja tik šiais atvejais:

- laikomasi šios naudojimo instrukcijos;
- įrenginys tinkamai naudojamas;
- naudojamos originalios atsarginės dalys.

Garantija nustoja galioti šiais atvejais:

- bandoma savarankiškai remontuoti įrenginį;
- savarankiškai atliekami techniniai pakeitimai;
- įrenginys naudojamas ne pagal paskirtį.

Garantija netaikoma:

- dažų pažeidimams, atsiradusiems dėl normalaus dėvėjimosi,
- susidėvinčiosioms dalims, atsarginių dalių kortelėje xxxxxx (x) pažymėtoms rėmeliu.

Garantinis laikotarpis prasideda nuo dienos, kurią įrenginį pirmą kartą įsigyja galutinis vartotojas. Lemiama yra pirkimo dokumente nurodyta data. Kreipkitės su šia garantijos deklaracija ir originaliu pirkimo dokumentu į savo pardavėją arba artimiausią įgaliotąjį klientų aptarnavimo skyrių. Ši deklaracija nedaro įtakos įstatymais pagrįstoms pirkėjo pretenzijoms, kurias jis gali pareikšti pardavėjui.

ORIĢINĀLĀS LIETOŠANAS INSTRUKCIJAS TULKOJUMS

Saturs

1 Drošības norādījumi 433
1.1 Elektrisku iekārtu vispārīgie drošības norādījumi 433
1.1.1 Drošība darba vietā 433
1.1.2 Elektriskā drošība 433
1.1.3 Personīga drošība 434
1.1.4 Lietošana un rīkošanās ar elektrisko iekārtu 434
1.1.5 Lietošana un rīkošanās ar akumulatora iekārtu 435
1.1.6 Serviss 435
1.2 Zālienu pļāvēja drošības norādījumi .. 435
1.3 Vibrācijas slodze 436
1.4 Trokšņa piesārņojums 437
1.5 Drošības norādījumi akumulatoram un lādētājam 437
2 Par šo lietošanas instrukciju 437
2.1 Simboli titullapā 437
2.2 Zīmju skaidrojums un signālvārdi 437
3 Izstrādājuma apraksts 437
3.1 Paredzētais lietojums 438
3.2 Iepriekš paredzama potenciāli nepareiza izmantošana 438
3.3 Atlikušie riski 438
3.4 Drošības un aizsardzības ierīces 438
3.5 Simboli uz iekārtas 438
3.5.1 Drošības zīmes* 438
3.5.2 Vadības zīmes 439
3.6 Izstrādājuma pārskati 439
3.6.1 Zāliena pļāvēja izstrādājuma pārskats (01) – AL-KO 439
3.6.2 Zāliena pļāvēja izstrādājuma pārskats (02) – solo by AL-KO 440
3.6.3 Zāles pļāvēja ar mulčēšanas funkciju 4736 Li VS izstrādājuma pārskats (03) – solo by AL-KO 440
3.7 Piegādes komplektācija 441
3.7.1 Piegādes komplektācija [zāliena pļāvējs] 441
3.7.2 Piegādes komplektācija [zāles pļāvējs ar mulčēšanas funkciju] ... 441
3.8 Lietotne "AL-KO inTOUCH Smart Garden"* 441
3.9 Smart Button (04)* 441
3.9.1 Uzlādes stāvokļa rādījums* 441
3.9.2 Zāliena pļāvēja savienošana ar AL-KO Smart Cloud 441
3.9.3 Darbību ieslēgšana "Smart Home" / "Smart Garden" (IFTTT) 442
3.9.4 Zāliena aktivizēšana* 442
3.9.5 Wi-Fi nosaukuma un paroles atiestatīšana* 442
3.10 "maxRun & smart-drive" vadības panelis (05)* 443
4 Montāža 443
5 Ekspluatācijas sākšana 443
5.1 Akumulatoru uzlāde 443
5.2 Vadības paneļa ieslēgšana un izslēgšana (04, 05)* 443
5.3 Akumulatoru ievietošana un izņemšana (06) 443
5.4 Pļaušanas mehānisma strāvas padeves ieslēgšana un izslēgšana (07) 444
6 Lietošana 444
6.1 Pļaušanas augstuma iestatīšana (08, 09) 444
6.1.1 Pļaušanas augstuma iestatīšana [zāliena pļāvējs] (08) 444
6.1.2 Pļaušanas augstuma iestatīšana [zāles pļāvējs ar mulčēšanas funkciju] (09) 445
6.2 Pļaušana ar zāles savākšanas kasti (10, 11)* 445
6.3 Mulčēšana ar mulčēšanas ieliktni (12, 13)* 445
6.4 Pļaušana ar sānu izsviedēju (14, 15)* 446
6.5 Vadības roktura noregulēšana atbilstoši augumam (16)* 446
6.6 Pļaušanas mehānisma ieslēgšana un apturēšana (17) 446

6.7 Riteņu piedziņas ieslēgšana un izslēgšana (18)* 447
6.8 Riteņu piedziņa – ātruma maiņa (19)* 447
6.9 "Eko režīma" ieslēgšana un izslēgšana (19)* 447
7 Darba norādījumi 447
8 Tehniskā apkope un tīrīšana 448
8.1 Regulāri veicamās apkopes 448
8.2 Ierīces un pļaušanas mehānisma tīrīšana 448
8.3 Griezējnažu pārbaude un nomaiņa 448
8.4 Riteņu piedziņas lokanās troses iestatīšana (20)* 448
8.5 Remontdarbi 449
8.6 USB saskarne (21)* 449
9 Palīdzība traucējumu gadījumā 449
10 Transportēšana 451
10.1 Ierīces transportēšana 451
10.2 Akumulatoru transportēšana 451
11 Glabāšana 451
11.1 Akumulatora zāliena pļāvēja glabāšana 452
11.2 Akumulatora un lādēšanas ierīces glabāšana 452
12 Utilizācija 452
13 Tehniskie dati 453
14 Klientu apkalpošanas dienests/serviss 453
15 Informācija par atbilstības deklarāciju 454
16 Garantija 454

1 DROŠĪBAS NORĀDĪJUMI

1.1 Elektrisku iekārtu vispārīgie drošības norādījumi

⚠ BRĪDINĀJUMS! Izlasiet visus šīs iekārtas drošības norādījumus, instrukcijas, skatiet ilustrācijas un tehniskos datus. *Neievērojot drošības tehnikas norādījumus un instrukcijas, rezultātā var gūt elektriskās strāvas triecienu, var izcelties ugunsgrēks un/vai var gūt nopietnas traumas.*

- **Saglabājiet visus drošības tehnikas norādījumus un instrukcijas, lai tos varētu izmantot arī nākotnē.**

Drošības tehnikas norādījumos lietojamais apzīmējums „iekārta" attiecas vai nu uz iekārtām, kas darbojas no tīkla (ar strāvas vadu), vai arī uz iekārtām, kas darbojas no akumulatora (bez strāvas vada).

1.1.1 Drošība darba vietā

- **Darba vietai ir jābūt tīrai un labi apgaismotai.** *Nekārtība vai slikts apgaismojums darba vietā var novest pie nelaimes gadījumiem.*
- **Ar iekārtu nedrīkst strādāt sprādzienbīstamās vietās, kur atrodas viegli aizdedzināmi šķidrumi, gāzes vai putekļi.** *Iekārtas rada dzirksteles, kas var aizdedzināt putekļus vai tvaikus.*
- **Iekārtas lietošanas laikā neļaujiet tuvoties bērniem un citām personām.** *Dalītas uzmanības gadījumā var zaudēt kontroli pār iekārtu.*

1.1.2 Elektriskā drošība

- **Iekārtas kontaktdakša ir jāievieto atbilstošā kontaktligzdā. Kontaktdakšu nedrīkst modificēt. Ja iekārta ir iezemēta, nedrīkst lietot kontaktdakšas adapterus.** *Lietojot nepārveidotas kontaktdakšas un atbilstošas kontaktligzdas, samazinās elektriskā trieciena risks.*
- **Nepieskarieties iezemētām cauruļu, apkures iekārtu, pavardu un ledusskapju virsmām.** *Ja jūsu ķermenis ir iezemēts, pastāv paaugstināts elektriskā trieciena risks.*
- **Neizmantojiet zālienu pļāvēju lietū vai mitrumā.** *Tas palielina elektriskā trieciena gūšanas risku.*
- **Lietojiet strāvas vadu tikai tādiem nolūkiem, kā paredzēts; nenesiet iekārtu, turot to aiz kabeļa, neiekariet iekārtu aiz kabeļa un nevelciet kabeli, lai izņemtu kontakt-**

dakšu no kontaktligzdas. Raugieties, lai strāvas vads atrastos atstatus no karstuma avotiem, eļļas, asām malām vai ierīces kustīgajām daļām. *Bojāti vai sapinušies strāvas vadi palielina elektriskā trieciena gūšanas risku.*

- **Ja strādājat ar iekārtu ārpus telpām, izmantojiet tikai tādus strāvas vadus-pagarinātājus, kas paredzēti lietošanai ārpus telpām.** *Ārpus telpām lietošanai paredzētu strāvas vadus-pagarinātāju lietošana ļauj samazināt elektriskā trieciena gūšanas risku.*
- **Ja nav iespējams izvairīties no iekārtas izmantošanas mitrā vidē, izmantojiet bojājumstrāvas aizsargslēdzi.** *Bojājumstrāvas aizsargslēdža lietošana samazina elektriskā trieciena risku.*

1.1.3 Personīga drošība

- **Strādājot ar iekārtu, esiet uzmanīgi, pievērsiet uzmanību tam, ko darāt, un rīkojieties ar veselo saprātu. Nelietojiet iekārtas, ja esat noguris, narkotisko vielu, alkohola reibumā vai zāļu ietekmē.** *Pat īslaicīgi lietošanas laikā neuzmanīgi rīkojoties ar iekārtu, var gūt nopietnas traumas.*
- **Valkājiet personiskās aizsardzības līdzekļus un obligāti valkājiet aizsargbrilles.** *Personiskās aizsardzības līdzekļu, piemēram, putekļu masku, zābaku ar neslīdošu pēdu, aizsargķiveres vai dzirdes aizsardzības līdzekļu, lietošana, atkarībā no iekārtu veida un lietošanas veida samazina traumu gūšanas risku.*
- **Izvairieties no nejaušas ieslēgšanas. Pirms iekārtas pieslēgšanas elektrības avotam un/vai tā akumulatora ievietošanas vai pirms nešanas, pārliecinieties, vai tā ir izslēgta.** *Ja nesot iekārtu vai to pieslēdzot elektrotīklam, turēsit pirkstu uz ieslēgšanas slēdža, šādi var notikt nelaimes gadījums.*
- **Pirms iekārtas ieslēgšanas noņemiet regulēšanas instrumentus vai uzgriežņu atslēgu.** *Instrumentu vai atslēgu iekļūšana iekārtas kustīgajās daļās var izraisīt iekārtas bojājumus.*
- **Izvairieties no ķermenim neraksturīgas stājas. Parūpējieties par to, lai vienmēr stāvētu droši un saglabātu līdzsvaru.** *Negaidītās situācijās tas palīdzēs labāk kontrolēt iekārtu.*
- **Valkājiet piemērotu apģērbu. Nevalkājiet platu apģērbu vai rotaslietas. Raugieties, lai mati un apģērbs neiekļūst kustīgajās daļās.** *Brīvu apģērbu, rotaslietas vai garus matus var ievilkt ierīces kustīgās daļas.*
- **Ja ir paredzēts uzstādīt putekļu atsūkšanas un uztveršanas ierīces, tām ir jābūt pieslēgtām un tās ir pareizi jāizmanto.** *Putekļu atsūkšanas ierīču lietošana var mazināt ar putekļiem saistītos riskus.*
- **Nerīkojieties pārgalvīgi un neignorējiet mašīnu drošības noteikumus, pat tad, ja mašīna jau ir izmantota daudzas reizes.** *Nevērīgas rīcības rezultātā jau dažu sekunžu laikā var gūt smagas traumas.*

1.1.4 Lietošana un rīkošanās ar elektrisko iekārtu

- **Nepārslogojiet iekārtu. Darbam izmantojiet tikai tam paredzētu iekārtu.** *Ar piemērotu iekārtu labāk un drošāk strādāsiet tā pieļaujamās jaudas diapazonā.*
- **Neizmantojiet iekārtu, kurai ir bojāts slēdzis.** *Iekārta, ko vairs nevar ieslēgt vai izslēgt, ir bīstama un to jāsaremontē.*
- **Pirms ierīces regulēšanas, instrumentu detaļu nomaiņas vai iekārtas novietošanas glabāšanā atvienojiet kontaktdakšu no elektrotīkla rozetes un/vai izņemiet akumulatoru.** *Šāds piesardzības pasākums izslēdz iespēju nejauši ieslēgt iekārtu.*
- **Glabājiet nelietoto iekārtu bērniem nepieejamā vietā. Neļaujiet lietot iekārtu personām, kas nezina, kā to lietot vai nav izlasījusi šos norādījumus.** *Iekārtas var būt bīstamas, ja tās lieto personas bez pieredzes.*
- **Rīkojieties ar iekārtu un tā aprīkojumu saudzīgi. Pārbaudiet, vai kustīgās daļas darbojas pareizi un nav iesprūdušas, salūzušas vai bojātas, šādi pasliktinot iekārtas veiktspēju. Ja iekārtai ir bojātas detaļas pirms lietošanas jāveic to remonts.** *Daudzi nelaimes gadījumi notiek, neveicot iekārtām pienācīgu apkopi.*
- **Griezējinstrumentiem ir jābūt asiem un tīriem.** *Rūpīgi kopti griezējinstrumenti ar asām griezējšķautnēm mazāk aizķeras un ir vieglāk vadāmi.*
- **Izmantojiet iekārtu, papildus darbarīkus, pievienojamos uzgaļus utt. atbilstoši norādījumiem. Ņemiet vērā darba apstākļus un veicamā darba specifiku.** *Iekārtu lietošana citiem mērķiem, nevis tiem, kam tās paredzētas, var radīt bīstamas situācijas.*

- **Rūpējieties, lai rokturi un satveramās virsmas būtu sausas, tīras un uz tām nebūtu eļļas un smērvielu.** *Slideni rokturi un satveramās virsmas neļauj iekārtu droši lietot un rīkoties ar to neparedzamās situācijās.*

1.1.5 Lietošana un rīkošanās ar akumulatora iekārtu

- **Akumulatoru uzlādei izmantojiet tikai ražotāja ieteiktos lādētājus.** *Lietojot konkrētiem akumulatoru modeļiem paredzētus lādētājus cita veida akumulatoru uzlādei, var rasties situācijas ar ugunsgrēka risku.*
- **Lietojiet iekārtu darbināšanai tikai tiem paredzētos akumulatorus.** *Citu akumulatoru lietošana var rādīt bojājumus vai ugunsgrēka draudus.*
- **Neglabājiet neizmantotu akumulatoru kopā ar saspraudēm, monētām, atslēgām, naglām, skrūvēm vai citiem sīkiem metāliskiem priekšmetiem, kuri var izveidot īssavienojumu starp akumulatora kontaktiem.** *Akumulatora kontaktu īssavienojums var izraisīt aizdegšanos vai ugunsgrēku.*
- **Nepareizas lietošanas rezultātā no akumulatora var iztecēt šķidrums. Izvairieties no saskaršanās ar to. Ja nejauši tam pieskaraties, noskalojiet ar ūdeni. Ja šķidrums iekļūst acīs, meklējiet medicīnisko palīdzību.** *Iztecējis akumulatora šķidrums var uzliesmot vai radīt ādas kairinājumu.*
- **Neizmantojiet bojātu vai pārveidotu akumulatoru, attiecīgi, arī bojātu vai pārveidotu ierīci.** *Bojātu akumulatoru vai akumulatoru, ja tiem veiktas modifikācijas, darbība var būt neparedzama un tie var būt iemesls ugunsgrēkam, sprādzienam vai traumām.*
- **Nepakļaujiet akumulatoru vai ierīci uguns vai pārāk augstas temperatūras iedarbībai.** *Pakļaujot akumulatoru uguns vai temperatūras iedarbībai virs 130 °C, pastāv eksplozijas risks.*
- **Ievērojiet visus norādījumus par lādēšanu un nekādā gadījumā neveiciet akumulatora vai akumulatora tipa iekārtu uzlādi temperatūrā, kas pārsniedz lietošanas instrukcijā norādīto temperatūras intervālu.** *Nepareizi veicot lādēšanu vai veicot lādēšanu temperatūrā, kas pārsniedz pieļaujamo temperatūras intervālu, šādi var sabojāt akumulatoru, kā arī palielināt ugunsgrēka risku.*

1.1.6 Serviss

- **Jūsu iekārtu remontu drīkst veikt tikai kvalificēts speciālists un, izmantojot tikai oriģinālās rezerves daļas.** *Šādi tiek nodrošināta iekārtas drošība.*
- **Nekādā gadījumā neveiciet akumulatora apkopi.** *Visus darbus, kas saistīti ar akumulatora apkopi, drīkst veikt tikai ražotājs vai pilnvarots servisa centrs.*

1.2 Zālienu pļāvēja drošības norādījumi

- **Zālienu pļāvēju aizliegts lietot sliktos laika apstākļos - īpaši zibens spēriena apdraudējuma gadījumā.** *Tādējādi tiek samazināts zibens spēriena risks.*
- **Rūpīgi pārbaudiet vietu, kurā tiks izmantots zālienu pļāvējs, vai tajā nav savvaļas dzīvnieki.** *Zālienu pļāvējs pļaušanas laikā var savainot savvaļas dzīvniekus.*
- **Rūpīgi pārbaudiet vietu, kurā tiks izmantots zālienu pļāvējs, un aizvāciet visus akmeņus, kokus, stieples, kaulus un citus svešķermeņus.** *Aizmesti priekšmeti var radīt traumas.*
- **Pirms zālienu pļāvēja lietošanas vienmēr veiciet vizuālu pārbaudi, lai pārliecinātos, ka nazis un nažu mehānisms nav nolietojies vai bojāts.** *Nodilušas vai bojātas detaļas palielina traumu gūšanas risku.*
- **Bieži pārbaudiet, vai zāles savākšanas tvertne nav nodilusi vai bojāta.** *Nolietota zāles savākšanas tvertne var palielināt traumu gūšanas risku.*
- **Lūdziet uzstādīt visas aizsargierīces. Aizsargierīcēm jābūt darba kārtībā un jābūt uzstādītām atbilstoši noteikumiem.** *Ja aizsargierīce ir vaļīga, bojāta vai nedarbojas pareizi, tā var radīt traumas.*
- **Nodrošiniet, lai ventilācijas atveres neaizsegtu netīrumi.** *Bloķētas ventilācijas atveres un piesārņojums var izraisīt pārkaršanu vai ugunsbīstamību.*
- **Strādājot ar zālienu pļāvēju, vienmēr valkājiet neslīdošus un aizsargājošus apavus. Nelietojiet zālienu pļāvēju ar kailām pēdām vai atvērtās sandalēs.** *Tas samazina traumu gūšanas risku pēdām, saskaroties ar rotējošu nazi.*
- **Strādājot ar zālienu pļāvēju, vienmēr valkājiet garas bikses.** *Neaizsargāta āda palielina traumu gūšanas risku, ko rada aizmesti priekšmeti.*

- **Nelietojiet zālienu pļāvēju mitrā zālē. Nekādā gadījumā neskrieniet.** *Tas palielina izslīdēšanas vai apkrišanas risku, kas var radīt traumas.*
- **Nelietojiet zālienu pļāvēju stāvās nogāzēs.** *Tas palielina kontroles zaudēšanas iespējamību, izslīdēšanas vai apkrišanas risku, kas var radīt traumas.*
- **Strādājot nogāzēs, vienmēr pārliecinieties, ka jums ir drošs pamats, vienmēr strādājiet šķērsvirzienā attiecībā pret nogāzi, nekad nestrādājiet slīpumā uz augšu vai uz leju, un, mainot virzienu, esiet īpaši uzmanīgi.** *Tas palielina kontroles zaudēšanas iespējamību, izslīdēšanas vai apkrišanas risku, kas var radīt traumas.*
- **Rīkojieties sevišķi piesardzīgi, kad zālienu pļāvēju pārvietojat atpakaļ vai velkat virzienā uz sevi. Vienmēr kontrolējiet apkārtni.** *Tas samazina risku ekspluatācijas laikā aizķerties.*
- **Nepieskarieties nažiem vai citām bīstamām rotējošām detaļām, ja tās vēl kustas.** *Tas samazina traumu gūšanas risku, ko rada rotējošas detaļas.*
- **Noņemot iesprūdušo materiālu vai tīrot zālienu pļāvēju, pārliecinieties, ka visi slēdži ir IZSLĒGTĀ stāvoklī un akumulators ir izņemts.** *Nejauša zālienu pļāvēja ieslēgšanās var radīt smagas traumas.*
- Pirms izstrādājuma glabāšanas vienmēr atdzesējiet to.
- Pirms glabāšanas iztukšojiet zāles uztvērējgrozu.
- Veicot ierīces regulēšanu, raugieties, lai neiespiestu pirkstus starp rotējošajiem nažiem un nekustīgām iekārtas daļām.

1.3 Vibrācijas slodze

- **Vibrācijas radīts risks**
  Faktiskais vibrāciju emisijas rādītājs ierīces ekspluatācijas laikā var atšķirties no ražotāja norādītās vērtības. Pirms lietošanas un lietošanas laikā ievērojiet turpmāk uzskaitītos ietekmējošos faktorus.
  - Vai ierīce tiek izmantota atbilstoši lietošanas nolūkam?
  - Vai apstrādājamais materiāls tiek nogriezts vai apstrādāts pareizi?
  - Vai ierīce ir labā darba stāvoklī?
  - Vai griešanas aprīkojums ir pareizi uzasināts un ir uzstādīts pareizs griešanas darbarīks?
  - Vai ir uzstādīti rokturi un, ja tas ir nepieciešams, ir uzstādīti vibrācijas slāpējoši rokturi, kā arī, vai tie ir kārtīgi piestiprināti pie ierīces?
- Darbiniet ierīci tikai ar tādu motora ātrumu, kas nepieciešams attiecīgā darba veikšanai. Izvairieties no ierīces darbināšanas ar maksimālajiem apgriezieniem, lai samazinātu troksni un vibrāciju.
- Nepareizas ekspluatācijas un apkopes dēļ var palielināties ierīces radītais troksnis un vibrācijas. Tas rada kaitējumu veselībai. Šādā situācijā nekavējoties izslēdziet ierīci un veiciet tās remontu pilnvarotā servisa centrā.
- Vibrāciju radītais slodzes līmenis ir atkarīgs no veicamā darba vai ierīces izmantošanas veida. Novērtējiet šo līmeni un paredziet pietiekami ilgus darba pārtraukumus. Šādi rīkojoties, ievērojami samazināsiet vibrācijas slodzi kopumā visā darba laikā.
- Pārāk ilgi lietojot ierīci, tā izraisīs operatora ķermeņa vibrācijas, kas var būt iemesls asins cirkulācijas problēmām (pazīme — „pirksti kļūst balti”). Lai mazinātu šo risku, uzvelciet cimdus un nodrošiniet, lai rokas būtu siltas. Ja konstatējat pazīmi „balti pirksti”, nekavējoties konsultējieties pie ārsta. Šī pazīme ietver: Jūtīguma samazināšanās, tirpšana, nieze, sāpes, spēka zudums, ādas krāsas vai stāvokļa izmaiņas. Parasti šie simptomi ietekmē pirkstus, rokas vai pulsu. Zemā temperatūrā šie riski samazinās.
- Darba dienas laikā centieties ievērot garākus darba pārtraukumus, lai jūsu ķermenis varētu atgūties no trokšņa un vibrācijām. Plānojiet savu darbu tā, lai, strādājot ar ierīcēm, kam ir augsts vibrāciju līmenis, darba laiks būtu sadalīts uz vairākām dienām.
- Ja darba laikā, turot ierīci rokās, sajūtat diskomfortu vai notiek ādas krāsas izmaiņas, nekavējoties pārtrauciet darbu. Izmantojiet pietiekami ilgus darba pārtraukumus. Nepārtraucot darbu pietiekami ilgi, var iestāties roku-plaukstu vibrācijas sindroms.
- Samaziniet vibrācijas iedarbības risku līdz minimumam. Veiciet ierīces kopšanu atbilstoši norādījumiem lietošanas instrukcijā.
- Ja ierīci nākas izmantot bieži, sazinieties ar vietējo izplatītāju, lai iegādātos pretvibrācijas piederumus (piem., rokturus).

- Izvairieties no strādāšanas ar ierīci temperatūrā zem 10 °C. Plānojot darbu, novērtējiet, kā var samazināt vibrācijas ietekmi.

1.4 Trokšņa piesārņojums

Ir noteikts trokšņa līmenis, no kura, darbojoties šai ierīcei, nevar izvairīties. Paredziet trokšņainu darbu, kad to atļauts veikt un saplānotā laikā. Ja nepieciešams, atpūtieties un, cik vien iespējams, ierobežojiet strādāšanas ilgumu. Individuālajai aizsardzībai un blakusesošajiem cilvēkiem aizsardzībai ir jālieto piemēroti dzirdes aizsardzības līdzekļi.

1.5 Drošības norādījumi akumulatoram un lādētājam

- Pirms uzlādes izņemiet akumulatoru no ierīces.
- Ievietojiet ierīcē akumulatoru, ievērojot pareizu polaritātes novietojumu.
- Izņemiet akumulatoru no ierīces, ja plānojat ierīci ilgāku laiku glabāt.
- Neveidojiet īssavienojumu starp ierīces vai akumulatora kontaktspailēm.

Lietošanas instrukcijas

Ievērojiet akumulatora un uzlādes ierīces drošības norādījumus, kas atrodami atsevišķās lietošanas instrukcijās:

- Akumulatori: dok. Nr. 443771, 441630, 443549
- Uzlādes ierīces: dok. Nr. 441633, 443551

2 PAR ŠO LIETOŠANAS INSTRUKCIJU

- Vācu valodā izdotā versija ir oriģinālā lietošanas instrukcija. Visas pārējās dokumentu versijas citās valodās ir oriģinālo lietošanas instrukciju tulkojumi.
- Vienmēr saglabājiet šo lietošanas instrukciju tādā stāvoklī, lai vēlāk varat tajā ieskatīties, ja būs nepieciešama informācija par ierīci.
- Nododiet ierīci citām personām tikai kopā ar šo lietošanas instrukciju.
- Izlasiet un ievērojiet šajā lietošanas instrukcijā sniegtos drošības un brīdinājuma norādījumus.

2.1 Simboli titullapā

Simbols	Skaidrojums
	Pirms ekspluatācijas uzsākšanas ir svarīgi rūpīgi izlasīt šo lietošanas instrukciju. Tas ir priekšnoteikums drošam darbam un ierīces darbībai bez problēmām.
	Lietošanas instrukcija
	Rīkojieties ar litija-jonu akumulatoriem uzmanīgi! Īpaši ievērojiet šajā lietošanas instrukcijā esošās norādes par transportēšanu, glabāšanu un utilizāciju!
	Šis izstrādājums atbilst piemērojamajām Eiropas direktīvām, un ir veikta šo direktīvu atbilstības novērtēšanas procedūra.

2.2 Zīmju skaidrojums un signālvārdi

⚠ BĪSTAMI! Norāda uz tiešu, bīstamu situāciju, kuras rezultātā, ja vien no tās neizvairīsieties, iestāsies nāve vai gūsiet smagas traumas.

⚠ BRĪDINĀJUMS! Norāda uz potenciāli bīstamu situāciju, kuras rezultātā, ja vien no tās neizvairīsieties, var iestāties nāve vai iespējams gūt smagas traumas.

⚠ ESIET PIESARDZĪGI! Norāda uz potenciāli bīstamu situāciju, kuras rezultātā, ja vien no tās neizvairīsieties, iespējams gūt vieglas vai vidēji smagas traumas.

UZMANĪBU! Norāda uz potenciāli bīstamu situāciju, kuras rezultātā, ja vien no tās neizvairīsieties, iespējams materiālo zaudējumu risks.

NORĀDĪJUMS Īpaši norādījumi labākai izpratnei un manipulēšanai.

3 IZSTRĀDĀJUMA APRAKSTS

Šajā lietošanas instrukcijā ietverts apraksts par dažādiem AL-KO un solo by AL-KO akumulatora zāliena pļāvēju modeļiem ar atšķirīgu aprīkojumu, kā arī solo by AL-KO akumulatora zāliena pļāvēju ar mulčēšanas funkciju. Lai identificētu savu modeli, skatiet izstrādājuma attēlus un izvēles aprīkojuma aprakstu.

Tehniskie dati

Atsevišķu modeļu aprīkojums ir norādīts montāžas instrukcijas tehniskajos datos. Papildu informācija par tehniskajiem datiem ir atrodama šajā lietošanas instrukcijā (skatīt *Nodaļa 13 "Tehniskie dati", lappuse 453*).

Akumulatori un lādētāji

Var izmantot visus AL-KO 36V sistēmas akumulatorus (Bxxx Li) un uzlādes ierīces (Cxxx Li).

UZMANĪBU! Ierīces un akumulatora bojājumu risks. Lietojot ierīci ar nepiemērotu akumulatoru, iespējami ierīces un akumulatora bojājumi.

- Lietojiet ierīci tikai ar aprakstā norādīto akumulatoru.

NORĀDĪJUMS AL-KO 36V sistēmas akumulatoru un lādētāju lietošanas instrukcijās atradīsiet turpmāko informāciju:

- Akumulatori: dok. Nr. 443771, 441630, 443549
- Lādētāji: dok. Nr. 441633, 443551

3.1 Paredzētais lietojums

Šī ierīce paredzēta zālienu pļaušanai nekomerciālos nolūkos un to drīkst izmantot zāles pļaušanai tikai sausā laikā.

Citāda lietošana, kas neatbilst šim mērķim, ir uzskatāma par noteikumiem neatbilstošu. Ar ierīci atļauts strādāt tikai tādā gadījumā, ja tā ir pilnībā uzmontēta.

Iekārta ir paredzēta izmantošanai privātā teritorijā. Jebkāda cita veida lietojums, kā arī neatļautas modifikācijas un papildināšana, tiek uzskatītas par ierīces nepareizu lietojumu un šādi tiek zaudēta garantija, kā arī nav spēkā atbilstības deklarācija gadījumā ražotājs neuzņemas atbildību par kaitējumu, kas nodarīta lietotājam vai kādai trešajai pusei.

3.2 Iepriekš paredzama potenciāli nepareiza izmantošana

Ierīce nav paredzēta komerciāliem nolūkiem ne sabiedriskos parkos vai sporta laukumus, ne arī izmantošanai lauksaimniecībā vai mežsaimniecībā.

- Ierīci nedrīkst izmantot lietū vai slapjā zālienā.
- Pļaujamajā platībā nedrīkst atrasties svešķermeņi, piemēram, akmeņi, koka gabali, pudeles.
- Ierīces drošības aprīkojumu nedrīkst noņemt vai bloķēt, piemēram, fiksējot drošības sviru pie roktura.

3.3 Atlikušie riski

Arī tad, ja ierīce tiek izmantota atbilstoši tās lietojumam, vienmēr saglabājas zināms risks, kuru nav iespējams paredzēt. Arī ierīces tips un konstrukcija atkarībā no lietojuma var būt saistīta ar turpmāk tekstā uzskaitītajiem potenciālajiem riskiem:

- Iespējama atgriezumu, zemes un nelielu akmeņu izsviešana.
- Ja netiek izmantoti elpceļu aizsarglīdzekļi, iespējama atgriezumu daļiņu ieelpošana.
- Sagriešanās risks, sniedzoties pie rotējošā griezējnaža.

3.4 Drošības un aizsardzības ierīces

BRĪDINĀJUMS! Traumu risks. Bojātas un atslēgtas drošības un aizsardzības ierīces var būt iemesls smagām traumām.

- Bojātas drošības un aizsardzības ierīces ir jāsaremontē.
- Nekādā gadījumā neveidojiet drošības ierīču un aizsargierīču apvadus.

Drošības atslēga

Lai novērtu nejaušu ieslēgšanos, ierīce ir aprīkota ar drošības atslēgu. Pirms apkopes darbu veikšanas izslēdziet ierīci un vienmēr izņemiet drošības atslēgu.

Motora ieslēgšanas rokturi/drošības svira

Ierīce ir aprīkota ar motora ieslēgšanas rokturi/drošības sviru. Apdraudējuma brīdī vienkārši atlaidiet motora ieslēgšanas rokturi/drošības sviru. Sniega frēzes motors un griezējnazis tiks apturēti.

Drošības slēdzis

Lai varētu ieslēgt motoru ar motora ieslēgšanas rokturi/drošības sviru, vispirms ir jānospiež drošības slēdzis.

Novirzītājvāks

Novirzītājvāks aizsargā, piemēram, pret nopļautās zāles daļiņām un akmeņiem, kas var tikt aizmesti pa gaisu.

3.5 Simboli uz iekārtas

3.5.1 Drošības zīmes*

** atkarībā no modeļa*

Simbols	Skaidrojums
	Izmantojot ierīci, ievērojiet īpašu piesardzību!
	Pirms lietošanas izlasiet lietošanas instrukciju!
	Savainojumu risks! Sargiet rokas un kājas no saskares ar pļaušanas mehānismu!
	Risks, ko rada izsviestie priekšmeti!
	Izraidiet trešās personas no bīstamās zonas!
	Pēc motora izslēgšanas griezējnazis turpina darboties vēl dažas sekundes. Pieskarieties griezējnazim tikai tad, kad visas ierīces kustīgās daļas ir pilnībā apstājušās un drošības atslēga ir izņemta.
	Nelietojiet ierīci lietus laikā vai neglabājiet to ārpus telpām!
	Nelietojot, kā arī apkopes un remontdarbu laikā: Izslēdziet ierīci un izņemiet akumulatoru no ierīces!

Simbols	Skaidrojums
	Pirms apkopes darbu veikšanas izņemiet deaktivizācijas ierīci, piemēram, drošības atslēgu!
	Nav spēkā - tiek izmantots tikai elektriskajiem zāliena pļāvējiem. Pirms tīrīšanas un apkopes darbiem vienmēr izslēdziet ierīci un atvienojiet to no elektrotīkla!
	Nav spēkā - tiek izmantots tikai elektriskajiem zāliena pļāvējiem. Bojāta strāvas vada gadījumā pastāv elektriskā trieciena risks!
	Nav spēkā - tiek izmantots tikai elektriskajiem zāliena pļāvējiem. Netuviniet tīkla kabeli griezējmehānismam un nebrauciet tam pāri!
	Nav spēkā - tiek izmantots tikai benzīna zāliena pļāvējiem. Pirms apkopes vai tīrīšanas darbiem noņemiet aizdedzes sveces vada uzgali!

3.5.2 Vadības zīmes

Simbols	Skaidrojums
	Motora ieslēgšanas kārtība (skatīt *Nodaļa 6.6 "Pļaušanas mehānisma ieslēgšana un apturēšana (17)", lappuse 446*)
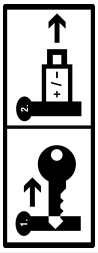	Nelietojot: izņemiet drošības atslēgu un izņemiet akumulatoru no ierīces.

3.6 Izstrādājuma pārskati

3.6.1 Zāliena pļāvēja izstrādājuma pārskats (01) – AL-KO

Nr.	Detaļa
1*	Smart Button*

Nr.	Detaļa
2	Akumulatora nodalījuma vāks
3	Atslēgas slēdzis ar drošības atslēgu
4	1. un 2. akumulatora nodalījums
Nolokāms vadības rokturis, kas sastāv no šādām detaļām:	
5	■ Roktura augšējā daļa
6	■ Roktura apakšējā daļa
7	■ Spārnuzgriežņi (2x)
8*	"maxRun & smart-drive" vadības panelis*
9*	Riteņu piedziņas drošības svira*
10	Drošības svira
11	Drošības slēdzis
12	Uzpildes līmeņa rādījums
13	Zāles savākšanas tvertne
14	Zāles savākšanas kastes rokturis
15	Centrālais pļaušanas augstuma regulators
16*	Sānu izsviešanas vāks*
17*	Priekšējais nešanas rokturis*
18	Akumulators (1x vai 2x)*
19	Lādētājs

** atkarībā no modeļa, skatiet tehniskos datus.*

3.6.2 Zāliena pļāvēja izstrādājuma pārskats (02) – solo by AL-KO

Nr.	Detaļa
1*	Smart Button*
2	Akumulatora nodalījuma vāks
3	Atslēgas slēdzis ar drošības atslēgu
4	1. un 2. akumulatora nodalījums
Nolokāms vadības rokturis ar iestatāmu augstumu, kas sastāv no šādām detaļām::	
5	■ Roktura augšējā daļa
6	■ Roktura apakšējā daļa**
7*	■ Ātrās regulēšanas šarnīrveida savienojumi*
8*	"maxRun & smart-drive" vadības panelis*
9*	Riteņu piedziņas drošības svira*
10	Drošības svira
11	Drošības slēdzis
12	Uzpildes līmeņa rādījums
13	Zāles savākšanas tvertne
14	Zāles savākšanas kastes rokturis
15	Centrālais pļaušanas augstuma regulators
16*	Sānu izsviešanas vāks*
17*	Priekšējais nešanas rokturis*

** atkarībā no modeļa, skatiet tehniskos datus.*

*** atkarībā no modeļa: tērauda vai alumīnija versija.*

3.6.3 Zāles pļāvēja ar mulčēšanas funkciju 4736 Li VS izstrādājuma pārskats (03) – solo by AL-KO

Nr.	Detaļa
1	"maxRun & smart-drive" vadības panelis
2	Vadības roktura satveramā virsma
3	Riteņu piedziņas drošības svira (aiz vadības roktura)
4	Drošības svira (pirms vadības roktura)
5	Drošības slēdzis
6	Sānu izsviedēja atloks
7	Sānu izsviedēja ieliktnis
8	Roktura augšējā daļa
9	Spārnuzgriežņi
10	Roktura apakšējā daļa
11	Pļaušanas augstuma regulēšanas mehānisms aizmugurējiem riteņiem
12	Pļaušanas augstuma regulēšanas mehānisms priekšējiem riteņiem
13	Akumulatora nodalījuma vāks
14	1. un 2. akumulatora nodalījums
15	Atslēgas slēdzis ar drošības atslēgu

3.7 Piegādes komplektācija

Piegādes komplektācijā ietilpst turpmāk uzskaitītās detaļas. Pārbaudiet, vai komplektācijā ir iekļautas visas uzskaitītās detaļas.

3.7.1 Piegādes komplektācija [zāliena pļāvējs]

Nr.	Detaļa
1	Zāliena pļāvējs
2	Zāles savākšanas kaste (nav uzstādīta/ daļēji uzstādīta)*
3	Vadības rokturis (nav uzstādīts/daļēji uzstādīts)*
4	Sānu izsviedēja ieliktnis*
5	Mulčēšanas ieliktnis*
6	Maisiņš ar skrūvēm
7	Akumulators* (1x vai 2x)*
8	Lādētājs*

** atkarībā no modeļa, skatiet montāžas instrukciju.*

3.7.2 Piegādes komplektācija [zāles pļāvējs ar mulčēšanas funkciju]

Nr.	Detaļa
1	Zāles pļāvējs ar mulčēšanas funkciju
2	Vadības rokturis (daļēji uzstādīts)
3	Sānu izsviedēja ieliktnis
4	Maisiņš ar skrūvēm

3.8 Lietotne "AL-KO inTOUCH Smart Garden"*

** atkarībā no modeļa, skatiet tehniskos datus.*

Zāliena pļāvējs ir aprīkots ar Wi-Fi funkciju. Tas nodrošina ērtu vadību, iestatīšanu un uzraudzību, izmantojot lietotni no mobilās ierīces (viedtālruņa, planšetdatora).

NORĀDĪJUMS Lai izmantotu lietotni, mobilajai ierīcei jābūt interneta savienojumam.

Lietotne "AL-KO inTOUCH Smart Garden" ir pieejama Android ierīcēm Google Play veikalā un iOS ierīcēm - Apple App Store:

GET IT ON Google Play Available on the App Store

Pēc lietotnes instalēšanas vispirms jāpiesakās vai jāreģistrējas. Pēc tam izpildiet „soli pa solim" norādījumus.

Lietotne piedāvā plašu funkciju klāstu, piemēram, produktu reģistrāciju, dārzkopības padomus, augu ceļvežus vai pašpiegādes paziņojumus kļūmes gadījumā.

Papildu informāciju par lietotni "AL-KO inTOUCH Smart Garden" skatiet vietnē: https://alko-garden.com/smart-connect/

3.9 Smart Button (04)*

** atkarībā no modeļa, skatiet tehniskos datus.*

Izmantojot Smart Button, jūs pievienojat savu zāliena pļāvēju AL-KO Smart Cloud un daudzajām Smart Gardening iespējām: https://alko-garden.de/smart-gardening-mit-alko/

NORĀDĪJUMS **Norādījums par WLAN.**

- Lai varētu izmantot AL-KO Smart Gardening, zāliena pļāvējam jāatrodas jūsu Wi-Fi darbības zonā.
- Sagatavojiet WLAN nosaukumu un paroli.

3.9.1 Uzlādes stāvokļa rādījums*

** atkarībā no modeļa, skatiet tehniskos datus.*

Smart Button signalizē par akumulatoru uzlādes stāvokli no attāluma.

Smart Button	Skaidrojums
Spīd zaļā krāsā.	Akumulatori ir uzlādēti.
Spīd sarkanā krāsā.	Akumulatori ir izlādējušies.

3.9.2 Zāliena pļāvēja savienošana ar AL-KO Smart Cloud

NORĀDĪJUMS **Norādījums par IT drošību.**

Zāliena pļāvējs automātiski saņem jaunākos programmatūras atjauninājumus no AL-KO Smart Cloud, lai novērstu drošības nepilnības. Šim nolūkam ir nepieciešama piekļuve internetam, izmantojot Wi-Fi.

- Pievienojiet zāliena pļāvēju internetam, tikai izmantojot drošu Wi-Fi.
- Izveidojiet drošu Wi-Fi paroli.

1. Viedtālruņa sagatavošana:
   - Instalējiet lietotni "AL-KO inTOUCH Smart Garden" (skatīt *Nodaļa 3.8 "Lietotne "AL-KO inTOUCH Smart Garden"*", lappuse 441*).
   - Palaidiet lietotni.
2. Palaidiet uzstādīšanas vedni: Apm. 3 sekundes turiet nospiestu Smart Button.
3. Uzstādīšanas vednī:
   - Savienojiet viedtālruni ar zāliena pļāvēja Wi-Fi.
   - Izmainiet zāliena pļāvēja nosaukumu (brīvizvēles).
   - Ievadiet sava WLAN nosaukumu un paroli. Zāliena pļāvējs savienojas ar AL-KO Smart Cloud.

Smart Button iestatīšanas laikā

Nr.	Smart Button	Skaidrojums
Savienojums ar lietotni:		
a.	Pulsē zilā krāsā.	Iestatīšanas vednis ir sākts, tiek gaidīts savienojums.
b.	Pastāvīgi spīd zilā krāsā.	Uzstādīšanas vednis ir savienots ar lietotni.
Savienojums ar AL-KO Smart Cloud, izmantojot lietotāja Wi-Fi:		
c.	Spīd zilā krāsā, rotējot pulksteņa rādītāju kustības virzienā.	Savienojuma mēģinājums
d.	Mirgo zilā krāsā.	Savienots.
e.	Mainās starp zaļu un zilu krāsu.	Savienots ar AL-KO Smart Cloud.
f.	Mainās starp sarkanu un zilu krāsu.	Nav savienots. Wi-Fi nosaukums un parole nav ievadīti pareizi.

Smart Button ekspluatācijas laikā

Smart Button	Skaidrojums
Spīd zilā krāsā (dziestoši).	Savienots ar AL-KO Smart Cloud. Wi-Fi uztveršana ir pietiekama.
Spīd zilā krāsā, rotējot.	Savienojums ar AL-KO Smart Cloud ir pārtraukts. Wi-Fi uztveršana ir pārtraukta.

3.9.3 Darbību ieslēgšana "Smart Home" / "Smart Garden" (IFTTT)

Ar Smart Button varat aktivizēt līdz 3 IFTTT darbībām (IFTTT: If This Then That). Vietnē https://ifttt.com/ vispirms izveidojiet šīs darbības (piem., ierīču vadību "Smart Home" vai "Smart Garden", laistīšanas ieslēgšana, garāžas vārtu atvēršana). IFTTT darbības var būt bezmaksas vai maksas atkarībā no pakalpojumu sniedzēja abonēšanas modeļa.

NORĀDĪJUMS Papildu informāciju par IFTTT skatiet vietnē:
https://alko-garden.de/ifttt-de/

1. Pēc kārtas īsi nospiediet Smart Button 1 reizi, 2 reizes vai 3 reizes, lai aktivizētu 1., 2. vai 3. IFTTT darbību.

Smart Button	Skaidrojums
Pārmaiņus mirgo zaļā un zilā krāsā.	IFTTT darbība ir ieslēgta.
Pārmaiņus mirgo sarkanā un zilā krāsā.	IFTTT darbību nebija iespējams ieslēgt.

Sakarā ar piekļuvi internetam un funkcijām "Smart Home" un "Smart Garden" ir nepieciešama droša ierīces uzglabāšana (skatīt *Nodaļa 11.1 "Akumulatora zāliena pļāvēja glabāšana", lappuse 452*).

3.9.4 Zāliena aktivizēšana*

** atkarībā no modeļa, skatiet tehniskos datus.*

Pēc 10 minūtēm, kad zāliena pļāvējs netiek izmantots, tas pārslēdzas enerģijas taupīšanas režīmā. Vadības panelis tiek izslēgts.

Lai aktivizētu zāliena pļāvēju: skatīt *Nodaļa 5.2 "Vadības paneļa ieslēgšana un izslēgšana (04, 05)*", lappuse 443*.

3.9.5 Wi-Fi nosaukuma un paroles atiestatīšana*

** atkarībā no modeļa, skatiet tehniskos datus.*

1. Apm. 10 sekundes turiet nospiestu Smart Button:

Smart Button	Skaidrojums
Spīd zilā krāsā. Pēc tam dziestoši pretēji pulksteņa rādītāju kustības virzienam.	Atiestates process
Mirgo zilā krāsā.	Atiestatīšana ir pabeigta.

3.10 "maxRun & smart-drive" vadības panelis (05)*

** atkarībā no modeļa, skatiet tehniskos datus.*

Taustiņi

Nr.	Skaidrojums
1	Vadības paneļa ieslēgšanas/izslēgšanas taustiņš
2	Taustiņš "Eko režīms"
3	Taustiņš mīnus: riteņu piedziņas ātruma samazināšana.
4	Taustiņš plus: riteņu piedziņas ātruma palielināšana.

Rādījumi

Nr.	Skaidrojums
5	Wi-Fi savienojuma rādījums**
6	1. akumulatora uzlādes stāvokļa indikators
7	2. akumulatora uzlādes stāvokļa indikators
8	Kļūdas indikācija
9	Riteņu piedziņas iestatītais ātrums (7 pakāpes)

*** Darbojas tikai modeļos ar Smart Button*

4 MONTĀŽA

Montāža: skatiet montāžas instrukciju.

⚠ BRĪDINĀJUMS! Nepilnīga montāža ir bīstama! Pilnībā nesamontētas ierīces darbība var izraisīt smagas traumas.

- Lietojiet ierīci tikai tad, kad ir pilnībā pabeigta montāža!
- Neievietojiet ierīcē akumulatorus, kamēr nav pilnībā pabeigta montāža!

5 EKSPLUATĀCIJAS SĀKŠANA

5.1 Akumulatoru uzlāde

Akumulatori ir daļēji uzlādēti. Pirms pirmās lietošanas reizes akumulatori ir pilnībā jāuzlādē. Akumulatoru uzlāde iespējama jebkurā akumulatora uzlādes līmenī. Uzlādēšanas pārtraukšana nebojā akumulatorus.

NORĀDĪJUMS Detalizētāku informāciju lūdzam skatīt atsevišķās akumulatoru un lādētāja lietošanas instrukcijās.

5.2 Vadības paneļa ieslēgšana un izslēgšana (04, 05)*

** atkarībā no modeļa, skatiet tehniskos datus.*

Priekšnosacījums: ir ievietots vismaz 1 akumulators.

NORĀDĪJUMS Drošības atslēga nav jāpagriež pozīcijā On (poz. I), lai nodrošinātu strāvas padevi vadības panelim un riteņu piedziņai.

Lai ieslēgtu vadības paneli, jums ir šādas iespējas:

- Īsi nospiediet Smart Button (04/1).
- Nospiediet vadības paneļa ieslēgšanas/izslēgšanas taustiņu (05/1).
- Vadības panelis ieslēdzas automātiski, iedarbinot pļaušanas mehānisma motoru (skatīt *Nodaļa 6.6 "Pļaušanas mehānisma ieslēgšana un apturēšana (17)", lappuse 446*).

5.3 Akumulatoru ievietošana un izņemšana (06)

Zāliena pļāvēju varat darbināt ar vienu vai diviem akumulatoriem. Izmantojot divus akumulatorus, darba laiks un līdz ar to arī pļaujamā platība ievērojami palielinās.

Varat izmantot akumulatorus ar dažādiem uzlādes stāvokļiem. Pilnīgākais no abiem akumulatoriem tiek izlādēts pirmais, līdz tā uzlādes stāvoklis ir vienāds ar otrā akumulatora uzlādes stāvokli. Pēc tam abi akumulatori tiek izlādēti vienādi.

UZMANĪBU! Akumulatoru izraisītu bojājumu risks. Ja akumulatori pēc lietošanas paliek ierīcē, tie var tikt bojāti.

- Uzreiz pēc lietošanas izņemiet akumulatorus no ierīces un glabājiet no aukstuma aizsargātā vietā.
- Ievietojiet akumulatorus ierīcē uzreiz pirms darba sākšanas.

Akumulatora ievietošana

1. Aiztaisiet (06/a) akumulatoru nodalījuma vāku (06/1).
2. Ievietojiet (06/b) akumulatoru no augšas akumulatora nodalījumā (06/2) tā, lai tas nofiksējas savā vietā.
   Norādījums: *Akumulatora uzlādes stāvokļa indikatoram jābūt augšpusē.*
3. Aizveriet akumulatora nodalījuma vāku.

Akumulatora izņemšana

1. Nospiediet un turiet akumulatora fiksācijas pogu.
2. Izņemiet akumulatoru.

5.4 Pļaušanas mehānisma strāvas padeves ieslēgšana un izslēgšana (07)

Izmantojiet atslēgas slēdzi, lai ieslēgtu un izslēgtu pļaušanas mehānisma motora strāvas padevi. Atslēgas slēdzis tiek darbināts ar drošības atslēgu.

⚠ BRĪDINĀJUMS! Ievainojumu risks! Nejaušas ieslēgšanas gadījumā var gūt smagas traumas.

- Vienmēr pirms darba pārtraukumiem un apkopes darbiem: lai izslēgtu strāvas padevi, pagrieziet drošības atslēgu izslēgtā stāvoklī un pēc tam to izņemiet.

Strāvas padeves ieslēgšana

1. Atveriet akumulatora nodalījuma vāku.
2. Ievietojiet (07/a) drošības atslēgu (07/1) drošības slēdzī.
3. Pagrieziet drošības atslēgu ieslēgtā stāvoklī (poz. I) (07/b). Šādi pļaušanas mehānisma motoram tiek nodrošināta strāvas padeve, taču tas vēl nedarbosies.
4. Aizveriet akumulatora nodalījuma vāku.
5. Pļaušanas mehānisma ieslēgšana: skatīt *Nodaļa 6.6 "Pļaušanas mehānisma ieslēgšana un apturēšana (17)", lappuse 446*.

Strāvas padeves izslēgšana

1. Pagrieziet (07/c) drošības atslēgu izslēgtā stāvoklī (poz. 0) un izņemiet (07/d).
2. Uzreiz pēc lietošanas izņemiet akumulatorus no ierīces, uzlādējiet un glabājiet no aukstuma aizsargātā vietā. Nākamajā lietošanas reizē neuzstādiet akumulatorus ierīcē uzreiz pirms lietošanas.

6 LIETOŠANA

⚠ BRĪDINĀJUMS! Savainojumu risks. Bojātas un atslēgtas drošības un aizsardzības ierīces var būt iemesls smagām traumām.

- Pirms ierīces ieslēgšanas pārbaudiet, vai visas drošības ierīces un aizsargmehānismi ir uzstādīti un darbojas!

⚠ BRĪDINĀJUMS! Savainojumu risks neparastu ekspluatācijas apstākļu gadījumā. Nekavējoties apturiet zālienu pļāvēju. Izņemiet drošības atslēgu un izņemiet akumulatorus. Pēc tam pārbaudiet, vai visas kustīgās daļas ir pilnīgi apstājušās:

- Pēc sadursmes ar svešķermeni: Pārbaudiet, vai zālienu pļāvējs nav bojāts, un salabojiet to. Tikai tad atkārtoti ieslēdziet zālienu pļāvēju un sāciet tā ekspluatāciju.
- Ja zālienu pļāvējs neparasti vibrē: Nekavējoties pārbaudiet, vai tas nav bojājumu. Nomainiet vai salabojiet bojātās detaļas. Pārbaudiet, vai nav nenostiprinātu detaļu un nostipriniet tās.

UZMANĪBU! Ierīces bojājumu risks. Ja griezējnazis iesprūst, motors var tikt pārslogots.

- Pēc katras lietošanas reizes notīriet pļaušanas mehānismu.
- Iestatiet augstāku pļaušanas augstumu.
- Garu zāli un spēcīgi aizaugušu zemsedzi pļaujiet pakāpeniski.

6.1 Pļaušanas augstuma iestatīšana (08, 09)

⚠ ESIET PIESARDZĪGI! Sagriešanās risks. Sniedzoties ieslēgtā pļaušanas mehānismā, pastāv sagriešanās risks.

- Mainiet augstumu tikai ar izslēgtu motoru un apturētu pļaušanas mehānismu.

6.1.1 Pļaušanas augstuma iestatīšana [zāliena pļāvējs] (08)

1. Lai atbloķētu, viegli piespiediet regulēšanas sviru (08/1) uz āru (08/a) un turiet.
   - Īsam zālienam: Bīdiet regulēšanas sviru virzienā uz priekšējo riteni (08/b).
   - Garākam zālienam: Bīdiet regulēšanas sviru virzienā uz aizmugurējo riteni (08/b).
   - Nolasiet vēlamo pļaušanas augstumu uz skalas.
2. Atlaidiet regulēšanas sviru, lai tā nofiksētos vēlamajā pozīcijā.

6.1.2 Pļaušanas augstuma iestatīšana [zāles pļāvējs ar mulčēšanas funkciju] (09)

Zāles pļāvējs ar mulčēšanas funkciju ir divas pļaušanas augstuma regulēšanas sviras. Regulēšanas svira (09/1) regulē aizmugurējo riteņu augstumu. Regulēšanas svira (09/2) regulē priekšējo riteņu augstumu.

1. Lai atbloķētu, viegli piespiediet regulēšanas sviru uz iekšu (09/a) un turiet.
   - Īsam zālienam: Bīdiet regulēšanas sviru virzienā uz priekšējo riteni (09/b).
   - Garākam zālienam: Bīdiet regulēšanas sviru virzienā uz aizmugurējo riteni (09/b).
     Norādījums: *Paceliet zāles pļāvēja ar mulčēšanas funkciju korpusu, atbalstoties uz aizmugurējo vai priekšējo pārnēsāšanas rokturi.*
   - Nolasiet vēlamo pļaušanas augstumu uz skalas.
2. Atlaidiet regulēšanas sviru, lai tā nofiksētos vēlamajā pozīcijā.

6.2 Pļaušana ar zāles savākšanas kasti (10, 11)*

** atkarībā no modeļa, skatiet tehniskos datus.*

Ierīci var darbināt ar un bez zāles savākšanas kastes.

Zāles savākšanas tvertnes pievienošana (10)

1. Pārliecinieties, ka ierīce ir izslēgta un pļaušanas mehānisms nekustas.
2. Uzlieciet (10/a) novirzītājvāku (10/1).
3. Ievietojiet (10/b) zāles savākšanas kasti (10/2) turētājā.
4. Atlaidiet novirzītājvāku.

Uzpildes līmeņa pārbaude (10, 11)

Uzpildes līmeņa rādījums (10/3, 11/1) ar gaisa plūsmu pļaušanas laikā tiek spiests uz augšu (11/a). Ja zāles savākšanas kaste (11/2) ir pilna, ieslēdzas kastes uzpildes līmeņa rādījums (11/b). Zāles savākšanas kasti nepieciešams iztukšot.

Zāles savākšanas kastes noņemšana un izbēršana (10)

⚠ ESIET PIESARDZĪGI! Sagriešanās risks. Sniedzoties ieslēgtā pļaušanas mehānismā, pastāv sagriešanās risks.

- Noņemiet zāles uztveršanas kasti tikai tad, kad negriežas pļaušanas mehānisms.

NORĀDĪJUMS Iztukšojot zāles uztveršanas kasti, notīriet arī uzpildes līmeņa rādījuma izpūšanas caurumus, lai tie darbotos bez traucējumiem.

1. Pārliecinieties, ka ierīce ir izslēgta un pļaušanas mehānisms nekustas.
2. Paceliet novirzītājvāku (10/1).
3. Noceliet zāles savākšanas kasti (10/2) no turētāja un izņemiet virzienā uz aizmuguri.
4. Iztukšojiet zāles savākšanas kasti.
5. Iztīriet izpūšanas caurumus (10/3) zem uzpildes līmeņa rādījuma.
6. Iekariniet zāles savākšanas kasti (skat. iepriekš tekstā).

6.3 Mulčēšana ar mulčēšanas ieliktni (12, 13)*

** atkarībā no modeļa, skatiet tehniskos datus.*

Mulčēšanas laikā nopļautā zāle netiek savākta, bet gan paliek zālājā. Mulča aizsargā augsni pret izžūšanu un sniedz tai barības vielas. Labākie rezultāti tiek sasniegti, regulāri nopļaujot apm. 2 cm. Tikai jauna zāle ar mīkstu augu šķiedru ātri satrūd.

- Zāles garums pirms mulčēšanas: maks. 8 cm
- Zāles garums pēc mulčēšanas: min. 4 cm

NORĀDĪJUMS Saskaņojiet iešanas ātrumu ar mulčēšanu - neejiet pārāk ātri.

Ievietojiet mulčēšanas ieliktni (12)

⚠ ESIET PIESARDZĪGI! Sagriešanās risks. Sniedzoties ieslēgtā pļaušanas mehānismā, pastāv sagriešanās risks.

- Pirms mulčēšanas ķīļa ievietošanas vai izņemšanas izslēdziet ierīci un izņemiet drošības ievietojamo atslēgu.

UZMANĪBU! Ierīces bojājumu risks. Ja mulčēšanas ķīlis nenofiksējas, iespējams sabojāt mulčēšanas ķīli un pļaušanas mehānismu.

- Nodrošiniet, lai fiksators nofiksētos.

1. Izslēdziet ierīci: Pagrieziet drošības atslēgu izslēgtā stāvoklī (poz. 0) un izņemiet.
2. Atkabiniet zāles savākšanas kasti.
3. Uzlieciet (12/a) novirzītājvāku (12/1).
4. Ievietojiet (12/b) mulčēšanas ieliktni (12/2) izlādes kanālā (12/3) tā, lai fiksators būtu nofiksēts.

Izņemiet mulčēšanas ieliktni (13)

1. Izslēdziet ierīci: Pagrieziet drošības atslēgu izslēgtā stāvoklī (poz. 0) un izņemiet.
2. Paceliet novirzītājvāku.
3. Atbrīvojiet (13/a) mulčēšanas ieliktņa fiksatoru (13/1), stingri satverot rokturi (13/2).
4. Izņemiet (13/b) mulčēšanas ieliktni (13/3).

6.4 Pļaušana ar sānu izsviedēju (14, 15)*

** atkarībā no modeļa, skatiet tehniskos datus.*

⚠ ESIET PIESARDZĪGI! Sagriešanās risks. Sniedzoties ieslēgtā pļaušanas mehānismā, pastāv sagriešanās risks.

- Ievietojiet vai izņemiet sānu izsviedēja ieliktni tikai tad, kad motors un pļaušanas mehānisms nekustas.

Sānu izsviedēja ieliktņa ievietošana

1. Izslēdziet ierīci: Pagrieziet drošības atslēgu izslēgtā stāvoklī (poz. 0) un izņemiet.
2. Noņemiet zāles uztveršanas kasti un ievietojiet mulčēšanas ieliktni, skatīt *Nodaļa 6.3 "Mulčēšana ar mulčēšanas ieliktni (12, 13)*", lappuse 445*.
3. Nospiediet sānu izsviešanas vāka atbloķēšanas sviru (14/1, 15/1).
4. Atveriet (14/a, 15/a) sānu izsviešanas vāku (14/2, 15/2) un turiet to.
5. Iebīdiet (14/b, 15/b) sānu izsviedēja ieliktni (14/3, 15/3).
6. Lēnām aizveriet sānu izsviešanas vāku. Sānu izsviedēja atloks nodrošina to, lai sānu izsviešanas vāks neizkristu.

Sānu izsviedēja ieliktņa noņemšana

1. Izslēdziet ierīci: Pagrieziet drošības atslēgu izslēgtā stāvoklī (poz. 0) un izņemiet.
2. Atveriet sānu izsviešanas vāku un turiet to.
3. Izņemiet sānu izsviedēja ieliktni un aizveriet sānu izsviešanas vāku.
4. Noņemiet mulčēšanas ieliktni un ievietojiet zāles uztveršanas kasti.

6.5 Vadības roktura noregulēšana atbilstoši augumam (16)*

** atkarībā no modeļa, skatiet tehniskos datus.*

1. Novietojiet (16/a) ātrās savienošanas spailes (16/1) uz šarnīrveida savienojumiem (16/2).
2. Grieziet (16/b) šarnīrveida savienojumus, līdz vadības rokturis (16/3) sasniedz vēlamo augstumu.
3. Aizveriet ātrās savienošanas spailes.

6.6 Pļaušanas mehānisma ieslēgšana un apturēšana (17)

Ieslēdziet pļaušanas mehānismu tikai uz līdzenas virsmas, nedariet to garā zālē. Uz zemes nedrīkst atrasties svešķermeņi, piem., akmeņi. Iedarbinot ierīci, to neceliet uz augšu un nesagāziet.

UZMANĪBU! Ierīces bojājumu risks. Pārāk bieži ieslēdzot/izslēdzot ierīci var izraisīt motora un pļaušanas mehānisma bojājumus.

- Motoru ieslēdziet tikai tad, kad negriežas pļaušanas mehānisms.

NORĀDĪJUMS Atļautā darba pozīcija: Nostājieties aiz zālienu pļāvēja un ar abām rokām turiet vadības rokturi.

Pļaušanas mehānisma ieslēgšana

1. Ja tas vēl nav izdarīts: Strāvas padeves ieslēgšana (skatīt *Nodaļa 5.4 "Pļaušanas mehānisma strāvas padeves ieslēgšana un izslēgšana (07)", lappuse 444*).
2. Nospiediet drošības slēdzi (17/1) un turiet to nospiestu.
3. Velciet (17/a) drošības sviru (17/2) pie vadības roktura (17/3). Pļaušanas mehānisms sāk darboties.
4. Turpinot turēt drošības sviru, atlaidiet drošības slēdzi.

NORĀDĪJUMS Drošības svira netiek fiksēta. Darba laikā turiet to visu laiku piespiestu pie vadības roktura.

Pļaušanas mehānisma apturēšana

1. Atlaidiet drošības sviru. Tā automātiski pārvietojas sākuma stāvoklī.
2. Pagaidiet līdz apstājas pļaušanas mehānisms.
3. Strāvas padeves izslēgšana (skatīt *Nodaļa 5.4 "Pļaušanas mehānisma strāvas padeves ieslēgšana un izslēgšana (07)", lappuse 444*).

⚠ ESIET PIESARDZĪGI! Sagriešanās risks. Sniedzoties ieslēgtā pļaušanas mehānismā, pastāv sagriešanās risks.

- Pagaidiet līdz pļaušanas mehānisms apstājas.
- Pirms visiem apkopes un kopšanas darbiem: Izslēdziet ierīci un pagaidiet, līdz apstājas pļaušanas mehānisms. Izņemiet drošības atslēgu un izņemiet akumulatorus.

6.7 Riteņu piedziņas ieslēgšana un izslēgšana (18)*

** atkarībā no modeļa, skatiet tehniskos datus.*

Jūs varat ieslēgt riteņu piedziņu, lai pārvietotu zāliena pļāvēju starp divām darba zonām vai uz glabāšanas vietu. Pļaušanas mehānisma ieslēgšana tam nav nepieciešama.

NORĀDĪJUMS Drošības atslēga nav jāpagriež pozīcijā On (poz. I), lai nodrošinātu strāvas padevi vadības panelim un riteņu piedziņai.

Riteņu piedziņas ieslēgšana

1. Ievietojiet akumulatoru.
2. Piespiediet un turiet (18/a) riteņu piedziņas ieslēgšanas sviru (18/1) pie vadības roktura (18/2). Riteņu piedziņas ieslēgšanas svira nenofiksējas.

Riteņu piedziņas izslēgšana

1. Atlaidiet riteņu piedziņas ieslēgšanas sviru. Tā automātiski pārvietojas sākuma stāvoklī.

6.8 Riteņu piedziņa – ātruma maiņa (19)*

** atkarībā no modeļa, skatiet tehniskos datus.*

Zāliena pļāvēja braukšanas ātrumu varat regulēt 7 pakāpēs, izmantojot vadības paneli. Riteņu piedziņai jābūt iepriekš ieslēgtai, skatīt *Nodaļa 6.7 "Riteņu piedziņas ieslēgšana un izslēgšana (18)*", lappuse 447*.

1. Vadības paneļa ieslēgšana (skatīt *Nodaļa 5.2 "Vadības paneļa ieslēgšana un izslēgšana (04, 05)*", lappuse 443*).
2. Ātruma samazināšana: nospiediet mīnus taustiņu (19/1).
   Vai:
3. Ātruma palielināšana: Nospiediet plus taustiņu (19/2).

6.9 "Eko režīma" ieslēgšana un izslēgšana (19)*

** atkarībā no modeļa, skatiet tehniskos datus.*

"Eco-Mode" tiek samazināts motora apgriezienu skaits. Tas pagarina akumulatoru kalpošanas laiku.

1. Vadības paneļa ieslēgšana (skatīt *Nodaļa 5.2 "Vadības paneļa ieslēgšana un izslēgšana (04, 05)*", lappuse 443*).
2. "Eko režīma" ieslēgšana: Nospiediet "Eko režīma" taustiņu (19/3). Taustiņš spīd.
3. "Eko režīma" izslēgšana: Atkārtoti nospiediet "Eko režīma" taustiņu. Taustiņš izslēdzas.

7 DARBA NORĀDĪJUMI

Ievērojiet drošības norādes!

NORĀDĪJUMS Ievērojiet vietējos noteikumus, kad atļauts lietot zāliena pļāvēju.

- Sekojiet, lai zālē neatrastos svešķermeņi un novāciet tos no darba zonas.
- Pļaujiet tikai pietiekamā apgaismojumā.
- Pļaujiet tikai ar asu griezējnazi.
- Vadiet ierīci tikai ar vadības rokturi.
- Ierīci pārvietojiet tikai iešanas ātrumā.
- Pa nogāzi ierīci vienmēr pārvietojiet šķērsām. Nepļaujiet ar zāliena pļāvēju pa stāviem kāpumiem vai nogāzēm, nepļaujiet, ja slīpums pārsniedz 10°. Rīkojieties uzmanīgāk, mainot darba virzienu.

Pļaušanas jauda vai akumulatoru darbības laiks

- Pļaušanas jauda vai apstrādājamā platība ir atkarīga no zāles īpašībām. Tādi faktori, kā zāles garums, zāles blīvums, izvēlētais pļaušanas augstums un zāles mitrums ietekmē pļaušanas jaudu.
- Vislabākais darbības laiks tiek panākts bieži pļaujot un saglabājot mazu zāles garumu.
- Bieža zāliena pļāvēja ieslēgšana un izslēgšana pļaušanas procesa laikā samazina pļaušanas jaudu, kā arī nepilnīgi uzlādētu akumulatoru veiktspēju.
- Ieslēdzot riteņu piedziņu*, samazinās pļaušanas jauda, kā arī akumulatoru ekspluatācijas ilgums.
- Lai uzlabotu pļaušanas jaudu, mēs iesakām pļaut bieži, iestatīt augstāku pļaušanas augstumu un pārvietot ierīci iešanas ātrumā.

NORĀDĪJUMS Lai pagarinātu darbības laiku, var iegādāties papildu akumulatorus.

** atkarībā no modeļa, skatiet tehniskos datus.*

Padomi pļaušanai

- Pļaušanas augstumu iestatiet nemainīgu 3-5 cm, nenopļaujiet vairāk kā pusi no zāles augstuma.
- Nepārslogojiet zāliena pļāvēju! Ja garā, biezā zālē ievērojami samazinās motora apgriezienu skaits, palieliniet pļaušanas augstumu un pļaujiet vairākas reizes.
- Vējš un saule zālāju pēc pļaušanas var izžāvēt, tādēļ pļaujiet vēlā pēcpusdienā.

8 TEHNISKĀ APKOPE UN TĪRĪŠANA

⚠ BĪSTAMI! Veicot nepareizi apkopi, pastāv risks dzīvībai. Ja apkopi veic nekvalificēti darbinieki, kā arī, izmantojot neatļautas rezerves daļas, kā arī drošības ierīču noņemšana vai pārveidošana iespējams gūt smagas vai pat nāvējošas traumas.

- Nenoņemiet drošības ierīces un nepārveidojiet tā, lai tās nedarbotos.
- Izmantojiet tikai atļautās oriģinālās rezerves daļas.
- Nodrošiniet ierīcei regulāras un pienācīgas apkopes, lai ierīce būtu labā darba stāvoklī un tīra.

⚠ BRĪDINĀJUMS! Sagriešanās risks. Sagriešanās risks satverot asas un rotējošas ierīces daļas, kā arī griezējinstrumentus.

- Pirms apkopes, kopšanas un tīrīšanas darbiem vienmēr izslēdziet ierīci. Izņemiet drošības atslēgu un akumulatorus!
- Veicot apkopes, kopšanas un remontdarbus, vienmēr lietojiet aizsargcimdus.

⚠ BRĪDINĀJUMS! Apkopes darbu laikā pastāv traumu risks. Neatbilstošas apkopes rezultātā var gūt smagas traumas un izraisīt ierīces bojājumus.

- Ierīces remontu paredzēts veikt tikai pie specializētajiem uzņēmumiem.

8.1 Regulāri veicamās apkopes

- Nodrošiniet, lai visi uzgriežņi, tapas un skrūves būtu cieši pievilktas un ierīce būtu drošā darba stāvoklī.
- Regulāri pārbaudiet zāles uztveršanas groza darba stāvokli, kā arī tā nodilumu.

8.2 Ierīces un pļaušanas mehānisma tīrīšana

UZMANĪBU! Ūdens iekļūšanas risks. Iekļūstot ierīcē ūdenim, tas izraisīs īssavienojumu un elektrisko detaļu sabojāšanos.

- Nemazgājiet ierīci ar ūdeni.
- Tīrīšanai izmantojiet tikai rokas birsti vai suku.

1. Apturiet motoru.
2. Izņemiet akumulatorus.
3. Noņemiet zāles uztveršanas kasti.
4. Sagāziet ierīci un iztīriet pļaušanas mehānismu.

8.3 Griezējnažu pārbaude un nomaiņa

⚠ BRĪDINĀJUMS! Smagas traumas, ko rada aizmestas nažu daļiņas. Lietots, saplaisājis vai bojāts griezējnazis var pārlūzt un tā daļas var kļūt par bīstamiem šāviņiem.

- Regulāri veiciet griezējnaža pārbaudi, vai tas nav bojāts.
- Nelietojiet zālienu pļāvēju, ja griezējnazis ir nolietots vai bojāts.

- Trulu vai bojātu griezējnazi lūdziet uzasināt vai nomainīt ražotāja servisa centrā vai pie pilnvarota speciālista.
- Veicot griezējnaža apkopi, ņemiet vērā, ka griezējnazi var pārvietot arī tad, kad strāvas avots ir izslēgts.
- Veicot iekārtas regulēšanu, esiet uzmanīgi, lai izvairītos no pirkstu iespiešanas starp kustīgajiem griezējnažiem un fiksētajām iekārtas daļām.
- Lai izvairītos no vibrācijām, vienmēr nomainiet griezējnazi un naža skrūvi vienlaikus.
- Pēc uzasināšanas griezējnazi nepieciešams balansēt. Nebalansēts griezējnazis izraisa stipru vibrāciju un pļāvēja bojājumus.

8.4 Riteņu piedziņas lokanās troses iestatīšana (20)*

** atkarībā no modeļa, skatiet tehniskos datus.*

Laika gaitā riteņu piedziņas lokanā trose pagarinās. Ja ar ieslēgtu motoru riteņu piedziņu nav vairs iespējams ieslēgt, lokanā trose ir kļuvusi pārāk gara un to nepieciešams nospriegot.

⚠ ESIET PIESARDZĪGI! Savainojumu risks. Asas un kustīgas ierīces detaļas (piem., griezējnaži), kā arī pēkšņi kustību uzsākošs zāliena pļāvējs var radīt traumas.

- Lokano trosi iestatiet tikai tad, kad ir izslēgts motors un apturēts pļaušanas mehānisms.

1. Izslēdziet strāvas padevi un izņemiet akumulatorus (skatīt *Nodaļa 5.4 "Pļaušanas mehānisma strāvas padeves ieslēgšana un izslēgšana (07)", lappuse 444*).
2. Pagrieziet lokanās troses (20/2) regulēšanas daļu (20/1) bultiņas virzienā, t. i., pretēji pulksteņa rādītāju virzienam, līdz lokanā trose ir pievilkta starp riteņu piedziņas drošības sviru (20/3) un stiprinājuma punktu (20/4).
3. Lai pārbaudītu lokanās troses iestatījumu: ieslēdziet ierīci, iedarbiniet motoru un mēģiniet ieslēgt riteņu piedziņu.

4. Ja riteņu piedziņa netiek ieslēgta: atkārtojiet iepriekšminētās darbības.

Ja lokano trosi neizdodas noregulēt: Sazinieties ar ražotāja servisa centru.

8.5 Remontdarbi

⚠ BRĪDINĀJUMS! Traumu gūšanas risks remonta darbu laikā. Neatbilstoši remonti var radīt smagas traumas un ierīces bojājumus.

- Lūdziet remontdarbus veikt tikai ražotāja servisā vai arī pilnvarotās specializētajās darbnīcās!

Šādos gadījumos sazinieties ar ražotāja servisa centru:

- Motoru vairs nevar iedarbināt.
- Ierīce ir saskārusies ar šķērsli.
- Griezējnazis un/vai motora vārpsta ir saliekti.
- Ierīce vibrē un smagi griežas.
- Akumulatori ir iztecējuši vai bojāti.

8.6 USB saskarne (21)*

** atkarībā no modeļa, skatiet tehniskos datus.*

USB saskarne (21/1) ir pieejama visos šajā lietošanas instrukcijā aprakstītajās zāliena pļāvējos, taču to var izmantot tikai viedo zāliena pļāvēju programmatūras atjaunināšanai. Tā nav piemērota akumulatoru uzlādei.

UZMANĪBU! Aprīkojuma bojājumu risks. Mobilo ierīču (piemēram, viedtālruņu) baterijas tiek iznīcinātas, kad tās tiek pievienotas USB saskarnei.

- Nepieslēdziet šai saskarnei mobilās ierīces ar akumulatoru.

9 PALĪDZĪBA TRAUCĒJUMU GADĪJUMĀ

⚠ ESIET PIESARDZĪGI! Traumu risks. Asas un rotējošas ierīces daļas var radīt traumas.

- Veicot apkopes, kopšanas un remontdarbus, vienmēr lietojiet aizsargcimdus!

NORĀDĪJUMS Ja rodas bojājumi, kas nav uzskaitīti šajā tabulā, vai bojājumi, kurus nevarat novērst patstāvīgi, lūdzam sazināties ar mūsu servisa centru.

Problēma	Cēlonis	Novēršana
Motoru nevar iedarbināt.	Ir izslēgta strāvas padeve ar atslēgas slēdzi.	Ieslēdziet strāvas padevi ar atslēgas slēdzi.
	Nav akumulatora vai tas uzstādīts nepareizi.	Uzstādiet pareizi akumulatoru.
	Akumulators ir izlādējies.	Uzlādējiet akumulatoru.
	Bloķēts griezējnazis.	■ Atbrīvojiet nazi no sastrēguma. ■ Sāciet zālienu pļāvēju lietot uz zemākas zāles.
	Bojāts kabelis vai slēdzis.	Nelietojiet ierīci! Sazinieties ar ražotāja servisa centru.
Samazināta motora jauda.	Akumulators ir izlādējies.	Uzlādējiet akumulatoru.
	Griezējnazis ir neass.	Lūdziet griezējnazi uzasināt ražotāja servisa centrā.
	Izsviedējā pārāk daudz zāles.	■ Iztīriet zāli. ■ Iztīriet novirzītājvāku.
Motors pļaušanas laikā pārstāj darboties.	Griezējnazis ir neass.	Lūdziet griezējnazi uzasināt ražotāja servisa centrā.

Problēma	Cēlonis	Novēršana
	Motors ir pārslogots.	Izslēdziet akumulatora zāliena pļāvēju, novietojiet uz līdzenas virsmas vai zemas zāles un ieslēdziet atkārtoti.
Zāles savākšanas kaste nav pietiekami piepildīta	Zāle ir mitra.	Ļaujiet mauriņam pilnībā izžūt.
	Zāles savākšanas kaste ir nosprūdusi.	Notīriet zāles savākšanas kastes režģi.
	Pārāk daudz zāles izmetēja kanālā vai korpusā.	■ Iztīriet izmetēja kanālu/korpusu ■ Pielāgot pļaušanas augstumu
	Griezējnazis ir neass.	Lūdziet griezējnazi uzasināt ražotāja servisa centrā.
Ievērojami samazinās akumulatora ekspluatācijas ilgums.	Pārāk zems pļaušanas augstums.	Uzstādiet augstāku pļaušanas augstumu
	Zāle ir pārāk gara vai pārāk mitra.	Stāvokļa uzlabošana: ļaujiet zālei izžūt, uzstādiet lielāku pļaušanas augstumu.
	Pļaušanas ātrums ir pārāk liels.	■ Samaziniet pļaušanas ātrumu ■ Iztīriet izmetēja kanālu/korpusu — griezējnazim ir jāgriežas brīvi.
	Pļaušana ar pilnu zāles uztveršanas kasti	Iztukšojiet zāles savākšanas kasti un iztīriet izmetēja kanālu.
	Akumulators ir nolietots.	Nomainiet akumulatoru. Izmantojiet tikai oriģinālos ražotāja piederumus.
Akumulatora neuzlādējas.	Akumulatora kontakti ir kļuvuši netīri.	Notīriet akumulatora kontaktus ar nemetālisku priekšmetu un apsmidziniet ar kontaktu aerosolu. **Uzmanību:** *Neizraisiet īssavienojumu, savienojot akumulatora kontaktus ar metāla priekšmetiem!*
	Akumulatoram vai lādētājam ir bojājums.	Pasūtiet rezerves daļas no ražotāja.
	Akumulators ir pārāk karsts.	Ļaujiet akumulatoram atdzist.
Vadības panelis ir ieslēgts, bet motors nedarbojas.*	Ir izslēgta strāvas padeve ar atslēgas slēdzi.	Ieslēdziet strāvas padevi ar atslēgas slēdzi.
Spīd vadības paneļa kļūdas indikācija.*	Akumulators nav ievietots pareizi.	Uzstādiet pareizi akumulatoru.
Smart Button kļūdas ziņojumi*	Cēloņi un novēršana: skatīt *Nodaļa 3.9 "Smart Button (04)*", lappuse 441*.	

** atkarībā no modeļa, skatiet tehniskos datus.*

10 TRANSPORTĒŠANA

10.1 Ierīces transportēšana

UZMANĪBU! Pļaušanas mehānisma bojājumu risks. Ar zemāko pļaušanas augstumu pļaušanas mehānisms var tikt bojāts, braucot pāri pakāpieniem, apmalēm vai apmalēm.

- Lai veiktu transportēšanu, pļaušanas augstumu iestatiet visaugstākajā pakāpē.

1. Apturiet pļaušanas mehānismu un pagaidiet līdz tas apstājas.
2. Iestatiet augstāko pļaušanas augstumu.
3. Atslēgas slēdzi pagrieziet izslēgtā stāvoklī (poz. 0).

Ierīces transportēšana starp divām darba vietām

- Stumiet ierīci uz darba zonu ar augstāko pļaušanas augstumu.
- Ieslēdziet riteņu piedziņu*, lai atvieglotu braukšanu.
- Ierīces pārnēsāšanai izmantojiet vadības rokturi un priekšējo nešanas rokturi*.

** atkarībā no modeļa, skatiet tehniskos datus.*

Ierīces vešana transportlīdzeklī

- Izņemiet akumulatorus.
- Nolokiet vadības rokturi.
- Ierīci transportlīdzeklī nostipriniet, lai tā nevarētu apgāzties un slīdēt.
- Nodrošiniet, lai ierīcei neuztriektos apkārt blakus esoši priekšmeti.
- Nenovietojiet uz ierīces nekādus priekšmetus.

10.2 Akumulatoru transportēšana

Pirms transportēšanas veiciet turpmāk uzskaitītās darbības:

1. Izslēdziet ierīci.
2. Izņemiet akumulatorus no ierīces.
3. Ievietojiet, ievērojot instrukcijas, akumulatorus iepakojumā (skat. turpmāk tekstā).

NORĀDĪJUMS Akumulatora nominālā enerģija ir lielāka par 100 Wh! Tāpēc ievērojiet turpmāk uzskaitītos drošības norādījumus!

Uz komplektā iekļauto litija jonu akumulatoru attiecas tiesību akti par bīstamām kravām, taču to var transportēt vienkāršotos apstākļos:

- Privātais lietotājs drīkst akumulatoru pārvadāt pa koplietošanas ceļiem bez papildus ierobežojumiem, ja tas ir iepakots atbilstoši mazumtirdzniecības noteikumiem un transportēšana tiek veikta ar privātu transportlīdzekli.
- Komerciālajiem lietotājiem, kas veic pārvadājumus saistībā ar savu pamatdarbību (piemēram, transportēšana uz būvlaukumiem un no tiem vai demonstrācijas), šāda vienkāršota transportēšanas kārtība arī nodrošina labumu.

Abos iepriekšminētajos gadījumos obligāti ir jāievēro piesardzības pasākumi, lai nepieļautu satura noplūdi. Citos gadījumos jāievēro bīstamo kravu aprites likuma noteikumi! Neievērošanas gadījumā sūtītājam un, attiecīgā gadījumā, pārvadātājam tiek piemēroti stingri sodi.

Papildu informācija par transportēšanu un nosūtīšanu

- Litija jonu akumulatorus drīkst transportēt vai nosūtīt tikai tad, ja tiem nav bojājumu!
- Akumulatoru transportēšanai izmantojiet tikai oriģinālo kartona vai bīstamo preču transportēšanai piemērotu kasti (nav nepieciešama akumulatoriem, kuriem nominālā jauda nepārsniedz 100 Wh).
- Uzstādiet akumulatora kontaktiem izolāciju, lai nepieļautu to īsslēgumu.
- Nodrošiniet, lai akumulators iepakojumā nevarētu brīvi pārvietoties un tam nerastos bojājumi.
- Pārliecinieties, vai transportēšanas vai nosūtīšanas laikā (piem., ar kurjeru vai transportēšanas uzņēmumu) ir pareizs sūtījuma marķējums un dokumentācija.
- Iepriekš pajautājiet, vai transportēšana ar izvēlēto pakalpojumu sniedzēju ir iespējama un parādiet viņam savu sūtījumu.

Lai sagatavotu sūtījumu, mēs iesakām piesaistīt bīstamo preču speciālistu. Ievērojiet arī iespējamos papildus valsts normatīvos aktus.

11 GLABĀŠANA

- Pēc katras tīrīšanas reizes rūpīgi notīriet ierīci un - ja uzstādīti - uzstādiet visus aizsargvākus.
- Veiciet visus nepieciešamos apkopes darbus.
- Glabājiet ierīci sausā, slēgtā un bērniem nepieejamā vietā.

11.1 Akumulatora zāliena pļāvēja glabāšana

⚠ ESIET PIESARDZĪGI! Ievainojumu risks! Ja ierīce glabāšanas laikā ir pieejama bērniem un nepiederošām personām, iespējama traumu gūšana.

- Glabājiet ierīci vietā, kas nav pieejama bērniem un nepiederošām personām.
- Glabājiet ierīci tikai tad, ja ir izņemti akumulatori.

UZMANĪBU! Ielaušanās risks un personīgo datu zaudēšana*. Zāliena pļāvējs piekļūst internetam un var kontrolēt "Smart Home" un "Smart Garden" ierīces.

- Ierīci uzglabājiet tikai bez akumulatoriem un labi nodrošinātu pret nepiederošu personu piekļuvi.

** atkarībā no modeļa, skatiet tehniskos datus.*

1. Izslēdziet ierīci: Izņemiet drošības ievietojamo atslēgu.
2. Iestatiet augstāko pļaušanas augstuma pakāpi.
3. Izņemiet akumulatorus.
4. Ļaujiet motoram un visai ierīcei atdzist.
5. Tīrīšana:
   - Rūpīgi notīriet ierīci.
   - Iztukšojiet zāles savākšanas kasti un iztīriet izmetēja kanālu.
6. Konservācija:
   - Visas metāla detaļas ir jāapstrādā ar plānu eļļas vai silikona kārtiņu, lai aizsargātu tās no korozijas.
7. Salociet vadības rokturi.
8. Uzglabājiet ierīci sausā, tīrā un no sala aizsargātā vietā.
   - Lai aizsargātu ierīci no putekļiem, apklājiet to ar gaisu caurlaidīgu brezentu.
   - Lai nepieļautu mitruma uzkrāšanos, neizmantojiet polietilēna plēvi.
9. **NORĀDĪJUMS!** *Zāliena pļāvēja glabāšanas temperatūra — skatīt tehnisko datu nodaļā.*

11.2 Akumulatora un lādēšanas ierīces glabāšana

⚠ BĪSTAMI! Sprādziena un ugunsgrēka risks! Var iestāties cilvēku nāve vai cilvēki var gūt smagas traumas, ja akumulators eksplodēs, jo ticis uzglabāts atklātas liesmas vai karstuma avota priekšā.

- Glabājiet akumulatoru vēsā un sausā vietā, taču nekad atklātas liesmas vai karstuma avota priekšā.

NORĀDĪJUMS Uzlādējot akumulatoru, tas ir aizsargāts pret pārāk ilgu lādēšanu, jo lādētājam ir automātiskā uzlādes līmeņa identifikācijas funkcija un tāpēc akumulatoru var atstāt lādētājā, bet ne pastāvīgi.

NORĀDĪJUMS Ievērojiet gan akumulatora, gan lādētāja atsevišķās lietošanas instrukcijas.

- Glabājiet akumulatoru sausā vietā, kur tas nevar sasalt un glabāšanas temperatūra ir no 0 °C līdz 25 °C, un akumulatora uzlādes līmenis ir apm. 40 - 60 %.
- Īssavienojuma riska dēļ neglabājiet akumulatoru līdzās metāliskiem vai skābi saturošiem priekšmetiem.

12 UTILIZĀCIJA

Tikai EK valstīm:

Saskaņā ar Eiropas Savienības Direktīvu 2012/19/ES par nolietotajām elektriskajām un elektroniskajām ierīcēm un šīs direktīvas transponēšanu valsts tiesību aktos lietošanai nolietotās uzlādes ierīces jāsavāc atsevišķi un jānogādā otrreizējai pārstrādei apkārtējai videi nekaitīgā veidā.

Ja elektriskās un elektroniskās ierīces netiek atbilstoši utilizētas, tās var kaitēt videi un cilvēku veselībai iespējamās bīstamo vielu klātbūtnes dēļ.

Norādījumi par elektrisko un elektronisko iekārtu likumu



- Nolietotas elektriskās un elektroniskās ierīces aizliegts izmest sadzīves atkritumos, tās ir jānodod atsevišķā atkritumu savākšanas vai likvidēšanas vietā!
- Vecās baterijas vai akumulatori, ja tie nolietotajā ierīcē nav iebūvēti, pirms ierīces nodošanas ir jāizņem! To utilizācija reglamentēta atkritumu apsaimniekošanas likumā.

- Elektrisko un elektronisko iekārtu īpašniekiem vai lietotājiem ir juridisks pienākums pēc lietošanas tās nodot atpakaļ pārstrādei.
- Galalietotājs ir atbildīgs par savu personas datu dzēšanu no vecās utilizējamās ierīces!

Pārsvītrotas atkritumu urnas simbols nozīmē, ka elektrisko un elektronisko iekārtu atkritumus nedrīkst izmest kopā ar sadzīves atkritumiem.

Elektrisko un elektronisko iekārtu atkritumus bez maksas var nodot šādās vietās:

- Publiskos atkritumu apglabāšanas vai savākšanas punktos (piemēram, pašvaldību ēku pagalmos).
- Elektroierīču tirdzniecības vietās (stacionārās un tiešsaistes), ja tirgotājiem ir pienākums tās pieņemt atpakaļ vai ja viņi piedāvā šādu iespēju brīvprātīgi.

Šie paziņojumi attiecas tikai uz ierīcēm, kas uzstādītas un pārdotas Eiropas Savienības valstīs un uz kurām attiecas Eiropas Direktīva 2012/19/ES. Valstīs, kas nav Eiropas Savienības sastāvā, var būt atšķirīgi noteikumi attiecībā uz nolietoto elektrisko un elektronisko ierīču utilizāciju.

Norādījumi par likumu „Par baterijām" (BattG)



- Nolietotās baterijas un akumulatorus aizliegts izmest sadzīves atkritumos, tos ir jānodod atsevišķā atkritumu savākšanas vai likvidēšanas vietā!
- Lai droši izņemtu baterijas vai akumulatorus no elektriskās ierīces un noskaidrotu informāciju par to tipu vai ķīmisko sistēmu, lūdzam ievērot turpmāk sniegtos datus lietošanas vai montāžas instrukcijā.
- Bateriju un uzlādējamo akumulatoru īpašniekiem vai lietotājiem ir juridisks pienākums tos pēc lietošanas nodot otrreizējai pārstrādei. Atpakaļnodošana ir ierobežota līdz mājsaimniecībai atļautajam daudzumam.

Nolietotās baterijās var būt kaitīgas vielas vai smagie metāli, kas var radīt kaitējumu videi un veselības problēmas. Nolietoto bateriju otrreizēja pārstrāde un tajās esošo resursu izmantošana palīdz saudzēt šīs divas svarīgās preces.

Pārsvītrotā konteinera simbols nozīmē, ka baterijas un akumulatorus nedrīkst izmest sadzīves atkritumos.

Ja zem konteinera papildus ir norādīti simboli Hg, Cd vai Pb, to nozīme norādīta tālāk.

- Hg — baterijā ir vairāk nekā 0,0005% dzīvsudraba
- Cd — baterijā ir vairāk nekā 0,002% kadmija
- Pb — baterijā ir vairāk nekā 0,004% svina

Akumulatorus un baterijas bez maksas var nodot turpmāk norādītajās vietās.

- Publiskos atkritumu apglabāšanas vai savākšanas punktos (piemēram, pašvaldību ēku pagalmos)
- Bateriju un akumulatoru tirdzniecības vietās
- Kopējās nolietoto ierīču bateriju savākšanas sistēmas savākšanas punktos
- Ražotāja atpakaļpieņemšanas centrā (ja tas nav kopējās atpakaļpieņemšanas sistēmas dalībnieks)

Šie apgalvojumi attiecas tikai uz tiem akumulatoriem un baterijām, kas tiek uzstādītas un pārdotas Eiropas Savienības dalībvalstīs uz kurām attiecināmas Eiropas Regulas (ES) 2023/1542 prasības. Valstīs, kas nav Eiropas Savienības dalībvalstis, uz akumulatoru un bateriju utilizāciju var attiekties atšķirīgi noteikumi.

13 TEHNISKIE DATI

Tehniskie dati: skatiet tehnisko datu tabulu montāžas instrukcijā.

** Piezīmes par vibrāciju izmešu vērtību:*

- *Dotā vibrāciju izmešu vērtība ir izmērīta atbilstoši standartizētam pārbaudes procesam un to iespējams izmantot vienas iekārtas salīdzināšanai ar citu.*
- *Doto vibrāciju izmešu vērtību iespējams izmantot arī vibrācijas pagaidu ietekmes novērtējumam.*
- *Dotā vibrāciju izmešu vērtība faktiskās iekārtas lietošanas laikā var atšķirties no dotās vērtības - atkarībā no iekārtas lietošanas veida un metodes.*
- *Noteikt drošības pasākumus operatora aizsardzībai (skatiet nodaļu "Drošība"), pamatojoties uz vibrācijas ietekmes novērtējumu faktiskajos lietošanas apstākļos. Pie tam jāņem vērā visas ekspluatācijas cikla daļas (piemēram, laiku, kad mašīna ir izslēgta, arī laiku, kad tā ir ieslēgta, taču darbojas bez slodzes).*

14 KLIENTU APKALPOŠANAS DIENESTS/SERVISS

Jautājumu gadījumā par garantiju, remontu vai rezerves daļām sazinieties ar tuvāko AL-KO servisa centru. Informāciju par tiem meklējiet šādā vietnē:
www.alko-garden.com/service-contacts

Vairāk informācijas par rezerves daļām varat skatīt:
www.alko-garden.com/spareparts

15 INFORMĀCIJA PAR ATBILSTĪBAS DEKLARĀCIJU

Ar šo mēs ar pilnu atbildību paziņojam, ka mūsu piegādātā produkta konstrukcija atbilst saskaņoto ES direktīvu prasībām, ES drošības standartiem un produkta specifiskiem standartiem. Atbilstības deklarācija ir daļa no lietošanas instrukcijas un ir pievienota ierīcei.

16 GARANTIJA

Iespējamos materiāla vai ražošanas brāķus iekārtā mēs novērsīsim atbilstoši likumā noteiktajam noilguma termiņam attiecībā uz garantijas prasībām, paturot tiesības izvēlēties remontu vai jaunas preces piegādi. Noilguma termiņš tiek noteikts, vadoties pēc tās valsts spēkā esošās likumdošanas, kurā ierīce tika nopirkta.

Mūsu garantijas pakalpojumi ir spēkā tikai tad, ja:

- ievērojat šo lietošanas instrukciju.
- ierīce tiek izmantota atbilstoši mērķim;
- tiek izmantotas oriģinālās rezerves daļas.

Garantija zaudē savu spēku, ja:

- tiek veikti patstāvīgi remontēšanas mēģinājumi;
- tiek veikta patvaļīga pārbūve;
- ierīce netiek lietota atbilstoši paredzētajam mērķim.

Garantija neattiecas uz:

- krāsas bojājumiem, kas radušies normāla nolietojuma rezultātā;
- dilstošajām detaļām, kas rezerves daļu kartē ir atzīmētas ar rāmīti xxxxxx (x).

Garantijas periods sākas no ierīces pirmreizējās pārdošanas pirmās dienas. Noteicošais ir datums uz pirkuma čeka. Lūdzam jūs ar šo garantijas deklarāciju un pirkuma čeku doties pie sava tirdzniecības pārstāvja vai uz tuvāko oficiālo klientu apkalpošanas centru. Šī deklarācija neskar pircēja likumā noteiktās garantijas prasības pret pārdevēju.

TRADUCEREA MANUALULUI DE UTILIZARE ORIGINAL

Cuprins

1 Instrucţiuni de siguranţă 456
1.1 Instrucţiuni generale de siguranţă pentru utilaje electrice 456
1.1.1 Siguranţa la locul de muncă 456
1.1.2 Siguranța electrică 456
1.1.3 Siguranţa persoanelor 457
1.1.4 Utilizarea și manipularea utilajului electric 457
1.1.5 Utilizarea și manipularea utilajului cu acumulatori 457
1.1.6 Service 458
1.2 Instrucțiuni de siguranță pentru mașina de tuns iarba 458
1.3 Solicitarea prin vibraţii 459
1.4 Poluarea fonică 459
1.5 Instrucțiuni de siguranță pentru acumulator și încărcător 459
2 Despre aceste instrucțiuni de utilizare 460
2.1 Simboluri de pe copertă 460
2.2 Explicarea simbolurilor și a cuvintelor simbol 460
3 Descrierea produsului 460
3.1 Utilizarea în conformitate cu destinaţia 460
3.2 Posibilă utilizare greşită previzibilă 461
3.3 Riscuri reziduale 461
3.4 Echipamente de siguranţă şi protecţie 461
3.5 Simboluri pe aparat 461
3.5.1 Marcaj de siguranţă* 461
3.5.2 Simbol de operare 462
3.6 Prezentarea produsului 462
3.6.1 Prezentarea produsului pentru mașina de tuns iarba (01) – AL-KO 462
3.6.2 Prezentarea produsului pentru mașina de tuns iarba (02) – solo by AL-KO 463
3.6.3 Prezentarea produsului pentru aparatul de mulcit 4736 Li VS (03) – solo by AL-KO 463
3.7 Pachetul de livrare 463
3.7.1 Pachetul de livrare [mașină de tuns iarba] 463
3.7.2 Pachet de livrare [aparat de mulcit] 463
3.8 Aplicația "AL-KO inTOUCH Smart Garden"* 464
3.9 Smart Button (04)* 464
3.9.1 Afișarea stării de încărcare* 464
3.9.2 Conectarea mașinii de tuns iarba cu AL-KO Smart Cloud 464
3.9.3 Declanșarea acțiunilor în "Smart Home" / "Smart Garden" (IFTTT) 465
3.9.4 Activarea mașinii de tuns iarba* 465
3.9.5 Resetarea numelui WLAN și a parolei* 465
3.10 "maxRun & smart-drive"-Cockpit (05)* 465
4 Montajul 465
5 Punerea în funcţiune 466
5.1 Încărcarea acumulatorilor 466
5.2 Pornirea și oprirea Cockpit (04, 05)* 466
5.3 Introducerea și scoaterea acumulatorilor (06) 466
5.4 Pornirea și oprirea alimentării electrice a unității de tăiere (07) 466
6 Utilizarea 467
6.1 Reglarea înălțimii de tăiere (08, 09) 467
6.1.1 Reglarea înălțimii de tăiere [mașină de tuns iarba] (08) 467
6.1.2 Reglarea înălțimii de tăiere [aparat de mulcit] (09) 467
6.2 Tunderea cu caseta de colectare iarbă (10, 11)* 467
6.3 Mulcirea cu pana de compost (12, 13)* 468
6.4 Cosirea cu evacuare laterală (14, 15)* 468
6.5 Adaptarea mânerului de ghidare la dimensiunea corpului (16)* 468
6.6 Pornirea și oprirea unității de tăiere (17) 469

6.7 Pornirea și oprirea antrenării roților (18)* ... 469
6.8 Antrenarea roților – Modificarea vitezei (19)* ... 469
6.9 Pornirea și oprirea Eco-Mode (19)* ... 469
7 Instrucțiuni de lucru ... 469
8 Întreţinerea şi îngrijirea ... 470
8.1 Lucrări de întreținere regulate ... 470
8.2 Curățarea aparatului și a unității de tăiere ... 470
8.3 Controlarea și înlocuirea cuțitului ... 471
8.4 Reglarea cablului Bowden al antrenării roților (20)* ... 471
8.5 Lucrări de reparaţie ... 471
8.6 Interfață USB (21)* ... 471
9 Ajutor în caz de defecţiuni ... 471
10 Transportul ... 473
10.1 Transportarea aparatului ... 473
10.2 Transportarea acumulatorilor ... 473
11 Depozitarea ... 474
11.1 Depozitarea mașinii de tuns iarba cu acumulator ... 474
11.2 Depozitarea acumulatorului și a încărcătorului ... 474
12 Eliminarea deşeurilor ... 475
13 Date tehnice ... 476
14 Serviciul clienţi / Service ... 476
15 Informații privind declarația de conformitate ... 476
16 Garanţia ... 476

1 INSTRUCŢIUNI DE SIGURANŢĂ

1.1 Instrucțiuni generale de siguranţă pentru utilaje electrice

⚠ AVERTISMENT! Citiți toate instrucțiunile de siguranță, indicațiile, imaginile și datele tehnice aferente acestei mașini. *Nerespectarea următoarelor instrucțiuni poate duce la electrocutare, incendiu și/sau accidente grave.*

- **Păstrați toate instrucțiunile de siguranță și indicațiile pentru o utilizare ulterioară.**

Termenul „utilaj” folosit în instrucțiunile de siguranță se referă la utilajele alimentate de la rețea electrică (cu cablu de rețea) sau prin acumulatori (fără cablu de rețea).

1.1.1 Siguranţa la locul de muncă

- **Păstrați curățenia la locul de muncă și asigurați o bună iluminare.** *Dezordinea sau zonele de lucru neiluminate pot duce la accidente.*
- **Nu lucrați cu mașina în zone cu risc de explozie, în care se află lichide, gaze sau prafuri inflamabile.** *Mașinile generează scântei, care pot aprinde praful sau vaporii.*
- **Țineți copiii și alte persoane la distanță în timpul utilizării mașinii.** *Dacă vi se distrage atenția, puteți pierde controlul asupra mașinii.*

1.1.2 Siguranţa electrică

- **Ştecherul de racord al maşinii trebuie să se potrivească în priză. Ştecherul nu trebuie modificat în niciun fel. Nu utilizaţi ştechere adaptive împreună cu maşinile cu împământare.** *Ştecherele nemodificate şi prizele adecvate reduc riscul de electrocutare.*
- **Evitaţi contactul corporal cu suprafeţele împământate de ex. ale conductelor, încălzirilor, cuptoarelor şi frigiderelor.** *Există risc crescut de electrocutare, dacă corpul dvs. este împământat.*
- **Nu folosiți mașina de tuns iarba pe ploaie sau umezeală.** *Acest lucru poate crește riscul de electrocutare.*
- **Nu utilizaţi cablul de alimentare în alte scopuri, pentru a transporta mașina, pentru suspendare sau pentru a scoate ștecherul din priză. Țineţi cablul de alimentare departe de căldură, ulei, muchii ascuţite sau piese în mișcare.** *Cablurile de alimentare defecte sau încălzite cresc riscul de electrocutare.*
- **Dacă lucraţi cu o mașină în aer liber, atunci utilizaţi doar cablurile prelungitoare adecvate pentru aer liber.** *Utilizarea unui cablu prelungitor adecvat pentru exterior reduce riscul de electrocutare.*
- **Dacă nu se poate evita utilizarea mașinii în mediu umed, utilizaţi un întrerupător de protecţie.** *Utilizarea unui întrerupător de protecţie reduce riscul unui electrocutări.*

1.1.3 Siguranţa persoanelor

- **Fiţi atenţi, aveţi grijă la ceea ce faceţi şi acționați responsabil atunci când lucrați cu o mașină. Nu utilizați mașini dacă sunteţi obosit sau vă aflaţi sub influenţa drogurilor, alcoolului sau a medicamentelor.** *O clipă de neatenţie în timpul utilizării mașinii poate duce la vătămări grave.*
- **Purtaţi echipament de protecţie personală și întotdeauna ochelari de protecţie.** *Purtarea echipamentului personal de protecție precum masca de praf, încălțămintea antiderapantă, casca de protecție sau protecția auditivă, în funcție de tipul și utilizarea mașinii, reduce riscul de accidente.*
- **Evitați punerea accidentală în funcțiune. Asigurați-vă că mașina este oprită, înainte de a-l conecta la rețeaua electrică și/sau la acumulator, înainte de a-l lua în mână sau a-l transporta.** *Dacă, în timpul transportului mașinii, aveți degetul pe întrerupător sau dacă racordați utilajul pornit la sursa de alimentare, pot avea loc accidente.*
- **Îndepărtați sculele de reglaj sau cheile înainte de a porni mașina.** *O sculă sau o cheie care se află pe o componentă rotativă a mașinii poate duce la accidente.*
- **Evitați o poziție anormală a corpului. Asigurați-vă stabilitatea și păstrați-vă întotdeauna echilibrul.** *Astfel veți putea controla mai bine mașina în situații neașteptate.*
- **Purtaţi haine adecvate. Nu purtați haine largi sau bijuterii. Părul și hainele trebuie ținute departe de piesele în mișcare.** *Hainele largi, bijuteriile sau părul lung pot fi agățate de piesele în mișcare.*
- **Dacă se pot monta dispozitive de aspirare și captare a prafului, acestea trebuie conectate și utilizate corect.** *Utilizarea unui sistem de aspirare a prafului poate reduce pericolele legate de praf.*
- **Nu vă puneți în situații periculoase și respectați regulile de siguranță pentru mașini, chiar dacă sunteți familiarizat cu utilizarea mașinii odată cu trecerea timpului.** *Acțiunile neatente pot cauza accidente grave într-o fracțiune de secundă.*

1.1.4 Utilizarea și manipularea utilajului electric

- **Nu suprasolicitaţi niciodată mașina. Utilizaţi doar mașina adecvată lucrării dumneavoastră.** *Cu o mașină adecvată lucraţi mai bine şi mai sigur în intervalul de putere indicat.*
- **Nu utilizaţi o mașină cu întrerupător defect.** *O mașină care nu se mai poate porni sau opri este periculoasă şi trebuie reparată.*
- **Scoateţi ştecherul din priză şi/sau îndepărtaţi acumulatorul demontabil înainte de a efectua reglări la aparat, de a schimba piese sau de a depozita mașina.** *Această măsură de precauţie împiedică pornirea accidentală a mașinii.*
- **Nu lăsaţi mașina neutilizată la îndemâna copiilor. Nu lăsaţi persoanele ce nu sunt familiarizate cu mașina sau care nu au citit instrucţiunile, să o utilizeze.** *Mașinile sunt periculoase dacă sunt folosite de persoane fără experienţă.*
- **Întreţineţi mașinile cu grijă. Controlaţi dacă piesele mobile funcţionează ireproşabil, dacă există piese rupte sau defecte şi dacă nu se blochează, dacă funcţionarea mașinii nu este afectată. Piesele defecte se repară înainte de utilizarea mașinii.** *Multe accidente au la bază mașini întreţinute necorespunzător.*
- **Păstraţi sculele de tăiat ascuţite şi curate.** *Sculele de tăiere întreţinute cu grijă şi cu muchiile de tăiere ascuţite se blochează mai rar şi se folosesc mai uşor.*
- **Folosiți mașina, sculele etc. în conformitate cu aceste instrucţiuni. Respectaţi aici condiţiile de lucru şi activitatea de efectuat.** *Utilizarea mașinilor în alte scopuri decât cele precizate poate duce la situaţii periculoase.*
- **Păstrați mânerele și suprafețele acestora uscate, curate și fără urme de ulei și unsoare.** *Mânerele și suprafețele alunecoase nu permit o operare și un control în siguranță al utilajului în situații neprevăzute.*

1.1.5 Utilizarea și manipularea utilajului cu acumulatori

- **Încărcați acumulatorii doar cu încărcătoare recomandate de producător.** *Un încărcător care este adecvat pentru un anumit tip de acumulatori poate cauza incendii dacă este utilizat cu alte tipuri de acumulatori.*
- **Utilizați doar acumulatorii special prevăzuți pentru mașină.** *Utilizarea altor acumulatori poate duce la accidente sau incendii.*
- **Acumulatorul nefolosit trebuie ținut la distanță de clemele de birou, de monede,**

chei, cuie, șuruburi și alte obiecte metalice de mici dimensiuni ce pot cauza o scurtcircuitare a contactelor. *Un scurtcircuit între contactele acumulatorului poate cauza arsuri sau incendii.*

- **În cazul unei utilizări greșite se poate scurge lichid din acumulator. Evitați contactul cu acesta. În caz de contact accidental, spălați cu apă. Dacă lichidul pătrunde în ochi, luați în calcul și consultarea unui medic.** *Lichidul de acumulator scurs poate duce la iritări le pielii sau la arsuri.*
- **Nu folosiți acumulatori defecți sau modificați, resp. o mașină defectă sau modificată.** *Acumulatorii defecți sau modificați se pot comporta imprevizibil și pot duce la incendii, explozii sau risc de accidentare.*
- **Nu expuneți o mașină sau acumulatorul la foc sau la temperaturi prea mari.** *Focul sau temperaturile de peste 130 °C pot cauza explozii.*
- **Urmați toate instrucțiunile pentru încărcare și nu încărcați acumulatorul sau mașina cu acumulatori niciodată în afara intervalului termic indicat în manualul de utilizare.** *O încărcare greșită sau în afara intervalului termic admis poate deteriora acumulatorul și poate crește riscul de incendiu.*

1.1.6 Service

- **Mașina dumneavoastră trebuie reparat doar de personal calificat și cu piese de schimb originale.** *Astfel se asigură păstrarea siguranței mașinii.*
- **Nu reparați niciodată acumulatorii defecți.** *Tote lucrările de întreținere la acumulatori trebuie efectuate doar de producător sau de centre de service împuternicite.*

1.2 Instrucțiuni de siguranță pentru mașina de tuns iarba

- **Nu utilizați mașina de tuns iarba în condiții meteo nefavorabile, în special când există pericol de descărcări electrice.** *Astfel se reduce riscul de a fi lovit de trăsnet.*
- **Cercetați zona în care urmează să folosiți mașina de tuns iarba să nu existe animale sălbatice.** *Animalele sălbatice pot fi rănite în timpul utilizării mașinii de tuns iarba.*
- **Cercetați temeinic zona în care urmează să folosiți mașina de tuns iarba, îndepărtați toate pietrele, bețele, sârmele, oasele și alte corpuri străine.** *Obiectele aruncate pot accidenta persoane.*
- **Înainte de utilizarea mașinii de tuns iarba efectuați o verificare vizuală pentru a vă asigura că cuțitul și unitatea de tăiere nu sunt uzate sau defecte.** *Piesele uzate sau deteriorate cresc riscul de vătămare.*
- **Verificați frecvent coșul de colectat iarba să nu fie uzat sau deteriorat.** *Un coș de colectat iarba uzat sau deteriorat poate crește riscul de vătămare.*
- **Lăsați montate toate dispozitivele de protecție. Dispozitivele de protecție trebuie să fie funcționale și montate corespunzător.** *Un dispozitiv de protecție care este desfăcut sau deteriorat sau care nu funcționează corect poate duce la vătămări.*
- **Îndepărtați murdăria de pe toate fantele de aer.** *Fantele de aer înfundate și murdăria pot duce la supra-încălzire sau pericol de incendiu.*
- **Când lucrați cu mașina de tuns iarba purtați întotdeauna încălțăminte antiderapantă de protecție. Nu folosiți mașina de tuns iarba desculț sau în sandale.** *Astfel reduceți riscul de accidentare a picioarelor la contactul cu cuțitul în mișcare.*
- **Când lucrați cu mașina de tuns iarba purtați întotdeauna pantaloni lungi.** *Pielea neacoperită crește riscul de accidentare prin obiecte aruncate.*
- **Nu utilizați mașina de tuns iarba pe iarbă umedă. Mergeți la pas, nu alergați niciodată.** *Astfel se reduce riscul de a aluneca sau a vă prăbuși, ceea ce poate duce la accidente.*
- **Nu utilizați mașina de tuns iarba pe pante prea abrupte.** *Astfel se reduce riscul de a pierde controlul, de a aluneca sau de a vă prăbuși, ceea ce poate duce la accidente.*
- **Atunci când lucrați în pantă, aveți grijă la propria stabilitate, lucrați întotdeauna transversal pe pantă, niciodată în susul sau în josul pantei și fiți extrem de atent la modificarea direcției.** *Astfel se reduce riscul de a pierde controlul, de a aluneca sau de a vă prăbuși, ceea ce poate duce la accidente.*
- **Aveți grijă deosebită atunci când întoarceți mașina de tuns iarba sau o trageți spre dvs. Fiți permanent atenți la zona învecinată.** *Astfel se reduce riscul de a vă împiedica în timpul utilizării.*

- **Nu atingeţi cuţitele şi alte piese mobile periculoase atâta timp cât sunt încă în mişcare.** *Astfel se reduce riscul de accidentare prin piese mobile.*
- **Asiguraţi-vă că la îndepărtarea materialului lipit sau la curăţarea maşinii de tuns iarba toate întrerupătoarele sunt pe OPRIT şi acumulatorul este îndepărtat.** *Pornirea neaşteptată a maşinii de tuns iarba poate produce răni grave.*
- Lăsaţi aparatul să se răcească înaintea depozitării.
- Goliți coșul de colectat iarbă înaintea depozitării.
- La reglarea aparatului aveți grijă ca degetele să nu fie prinse între cuțitele mobile și piesele fixe ale mașinii.

1.3 Solicitarea prin vibraţii

- **Pericol prin vibrații**
  Valoarea de emisii de vibraţie efectivă la utilizarea aparatului poate diferi de valoarea indicată a producătorului. Respectaţi în timpul resp. înainte de utilizare următorii factori de influenţă:
  - Aparatul este utilizat corespunzător?
  - Materialul este tăiat resp. prelucrat în mod corect?
  - Aparatul se află în stare de funcţionare corespunzătoare?
  - Scula de tăiere este ascuţită corespunzător resp. s-a montat scula corectă?
  - S-au fixat mânerele suport resp. mânere opţionale pentru vibraţii şi acestea sunt fixate bine de aparat?
- Utilizaţi aparatul doar cu turaţia motorului necesară pentru lucrarea respectivă. Evitaţi turaţia maximă, pentru a reduce zgomotul şi vibraţiile.
- Din cauza utilizării şi întreţinerii corespunzătoare pot creşte vibraţiile şi zgomotul la aparat. Aceasta duce la afecţiuni medicale. În acest caz opriţi imediat aparatul şi duceţi-l la reparat într-un service autorizat.
- Gradul de afectare prin vibraţii depinde de lucrarea de efectuat resp. de utilizarea aparatului. Evaluaţi-l şi luaţi pauze de lucru corespunzătoare. Astfel se reduce solicitarea prin vibraţii în mod semnificativ pe toată durata lucrului.
- utilizarea îndelungată a aparatului expune utilizatorul la vibraţii şi poate crea probleme de circulaţie (”degete albe”). Pentru a evita acest risc purtaţi mănuşi şi păstraţi mâinile calde. Dacă apare simptomul ”degetelor albe”, mergeţi imediat la medic. Printre aceste simptome se numără: Pierderea sensibilităţii, mâncărimi, pişcături, durere, slăbirea forţei, modificarea culorii sau aspectului pielii. În mod normal aceste simptome afectează degetele, mâinile sau pulsul. La temperaturi reduse creşte pericolul.
- Faceţi pauze lungi în timpul lucrului pentru a vă reveni de pe urma zgomotului şi vibraţiilor. Planificaţi-vă munca astfel încât utilizarea aparatelor ce generează vibraţii puternice să se împartă pe mai multe zile.
- Dacă aveţi o senzaţie neplăcută la nivelul mâinilor sau o decolorare a pielii în timpul utilizării, întrerupeţi imediat munca. Luaţi suficiente pauze de muncă. Fără pauze suficiente poate apărea un sindrom de vibraţii la braţe şi mâini.
- Reduceţi riscul de a vă expune la vibraţii. Întreţineţi aparatul în conformitate cu indicaţiile din manualul de utilizare.
- Dacă aparatul se foloseşte frecvent, contactaţi distribuitorul pentru accesorii de protecţie la vibraţii (de ex. mânere).
- Evitaţi lucrul cu aparatul la temperaturi sub 10 °C. Stabiliţi un plan de lucru care să reducă expunerea la vibraţii.

1.4 Poluarea fonică

O anumită poluare fonică nu poate fi evitată la lucrul cu acest aparat. Programaţi lucrările cu zgomot puternic în perioadele permise şi special stabilite în acest sens. Respectaţi eventualele programe de odihnă şi limitaţi la maxim durata de lucru. Pentru propria protecţie şi a celor din apropiere purtaţi protecţie auditivă.

1.5 Instrucţiuni de siguranţă pentru acumulator şi încărcător

- Înainte de încărcare, îndepărtați acumulatorul din aparat.
- Introduceți acumulatorul cu polaritatea corectă în aparat.
- Îndepărtați acumulatorul din aparat dacă îi depozitați pe termen mai lung.
- Nu scurtcircuitați bornele de racord ale aparatului sau ale acumulatorului.

Manuale de utilizare

Respectați instrucțiunile de siguranță pentru acumulator și încărcător din manualele de utilizare separate:

- Acumulatori: Nr. documente 443771, 441630, 443549
- Încărcătoare: Nr. documente 441633, 443551

2 DESPRE ACESTE INSTRUCȚIUNI DE UTILIZARE

- Versiunea în limba germană este manualul de utilizare original. Toate celelalte versiuni în alte limbi sunt traduceri ale manualului de utilizare original.
- Păstraţi aceste instrucţiuni de utilizare astfel încât să le puteţi consulta de fiecare dată când aveţi nevoie de informaţii despre aparat.
- Înmânaţi aparatul altor persoane doar împreună cu aceste instrucţiuni de utilizare.
- Citiţi și respectaţi indicaţiile de siguranţă și avertizare din aceste instrucţiuni de utilizare.

2.1 Simboluri de pe copertă

Simbol	Semnificaţie
	Înainte de punerea în funcţiune, citiţi neapărat cu atenţie acest manual de utilizare. Aceasta este o condiţie obligatorie pentru lucrul în condiţii de siguranţă şi pentru o utilizare lipsită de defecţiuni.
	Manual de utilizare
	Manipulați cu grijă acumulatorii cu ioni de litiu! Respectați în special instrucțiunile de transport, depozitare și eliminare din acest manual de utilizare!
	Acest produs este în conformitate cu directivele europene aplicabile și a fost efectuată o procedură de evaluare a conformității pentru aceste directive.

2.2 Explicarea simbolurilor și a cuvintelor simbol

⚠ PERICOL! Indică o situație periculoasă iminentă, care - dacă nu este evitată - duce la deces sau accidente grave.

⚠ AVERTISMENT! Indică o situație periculoasă potențială, care – dacă nu este evitată – poate duce la deces sau accidente grave.

⚠ ATENŢIE! Indică o situație periculoasă potențială, care - dacă nu este evitată - poate duce la accidente minore sau moderate.

ATENŢIE! Indică o situație care - dacă nu este evitată - poate duce la pagube materiale.

INDICAŢIE Instrucţiuni speciale pentru o mai bună înţelegere şi manevrare.

3 DESCRIEREA PRODUSULUI

Acest manual de utilizare descrie diverse modele de mașini de tuns iarba cu acumulatori manuale AL-KO și solo by AL-KO cu diverse dotări, precum și un aparat de mulcit cu acumulator solo by AL-KO. Identificați-vă modelul pe baza imaginilor cu produsul și a descrierii diverselor opțiuni.

Date tehnice

Dotările fiecărui model sunt prezentate în datele tehnice din instrucțiunile de montaj. Indicații suplimentare privind datele tehnice veți găsi în acest manual de utilizare (vezi *Capitol 13 "Date tehnice", pagină 476*).

Acumulatori și încărcătoare

Se pot folosi toți acumulatorii (Bxxx Li) și încărcătoarele (Cxxx Li) sistemului AL-KO 36V.

ATENŢIE! Pericol de deteriorare a aparatelor și acumulatorilor. Dacă aparatul este operat cu acumulatori nepotriviți, aparatul și acumulatorii se pot deteriora.

- Operaţi aparatul doar cu acumulatorii indicați.

INDICAŢIE În manualele de utilizare pentru acumulatorii și încărcătoarele sistemului AL-KO 36V găsiți informații suplimentare:

- Acumulatori: Nr. documente 443771, 441630, 443549
- Încărcătoare: Nr. documente 441633, 443551

3.1 Utilizarea în conformitate cu destinaţia

Acest aparat a fost conceput pentru tunderea gazonului în zonele private și poate fi utilizat doar pe pajiști uscate.

Orice utilizare în afară de cele menţionate este considerată neconformă destinației. Dispozitivul poate fi utilizat numai când este complet asamblat.

Acest aparat a fost conceput exclusiv pentru uz privat. Orice altă utilizare, precum şi orice modificare sunt considerate utilizări neconforme şi duc la pierderea garanţiei precum şi a conformităţii şi exonerarea producătorului de orice responsabilitate pentru pagubele utilizatorului sau terţilor.

3.2 Posibilă utilizare greşită previzibilă

Aparatul nu a fost conceput pentru utilizarea industrială în parcurile publice și arenele sportive și nici pentru utilizarea în agricultură și silvicultură.

- Nu utilizați aparatul pe ploaie și/sau pe pajiști ude.
- Pe suprafața ce urmează a fi tunsă nu trebuie să existe corpuri străine, de ex. pietre, bucăți de lemn, sticle.
- Dispozitivele de siguranță disponibile nu trebuie demontate sau șuntate, de ex. prin conectarea barei de siguranță la bară.

3.3 Riscuri reziduale

Chiar şi la o utilizare corespunzătoare a aparatului mai rămân anumite riscuri reziduale, ce nu pot fi excluse. Din cauza tipului şi construcţiei aparatului pot apărea următoarele pericole potenţiale în funcţie de utilizare:

- Aruncarea materialelor tăiate, a solului şi a pietricelelor.
- Inhalarea particulelor de material tăiat dacă nu se poartă mască de protecţie.
- Accidentare prin tăiere la introducerea mâinii în cuțitul de tăiere în rotaţie.

3.4 Echipamente de siguranţă şi protecţie

⚠ AVERTISMENT! Pericol de rănire. Dispozitivele de siguranţă şi protecţie defecte sau scoase din funcţiune pot cauza accidente grave.

- Duceţi dispozitivele de siguranţă şi protecţie defecte la reparat.
- Nu scoateţi din funcţiune dispozitivele de siguranţă şi de protecţie.

Cheie de siguranţă

Pentru a evita pornirea accidentală, dispozitivul este prevăzut cu o cheie de siguranță. Opriți aparatul înainte de întreținere și scoateți întotdeauna cheia de siguranță.

Mâner de siguranţă / bară de siguranţă

Aparatul este dotat cu un mâner / o bară de siguranță. În caz de pericol eliberați mânerul / bara de siguranță. Motorul și cuțitul se opresc.

Buton de pornire (mâner de ghidare)

Pentru a porni motorul cu mânerul de siguranță / bara de siguranță, trebuie mai întâi apăsat butonul de pornire.

Clapetă de impact

Capacul de impact protejează de ex. de particule tăiate și pietre care pot fi aruncate.

3.5 Simboluri pe aparat

3.5.1 Marcaj de siguranţă*

** în funcție de model*

Simbol	Semnificaţie
	Atenţie sporită la manipulare!
	Citiţi manualul de utilizare înainte de punerea în funcţiune!
	Pericol de rănire! Țineți mâinile și picioarele departe de unitate de tăiere!
	Pericol cauzat de obiecte proiectate în exterior!
	Ţineţi alte persoane departe de zona de pericol!

Simbol	Semnificaţie
	Cuțitul de tăiere continuă să funcționeze câteva secunde după ce motorul este oprit. Atingeți cuțitul de tăiere abia după ce toate piesele mobile ale aparatului s-au oprit complet și cheia de siguranță a fost scoasă.
	Nu folosiți aparatul pe ploaie și nu îl depozitați în aer liber!
	În caz de neutilizare, precum și la lucrări de întreținere și reparație: Opriţi aparatul și scoateți acumulatorii din aparat!
	Îndepărtați dispozitivul de dezactivare, de ex. cheia de siguranță, înainte de efectuarea lucrărilor de întreținere!
	Nu se aplică, se utilizează doar la mașinile de tuns iarba electrice. Înaintea lucrărilor de întreținere sau reparație, opriți și deconectați aparatul de la rețea!
	Nu se aplică, se utilizează doar la mașinile de tuns iarba electrice. Pericol de electrocutare dacă cablul de alimentare este deteriorat!
	Nu se aplică, se utilizează doar la mașinile de tuns iarba electrice. Feriți cablul de alimentare de unitatea de tăiere și nu treceți cu mașina peste el!
	Nu se aplică, se utilizează doar la mașinile de tuns iarba pe benzină. Anterior tuturor lucrărilor de întreținere şi curăţenie scoateți ştecărul bujiei!

3.5.2 Simbol de operare

Simbol	Semnificaţie
	Procedura de pornire a motorului (vezi *Capitol 6.6 "Pornirea și oprirea unității de tăiere (17)", pagină 469*)

Simbol	Semnificaţie
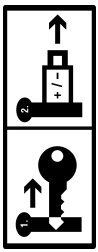	În caz de neutilizare: Scoateți cheia de siguranță și acumulatorii din aparat.

3.6 Prezentarea produsului

3.6.1 Prezentarea produsului pentru mașina de tuns iarba (01) – AL-KO

Nr.	Piesă
1*	Smart Button*
2	Capacul locașului acumulatorului
3	Întrerupător cu cheie de siguranță
4	Locaș acumulator 1 și 2
Mâner de ghidare rabatabil, alcătuit din:	
5	■ Bara superioară
6	■ Bara inferioară
7	■ Piulițe cu aripioare (2x)
8*	"maxRun & smart-drive"-Cockpit*
9*	Manetă de comutare pentru antrenarea roților*
10	Bară de siguranță
11	Buton de pornire
12	Afișaj nivel umplere
13	Casetă de colectare iarbă
14	Mânerul casetei de colectare iarbă
15	Reglarea centrală a înălțimii de tăiere
16*	Clapetă de evacuare laterală*
17*	Mâner transport frontal*
18	Acumulator (1x sau 2x)*
19	Încărcător

** în funcție de model, vezi datele tehnice.*

3.6.2 Prezentarea produsului pentru mașina de tuns iarba (02) – solo by AL-KO

Nr.	Piesă
1*	Smart Button*
2	Capacul locașului acumulatorului
3	Întrerupător cu cheie de siguranță
4	Locaș acumulator 1 și 2
Mâner de ghidare rabatabil și cu înălțime reglabilă, alcătuit din:	
5	■ Bara superioară
6	■ Bara inferioară**
7*	■ Articulație rotativă pentru reglare rapidă*
8*	"maxRun & smart-drive"-Cockpit*
9*	Manetă de comutare pentru antrenarea roților*
10	Bară de siguranță
11	Buton de pornire
12	Afișaj nivel umplere
13	Casetă de colectare iarbă
14	Mânerul casetei de colectare iarbă
15	Reglarea centrală a înălțimii de tăiere
16*	Clapetă de evacuare laterală*
17*	Mâner transport frontal*

** în funcție de model, vezi datele tehnice.*

*** în funcție de model, în versiune cu țeavă de oțel sau aluminiu.*

3.6.3 Prezentarea produsului pentru aparatul de mulcit 4736 Li VS (03) – solo by AL-KO

Nr.	Piesă
1	Cockpit "maxRun & smart-drive"
2	Suprafață de apucare la mânerul de ghidare
3	Manetă de comutare pentru antrenarea roților (în spatele mânerului de ghidare)
4	Bară de siguranță (în fața mânerului de ghidare)
5	Buton de pornire
6	Clapetă de evacuare laterală
7	Set evacuare laterală
8	Bara superioară
9	Piulițe fluture
10	Bara inferioară
11	Reglarea înălțimii de tăiere pentru roțile din spate
12	Reglarea înălțimii de tăiere pentru roțile din față
13	Capacul locașului acumulatorului
14	Locaș acumulator 1 și 2
15	Întrerupător cu cheie de siguranță

3.7 Pachetul de livrare

În pachetul de livrare se află poziţiile menţionate aici. Verificaţi dacă există toate poziţiile.

3.7.1 Pachetul de livrare [mașină de tuns iarba]

Nr.	Piesă
1	Mașină de tuns iarba
2	Casetă colectare iarbă (nemontat/montat parțial)*
3	Mâner de ghidare (nemontat/montat parțial)*
4	Set evacuare laterală*
5	Pană compost*
6	Pungă cu șuruburi
7	Acumulator* (1x sau 2x)*
8	Încărcător*

** în funcție de model, vezi manualul de montaj.*

3.7.2 Pachet de livrare [aparat de mulcit]

Nr.	Piesă
1	Aparat de mulcit
2	Mâner de ghidare (parțial montat)
3	Set evacuare laterală
4	Pungă cu șuruburi

3.8 Aplicația "AL-KO inTOUCH Smart Garden"*

** în funcție de model, vezi datele tehnice.*

Mașina de tuns iarba este dotată cu un modul radio WLAN. Acesta permite controlul, setarea și supravegherea confortabilă printr-o aplicație pe un dispozitiv mobil (smartphone, tabletă).

INDICAŢIE Aparatul mobil necesită o conexiune la Internet pentru utilizarea aplicației.

Aplicația "AL-KO inTOUCH Smart Garden" este disponibilă în Google Play Store pentru dispozitivele cu Android și în Apple App Store pentru cele cu iOS:

GET IT ON Google Play | Available on the App Store

După instalarea aplicației trebuie să vă autentificați sau să vă înregistrați. Urmați apoi instrucțiunile "pas cu pas".

Aplicația oferă o multitudine de funcții precum de ex. înregistrarea produsului, sfaturi de grădinărit, ghid pentru plante sau notificări Push în caz de eroare.

Informații suplimentare pentru aplicația "AL-KO inTOUCH Smart Garden" găsiți la:
https://alko-garden.com/smart-connect/

3.9 Smart Button (04)*

** în funcție de model, vezi datele tehnice.*

Cu Smart Button vă aduceți mașina de tuns iarba în AL-KO Smart Cloud și beneficiați de multitudinea de opțiuni de Smart Gardening:
https://alko-garden.de/smart-gardening-mit-alko/

INDICAŢIE Indicație despre WLAN.

- Pentru a putea folosi AL-KO Smart Gardening, mașina de tuns iarba trebuie să se afle în raza de acoperire a WLAN-ului dvs.
- Trebuie să aveți la îndemână numele și parola WLAN-ului dvs.

3.9.1 Afișarea stării de încărcare*

** în funcție de model, vezi datele tehnice.*

Smart Button semnalizează din timp starea de încărcare a acumulatorului.

Smart Button	Semnificaţie
Aprins verde.	Acumulatori încărcați.
Aprins roșu.	Acumulatori descărcați.

3.9.2 Conectarea mașinii de tuns iarba cu AL-KO Smart Cloud

INDICAŢIE Indicație privind securitatea IT. Prin AL-KO Smart Cloud, mașina de tuns iarbă primește automat cele mai noi actualizări software, pentru a preveni lacunele de securitate. Pentru aceasta este necesar accesul la Internet prin WLAN.

- Conectați mașina de tuns iarba la Internet doar printr-un WLAN securizat.
- Stabiliți o parolă sigură pentru WLAN.

1. Pregătirea smartphone-ului:
   - Instalați aplicația "AL-KO inTOUCH Smart Garden" (vezi *Capitol 3.8 "Aplicația "AL-KO inTOUCH Smart Garden"*", pagină 464*).
   - Porniți aplicația.
2. Porniți asistentul de instalare: Apăsați Smart Button cca. 3 secunde.
3. În asistentul de instalare:
   - Conectați smartphone-ul cu WLAN-ul mașinii de tuns iarba.
   - Modificați denumirea mașinii de tuns iarba (opțional).
   - Introduceți numele și parola WLAN-ului dvs. Mașina de tuns iarba se conectează la AL-KO Smart Cloud.

Smart Button la instalare

Nr.	Smart Button	Semnificaţie
Conectarea la aplicație:		
a.	Pulsează albastru.	Asistentul de instalare pornit, așteaptă conexiunea.
b.	Aprins permanent albastru.	Asistentul de instalare conectat cu aplicația.
Conectarea la AL-KO Smart Cloud prin WLAN-ul utilizatorului:		
c.	Aprins albastru, se rotește în sens orar.	Tentativă de conectare
d.	Clipește albastru.	Conectat.
e.	Comută între verde și albastru.	Conectat cu AL-KO Smart Cloud.
f.	Comută între roșu și albastru.	Neconectat. Numele și parola WLAN-ului dvs. introduse greșit.

Smart Button la operare

Smart Button	Semnificaţie
Aprins albastru (difuz).	Conectat cu AL-KO Smart Cloud. Recepție WLAN suficientă.
Aprins albastru, se rotește.	Conexiunea cu AL-KO Smart Cloud întreruptă. Recepție WLAN întreruptă.

3.9.3 Declanșarea acțiunilor în "Smart Home" / "Smart Garden" (IFTTT)

Cu Smart Button puteți declanșa până la 3 acțiuni IFTTT (IFTTT: If This Then That). Pe https://ifttt.com/ trebuie să stabiliți în prealabil aceste acțiuni (de ex. controlarea aparatelor în "Smart Home" sau "Smart Garden", pornirea irigării, deschiderea porții garajului). Acțiunile IFTTT pot fi, în funcție de modelul de abonament al furnizorului, gratuite sau contra cost.

INDICAŢIE Informații detaliate despre IFTTT găsiți la:
https://alko-garden.de/ifttt-de/

1. Apăsați Smart Button 1 dată, de 2 ori sau de 3 ori scurt și succesiv, pentru a declanșa acțiunea IFTTT 1, 2 sau 3.

Smart Button	Semnificaţie
Clipește alternativ verde și albastru.	S-a declanșat acțiunea IFTTT.
Clipește alternativ roșu și albastru	Acțiunea IFTTT nu a putut fi declanșată.

Datorită accesului la Internet și la funcțiile "Smart Home" și "Smart Garden" este necesară o depozitare în siguranță a aparatului (vezi *Capitol 11.1 "Depozitarea mașinii de tuns iarba cu acumulator", pagină 474*).

3.9.4 Activarea mașinii de tuns iarba*

** în funcție de model, vezi datele tehnice.*

După 10 minute de neutilizare, mașina de tuns iarba trece în modul de economisire a energiei. Cockpit-ul se oprește.

Pentru activarea mașinii de tuns iarba: vezi *Capitol 5.2 "Pornirea și oprirea Cockpit (04, 05)*", pagină 466*.

3.9.5 Resetarea numelui WLAN și a parolei*

** în funcție de model, vezi datele tehnice.*

1. Apăsați Smart Button cca. 10 secunde:

Smart Button	Semnificaţie
Se aprinde albastru. Apoi se stinge în sens antiorar.	Procedura de resetare
Clipește albastru.	Procedură de resetare încheiată.

3.10 "maxRun & smart-drive"-Cockpit (05)*

** în funcție de model, vezi datele tehnice.*

Taste

Nr.	Semnificaţie
1	Tastă Pornit/Oprit pentru Cockpit
2	Tasta "Eco-Mode"
3	Tasta Minus: Reducerea vitezei antrenării roților.
4	Tasta Plus: Creșterea vitezei antrenării roților.

Afișaje

Nr.	Semnificaţie
5	Afișaj conexiune WLAN**
6	Afișaj stare de încărcare acumulator 1
7	Afișaj stare de încărcare acumulator 2
8	Afișaj eroare
9	Viteza setată a antrenării roților (7 trepte)

*** Funcționează doar la modelele cu Smart Button*

4 MONTAJUL

Montarea: Vezi manualul de montaj.

AVERTISMENT! Pericol de accidentare prin montaj incomplet! Operarea unui aparat montat incomplet poate duce la accidente grave.

- Operaţi aparatul doar dacă este montat complet!
- Introduceți acumulatorii în aparat doar atunci când este complet asamblat!

5 PUNEREA ÎN FUNCŢIUNE

5.1 Încărcarea acumulatorilor

Acumulatorii sunt încărcați parțial. Încărcați complet acumulatorii înainte de prima utilizare. Acumulatorii pot fi încărcați în orice stare de încărcare. O întrerupere a încărcării nu afectează acumulatorii.

INDICAŢIE Pentru informații detaliate, consultați instrucțiunile de utilizare separate pentru acumulatori și încărcător.

5.2 Pornirea și oprirea Cockpit (04, 05)*

** în funcție de model, vezi datele tehnice.*

Condiție: Este introdus cel puțin 1 acumulator.

INDICAŢIE Pentru alimentarea cockpit-ului și a antrenării roților, cheia de siguranță nu trebuie răsucită în poziția pornit (Poz. I).

Pentru pornirea cockpit-ului aveți următoarele opțiuni:

- Apăsați scurt Smart Button (04/1).
- Apăsați tasta Pornit/Oprit (05/1) la cockpit.
- Cockpit-ul pornește automat la pornirea motorului unității de tăiere (vezi *Capitol 6.6 "Pornirea și oprirea unității de tăiere (17)", pagină 469*).

5.3 Introducerea și scoaterea acumulatorilor (06)

Utilizați-vă mașina de tuns iarba alternativ cu unul sau doi acumulatori. La doi acumulatori crește semnificativ durata de funcționare și astfel suprafața tunsă.

Puteți utiliza acumulatori cu stări de încărcare diferite. Mai întâi se golește acumulatorul mai plin, până ajunge la starea de încărcare a celui de-al doilea acumulator. După aceasta, ambii acumulatori sunt descărcați uniform.

ATENŢIE! Pericol de deteriorare a acumulatorilor. Dacă acumulatorii sunt lăsați în aparat după utilizare, aceștia se pot deteriora.

- Imediat după utilizare, scoateți acumulatorii din aparat și depozitați-i într-un loc protejat de îngheț.
- Puneți acumulatorii în aparat abia imediat înainte de utilizare.

Introducerea acumulatorului

1. Deschideți capacul locașului pentru acumulatori (06/1) (06/a).
2. Împingeți (06/b) acumulatorul de sus în locaș (06/2) până se fixează.
   Indicaţie: *Afișajul stării de încărcare a acumulatorului trebuie să fie sus.*
3. Închideți capacul locașului pentru acumulatori.

Scoaterea acumulatorului

1. Apăsați butonul de deblocare de la acumulator și țineți apăsat.
2. Scoateți acumulatorul.

5.4 Pornirea și oprirea alimentării electrice a unității de tăiere (07)

Cu întrerupătorul cu cheie porniți și opriți alimentarea electrică a motorului unității de tăiere. Întrerupătorul cu cheie se operează cu cheia de siguranță.

AVERTISMENT! Pericol de rănire. Pornirea accidentală poate produce răni grave.

- Întotdeauna înaintea pauzelor de lucru și a lucrărilor de întreținere: Pentru a opri alimentarea electrică, rotiți cheia de siguranță în poziția oprit, apoi scoateți-o.

Pornirea alimentării electrice

1. Deschideți capacul locașului pentru acumulatori.
2. Introduceți cheia de siguranță (07/1) în întrerupătorul cu cheie (07/a).
3. Rotiți cheia de siguranță în poziția pornit (Poz. I) (07/b). Astfel, motorul unității de tăiere este alimentat cu tensiune de operare, dar nu începe să funcționeze încă.
4. Închideți capacul locașului pentru acumulatori.
5. Pornirea unității de tăiere: vezi *Capitol 6.6 "Pornirea și oprirea unității de tăiere (17)", pagină 469*.

Oprirea alimentării electrice

1. Rotiți cheia de siguranță în poziția oprit (Poz. 0) (07/c) și scoateți-o (07/ d).
2. Imediat după utilizare, scoateți acumulatorii din aparat, încărcați-i și depozitați-i într-un loc protejat de îngheț. Puneți acumulatorii în aparat abia imediat înainte de următoarea utilizare.

6 UTILIZAREA

⚠ AVERTISMENT! Pericol de rănire. Dispozitivele de siguranţă şi protecţie defecte sau scoase din funcţiune pot cauza accidente grave.

- Înainte de pornire verificaţi toate dispozitivele de siguranţă şi protecţie dacă există şi dacă funcţionează!

⚠ AVERTISMENT! Pericol de vătămare în caz de stări de funcționare anormale. Opriți imediat mașina de tuns iarba. Scoateți cheia de siguranță și îndepărtați acumulatorii. Controlați apoi dacă s-au oprit complet toate piesele mobile:

- După impactul cu un corp străin: Verificați mașina de tuns iarba dacă prezintă defecțiuni și reparați-o. Abia apoi reporniți mașina de tuns iarba și puneți-o în funcțiune.
- Dacă mașina de tuns iarba vibrează neobișnuit: Verificați-o imediat dacă prezintă defecțiuni. Înlocuiți sau reparați piesele defecte. Căutați după piese desprinseși fixați-le la loc.

ATENŢIE! Pericol de defectare a aparatului. Dacă cuțitul se blochează, motorul poate fi suprasolicitat.

- Curățați unitatea de tăiere după fiecare utilizare.
- Setați o înălțime de tăiere mai mare.
- Tăiaţi progresiv iarba înaltă şi vegetaţia abundentă.

6.1 Reglarea înălțimii de tăiere (08, 09)

⚠ ATENŢIE! Pericol de provocare de tăieturi. Pericol de tăiere când puneți mâna în mașina de tuns iarba.

- Reglați înălțimea de tăiere numai cu motorul oprit și cu mașina de tăiat iarba oprită.

6.1.1 Reglarea înălțimii de tăiere [mașină de tuns iarba] (08)

1. Apăsați maneta de reglare (08/1) ușor spre exterior (08/a) pentru a o elibera și țineți-o apăsată.
   - Pentru iarbă mai puțin înaltă: Împingeți maneta de reglare în direcția roții din față (08/b).
   - Pentru iarbă mai înaltă: Împingeți maneta de reglare în direcția roții din spate (08/b).
   - Înălțimea de tăiere dorită se poate citi pe scală.
2. Eliberați maneta de reglare astfel încât să se fixeze în treapta dorită.

6.1.2 Reglarea înălțimii de tăiere [aparat de mulcit] (09)

Aparatul de mulcit are două manete de reglare pentru înălțimea de tăiere. Maneta de reglare (09/1) reglează înălțimea roților din spate. Maneta de reglare (09/2) reglează înălțimea roților din față.

1. Apăsați maneta de reglare ușor spre interior (09/a) pentru a o elibera și țineți-o apăsată.
   - Pentru iarbă mai puțin înaltă: Împingeți maneta de reglare în direcția roții din față (09/b).
   - Pentru iarbă mai înaltă: Împingeți maneta de reglare în direcția roții din spate (09/b).
     Indicaţie: *Ridicați carcasa aparatului de mulcit în sus folosind mânerul de transport din spate sau din față pentru susținere.*
   - Înălțimea de tăiere dorită se poate citi pe scală.
2. Eliberați maneta de reglare astfel încât să se fixeze în treapta dorită.

6.2 Tunderea cu caseta de colectare iarbă (10, 11)*

** în funcție de model, vezi datele tehnice.*

Aparatul poate fi acționat cu și fără caseta de colectare iarbă.

Suspendați caseta de colectare iarbă (10)

1. Asigurați-vă că aparatul este oprit și unitatea de tăiere nu se mișcă.
2. Ridicați capacul de impact (10/1) (10/a).
3. Suspendați caseta de colectare iarbă (10/2) în suport (10/b).
4. Eliberați capacul de impact.

Verificați nivelul de umplere (10, 11)

Afișajul de nivel de umplere (10/3, 11/1) este împins în sus prin fluxul de aer din timpul tunderii (11/a). Dacă caseta de colectare iarbă (11/2) este plină, afișajul de nivel de umplere apare pe caseta de colectare iarbă (11/b). Caseta de colectare iarbă trebuie golită.

Suspendarea și golirea casetei de colectare iarbă (10)

⚠ ATENŢIE! Pericol de provocare de tăieturi. Pericol de tăiere când puneți mâna în mașina de tuns iarba.

- Scoateți colectorul numai când unitatea de tăiere este oprită.

INDICAŢIE Când goliți colectorul, curățați și orificiile de descărcare ale indicatorului de nivel pentru ca acesta să funcționeze corect.

1. Asigurați-vă că aparatul este oprit și unitatea de tăiere nu se mișcă.
2. Ridicați capacul de impact (10/1).
3. Ridicați caseta de colectare iarbă (10/2) din suporturi și scoteți-l prin spate.
4. Goliți caseta de colectare iarbă.
5. Curățați orificiile de suflare (10/3) de pe afișajul de nivel de umplere.
6. Suspendarea casetei de colectare iarbă (vezi mai sus).

6.3 Mulcirea cu pana de compost (12, 13)*

** în funcție de model, vezi datele tehnice.*

La mulcire nu se colectează materialul tăiat, ci rămâne pe pajiște. Compostul protejează solul de uscare și asigură nutrienți. Cele mai bune rezultate se obțin printr-o tundere regulată la cca. 2 cm. Doar iarba tânără cu frunză moale se descompune rapid.

- Înălțimea ierbii înainte de mulcire: max. 8 cm
- Înălțimea ierbii după mulcire: min. 4 cm

INDICAŢIE Adaptați viteza, nu mergeți prea repede.

Introduceți pana de compost (12)

ATENŢIE! Pericol de provocare de tăieturi. Pericol de tăiere când puneți mâna în mașina de tuns iarba.

- Oprii aparatul și scoateți cheia de siguranță, înainte de a introduce resp. a îndepărta pana de compost.

ATENŢIE! Pericol de defectare a aparatului. Dacă pana de compost nu se fixează, atâta aceasta cât și unitatea de tăiere se pot deteriora.

- Aveți grijă ca încuietoarea să se fixeze.

1. Opriţi aparatul: Rotiți cheia de siguranță în poziția oprit (Poz. 0) și scoateți-o.
2. Suspendarea casetei de colectare iarbă.
3. Ridicați capacul de impact (12/1) (12/a).
4. Împingeți pana de compost (12/2) în jgheabul de evacuare (12/3) (12/b) până se fixează încuietoarea.

Îndepărtarea penei de compost (13)

1. Opriţi aparatul: Rotiți cheia de siguranță în poziția oprit (Poz. 0) și scoateți-o.
2. Ridicați capacul de impact.
3. Desfaceți încuietoarea (13/1) de la pana de compost apucând bine mânerul (13/2) (13/a).
4. Scoateți pana de compost (13/3) (13/b).

6.4 Cosirea cu evacuare laterală (14, 15)*

** în funcție de model, vezi datele tehnice.*

ATENŢIE! Pericol de provocare de tăieturi. Pericol de tăiere când puneți mâna în mașina de tuns iarba.

- Montați sau îndepărtați evacuarea laterală doar când motorul și unitatea de tăiere sunt oprite.

Montarea setului de evacuare laterală

1. Opriţi aparatul: Rotiți cheia de siguranță în poziția oprit (Poz. 0) și scoateți-o.
2. Scoateți caseta de colectare iarbă și introduceți pana de compost, vezi *Capitol 6.3 "Mulcirea cu pana de compost (12, 13)*", pagină 468*.
3. Apăsați maneta de deblocare (14/1, 15/1) a clapetei de evacuare laterală.
4. Deschideți clapeta de evacuare laterală (14/2, 15/2) (14/a, 15/a) și țineți-o pe loc.
5. Introduceți setul de evacuare laterală (14/3, 15/3) (14/b, 15/b).
6. Închideți încet clapeta de evacuare laterală. Clapeta de evacuare laterală asigură setul de evacuare laterală împotriva căderii.

Îndepărtarea setului de evacuare laterală

1. Opriţi aparatul: Rotiți cheia de siguranță în poziția oprit (Poz. 0) și scoateți-o.
2. Deschideți clapeta de evacuare laterală și țineți-o pe loc.
3. Scoateți setul de evacuare laterală și închideți clapeta de evacuare laterală.
4. Îndepărtați pana de compost și introduceți caseta de colectare iarbă.

6.5 Adaptarea mânerului de ghidare la dimensiunea corpului (16)*

** în funcție de model, vezi datele tehnice.*

1. Rabatați închizătoarea rapidă (16/1) la articulațiile rotative (16/2) (16/a).
2. Răsuciți mânerul de ghidare (16/3) în jurul articulațiilor rotative până la înălțimea dorită (16/b).
3. Strângeți închizătoarea rapidă.

6.6 Pornirea și oprirea unității de tăiere (17)

Porniți unitatea de tăiere doar pe o suprafață netedă, nu cu iarbă înaltă. Suprafața suport trebuie să fie liberă de corpuri străine precum pietrele. Pentru pornire, nu ridicați și nu basculați aparatul.

ATENŢIE! Pericol de defectare a aparatului. Prin întreruperea/pornirea consecutivă repetată se va deteriora motorul și unitatea de tăiere.

- Porniți motorul numai când unitatea de tăiere este oprită.

INDICAŢIE Poziție de operare permisă: Stați în spatele mașinii de tuns iarba și apucați cu ambele mâini mânerul de ghidare.

Pornirea unității de tăiere

1. Dacă nu s-a întâmplat deja: Porniți alimentarea electrică (vezi *Capitol 5.4 "Pornirea și oprirea alimentării electrice a unității de tăiere (07)", pagină 466*).
2. Apăsaţi şi ţineţi apăsat butonul de pornire (17/1).
3. Trageți bara de siguranță (17/2) spre mânerul de ghidare (17/3) (17/a). Unitatea de tăiere este pornită.
4. Eliberați butonul de pornire ținând în același timp de bara de siguranță.

INDICAŢIE Bara de siguranţă nu se blochează. Țineți-l pe mânerul de ghidare pe întreaga durată a lucrului.

Oprirea unității de tăiere

1. Eliberaţi bara de siguranţă. Aceasta revine automat în poziţia inițială.
2. Așteptați să se oprească unitatea de tăiere.
3. Oprirea alimentării electrice (vezi *Capitol 5.4 "Pornirea și oprirea alimentării electrice a unității de tăiere (07)", pagină 466*).

⚠ ATENŢIE! Pericol de provocare de tăieturi. Pericol de tăiere când puneți mâna în mașina de tuns iarba.

- Aşteptaţi până când se opreşte unitatea de tăiere.
- Înaintea tuturor lucrărilor de întreţinere şi îngrijire: Opriţi aparatul şi aşteptaţi până când se opreşte unitatea de tăiere. Scoateți cheia de siguranță și îndepărtați acumulatorii.

6.7 Pornirea și oprirea antrenării roților (18)*

** în funcție de model, vezi datele tehnice.*

Puteți porni antrenarea roților pentru a deplasa mașina de tuns iarba între două zone de lucru sau către locația de depozitare. Pentru aceasta nu este necesară pornirea unității de tăiere.

INDICAŢIE Pentru alimentarea cockpit-ului și a antrenării roților, cheia de siguranță nu trebuie răsucită în poziția pornit (Poz. I).

Pornirea antrenării roților

1. Introduceți acumulatorul.
2. Apăsați maneta de comutare pentru antrenarea roților (18/1) către mânerul de ghidare (18/2) și țineți-o ferm (18/a). Maneta de comutare pentru antrenarea roților nu se fixează.

Oprirea antrenării roților

1. Eliberați maneta de comutare pentru antrenarea roților. Aceasta revine automat în poziţia inițială.

6.8 Antrenarea roților – Modificarea vitezei (19)*

** în funcție de model, vezi datele tehnice.*

Prin Cockpit se adaptează treptat viteza de deplasare a mașinii de tuns iarba - în 7 trepte. Pentru aceasta, antrenarea roților trebuie să fi fost pornită în prealabil, vezi *Capitol 6.7 "Pornirea și oprirea antrenării roților (18)*", pagină 469*.

1. Pornirea Cockpit-ului (vezi *Capitol 5.2 "Pornirea și oprirea Cockpit (04, 05)*", pagină 466*).
2. Reducerea vitezei: Apăsați tasta Minus (19/1).
   Sau:
3. Creșterea vitezei: Apăsați tasta Plus (19/2).

6.9 Pornirea și oprirea Eco-Mode (19)*

** în funcție de model, vezi datele tehnice.*

În Eco-Mode, turația motorului este redusă. Astfel se crește durata de funcționare a acumulatorilor.

1. Pornirea Cockpit-ului (vezi *Capitol 5.2 "Pornirea și oprirea Cockpit (04, 05)*", pagină 466*).
2. Pornirea Eco-Mode: Apăsați tasta "Eco-Mode" (19/3). Tasta se aprinde.
3. Oprirea Eco-Mode: Apăsați din nou tasta "Eco-Mode". Tasta se stinge.

7 INSTRUCȚIUNI DE LUCRU

Respectați instrucțiunile de siguranță!

INDICAŢIE Respectați reglementările locale cu privire la momentul utilizării unei mașini de tuns iarba.

- Fiți atenți la obiectele din iarbă și scoateți-le din zona de lucru.
- Tundeți doar în condiții de vizibilitate optime.
- Tundeți doar cu cuțitul de tăiere ascuțit.
- Controlaţi aparatul numai cu ajutorul mânerului de ghidare.
- Deplasați aparatul doar la pas.
- Mișcați aparatul doar transversal pe pantă. Nu utilizați mașina de tuns iarba în sus sau în jos pe pante cu înclinații de peste 10°. Atenție sporită la modificarea direcției de lucru.

Capacitatea de tăiere resp. durata acumulatorilor

- Capacitatea de tăiere resp. suprafața care poate fi tăiată depinde de caracteristicile ierbii. Factori precum lungimea ierbii, densitatea ierbii, înălțimea de tăiere selectată și umezeala afectează capacitatea de tăiere.
- Timpul optim de funcționare este obținut prin cosirea frecventă și, astfel, păstrarea la nivel redus a ierbii.
- Pornirea și oprirea frecventă a mașinii de tuns iarba în timpul cositului reduce și capacitatea de tăiere, la fel ca un acumulator încărcat incomplet.
- Pornirea antrenării roților reduce capacitatea de tăiere resp. durata de viață a acumulatorilor.
- Pentru a optimiza capacitatea de tăiere, se recomandă să tundeți gazonul de multe ori, să setați o înălțime mare de tăiere și să deplasați aparatul la pas.

INDICAŢIE Pentru a prelungi durata de funcționare se pot achiziționa acumulatori suplimentari.

** în funcție de model, vezi datele tehnice.*

Sfaturi pentru tuns

- Înălțimea constantă de tăiere 3–5 cm, nu mai mult de jumătate din înălțimea ierbii.
- Nu suprasolicitați mașina de tuns iarba! Dacă turația motorul scade din cauza unor ierburi lungi, creșteți înălțimea de tăiere și tundeți de mai multe ori.
- Vântul și soarele pot usca iarba după cosit, așa că tundeți după-amiaza târziu.

8 ÎNTREŢINEREA ŞI ÎNGRIJIREA

⚠ PERICOL! Pericol de moarte prin întreţinere necorespunzătoare. Lucrările de întreținere efectuate de persoane necalificate, utilizarea de piese de schimb neautorizate precum și îndepărtarea sau modificarea dispozitivelor de siguranță pot duce la accidente grave sau chiar deces.

- Nu îndepărtaţi dispozitivele de siguranţă şi nu le scoateţi din funcţiune.
- Utilizaţi doar piese de schimb originale.
- Asiguraţi o întreţinere regulată şi corespunzătoare pentru ca aparatul să fie în stare de funcţionare şi curat.

⚠ AVERTISMENT! Pericol de provocare de tăieturi. Pericol de tăiere la apucarea pieselor ascuțite aflate în mișcare și a sculelor de tăiat.

- Opriți întotdeauna aparatul înainte de a efectua lucrări de întreținere, îngrijire și curățare. Scoateți cheia de siguranță și îndepărtați acumulatorii!
- La lucrările de întreţinere, îngrijire şi curăţare purtaţi întotdeauna mănuşi de protecţie.

⚠ AVERTISMENT! Pericol de accidentare la lucrările de întreținere. O întreţinere necorespunzătoare poate duce la accidente grave şi deteriorarea aparatului.

- Reparaţiile la aparat se va efectua doar de service-uri specializate.

8.1 Lucrări de întreținere regulate

- Asigurați-vă că toate piulițele, șuruburile și bolțurile sunt strânse și aparatul este în stare de funcționare.
- Verificați regulat caseta colectoare dacă funcționează și nu este uzată.

8.2 Curățarea aparatului și a unității de tăiere

ATENŢIE! Pericol datorat apei. Apa în dispozitiv duce la scurtcircuite și la distrugerea componentelor electrice.

- Nu stropiți aparatul cu apă.
- Folosiți numai o perie de mână pentru curățare.

1. Opriţi motorul.
2. Scoateți acumulatorii.
3. Suspendarea casetei de colectare iarbă.
4. Înclinați aparatul și curățați unitatea de tăiere.

8.3 Controlarea și înlocuirea cuțitului

⚠ AVERTISMENT! Accidente grave cauzate de piesele de cuțit aruncate. Un cuțit uzat, crăpat sau deteriorat se poate rupe, iar componentele sale pot deveni proiectile periculoase.

- Controlaţi cuțitul regulat să nu fie deteriorat.
- Nu utilizați mașina de tuns iarba dacă cuțitul este uzat sau deteriorat.

- Cuțitele boante sau deteriorate se ascut sau se înlocuiesc doar la un centru de service al producătorului sau la o unitate autorizată.
- La întreținerea cuțitului aveți în vedere faptul că cuțitul de tăiere poate fi mișcat și cu sursa de curent oprită.
- La reglarea mașinii aveți grijă să nu vă prindeți degetele între cuțitele mobile și piesele fixe ale mașinii.
- Pentru a evita vibrațiile, cuțitul și șurubul cuțitului trebuie să fie întotdeauna înlocuite împreună.
- Cuțitele șlefuite trebuie echilibrate. Cuțitele de tăiere neechilibrate pot produce vibrații și deteriorează aparatul.

8.4 Reglarea cablului Bowden al antrenării roților (20)*

** în funcție de model, vezi datele tehnice.*

Cablul Bowden al antrenării roților se alungește cu timpul. Dacă cu motorul pornit antrenarea roților nu mai poate fi pornită, cablul Bowden este prea lung și trebuie strâns.

⚠ ATENŢIE! Pericol de rănire. Componentele cu muchii ascuțite și mobile ale aparatului (de ex. cuțitele de tăiere) precum și mașinile de tuns iarba care pornesc brusc pot duce la accidente.

- Reglați cablul Bowden numai când motorul și unitatea de tăiere sunt oprite.

1. Opriți alimentarea electrică și scoateți acumulatorii (vezi *Capitol 5.4 "Pornirea și oprirea alimentării electrice a unității de tăiere (07)", pagină 466*).
2. Răsuciți piesa de reglare (20/1) de la cablul Bowden (20/2) în direcția săgeții, adică în sens antiorar, până când cablul Bowden este tensionat între maneta de comutare (20/3) pentru antrenarea roților și punctul de susținere (20/4).
3. Pentru verificarea reglării cablului Bowden: porniți aparatul, porniți motorul și încercați să porniți antrenarea roților.
4. Dacă antrenarea roților nu este pornită: Repetați pașii anteriori.

Dacă reglarea cablului Bowden nu reușește: Mergeți la service-ul producătorului.

8.5 Lucrări de reparaţie

⚠ AVERTISMENT! Pericol de accidentare la lucrările de reparare. Repararea necorespunzătoare poate duce la vătămări grave și deteriorarea dispozitivului.

- Lucrările de reparație trebuie efectuate doar de service-urile producătorului sau de service-uri de specialitate autorizate!

Mergeți la service-ul producătorului în următoarele cazuri:

- Motorul nu mai porneşte.
- Aparatul s-a blocat într-un obstacol.
- Cuțitul și/sau arborele motorului sunt îndoite.
- Aparatul vibrează și scoate zgomote.
- Acumulatorii sunt expirați sau defecți.

8.6 Interfață USB (21)*

** în funcție de model, vezi datele tehnice.*

Interfața USB (21/1) este disponibilă la toate mașinile de tuns iarba descrise în acest manual de utilizare, însă poate fi folosită doar la mașinile de tuns iarba inteligente pentru actualizări software. Aceasta nu este adecvată pentru încărcarea acumulatorilor.

ATENŢIE! Pericol de defectare a aparatului. Acumulatorii aparatelor mobile (de ex. smartphone) se defectează dacă sunt conectați la interfața USB.

- Nu conectați niciun aparat mobil cu acumulatori la această interfață.

9 AJUTOR ÎN CAZ DE DEFECŢIUNI

⚠ ATENŢIE! Pericol de rănire. Piesele aparatului ascuţite şi aflate în mişcare pot produce accidente.

- La lucrările de întreţinere, îngrijire şi curăţare purtaţi întotdeauna mănuşi de protecţie!

INDICAŢIE În cazul unor defecţiuni care nu sunt enumerate în acest tabel sau pe care nu le puteţi remedia singuri, vă rugăm să vă adresaţi Serviciului nostru de asistenţă pentru clienţi.

Defecţiune	Cauză	Remediu
Motorul nu funcţionează.	Alimentarea la întrerupătorul cu cheie este oprită.	Porniți alimentarea la întrerupătorul cu cheie.
	Acumulatorul lipsește sau acumulatorul nu e fixat corect.	Montați corect acumulatorul.
	Acumulatorul este gol.	Încărcați acumulatorul.
	Cuțitul de tăiere este blocat.	■ Îndepărtați obstacolele de la cuțit. ■ Porniți mașina de tuns iarba pe iarbă mică.
	Cablul sau comutatorul sunt defecte.	Nu folosiți aparatul! Mergeți la service-ul producătorului.
Puterea motorului scade.	Acumulatorul este gol.	Încărcați acumulatorul.
	Cuțitul de tăiere este bont.	Cuțitul de tăiere trebuie ascuțit într-un service al producătorului.
	Prea multă iarbă în evacuare.	■ Îndepărtați iarba. ■ Curățați capacul de impact.
Motorul se oprește în timpul tunsului.	Cuțitul de tăiere este bont.	Cuțitul de tăiere trebuie ascuțit într-un service al producătorului.
	Motorul este suprasolicitat.	Opriți mașina de tuns iarba cu acumulator, puneți-o pe o suprafață plană sau o iarbă joasă și reporniți-o.
Caseta de colectare iarbă nu se umple suficient	Iarba este umedă.	Lăsaţi pajiștea să se usuce.
	Caseta de colectare iarbă este înfundată.	Curățați grilajul casetei de colectare iarbă.
	Prea multă iarbă în canalul de evacuare sau în carcasă.	■ Curățați canalul de evacuare / carcasa ■ Corectați înălțimea de tăiere
	Cuțitul de tăiere este bont.	Cuțitul de tăiere trebuie ascuțit într-un service al producătorului.
Timpul de funcționare al acumulatorului scade semnificativ.	Înălțimea de tăiere este prea redusă.	Reglați înălțimea mai sus
	Iarba este prea înaltă sau prea umedă.	Îmbunătățiți condițiile: lăsați să se usuce, creșteți înălțimea
	Viteza de tuns este prea mare.	■ Încetiniți viteza de lucru ■ Curățați canalul de evacuare / carcasa, cuțitul de tăiere trebuie să se poată roti liber.
	Tunsul cu caseta de colectare iarbă plină	Goliți caseta de colectare iarbă și curățați canalul de evacuare.

Defecţiune	Cauză	Remediu
	Durata de viață a acumulatorului a expirat.	Înlocuiți acumulatorul. Utilizați doar accesorii originale de la producător.
Acumulatorul nu se mai încarcă.	Contactele acumulatorului sunt murdare.	Curățați contactele acumulatorului cu un obiect nemetalic și pulverizați cu spray de contact. **Atenţie:** *Nu scurtcircuitați contactele acumulatorului cu un obiect metalic!*
	Acumulatorul sau încărcătorul sunt defecte.	Comandați piese de schimb la producător.
	Acumulatorul este prea fierbinte.	Lăsaţi acumulatorul să se răcească.
Cockpit-ul este pornit însă motorul nu funcţionează.*	Alimentarea la întrerupătorul cu cheie este oprită.	Porniți alimentarea la întrerupătorul cu cheie.
Se aprinde afișajul de eroare la cockpit.*	Acumulatorul nu este așezat corect.	Montați corect acumulatorul.
Mesaje de eroare la Smart Button*	Cauze și remedii: vezi *Capitol 3.9 "Smart Button (04)*", pagină 464*.	

** în funcție de model, vezi datele tehnice.*

10 TRANSPORTUL

10.1 Transportarea aparatului

ATENŢIE! Pericol de deteriorare a unității de tăiere. La cea mai mică înălțime de tăiere, unitatea de tăiere se poate deteriora când trece peste trepte, muchii sau borduri.

- Pentru transport, reglați înălțimea de tăiere la cea mai înaltă treaptă.

1. Opriți unitatea de tăiere și așteptați până nu se mai mișcă.
2. Reglați cea mai mare înălțime de tăiere.
3. Rotiți întrerupătorul cu cheie în poziția oprit (Poz. 0).

Transportul aparatului între două zone de lucru

- Deplasați aparatul cu cea mai mare înălțime de tăiere spre zona de lucru.
- Pentru o deplasare mai facilă, porniți antrenarea roților*.
- Pentru transportarea aparatului folosiți mânerul de ghidare și mânerul frontal de transport*.

** în funcție de model, vezi datele tehnice.*

Transportaţi aparatul într-un autovehicul

- Îndepărtați acumulatorii.
- Strângeți mânerul de ghidare.
- Asigurați aparatul în autovehicul împotriva răsturnării și alunecării.
- Asigurați aparatul împotriva impactului cu obiectele învecinate.
- Nu așezați obiecte pe aparat.

10.2 Transportarea acumulatorilor

Înainte de transport luați următoarele măsuri:

1. Opriți aparatul.
2. Îndepărtați acumulatorii din aparat.
3. Ambalați acumulatorii în mod corespunzător (vezi mai jos).

INDICAŢIE Energia nominală a acumulatorului este mai mare de 100 Wh! De aceea respectați următoarele indicații de transport!

Acumulatorul cu ioni de litiu inclus intră sub incidența legii privind bunurile periculoase, poate fi totuși transportat în condiții simplificate:

- Utilizatorul privat poate transporta acumulatorul fără probleme în spațiile publice, dacă este ambalat ca la achiziționare și transportul este făcut în scopuri private.

- Utilizatorii industriali ce efectuează transportul în cadrul activității profesionale (de ex. livrări la și de la șantiere) pot de asemenea aplica această variantă simplificată.

În ambele cazuri de mai sus trebuie luate măsuri de protecție pentru evitarea scurgerii conținutului. În alte cazuri se vor respecta neapărat prevederile legislației privind bunurile periculoase! În caz de nerespectare, se pot aplica amenzi usturătoare.

Alte instrucțiuni pentru transport

- Acumulatorii cu ioni de litiu se transportă resp. expediază doar în stare perfectă!
- Când transportați acumulatorul, utilizați numai cutia originală sau o cutie de carton pentru mărfuri periculoase adecvată (nu este necesară pentru acumulatorii cu o putere nominală mai mică de 100 Wh).
- Acoperiți contactele deschise pentru a evita un scurtcircuit.
- Asigurați-vă că acumulatorul din interiorul ambalajului nu alunecă pentru a preveni deteriorarea acestuia.
- Asigurați o marcare și o documentare corectă a expedierii la transport (de ex. prin curierat).
- Informați-vă în prealabil dacă este posibil un transport cu furnizorul de servicii de curierat ales.

Recomandăm apelarea la un specialist în produse periculoase pentru pregătirea expedierii. Respectați și celelalte regulamente naționale aplicabile.

11 DEPOZITAREA

- După fiecare utilizare curăţaţi bine aparatul şi - dacă există - montaţi toate capacele de protecţie.
- Efectuați lucrările de întreținere necesare.
- Depozitaţi aparatul într-un loc uscat, sub cheie, departe de accesul copiilor.

11.1 Depozitarea mașinii de tuns iarba cu acumulator

⚠ ATENŢIE! Pericol de accidentare la depozitare. Există pericol de accidentare cauzat de componentele cu muchii ascuțite ale aparatului depozitat.

- Depozitaţi aparatul departe de accesul copiilor şi al persoanelor neautorizate.
- Depozitaţi aparatul doar dacă toate acumulatoarele au fost scoase.

ATENŢIE! Pericol de efracție în cazul pierderii datelor personale*. Mașina de tuns iarba accesează Internetul și poate controla aparate în "Smart Home" și "Smart Garden".

- Depozitați aparatul doar fără acumulatori și bine asigurat împotriva accesului persoanelor neautorizate.

** în funcție de model, vezi datele tehnice.*

1. Opriţi aparatul: Scoateți cheia de siguranță.
2. Reglați înălțimea de tăiere la treapta cea mai înaltă.
3. Scoateți acumulatorii.
4. Lăsaţi motorul și întregul aparat să se răcească.
5. Curăţarea:
   - Curățați temeinic aparatul.
   - Goliți caseta de colectare iarbă și curățați canalul de evacuare.
6. Conservarea:
   - Pentru protecția la coroziune, ungeți toate componentele metalice cu ulei sau silicon.
7. Strângeți mânerul de ghidare.
8. Depozitați aparatul într-un loc uscat, curat și protejat de îngheț.
   - Acoperiți cu o copertină ce permite circulația aerului pentru a proteja de praf.
   - Nu utilizați folie de plastic pentru a evita condensul.
9. **INDICAȚIE!** *Temperatura de depozitare a mașinii de tuns iarba: vezi datele tehnice.*

11.2 Depozitarea acumulatorului și a încărcătorului

⚠ PERICOL! Pericol de explozie și incendiu! Persoanele pot muri sau pot fi accidentate grav, dacă acumulatorul explodează, pentru că a fost depozitat în fața focului deschis sau a surselor de căldură.

- Depozitați acumulatorul rece și uscat, totuși nu în apropierea focului sau a surselor de căldură.

INDICAȚIE Acumulatorul este protejat la supraîncărcare datorită recunoașterii automate a stării de încărcare și poate astfel să rămână, deși nu la nesfârșit, în încărcător.

INDICAȚIE Consultați instrucțiunile de utilizare separate pentru acumulator și încărcător.

- Depozitați acumulatorul într-un loc uscat, ferit de îngheț, la o temperatură a depozitului între 0 °C și 25 °C și cu o stare de încărcare de cca. 40 - 60 %.
- Nu depozitați acumulatorul în vecinătatea obiectelor metalice sau cu conținut de acid datorită riscului de scurtcircuit.

12 ELIMINAREA DEŞEURILOR

Numai pentru ţările UE:

Conform Directivei Europene 2012/19/UE privind deșeurile de echipamente electrice și electronice și transpunerea acesteia în legislația națională, încărcătoarele scoase din uz trebuie colectate selectiv și direcționate către o stație de reciclare ecologică.

În cazul eliminării necorespunzătoare, aparatele electrice şi electronice pot avea un efect nociv asupra mediului şi sănătăţii din cauza posibilei prezenţe a substanţelor periculoase.

Indicaţii privind legea aparatelor electrice şi electronice



- Aparatele electrice și electronice nu se aruncă la gunoiul menajer, ci se duc la un centru de colectare specializat!

- Bateriile sau acumulatorii vechi ce nu sunt fixaţi în aparate trebuie scoşi înainte de predare! Dezafectarea acestora este stipulată prin legea bateriilor.
- Deţinătorii resp. utilizatorii de aparate electrice şi electronice sunt obligaţi de lege să le predea după folosire.
- Utilizatorul final poartă responsabilitatea pentru ştergerea datelor personale din aparatul vechi de dezafectat!

Simbolul coşului de gunoi tăiat înseamnă că aparatele electrice şi electronice nu pot fi aruncate la gunoiul menajer.

Aparatele electrice şi electronice pot fi predate gratuit la următoarele centre:

- Puncte de colectare şi dezafectare publice (de ex. centre comunale)
- Punctele de vânzare a aparatelor electronice (fixe sau online), dacă distribuitorii sunt obligaţi să le preia sau dacă oferă benevol acest serviciu.

Aceste aspecte sunt valabile doar pentru aparatele instalate şi utilizate în ţările din Uniunea Europeană şi care se supun Directivei Europene 2012/19/CE. În țările din afara Uniunii Europene este posibil să se aplice prevederi diferite pentru dezafectarea aparatelor electrice și electronice.

Indicații privind legea bateriilor (BattG)



- Bateriile și acumulatorii vechi nu se aruncă la gunoiul menajer, ci se duc la un centru de colectare specializat!

- Pentru scoaterea în siguranță a bateriilor sau acumulatorilor din aparatul electronic și pentru informații despre tipul acestora resp. sistemul chimic, respectați indicațiile suplimentare din instrucțiunile de operare și montaj.
- Deținătorii resp. utilizatorii de baterii și acumulatorii sunt obligați de lege să le predea după folosire. Predarea se limitează la cantități uzuale casnice.

Bateriile vechi pot conține substanțe toxice sau metale grele, care pot polua mediul și pot afecta sănătatea. O valorificare a bateriilor vechi și utilizarea resurselor conținute ajută la protejarea acestor bunuri importante.

Simbolul coșului de gunoi tăiat înseamnă că bateriile și acumulatorii nu pot fi aruncate la gunoiul menajer.

Dacă pe acestea există simbolul Hg, Cd sau Pb sub coșul de gunoi, atunci aceasta semnifică:

- Hg: Bateria conține mai mult de 0,0005 % mercur
- Cd: Bateria conține mai mult de 0,002 % cadmiu
- Pb: Bateria conține mai mult de 0,004 % plumb

Acumulatorii și bateriile pot fi predate gratuit la următoarele centre:

- Puncte de colectare şi dezafectare publice (de ex. centre comunale)
- Centre de vânzare pentru baterii și acumulatori
- Punct de colectare al sistemului de colectare al bateriilor vechi
- Punct de colectare al producătorului (dacă nu face parte din sistemul colectiv de colectare)

Aceste aspecte sunt valabile doar pentru acumulatorii și bateriile vândute în țările din Uniunea Europeană și care se supun Regulamentului European (UE) 2023/1542. În țările din afara Uniunii Europene este posibil să se aplice prevederi diferite pentru dezafectarea bateriilor și acumulatorilor.

13 DATE TEHNICE

Date tehnice: consultați tabelul cu date tehnice din manualul de montaj.

** Observații privind valoarea emisiei pentru vibrații:*

- *Valoarea de emisie pentru vibrații specificată a fost măsurată printr-o procedură de verificare standardizată și poate fi utilizată pentru compararea a două mașini diferite.*
- *Valoarea emisiei pentru vibrații indicată poate fi utilizată și pentru o evaluare preliminară a expunerii la vibrații.*
- *Valoarea de emisie pentru vibrații poate diferi în timpul utilizării mașinii de valoarea indicată, în funcție de modul în care se folosește mașina.*
- *Stabiliți măsurile de siguranță pentru protejarea operatorului (consultați capitolul Siguranță) pe baza unei evaluări a expunerii la vibrații în condiții reale de funcționare. În acest context trebuie luate în calcul toate elementele ciclului de utilizare (de exemplu timpii în care mașina este oprită, precum și perioadele în care este pornită însă nu este în sarcină).*

14 SERVICIUL CLIENŢI / SERVICE

Dacă aveţi întrebări legate de garanţie, reparaţii sau piese de schimb, adresaţi-vă celui mai apropiat service AL-KO. Pe acestea le găsiţi pe Internet la următoarea adresă:
www.alko-garden.com/service-contacts

Informații suplimentare despre piesele de schimb găsiți la:
www.alko-garden.com/spareparts

15 INFORMAȚII PRIVIND DECLARAȚIA DE CONFORMITATE

Prin prezenta confirmăm pe proprie răspundere că produsul, în forma comercializată pe piaţă, corespunde specificaţiilor Directivelor UE armonizate, standardelor de securitate UE şi standardele specifice de produs. Declarația de conformitate este parte a manualului de utilizare și este atașată aparatului.

16 GARANŢIA

Remediem eventualele defecte de material sau de fabricaţie ale aparatului, în timpul termenului legal de prescripţie pentru reclamaţiile cu privire la defecte, la alegerea noastră, prin reparare sau furnizarea pieselor de schimb. Termenul de prescripţie se stabileşte în funcţie de legislaţia ţării din care s-a achiziţionat aparatul.

Prestaţia de garanţie se oferă numai la:

- Respectarea acestor instrucţiuni de utilizare
- Manipularea corespunzătoare
- Utilizarea pieselor de schimb originale

Garanţia îşi pierde valabilitatea la:

- Încercarea de reparare din proprie iniţiativă
- Modificări de natură tehnică din proprie iniţiativă
- Utilizarea neconformă destinaţiei

Din serviciile de garanţie se exclud:

- deteriorarea stratului de vopsea ca urmare a unei uzuri normale
- Piesele de uzură marcate într-un cadru, din lista pieselor de schimb xxxxxx (x)

Perioada de garanţie începe în momentul cumpărării de către primul consumator final. Data de pe chitanţa de achiziţionare are caracter decisiv. Vă rugăm să vă prezentaţi cu această declaraţie şi cu chitanţa de achiziţionare originală la distribuitorul dumneavoastră sau la următorul Serviciu de Asistenţă pentru Clienţi autorizat. Prin această declaraţie, drepturile legale ale cumpărătorului la reclamaţiile cu privire la defecte rămân neatinse.

ПРЕВОД НА ОРИГИНАЛНОТО РЪКОВОДСТВО ЗА ЕКСПЛОАТАЦИЯ

Съдържание

1 Указания за безопасност 478
1.1 Общи указания за безопасност за електрически машини..... 478
1.1.1 Сигурност на работното място . 478
1.1.2 Електрическа безопасност 478
1.1.3 Лична безопасност 479
1.1.4 Използване и работа с електрическата машина 479
1.1.5 Използване и работа с машина, захранвана от акумулаторна батерия..... 480
1.1.6 Обслужване 480
1.2 Указания за безопасност при работа с косачка 480
1.3 Вибрационно натоварване..... 481
1.4 Шумово замърсяване 482
1.5 Указания за безопасност във връзка с акумулаторната батерия и зарядното устройство 482
2 Относно инструкцията за експлоатация .. 482
2.1 Символи на началната страница.... 483
2.2 Разяснения на условните обозначения и сигналните думи..... 483
3 Описание на продукта 483
3.1 Използване по предназначение 483
3.2 Възможна предвидима неправилна употреба 484
3.3 Остатъчни рискове 484
3.4 Защитни и предпазни устройства... 484
3.5 Символи по уреда..... 484
3.5.1 Знаци за безопасност* 484
3.5.2 Знаци за обслужване 485
3.6 Прегледи на продукта..... 485
3.6.1 Преглед на продукта Градинска косачка(01) – AL-KO..... 485
3.6.2 Преглед на продукта Градинска косачка (02) – solo by AL-KO..... 486
3.6.3 Преглед на продукта Косачка за мулчиране 4736 Li VS (03) – solo by AL-KO 486
3.7 Обхват на доставката 486
3.7.1 Обхват на доставката [Градинска косачка].....486
3.7.2 Обхват на доставката [Косачка за мулчиране] 487
3.8 Приложение AL-KO inTOUCH Smart Garden* 487
3.9 Smart бутон (04)* 487
3.9.1 Показание на степента на заряд* 487
3.9.2 Свързване на градинската косачка с AL-KO Smart Cloud 487
3.9.3 Стартиране на действия в Smart Home/Smart Garden (IFTTT).....488
3.9.4 Активиране на градинската косачка* 488
3.9.5 Нулиране на името и паролата за WiFi*.....488
3.10 Контролен блок "maxRun & smartdrive" (05)* 489
4 Монтаж.....489
5 Пускане в експлоатация.....489
5.1 Зареждане на акумулаторните батерии.....489
5.2 Включване и изключване на контролния блок (04, 05)* 489
5.3 Поставяне и изваждане на батериите (06) 489
5.4 Включване и изключване на електрозахранването на косачния механизъм (07).....490
6 Обслужване.....490
6.1 Настройка на височината на косене (08, 09).....491
6.1.1 Настройка на височината на косене [градинска косачка] (08).491
6.1.2 Настройка на височината на косене [Косачка за мулчиране] (09).....491
6.2 Косене с контейнер за събиране на трева (10, 11)*.....491

6.3 Мулчиране на окосената трева с приставка за мулчиране (12, 13)* ... 492
6.4 Косене със странично изхвърляне (14, 15)* ... 492
6.5 Регулиране на основната дръжка според височината Ви (16)* ... 492
6.6 Стартиране и спиране на косачния механизъм (17) ... 493
6.7 Включване и изключване на задвижването на колелата (18)* ... 493
6.8 Промяна на скоростта на задвижване на колелата (19)* ... 493
6.9 Включване и изключване на Eco режима (19)* ... 494
7 Указания за работа ... 494
8 Поддръжка и почистване ... 494
8.1 Периодична поддръжка ... 495
8.2 Почистване на уреда и на косачния механизъм ... 495
8.3 Проверка и подмяна на режещия нож ... 495
8.4 Настройка на жилото за задвижването на колелата (20)* ... 495
8.5 Ремонтни работи ... 496
8.6 USB порт (21)* ... 496
9 Помощ при неизправности ... 496
10 Транспортиране ... 498
10.1 Транспортиране на уреда ... 498
10.2 Транспортиране на акумулаторни батерии ... 498
11 Складиране ... 499
11.1 Съхранение на акумулаторната градинска косачка ... 499
11.2 Съхранение на акумулаторната батерия и зарядното устройство ... 500
12 Изхвърляне ... 500
13 Технически данни ... 501
14 Поддръжка / Сервиз ... 501
15 Информация за декларацията за съответствие ... 501
16 Гаранция ... 502

1 УКАЗАНИЯ ЗА БЕЗОПАСНОСТ

1.1 Общи указания за безопасност за електрически машини

⚠ ПРЕДУПРЕЖДЕНИЕ! Прочетете цялата информация за безопасност, инструкциите, илюстрациите и техническите данни, предоставени с тази машина. *Неспазването на следните инструкции може да доведе до токов удар, пожар и/или сериозно нараняване.*

- **Съхранявайте всички предупреждения и инструкции за безопасност за бъдещи справки.**

Терминът „машина“, използван в указанията за безопасност, се отнася за машини, захранвани от електрическата мрежа (с мрежов кабел), или за машини, захранвани от акумулаторни батерии (без мрежов кабел).

1.1.1 Сигурност на работното място

- **Поддържайте работното си място чисто и добре осветено.** *Безпорядъкът или неосветените работни зони могат да доведат до злополуки.*
- **Не работете с машината във взривоопасна среда, в която има запалими течности, газове или прахове.** *Машините произвеждат искри, които могат да възпламенят праха или изпаренията.*
- **Пазете децата и други хора настрана, докато използвате машината.** *Ако сте разсеяни, може да загубите контрол над машината.*

1.1.2 Електрическа безопасност

- **Щепселът на машината трябва да пасне в контакта. Щепселът не трябва да се модифицира по никакъв начин. Не използвайте щепсели за адаптери заедно със заземени машини.** *Немодифицираните щепсели и подходящите контакти намаляват риска от токов удар.*
- **Избягвайте физически контакт със заземени повърхности, като тръби, нагреватели, готварски печки и хладилници.** *Съществува повишен риск от токов удар, ако тялото ви е заземено.*
- **Не използвайте градинската косачка при дъжд или влага.** *Това може да увеличи риска от токов удар.*
- **Не използвайте неправилно захранващия кабел за пренасяне, окачване или**

издърпване на щепсела на машината от контакта. Пазете захранващия кабел от топлина, масло, остри ръбове или движещи се части. *Повредените или заплетени захранващи кабели увеличават риска от токов удар.*

- **Когато работите с машина на открито, използвайте само удължители, които са подходящи и за употреба на открито.** *Използването на удължител, подходящ за употреба на открито, намалява риска от токов удар.*
- **Ако работата с машината във влажна среда е неизбежна, използвайте прекъсвач за остатъчен ток.** *Използването на прекъсвач за остатъчен ток намалява риска от токов удар.*

1.1.3 Лична безопасност

- **Бъдете бдителни, внимавайте какво правите и бъдете разумни по време на работата с машината. Не използвайте машината, когато сте уморени или сте под въздействието на наркотици, алкохол или лекарства.** *Един момент невнимание при използването на машината може да доведе до сериозни наранявания.*
- **Носете лични предпазни средства и винаги защитни очила.** *Носенето на лични предпазни средства, като маска за прах, нехлъзгащи се предпазни обувки, предпазна каска или средства за защита на слуха, в зависимост от вида и начина на използване на машината, намалява риска от нараняване.*
- **Избягвайте случайно пускане на уреда. Уверете се, че машината е изключена, преди да я свържете към токозахранването и/или акумулаторната батерия, да я вземете в ръце или да я пренасяте.** *Ако държите пръста си върху превключвателя, когато носите машината, или свързвате машината към захранването, когато тя е включена, това може да доведе до злополуки.*
- **Преди да включите машината, извадете регулиращите инструменти или гаечните ключове.** *Инструмент или гаечен ключ, който се намира във въртяща се част на машината, може да причини нараняване.*
- **Избягвайте ненормални позиции на тялото. Погрижете се за сигурен стоеж и по всяко време запазвайте равновесие.** *Това ще Ви помогне да контролирате машината по-добре в неочаквани ситуации.*
- **Носете подходящо облекло. Не носете свободни дрехи или бижута. Пазете косата и дрехите си далеч от движещите се части.** *Свободните дрехи, бижута или дълга коса могат да бъдат захванати от движещите се части.*
- **Ако е възможно да се монтира оборудване за извличане и събиране на прах, свържете го и го използвайте правилно.** *Използването на система за извличане на прах може да намали опасностите от прах.*
- **Не си създавайте фалшиво чувство за сигурност и не пренебрегвайте правилата за безопасност на машините, дори ако сте запознати с машината след многократна употреба.** *Невнимателните действия могат да доведат до сериозни наранявания за части от секундата.*

1.1.4 Използване и работа с електрическата машина

- **Не претоварвайте машината. Използвайте подходящата за работата си машина.** *С подходящата машина ще работите по-добре и по-безопасно в определения диапазон на мощност.*
- **Не използвайте машина, чийто превключвател е дефектен.** *Машина, която не може да бъде включена или изключена, е опасна и трябва да бъде ремонтирана.*
- **Изключете щепсела от контакта и/или извадете отделящата се акумулаторна батерия, преди да извършвате каквито и да било настройки на уреда, да смените части на машината или да я прибирате.** *Тази предпазна мярка предотвратява случайното стартиране на машината.*
- **Съхранявайте неизползваните машини далеч от достъпа на деца. Не позволявайте на лица, които не са запознати с машината или не са прочели тези инструкции, да я използват.** *Машините са опасни, когато се използват от неопитни лица.*
- **Полагайте грижи за машините и инструментите със сменяеми приставки. Проверете дали движещите се части работят правилно и не са заклещени, дали частите не са счупени или повредени**

по начин, който нарушава функцията на машината. Преди да използвате машината, ремонтирайте повредените части. *Много злополуки се причиняват от лошо поддържани машини.*

- **Поддържайте режещите инструменти остри и чисти.** *Грижливо поддържаните режещи инструменти с остри режещи ръбове блокират по-рядко и се направляват по-лесно.*
- **Използвайте машината, частите, инструментите със сменяеми приставки и т.н. в съответствие с тези инструкции. Вземете предвид условията на труд и дейността, която ще се извършва.** *Използването на машините за приложения, различни от тези, за които са предназначени, може да доведе до опасни ситуации.*
- **Поддържайте дръжките и повърхностите за захващане сухи, чисти и без масла и мазнини.** *Хлъзгавите дръжки и повърхности за захващане не позволяват безопасна работа и контрол на машината в непредвидени ситуации.*

1.1.5 Използване и работа с машина, захранвана от акумулаторна батерия

- **Зареждайте акумулаторните батерии само със зарядни устройства, препоръчани от производителя.** *Ако зарядното устройство, което е подходящо за определен тип акумулаторни батерии, се използва с други акумулаторни батерии, съществува риск от пожар.*
- **Използвайте само определените за целта акумулаторни батерии в машините.** *Използването на други акумулаторни батерии може да доведе до нараняване и опасност от пожар.*
- **Съхранявайте неизползваната акумулаторна батерия далеч от кламери, монети, ключове, пирони, винтове или други малки метални предмети, които могат да причинят късо съединение.** *Късо съединение между контактите на батерията може да доведе до изгаряния или пожар.*
- **При неправилна употреба на акумулаторната батерия от нея може да изтече течност. Избягвайте контакт с течността. При случаен контакт с течността изплакнете с вода. Ако течността попадне в очите ви, потърсете допълнителна медицинска помощ.** *Изтичането на течност от акумулаторната батерия може да причини дразнене на кожата или изгаряния.*
- **Не използвайте повредена или променена акумулаторна батерия, както и повредена или променена машина.** *Повредени или променени батерии могат да не функционират правилно и да причинят пожар, експлозия или нараняване.*
- **Не излагайте акумулатора или машината на огън или прекомерни температури.** *Пожар или температури над 130 °C могат да предизвикат експлозия.*
- **Спазвайте всички инструкции за зареждане и никога не зареждайте акумулатора или машината с акумулатор извън температурния диапазон, посочен в ръководството за работа.** *Неправилното зареждане или зареждането извън одобрения температурен диапазон може да доведе до разрушаване на акумулаторната батерия и да увеличи риска от пожар.*

1.1.6 Обслужване

- **Ремонтът на Вашата машина може да се извършва само от квалифициран персонал и само с оригинални резервни части.** *Това ще гарантира, че машината ще остане безопасна.*
- **Никога не обслужвайте повредени акумулаторни батерии.** *Цялата поддръжка на батериите трябва да се извършва само от производителя или от оторизирани сервизни центрове.*

1.2 Указания за безопасност при работа с косачка

- **Не използвайте косачката при лоши метеорологични условия, особено когато има опасност от мълнии.** *Това намалява риска от удар от мълния.*
- **Огледайте внимателно зоната, където ще се използва косачката, за диви животни.** *Дивите животни може да бъдат наранени от косачката по време на работа.*
- **Огледайте внимателно зоната, където ще се използва косачката, и отстранете всички камъни, пръчки, тел, кости и други чужди тела.** *Изхвърлените предмети може да причинят нараняване.*

- **Преди да използвате косачката, винаги я проверявайте визуално, за да се уверите, че ножът и модулът на ножа не са износени или повредени.** *Износените или повредени части увеличават риска от нараняване.*
- **Проверявайте често коша за събиране на трева за износване или повреда.** *Износен или повреден кош за събиране на трева може да увеличи риска от нараняване.*
- **Оставете всички предпазни устройства монтирани. Предпазните устройства трябва да са функционални и правилно монтирани.** *Предпазно устройство, което е разхлабено, повредено или не работи правилно, може да причини нараняване.*
- **Предпазвайте всички вентилационни отвори чисти от замърсявания.** *Запушени вентилационни отвори и замърсявания може да причинят прегряване или опасност от пожар.*
- **Когато работите с косачката, винаги носете нехлъзгащи се и защитни обувки. Не работете с косачката боси или с отворени сандали.** *Това намалява риска от нараняване на крака при контакт с движещия се нож.*
- **Когато работите с косачката, винаги носете дълги панталони.** *Незащитената кожа увеличава риска от нараняване от изхвърлени предмети.*
- **Не работете с косачката върху мокра трева. Ходете, никога не бягайте.** *Това намалява риска от подхлъзване или падане, което може да доведе до нараняване.*
- **Не работете с косачката по много стръмни склонове.** *Това намалява риска от загуба на контрол, подхлъзване или падане, което може да доведе до нараняване.*
- **Когато работите по склонове, винаги внимавайте за стабилно положение, винаги работете напречно на склона, никога нагоре или надолу и бъдете изключително внимателни, когато промените посоката.** *Това намалява риска от загуба на контрол, подхлъзване или падане, което може да доведе до нараняване.*
- **Бъдете изключително внимателни, когато движите косачката назад или я дърпате към себе си. Винаги внимавайте за заобикалящата Ви среда.** *Това намалява риска от препъване по време на работа.*
- **Не докосвайте ножа и други опасни движещи се части, докато все още се движат.** *Това намалява риска от нараняване от движещи се части.*
- **Уверете се, че при отстраняване на заклещен материал или при почистване на косачката всички превключватели са в положение ИЗКЛ и акумулаторната батерия е извадена.** *Неочакваната работа на косачка може да доведе до тежки наранявания.*
- Винаги оставяйте продукта да изстине преди съхранение.
- Изпразнете колектора за трева преди съхранение.
- При регулиране на уреда внимавайте да не си заклещите пръста между движещия се нож и неподвижните части на машината.

1.3 Вибрационно натоварване

- **Опасност от вибрации**
  Действителната стойност на емисиите на вибрации по време на използването на устройството може да се отклони от посочената от производителя стойност. Следете следните фактори на въздействие преди или по време на употреба:
  - Използва ли се уредът по предназначение?
  - Реже ли се респ. обработва ли се материалът по правилния начин?
  - Намира ли се уредът е изправно състояние за употреба?
  - Режещият инструмент правилно ли е заточен респ. поставен ли е правилният режещ инструмент?
  - Монтирани ли са дръжките и евент. опционалните вибрационни дръжки и те свързани ли са стабилно с уреда?
- Експлоатирайте уреда само с необходимите за съответната работа обороти. Избягвайте максималните обороти, за да намалите шума и вибрациите.
- Поради неправилната употреба и поддръжка могат да се повишат шума и вибрациите на уреда. Това води до вреди за

здравето. В този случай изключете уреда незабавно и го предайте за ремонт на оторизиран сервиз.

- Степента на натоварване от вибрация зависи от работата, която трябва да се извърши или от употребата на уреда. Преценете я и направете съответните паузи по време на работа. По този начин се намалява значително вибрационното натоварване по време на цялото работно време.
- Продължителната употреба на уреда излага потребителя на вибрации и може да причини проблеми в кръвообращението (”бели пръсти”). За да намалите този риск, носете ръкавици и поддържайте ръцете си топли. Ако бъде разпознат симптом на “белите пръсти”, незабавно потърсете лекарска помощ. Към тези симптоми принадлежат: загуба на чувствителност, изтръпване, сърбеж, болка, загуба на сила, промяна в цвета или състоянието на кожата. Обикновено тези симптоми засягат пръстите, ръцете или пулса. При ниски температури рискът нараства.
- Правете по-дълги почивки по време на работния ден, за да се възстановите от шума и вибрациите. Планирайте работата си така, че използването на оборудване, което генерира силни вибрации, да се разпределя в продължение на няколко дни.
- Ако усетите дискомфорт или промяна в цвета на кожата на ръцете си, докато използвате уреда, спрете работа незабавно. Правете достатъчни паузи по време на работа. Без достатъчно паузи по време на работа може да възникне синдром на вибрация ръка-рамо.
- Намалете риска от излагане на вибрации. Поддържайте уреда в съответствие с инструкциите в ръководството за експлоатация.
- Ако уредът се използва често, свържете се с дистрибутора си, за да закупите анти вибрационни принадлежности (напр. дръжки).
- Избягвайте работа с уреда при температури под 10°C. В работен план определете как вибрационното натоварване може да бъде ограничено.

1.4 Шумово замърсяване

Определено шумово замърсяване чрез този уред не може да се избегне. Извършвайте шумните работи през допустимите и предназначените за това часове на деня. Ако е необходимо спазвайте часовете за почивка и ограничавайте продължителността на работата до най-необходимото. За Вашата лична защита и за предпазване на намиращите се наблизо хора трябва да носите защита на слуха.

1.5 Указания за безопасност във връзка с акумулаторната батерия и зарядното устройство

- Отстранете акумулаторната батерия от уреда преди зареждане.
- Поставете акумулаторната батерия в уреда с правилната полярност.
- Ако ще съхранявате уреда дълго време, извадете акумулаторната батерия от него.
- Не свързвайте накъсо клемите на уреда или на акумулаторната батерия.

Ръководства за работа

Съблюдавайте указанията за безопасност за акумулаторната батерията и зарядното устройство, които са в отделни ръководства за работа:

- Акумулаторни батерии: Документи №. 443771, 441630, 443549
- Зарядни устройства: Документи №. 441633, 443551

2 ОТНОСНО ИНСТРУКЦИЯТА ЗА ЕКСПЛОАТАЦИЯ

- Немската версия е оригиналната инструкция за експлоатация. Всички останали версии са преводи на оригиналната инструкция за експлоатация.
- Съхранявайте винаги тази инструкция за експлоатация по начин, по който да можете да я четете, когато се нуждаете от информация за този уред.
- Предавайте уреда на други лица само заедно с тази инструкция.
- Прочетете и съблюдавайте инструкциите за безопасност и предупредителните съвети в тази инструкция за експлоатация.

2.1 Символи на началната страница

Символ	Значение
	Непременно прочетете внимателно това ръководство за работа преди пускането в експлоатация. Това е условието за безопасна работа и безпроблемно боравене с уреда.
	Ръководство за работа
	Внимателно обслужвайте литиево-йонните акумулаторни батерии! По специално спазвайте предписанията за транспорт, съхранение и отстраняване като отпадък, описани в това ръководство за работа!
	Този продукт отговаря на приложимите европейски директиви и е преминал процедура за оценка на съответствието с тях.

2.2 Разяснения на условните обозначения и сигналните думи

⚠ ОПАСНОСТ! Обозначава непосредствено опасна ситуация, която - ако не бъде избегната - може да има като последствие смърт или тежко нараняване.

⚠ ПРЕДУПРЕЖДЕНИЕ! Обозначава потенциална опасна ситуация, която - ако не бъде избегната - би могла да доведе до смърт или тежко нараняване.

⚠ ВНИМАНИЕ! Обозначава потенциално опасна ситуация, която - ако не бъде избегната - може да има като следствие леко или умерено нараняване.

ВНИМАНИЕ! Обозначава ситуация, която - ако не се избегне - може да предизвика материални щети.

УКАЗАНИЕ Специални указания за по-добро разбиране и боравене.

3 ОПИСАНИЕ НА ПРОДУКТА

Това ръководство за работа описва различни модели акумулаторни градински косачки AL-KO и solo by AL-KO с ръчно управление и различно оборудване, както и акумулаторната косачка за мулчиране solo by AL-KO. Идентифицирайте своя модел с помощта на снимките на продуктите и описанието на различните опции.

Технически данни

Оборудването на отделните модели е представено в техническите данни на инструкциите за монтаж. Допълнителни указания относно техническите данни можете да намерите в това ръководство за работа (виж *глава 13 "Технически данни", страница 501*).

Акумулаторни батерии и зарядни устройства

Могат да се използват всички акумулаторни батерии (Bxxx Li) и зарядни устройства (Cxxx Li) от системата AL-KO 36V.

ВНИМАНИЕ! Опасност от повреда на уреда или акумулаторната батерия. Ако уредът се използва с неподходящи батерии, е възможно уредът и акумулаторните батерии да бъдат повредени.

- Използвайте уреда само с предписаните акумулаторни батерии.

УКАЗАНИЕ Можете да намерите допълнителна информация в ръководството за работа на акумулаторни батерии и зарядни устройства на системата AL-KO 36V:

- Акумулаторни батерии: Документи №. 443771, 441630, 443549
- Зарядни устройства: Документи №. 441633, 443551

3.1 Използване по предназначение

Този продукт е предназначен за косене на тревни площи в частни дворове и трябва да се използва само при суха трева.

Друга употреба, излизаща извън тези рамки, се счита за използване не по предназначение. С уреда трябва да се работи, само когато е напълно сглобен.

Този уред е предназначен само за частна употреба. Всяка друга употреба както и непозволени реконструкции или внасяне на допълнителни елементи се счита за употреба не по предназначение, и води като последствие до отпадането на гаранцията, както и загубата на съответствието (обозначението CE) и отказа от отговорност на производителя за щети, причинени на потребителя или на трета страна.

3.2 Възможна предвидима неправилна употреба

Уредът не е проектиран за професионална употреба в открити паркове и спортни съоръжения, нито за употреба в селското и горско стопанство.

- Не използвайте уреда когато вали или върху влажна трева.
- Върху предвидената за косене повърхност не бива да има чужди тела, напр. камъни, парчета дърво, бутилки.
- Наличните предпазни устройства не бива да се демонтират или да се заобикалят, напр. като завържете предпазната релса за дръжката.

3.3 Остатъчни рискове

Дори когато оборудването се използва правилно, винаги има определен остатъчен риск, който не може да бъде изключен. Следните потенциални опасности могат да възникнат от типа и дизайна на уреда, в зависимост от приложението:

- Изхвърлянето при въртене на окосена трева, пръст и малки камъни.
- Вдишване на частици от отрязана трева, ако не се носи респираторна защита.
- Порязване при хващане на въртящият се режещ нож.

3.4 Защитни и предпазни устройства

⚠ ПРЕДУПРЕЖДЕНИЕ! Опасност от нараняване. Дефектните и изключени устройства за безопасност и защита могат да доведат до сериозни наранявания.

- Ремонтирайте дефектните предпазни и защитни устройства.
- Никога не премахвайте защитните и предпазните устройства.

Секретен ключ (осигурително заключване)

За да се избегне неумишленото включване на уреда, продуктът е снабден със секретен ключ. Преди да започнете процедури по поддръжката, изключете уреда и винаги изтегляйте осигурителното заключване.

Предпазен гриф / предпазна релса

Уредът е оборудван с предпазен гриф / предпазна релса. В момент на опасност, просто освободете предпазният гриф или стремеподобна релса. Моторът и косачният механизъм се спират.

Старт-бутон

За да може да се изключи моторът посредством предпазният гриф / предпазната дръжка, преди това трябва да са натисне старт-бутона.

Преградна плоча

Преградната плоча защитава например от камъни и окосени частици, които биха могли да бъдат изхвърлени настрани при въртене.

3.5 Символи по уреда

3.5.1 Знаци за безопасност*

** в зависимост от модела*

Символ	Значение
	Особено внимание при използване!
	Преди въвеждането в експлоатация прочетете ръководството за експлоатация!
	Опасност от нараняване! Пазете ръцете и краката далеч от косачния механизъм!
	Опасност от изхвърляни предмети!
	Дръжте останалите хора далеч от опасната зона!

Символ	Значение
	Режещият нож продължава да работи по инерция няколко секунди след изключване на двигателя. Не докосвайте режещия нож, докато всички движещи се части на уреда не спрат напълно и секретният ключ не бъде извaден.
	При дъжд не използвайте продукта и не го оставяйте на съхранение на отрито!
	Когато не се използва, както и преди работи по техническа поддръжка и ремонт: Изключете уреда и извадете акумулаторната батерия!
	Отстранявайте деактивиращото устройство, напр. секретен ключ, при работи по поддръжката!
	Неприложимо, използва се само при електрически градински косачки. Преди работа по поддръжката и ремонта изключете уреда и извадете щепсела от захранването!
	Неприложимо, използва се само при електрически градински косачки. Риск от токов удар, ако захранващият кабел е повреден!
	Неприложимо, използва се само при електрически градински косачки. Дръжте захранващия кабел далеч от режещия инструмент и не минавайте върху него!
	Неприложимо, използва се само при бензинови градински косачки. Преди всякакви работи по ремонта и поддръжката извадете щекера за запалителната свещ!

3.5.2 Знаци за обслужване

Символ	Значение
	Процедура за стартиране на двигателя (виж *глава 6.6 "Стартиране и спиране на косачния механизъм (17)", страница 493*)
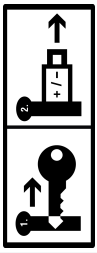	Когато не е в употреба: Извадете секретния ключ и отстранете акумулаторната батерия от уреда.

3.6 Прегледи на продукта

3.6.1 Преглед на продукта Градинска косачка(01) – AL-KO

№	Компонент
1*	Smart бутон*
2	Капак на отделението за акумулатор
3	Ключов прекъсвач със секретен ключ
4	Отделение за акумулаторната батерия 1 и 2
Сгъваема основна дръжка, състояща се от:	
5	■ Горна дръжка
6	■ Долна дръжка
7	■ Крилчати гайки (2 бр.)
8*	Контролен блок "maxRun & smart-drive"*
9*	Шина за задвижване на колелата*
10	Предпазна релса
11	Стартов бутон
12	Индикатор за напълване
13	Контейнер за събиране на трева
14	Дръжка на контейнера за събиране на трева
15	Централна настройка на височината на косене
16*	Капак за странично изхвърляне*

№	Компонент
17*	Предна дръжка за носене*
18	Акумулаторна батерия (1 бр. или 2 бр.)*
19	Зарядно устройство

** в зависимост от модела, вижте техническите данни.*

3.6.2 Преглед на продукта Градинска косачка (02) – solo by AL-KO

№	Компонент
1*	Smart бутон*
2	Капак на отделението за акумулатор
3	Ключов прекъсвач със секретен ключ
4	Отделение за акумулаторната батерия 1 и 2
Регулируема по височина и сгъваема основна дръжка, състояща се от:	
5	■ Горна дръжка
6	■ Долна дръжка**
7*	■ Шарнири за бързо регулиране
8*	Контролен блок "maxRun & smart-drive"*
9*	Шина за задвижване на колелата*
10	Предпазна релса
11	Стартов бутон
12	Индикатор за напълване
13	Контейнер за събиране на трева
14	Дръжка на контейнера за събиране на трева
15	Централна настройка на височината на косене
16*	Капак за странично изхвърляне*
17*	Предна дръжка за носене*

** в зависимост от модела, вижте техническите данни.*

*** стоманена или алуминиева тръба в зависимост от модела.*

3.6.3 Преглед на продукта Косачка за мулчиране 4736 Li VS (03) – solo by AL-KO

№	Компонент
1	Контролен блок "maxRun & smart-drive"
2	Повърхност за захващане на основната дръжка
3	Шина за задвижване на колелата (зад основната дръжка)
4	Предпазна релса (пред основната дръжка)
5	Стартов бутон
6	Капак за странично изхвърляне
7	Приставка за странично изхвърляне
8	Горна дръжка
9	Крилчати гайки
10	Долна дръжка
11	Настройка на височината на косене за задните колела
12	Настройка на височината на косене за предните колела
13	Капак на отделението за акумулатор
14	Отделение за акумулаторната батерия 1 и 2
15	Ключов прекъсвач със секретен ключ

3.7 Обхват на доставката

Към обхвата на доставката принадлежат посочените тук позиции. Проверете, дали всички позиции са включени.

3.7.1 Обхват на доставката [Градинска косачка]

№	Компонент
1	Градинска косачка
2	Контейнер за събиране на трева (немонтиран/частично монтиран)*
3	Основна дръжка (немонтирана/частично монтирана)*
4	Приставка за странично изхвърляне*
5	Приставка за мулчиране*

№	Компонент
6	Торба с болтове и гайки
7	Акумулаторна батерия* (1 бр. или 2 бр.)*
8	Зарядно устройство*

** в зависимост от модела, виж инструкцията за монтаж.*

3.7.2 Обхват на доставката [Косачка за мулчиране]

№	Компонент
1	Косачка за мулчиране
2	Основна дръжка (частично монтирана)*
3	Приставка за странично изхвърляне
4	Торба с болтове и гайки

3.8 Приложение AL-KO inTOUCH Smart Garden*

** в зависимост от модела, вижте техническите данни.*

Градинската косачка е оборудвана с безжичен WLAN модул. Това позволява удобно управление, настройване и наблюдение чрез приложението, инсталирано на мобилно устройство (смартфон, таблет).

УКАЗАНИЕ Мобилното устройство се нуждае от интернет връзка за използване на приложението.

Приложението AL-KO inTOUCH Smart Garden може да бъде свалено на устройства с Android от Google Play Store и на устройства с iOS от Apple App Store:

GET IT ON Google Play | Available on the App Store

След инсталацията на приложението първо трябва да се регистрирате или впишете. Следвайте инструкциите стъпка по стъпка.

Приложението предлага широк диапазон от функции, като например регистриране на продукта, съвети за градинарството, наръчник за растенията или Push известия в случай на грешка.

Повече информация за приложението "AL-KO inTOUCH Smart Garden" ще намерите на: https://alko-garden.com/smart-connect/

3.9 Smart бутон (04)*

** в зависимост от модела, вижте техническите данни.*

Smart бутонът свързва Вашата градинска косачка с AL-KO Smart Cloud и с различните възможности на смарт градинарството: https://alko-garden.de/smart-gardening-mit-alko/

УКАЗАНИЕ Указание за WLAN.

- За да е възможно да използвате AL-KO Smart Gardening, градинската косачка трябва да бъде в обхвата на Вашата WLAN мрежа.
- Подгответе името и паролата за Вашата WLAN мрежа.

3.9.1 Показание на степента на заряд*

** в зависимост от модела, вижте техническите данни.*

Smart бутонът сигнализира за степента на заряд на акумулаторните батерии даже от разстояние.

Smart бутон	Значение
Свети в зелено.	Акумулаторните батерии са заредени.
Свети в червено.	Акумулаторните батерии са изтощени.

3.9.2 Свързване на градинската косачка с AL-KO Smart Cloud

УКАЗАНИЕ Указания за ИТ сигурност.

Градинската косачка получава автоматично най-новите софтуерни актуализации от AL-KO Smart Cloud, за да се предотвратяват пропуски в сигурността. За тази цел се изисква достъп до интернет чрез WiFi.

- Свързвайте градинската косачка с интернет само чрез сигурна WiFi мрежа.
- Изберете сигурна парола за WiFi мрежата.

1. Подгответе своя смартфон:
   - Инсталирайте приложението "AL-KO inTOUCH Smart Garden" (виж *глава 3.8 "Приложение AL-KO inTOUCH Smart Garden*", страница 487*).
   - Стартирайте приложението.
2. Стартирайте помощника за настройване: Натиснете Smart бутона за ок. 3 секунди.
3. В помощника за настройване:
   - Свържете смартфона към WLAN мрежата на градинската косачка.

- Променете името на градинската косачка (по желание).
- Въведете името и паролата за Вашата WLAN мрежа. Градинската косачка се свързва с AL-KO Smart Cloud.

Smart бутонът при настройване

№	Smart бутон	Значение
Свързване с приложението:		
а.	Пулсира в синьо.	Съветникът за настройка е стартиран, изчаква се връзка.
б.	Свети постоянно в синьо.	Помощникът за настройване е свързан с приложението.
Свързване с AL-KO Smart Cloud чрез WLAN мрежата на потребителя:		
в.	Свети в синьо, върти се по посока на часовниковата стрелка.	Опит за свързване
г.	Премигва в синьо.	Свързан.
д.	Редува се зелено и синьо.	Свързан с AL-KO Smart Cloud.
е.	Редува се червено и синьо.	Не е свързан. Името и паролата за Вашата WLAN мрежа не са въведени правилно.

Smart бутонът при работа

Smart бутон	Значение
Свети в синьо (избледнява).	Свързан с AL-KO Smart Cloud. Добра връзка с WLAN.
Свети в синьо, върти се.	Връзката с AL-KO Smart Cloud е прекъсната. Връзката с WLAN е прекъсната.

3.9.3 Стартиране на действия в Smart Home/Smart Garden (IFTTT)

Със Smart бутона можете да стартирате до 3 действия IFTTT (IFTTT: If This Then That) (Ако това, тогава онова). Тези действия трябва да бъдат дефинирани предварително на https://ifttt.com/ (напр. управление на уреди в Smart Home или Smart Garden, включване на напояването, отваряне на гаражната врата). Действията IFTTT може да са безплатни или платени в зависимост от вида абонамент на доставчика.

УКАЗАНИЕ По-подробна информация за IFTTT може да намерите на: https://alko-garden.de/ifttt-de/

1. Натиснете Smart бутона 1, 2 или 3 пъти в бърза последователност, за да стартирате 1-во, 2-ро или 3-то действие IFTTT.

Smart бутон	Значение
Премигва последователно в зелено и синьо.	Стартирано е действие IFTTT.
Премигва последователно в червено и синьо.	Действието IFTTT не може да бъде стартирано.

Поради достъпа до интернет и до функциите Smart Home и Smart Garden, уредът трябва да бъде съхраняван на сигурно място (виж *глава 11.1 "Съхранение на акумулаторната градинска косачка", страница 499*).

3.9.4 Активиране на градинската косачка*

** в зависимост от модела, вижте техническите данни.*

Ако градинската косачка не бъде използвана за 10 минути, тя преминава в режим за пестене на енергия. Контролният блок се изключва.

За активиране на градинската косачка: виж *глава 5.2 "Включване и изключване на контролния блок (04, 05)*", страница 489*.

3.9.5 Нулиране на името и паролата за WiFi*

** в зависимост от модела, вижте техническите данни.*

1. Натиснете Smart бутона за ок. 10 секунди:

Smart бутон	Значение
Свети в синьо. След това избледнява по посока, обратна на часовниковата стрелка.	Нулиране
Премигва в синьо.	Нулирането е завършено.

3.10 Контролен блок "maxRun & smart-drive" (05)*

** в зависимост от модела, вижте техническите данни.*

Бутони

№	Значение
1	Бутон за вкл./изкл. за контролния блок
2	Бутон за Eco режим
3	Бутон Минус: Намалява скоростта на задвижване на колелата.
4	Бутон Плюс: Увеличава скоростта на задвижване на колелата.

Индикации

№	Значение
5	Индикатор за връзка с WLAN**
6	Индикатор за степен на заряд на акумулаторна батерия 1
7	Индикатор за степен на заряд на акумулаторна батерия 2
8	Индикатор за грешки
9	Настроена скорост на задвижване на колелата (7 степени)

*** Функционира само при модели със Smart бутон*

4 МОНТАЖ

Монтаж: Вижте инструкцията за монтаж.

⚠ ПРЕДУПРЕЖДЕНИЕ! Опасности поради непълен монтаж! Работата с непълно сглобен уред може да доведе до сериозни наранявания.

- Използвайте уреда само, когато е напълно сглобен!
- Поставете батериите в уреда, само след като е напълно сглобен!

5 ПУСКАНЕ В ЕКСПЛОАТАЦИЯ

5.1 Зареждане на акумулаторните батерии

Акумулаторните батерии са частично заредени. Заредете напълно акумулаторните батерии преди първоначалната употреба. Акумулаторните батерии могат да бъдат заредени независимо от състоянието им на заряд. Прекъсването на зареждането не уврежда акумулаторните батерии.

УКАЗАНИЕ За детайлна информация вижте отделните ръководства за работа на акумулаторните батерии и зарядното устройство.

5.2 Включване и изключване на контролния блок (04, 05)*

** в зависимост от модела, вижте техническите данни.*

Условие: Включена е поне 1 акумулаторна батерия.

УКАЗАНИЕ Не е необходимо секретният ключ да бъде завъртян на позиция „вкл.“ (поз. I), за да бъде осигурено електрозахранване на контролния блок и задвижването на колелата.

Контролният блок може да бъде включен по следните начини:

- Натиснете за кратко Smart бутона (04/1).
- Натиснете бутона за вкл./изкл. (05/1) на контролния блок.
- Контролният блок се включва автоматично при стартиране на мотора на косачния механизъм (виж *глава 6.6 "Стартиране и спиране на косачния механизъм (17)", страница 493*).

5.3 Поставяне и изваждане на батериите (06)

Може да използвате Вашата градинска косачка с една или с две акумулаторни батерии. Ако използвате две батерии, се увеличава значително продължителността на работа, както и площта за косене.

Може да използвате акумулаторни батерии с различна степен на заряд. Първо ще бъде изразходвана по-заредената от двете батерии, докато не достигне същата степен на заряд като на втората акумулаторна батерия. След това двете акумулаторни батерии ще бъдат изразходвани равномерно.

ВНИМАНИЕ! Опасност от повреда на акумулаторните батерии. Ако бъдат оставени в уреда след употреба, акумулаторните батерии може да бъдат повредени.

- Непосредствено след употреба, извадете акумулаторните батерии от уреда и ги съхранете на място, защитено от замръзване.
- Непосредствено преди започване на работа, поставете акумулаторните батерии в уреда.

Поставяне на акумулаторната батерия

1. Отворете (06/a) капака на отделението за батерии (06/1).
2. Плъзнете акумулаторната батерия от горе надолу в някое от отделенията (06/2) (06/b), докато се фиксира.
   Указание: *Индикаторът за състояние на заряд на акумулаторната батерия трябва да е горе.*
3. Затворете капака на отделението за батерии.

Изваждане на акумулаторната батерия

1. Натиснете деблокиращият бутон на акумулаторната батерия и го задръжте натиснат.
2. Извадете акумулаторната батерия.

5.4 Включване и изключване на електрозахранването на косачния механизъм (07)

Електрозахранването на мотора на косачния механизъм се включва и изключва чрез ключов прекъсвач. Ключовият прекъсвач се задейства със секретния ключ.

⚠ ПРЕДУПРЕЖДЕНИЕ! Опасност от нараняване. Несъзнателното включване може да доведе до тежки наранявания.

- Винаги преди прекъсвания на работата или при процедури по поддръжката: Завъртете осигурителния ключ на позиция "изкл.", за да изключите електрозахранването и след това го извадете.

Включване на електрозахранването

1. Отворете капака на отделението за батерии.
2. Пъхнете секретния ключ (07/1) в ключовия прекъсвач (07/a).
3. Завъртете секретния ключ на позиция „вкл.“ (поз. I) (07/b). По този начин моторът на косачния механизъм ще е захранен с напрежение, но все още няма да започне да работи.
4. Затворете капака на отделението за батерии.
5. Включете косачния механизъм: виж *глава 6.6 "Стартиране и спиране на косачния механизъм (17)", страница 493*.

Изключване на електрозахранването

1. Завъртете секретния ключ на позиция Off (поз. 0) (07/c) и го извадете (07/d).
2. Непосредствено след употреба, извадете акумулаторните батерии от уреда, заредете я и я съхранете на място защитено от замръзване. Поставете батериите в уреда, едва непосредствено преди да започнете работа.

6 ОБСЛУЖВАНЕ

⚠ ПРЕДУПРЕЖДЕНИЕ! Опасност от нараняване. Дефектните и изключени устройства за безопасност и защита могат да доведат до сериозни наранявания.

- Преди да включите, проверете всички предпазни и защитни устройства, за да се уверите, че те са налични и функционални!

⚠ ПРЕДУПРЕЖДЕНИЕ! Опасност от нараняване при необичайни работни състояния. Незабавно спрете градинската косачка. Извадете секретния ключ и отстранете акумулаторните батерии. След това проверете дали всички подвижни части са в пълен покой:

- След удар в чуждо тяло: Проверете градинската косачка за повреди и я поправете. Едва тогава включете отново градинската косачка и я използвайте.
- Ако градинската косачка вибрира необичайно: Проверете я незабавно за повреди. Сменете или поправете повредените части. Потърсете разхлабени части и ги затегнете отново.

ВНИМАНИЕ! Опасност от повреда на уреда. Ако режещият нож е блокиран, двигателят може да се претовари.

- Почиствайте косачния механизъм след всяка употреба.
- Настройте по-голяма височината на косене.
- Режете по-високата трева и по-гъстата растителност на степени.

6.1 Настройка на височината на косене (08, 09)

⚠ ВНИМАНИЕ! Опасност от наранявания вследствие сряване. Опасност от наранявания вследствие сряване при посягане с ръка към движещия се косачен механизъм.

- Настройвате височината на косене само при изключен мотор и неподвижен косачен механизъм.

6.1.1 Настройка на височината на косене [градинска косачка] (08)

1. За деблокиране натиснете (08/a) леко лоста за настройка (08/1) навън и го задръжте.
   - За ниска трева: Плъзнете лоста за настройка в посока на предното колело (08/b).
   - За по-висока трева: Плъзнете лоста за настройка в посока на задното колело (08/b).
   - Желаната височина на косене може да се отчете от скалата.
2. Освободете лоста за настройка така, че да се фиксира в желаната степен.

6.1.2 Настройка на височината на косене [Косачка за мулчиране] (09)

Косачката за мулчиране има два лоста за настройка на височината на косене. Лостът за настройка (09/1) регулира височината на задните колела. Лостът за настройка (09/2) регулира височината на предните колела.

1. За деблокиране натиснете леко лоста за настройка (09/a) навътре и го задръжте.
   - За ниска трева: Плъзнете лоста за настройка в посока на предното колело (09/b).
   - За по-висока трева: Плъзнете лоста за настройка в посока на задното колело (09/b).
     Указание: *Повдигнете корпуса на косачката за мулчиране нагоре, използвайки задната или предната дръжка за носене като опора.*
   - Желаната височина на косене може да се отчете от скалата.
2. Освободете лоста за настройка така, че да се фиксира в желаната степен.

6.2 Косене с контейнер за събиране на трева (10, 11)*

** в зависимост от модела, вижте техническите данни.*

Уредът може да работи с контейнер за събиране на тревата или без такъв.

Закачане на контейнера за събиране на трева (10)

1. Уверете се, че уредът е изключен и че косачният механизъм е спрял.
2. Повдигнете (10/a) предпазната преграда (10/1).
3. Закачете контейнера за събиране на трева (10/2) на държачите (10/b).
4. Освободете предпазната преграда.

Проверка на ниво на пълнене (10, 11)

Индикаторът за напълване (10/3, 11/1) се избутва навън от въздушната струя при косене (11/a). Ако контейнерът за събиране на трева (11/2) е пълен, индикаторът за запълване е опрян до него (11/b). Контейнерът трябва да се изпразни.

Откачане и изпразване на контейнера за събиране на трева (10)

⚠ ВНИМАНИЕ! Опасност от порязване. Опасност от порязване при пъхане на ръката в движещия се косачен механизъм.

- Сваляйте контейнера за събиране на трева само при спрял косачен механизъм.

УКАЗАНИЕ При изпразване на контейнера, почиствайте отворите за издухване на индикатора за напълване, за да продължи той да функционира правилно.

1. Уверете се, че уредът е изключен и че косачният механизъм е спрял.
2. Повдигнете предпазната преграда (10/1).
3. Повдигнете контейнера за събиране на трева (10/2) от държачите и го свалете назад.
4. Изпразнете контейнера за събиране на трева.
5. Почистете отворите за издухване (10/3) на индикатора за напълване.
6. Закачете контейнера за събиране на трева (вижте горе).

6.3 Мулчиране на окосената трева с приставка за мулчиране (12, 13)*

** в зависимост от модела, вижте техническите данни.*

При мулчиране окосената трева не се събира, а остава на земята. Мулчът предпазва почвата от изсъхване и я снабдява с хранителни вещества. Най-добри резултати се получават при редовно косене на около 2 см. Само младата трева с мека структура на листата бързо се превръща в мулч.

- Височина на тревата преди мулчиране: макс. 8 см
- Височина на тревата след мулчиране: макс. 4 см

УКАЗАНИЕ Регулирайте скоростта на ходене според мулчирането, не ходете твърде бързо.

Поставете приставка за мулчиране (12)

ВНИМАНИЕ! Опасност от порязване. Опасност от порязване при пъхане на ръката в движещия се косачен механизъм.

- Преди да поставите, респ. да извадите приставката за мулчиране, изключете уреда и извадете предпазния ключ.

ВНИМАНИЕ! Опасност от повреда на уреда. Ако приставката за мулчиране не се фиксира, това може да доведе до повреда на приставката и на косачния механизъм.

- Внимавайте блокировката да се фиксира.

1. Изключете уреда: Завъртете секретния ключ на позиция Off (поз. 0) и го извадете.
2. Откачете контейнера за събиране на трева.
3. Повдигнете (12/a) предпазната преграда (12/1).
4. Поставете (12/b) приставката за мулчиране (12/2) в отвора за изхвърляне на окосената трева (12/3) така, че блокировката да се фиксира.

Отстраняване на приставката за мулчиране (13)

1. Изключете уреда: Завъртете секретния ключ на позиция Off (поз. 0) и го извадете.
2. Повдигнете предпазната преграда.
3. Освободете блокировката (13/1) на приставката за мулчиране чрез здраво хващане на дръжката (13/2) (13/a).
4. Извадете (13/b) приставката за мулчиране (13/3).

6.4 Косене със странично изхвърляне (14, 15)*

** в зависимост от модела, вижте техническите данни.*

ВНИМАНИЕ! Опасност от порязване. Опасност от порязване при пъхане на ръката в движещия се косачен механизъм.

- Поставяйте и отстранявайте приставката за странично изхвърляне само когато моторът и косачният механизъм са спрели.

Поставяне на приставката за странично изхвърляне

1. Изключете уреда: Завъртете секретния ключ на позиция Off (поз. 0) и го извадете.
2. Извадете контейнера за събиране на трева и поставете приставката за мулчиране, виж *глава 6.3 "Мулчиране на окосената трева с приставка за мулчиране (12, 13)*", страница 492*.
3. Натиснете лоста за деблокиране (14/1, 15/1) на капака за странично изхвърляне.
4. Отворете капака за странично изхвърляне (14/a, 15/a) (14/2, 15/2) и го задръжте.
5. Вкарайте приставката за странично изхвърляне (14/3, 15/3) (14/b, 15/b).
6. Бавно затворете капака за странично изхвърляне. Капакът за странично изхвърляне предпазва приставката за странично изхвърляне от падане.

Отстраняване на приставката за странично изхвърляне

1. Изключете уреда: Завъртете секретния ключ на позиция Off (поз. 0) и го извадете.
2. Отворете капака за странично изхвърляне и го задръжте.
3. Извадете приставката за странично изхвърляне и затворете капака за странично изхвърляне.
4. Отстранете приставката за мулчиране и поставете контейнера за събиране на трева.

6.5 Регулиране на основната дръжка според височината Ви (16)*

** в зависимост от модела, вижте техническите данни.*

1. Отворете (16/a) лостовете за бързо освобождаване (16/1) на шарнирите (16/2).

2. Завъртете (16/b) основната дръжка (16/3) около шарнирите до желаната височина.
3. Затворете лостовете за бързо освобождаване.

6.6 Стартиране и спиране на косачния механизъм (17)

Косачният механизъм трябва да се стартира само на равна основа, при невисока трева. Повърхността трябва да бъде чиста от чужди тела като напр. камъни. Не повдигайте и не накланяйте уреда, за да го стартирате.

ВНИМАНИЕ! Опасност от повреда на уреда. При многократни последователни включвания и изключвания на двигателя за кратко време, двигателят и косачният механизъм може да се повредят.

- Включвайте двигателя, само когато режещият механизъм е спрял.

УКАЗАНИЕ Разрешена работна позиция: Застават зад градинската косачка и държите основната дръжка с две ръце.

Стартиране на косачния механизъм

1. Ако вече не сте направили това: Включете електрозахранването (виж *глава 5.4 "Включване и изключване на електрозахранването на косачния механизъм (07)", страница 490*).
2. Натиснете стартовия бутон (17/1) и го задръжте натиснат.
3. Издърпайте (17/a) предпазната релса (17/2) към основната дръжка (17/3). Косачният механизъм ще се стартира.
4. Пуснете стартовия бутон и продължете да държите предпазната релса.

УКАЗАНИЕ Предпазната релса не може да се фиксира. Дръжте я през цялото време, докато работите, плътно до основната дръжка.

Спиране на косачния механизъм

1. Освободете предпазната релса. Тя автоматично заема изходно положение.
2. Изчакайте да спре косачният механизъм.
3. Изключете електрозахранването (виж *глава 5.4 "Включване и изключване на електрозахранването на косачния механизъм (07)", страница 490*).

ВНИМАНИЕ! Опасност от порязване. Опасност от порязване при пъхане на ръката в движещия се косачен механизъм.

- Изчакайте докато косачният механизъм спре.
- Преди всякакви работи по поддръжката и грижата: Изключете уреда и изчакайте докато косачният механизъм спре. Извадете секретния ключ и отстранете акумулаторните батерии.

6.7 Включване и изключване на задвижването на колелата (18)*

** в зависимост от модела, вижте техническите данни.*

Можете да включите задвижването на колелата, за да предвижите градинската косачка между две работни площи или до мястото ѝ за съхранение. Не е необходимо да включвате косачния механизъм за тази цел.

УКАЗАНИЕ Не е необходимо секретният ключ да бъде завъртян на позиция „вкл.“ (поз. I), за да бъде осигурено електрозахранване на контролния блок и задвижването на колелата.

Стартиране на задвижването на колелата

1. Поставете акумулаторна батерия.
2. Натиснете шината за задвижване на колелата (18/1) към основната дръжка (18/2) и я дръжте здраво (18/a). Шината за задвижване на колелата не се фиксира.

Изключване на задвижването на колелата

1. Пуснете шината за задвижване на колелата. Тя автоматично заема изходно положение.

6.8 Промяна на скоростта на задвижване на колелата (19)*

** в зависимост от модела, вижте техническите данни.*

Скоростта за придвижване на градинската косачка може да се променя на 7 степени чрез контролния блок. Задвижването на колелата трябва да е било включено предварително, виж *глава 6.7 "Включване и изключване на задвижването на колелата (18)*", страница 493*.

1. Включете контролния блок (виж *глава 5.2 "Включване и изключване на контролния блок (04, 05)*", страница 489*).

2. Намаляване на скоростта: Натиснете бутона минус (19/1).
   Или:
3. Увеличаване на скоростта: Натиснете бутона плюс (19/2).

6.9 Включване и изключване на Eco режима (19)*

** в зависимост от модела, вижте техническите данни.*

Скоростта на мотора се намалява в Eco режим. Това увеличава продължителността на работа на акумулаторните батерии.

1. Включете контролния блок (виж *глава 5.2 "Включване и изключване на контролния блок (04, 05)*", страница 489*).
2. Включване на Eco режима: Натиснете бутона за Eco режим (19/3). Бутонът светва.
3. Изключване на Eco режим: Натиснете отново бутона за Eco режим. Бутонът изгасва.

7 УКАЗАНИЯ ЗА РАБОТА

Спазвайте инструкциите за безопасност!

УКАЗАНИЕ Съблюдавайте местните разпоредби относно това кога може да се употребява градинска косачка.

- Наблюдавайте за предмети в тревата и ги отстранявайте от работната зона.
- Косете само при добра видимост.
- Косете само с остър нож.
- Управлявайте уреда само с основната дръжка.
- Придвижвайте уреда само ходом, в бавно темпо.
- Винаги придвижвайте уреда само напречно на склона. Не използвайте градинската косачка надолу или нагоре по склона или при наклони от повече от 10°. Бъдете особено внимателни при смяна на работната посока.

Производителност на косене, съотв. продължителност на работа на акумулаторните батерии

- Производителността на косене, съотв. площта, която може да бъде окосена, зависи от характеристиките на тревата. Фактори като височина и плътност на тревата, избрана височина на косене, както влажността на тревата, имат влияние върху производителността на косенето.
- Оптимално време на употреба може да се постигне при по-често косене и поддържане на по-ниска трева.
- Производителността на косене се редуцира при често включване и изключване на градинската косачка в процеса на косене, както и при ненапълно заредени акумулаторни батерии.
- Включването на задвижването на колелата* намалява производителността на косене, съотв. продължителността на работа на акумулаторните батерии.
- За оптимизиране на производителността на косене, се препоръчва често косене, настройка на голяма височина на косене и придвижване на уреда в бавно темпо.

УКАЗАНИЕ За да се удължи продължителността на косене, може да се подсигурят допълнителни акумулаторни батерии.

** в зависимост от модела, вижте техническите данни.*

Съвети за косене

- Постоянна височина на косене 3 – 5 см, не косете повече от половината на височината на тревата.
- Не претоварвайте градинската косачка! Ако оборотите на двигателя спаднат очевидно поради по-дълга и по-тежка трева, увеличете височината на косене и окосете няколкократно.
- Вятърът и слънцето могат да изсушат тревата след косене, поради това косете в късния следобед.

8 ПОДДРЪЖКА И ПОЧИСТВАНЕ

ОПАСНОСТ! Опасност за живота от неправилна поддръжка. Поддръжката от неквалифицирани лица, използването на неразрешени резервни части, както и отстраняването или модифицирането на устройствата за безопасност може да доведе до сериозни наранявания и дори до смърт по време на работа.

- Не отстранявайте никакви устройства за безопасност и не ги изваждайте от експлоатация.
- Използвайте само разрешени оригинални резервни части.
- Чрез редовна и правилна поддръжка се погрижете за това, уредът са се намира във функциониращо и чисто състояние.

⚠ ПРЕДУПРЕЖДЕНИЕ! Опасност от порязване. Опасност от наранявания вследствие срязване при хващане на части с остри ръбове или движещи се части, както и на режещи инструменти.

- Винаги преди работи по поддръжката, обслужването и почистването изключвайте уреда. Извадете секретния ключ и отстранете акумулаторните батерии!
- Винаги при работи по поддръжката, обслужването и почистването носете защитни ръкавици.

⚠ ПРЕДУПРЕЖДЕНИЕ! Опасност от нараняване при работи по поддръжката. Неправилна поддръжка може да доведе до тежки наранявания и увреждания на уреда.

- Ремонти на уреда трябва да се извършват само от специализирани сервизи.

8.1 Периодична поддръжка

- Погрижете се за това всички гайки, болтове и винтове да бъдат здраво затегнати и уредът да бъде в безопасно оперативно състояние.
- Редовно проверявайте функцията и износването на контейнера за събиране на трева.

8.2 Почистване на уреда и на косачния механизъм

ВНИМАНИЕ! Опасност от вода. Вода попаднала в уреда може да доведе до къси съединения и повреда на електрическите части.

- Не пръскайте уреда с вода.
- За почистване използвайте само четка за събиране на смети или четка за почистване.

1. Спрете мотора.
2. Извадете акумулаторните батерии.
3. Откачете контейнера за събиране на трева.
4. Наклонете уреда и почистете косачния механизъм.

8.3 Проверка и подмяна на режещия нож

⚠ ПРЕДУПРЕЖДЕНИЕ! Тежки наранявания вследствие на отхвръкнали режещи части. Износеният, напукан или повреден режещ нож може да се счупи и частите му да се превърнат в опасни хвърчащи предмети.

- Редовно проверявайте режещият нож за повреди.
- Не използвайте градинската косачка, когато режещият нож е износен или увреден.
- Затъпелият или повреден режещ нож може да бъде наостре, респ. сменен, само в сервиз на производителя или в оторизиран специализиран сервиз.
- При извършване на поддръжка на режещия нож, имайте предвид, че режещият нож може да се движи дори когато източникът на захранване е изключен.
- Бъдете внимателни, когато настройвате машината, за да избегнете заклещване на пръстите си между движещите се режещи ножове и неподвижните части на машината.
- За да се избегнат вибрации, режещият нож и винтът на ножа трябва винаги да се сменят заедно.
- Пренаточеният режещ нож трябва да бъде балансиран. Небалансиран режещ нож може да доведе до силни вибрации и повреда на косачката.

8.4 Настройка на жилото за задвижването на колелата (20)*

** в зависимост от модела, вижте техническите данни.*

Жилото за задвижване на колелата се удължава с времето. Ако при работещ мотор задвижването на колелата не може да се включи, това значи, че жилото е станало твърде дълго и трябва да се скъси.

⚠ ВНИМАНИЕ! Опасност от нараняване. Части на уреда с остри ръбове или движещи се части (напр. режещи ножове), както и внезапно тръгване на градинската косачка могат да доведат до наранявания.

- Настройвайте жилото само при изключен мотор и при спрял косачен механизъм.

1. Изключете електрозахранването и извадете акумулаторните батерии (виж *глава 5.4 "Включване и изключване на електрозахранването на косачния механизъм (07)", страница 490*).

2. Въртете регулатора (20/1) на жилото (20/2) по посока на часовниковата стрелка или обратно, докато жилото между шината (20/3) за задвижването на колелата и точката на захващане (20/4) не се обтегне.
3. За проверка на настройката на жилото: включете уреда, стартирайте мотора и се опитайте да включите задвижването на колелата.
4. Ако задвижването на колелата не се включи: Повторете предишните стъпки.

Ако настройката на жилото не е успешна: Свържете се със сервиз на производителя.

8.5 Ремонтни работи

⚠ ПРЕДУПРЕЖДЕНИЕ! Опасност от наранявания по време на ремонтна дейност. Неправилните ремонтни дейности могат да доведат до тежки наранявания и до повреди на уреда.

- Ремонтните работи могат да се извършват само от сервизните центрове на производителя или от оторизирани специализирани фирми!

В следните случаи се свържете със сервиз на производителя:

- Моторът не стартира.
- Уредът е преминал върху препятствие.
- Режещият нож и/или моторният вал са огънати.
- Уредът вибрира и работи неритмично.
- Акумулаторните батерии са изтощени или повредени.

8.6 USB порт (21)*

** в зависимост от модела, вижте техническите данни.*

На всички градински косачки, описани в това ръководство за работа, е монтиран USB порт (21/1), но той може да бъде използван само за софтуерни актуализации на смарт градински косачки. Той не е подходящ за зареждане на акумулаторни батерии.

ВНИМАНИЕ! Опасност от повреда на уреда. Мобилните устройства с акумулаторни батерии (напр. смартфони) ще бъдат повредени, ако бъдат свързани към USB порта.

- Не свързвайте мобилни устройства с акумулаторни батерии към този порт.

9 ПОМОЩ ПРИ НЕИЗПРАВНОСТИ

⚠ ВНИМАНИЕ! Опасност от нараняване. Остроръбести и движещи се части на уреда могат да доведат до наранявания.

- Винаги при работи по поддръжката, обслужването и почистването носете защитни ръкавици!

УКАЗАНИЕ При неизправности, които не са посочени в тази таблица или които не можете да отстраните самостоятелно, моля обърнете се към нашата компетентна клиентска служба.

Неизправност	Причина	Отстраняване
Двигателят не работи.	Електрозахранването е изключено от секретния осигурителен ключ.	Включете електрозахранването посредством секретния ключ.
	Акумулаторната батерия липсва или не е поставена правилно на място.	Поставете правилно акумулаторната батерия.
	Акумулаторната батерия е празна.	Заредете акумулаторната батерия.
	Режещият нож е блокиран.	■ Освободете ножа от блокиращите го елементи. ■ Стартирайте градинската косачка върху ниска трева.
	Кабелът или превключвателя са дефектни.	Не работете с уреда! Свържете се със сервиз на производителя.

Неизправност	Причина	Отстраняване
Мощността на двигателя пада.	Акумулаторната батерия е празна.	Заредете акумулаторната батерия.
	Режещият нож е тъп.	Наточете режещия нож в сервиз на производителя.
	Прекалено много трева в отвора за изхвърляне.	■ Отстранете тревата. ■ Почистете предпазната преграда.
Двигателят спира по време на косене.	Режещият нож е тъп.	Наточете режещия нож в сервиз на производителя.
	Моторът е претоварен.	Изключете градинската косачка с презареждаща се батерия, поставете я върху равна повърхност или ниска трева и отново я стартирайте.
Контейнерът за събиране на трева не се запълва достатъчно	Тревата е влажна.	Оставете тревата да изсъхне.
	Контейнерът за събиране на трева е запушен.	Почистете решетката на контейнера за събиране на трева.
	В отвеждащия отвор или в корпуса има прекалено много трева.	■ Почистете отвеждащия отвор / корпуса ■ Коригирайте височината на косене
	Режещият нож е тъп.	Наточете режещия нож в сервиз на производителя.
Продължителността на работа на акумулаторната батерия е забележимо по-малка.	Височината на косене на тревата е прекалено ниска.	Регулирайте на по-висока стойност височината на косене
	Тревата е прекалено висока или прекалено влажна.	Подобрете условията: оставете да изсъхне, регулирайте височината на косене
	Скоростта на косене е прекалено висока.	■ Намалете скоростта на косене ■ Почистете канала за изхвърляне / корпуса, режещият нож трябва да се върти свободно.
	Косите с пълен контейнер за събиране на трева	Изпразнете контейнера и почистете канала за изхвърляне на окосената трева.
	Животът на акумулаторната батерия е изтекъл.	Заменете акумулаторната батерия. Използвайте само оригинални части от производителя.

Неизправност	Причина	Отстраняване
Акумулаторната батерия не се зарежда.	Контактите на акумулаторната батерия са замърсени.	Почистете контактите на акумулаторната батерия с неметален предмет и напръскайте с контактен спрей. **Внимание:** *Не предизвиквайте късо съединение на контактите на акумулаторната батерия с метален предмет!*
	Акумулаторната батерия или зарядното устройство са дефектни.	Поръчайте резервни части от производителя.
	Акумулаторната батерия е прекалено гореща.	Оставете акумулаторната батерия да се охлади.
Контролният блок е включен, но моторът не работи.*	Електрозахранването е изключено от секретния осигурителен ключ.	Включете електрозахранването посредством секретния ключ.
Индикаторът за грешки на контролния блок светва.*	Акумулаторната батерия не е поставена правилно.	Поставете правилно акумулаторната батерия.
Съобщения за грешки за Smart бутона*	Причини и отстраняване: виж *глава 3.9 "Smart бутон (04)*", страница 487*.	

** в зависимост от модела, вижте техническите данни.*

10 ТРАНСПОРТИРАНЕ

10.1 Транспортиране на уреда

ВНИМАНИЕ! Опасност от повреда на косачния механизъм. При най-ниската височина на косене косачният механизъм може да бъде повреден при движение върху стъпала, ръбове или бордюри.

- Поставяйте височината на косене на най-високата степен при транспортиране.

1. Спрете косачния механизъм и изчакайте докато спре.
2. Настройте най-голямата височина на косене.
3. Завъртете ключовия прекъсвач на позиция „изкл.“ (поз. 0).

Транспортиране на уреда между две работни зони

- Придвижете уреда до работната зона, настроен на най-голямата височина на косене.
- За по-лесно придвижване включете задвижването на колелата*.
- За носене на уреда използвайте основната дръжка и предната дръжка за носене*.

** в зависимост от модела, виж техническите данни.*

Транспортиране на уреда в превозно средство

- Отстранете акумулаторните батерии.
- Сгънете основната дръжка.
- Осигурете уреда в превозното средство против преобръщане или подхлъзване.
- Осигурете уреда против удари от свободни предмети.
- Не поставяйте предмети върху уреда.

10.2 Транспортиране на акумулаторни батерии

Вземете следните мерки преди транспортиране:

1. Изключете уреда.
2. Отстранете акумулаторните батерии от уреда.
3. Опаковайте батериите правилно (вижте по-долу).

УКАЗАНИЕ Номиналната енергия на акумулатора възлиза на по-малко от 100 Вт! Затова спазвайте следните указания за транспортиране!

Съдържащата се литиево-йонна батерия попада под юрисдикцията на законодателството за опасни товари, но при все това може да се транспортира при опростени условия:

- Акумулаторът може да се транспортира от частния потребител без допълнителни условия, стига да е пакетиран за търговия на дребно и транспортът да се извършва за лични цели.
- Професионалният потребител, който извършва транспорта във връзка с основната си професионална заетост (напр. доставки от и на строителни площадки или представяния), може също така да се възползва от тази опростена процедура.

И в двата гореописани случая трябва да се вземат задължителните предпазни мерки за предотвратяване на разпиляване на съдържанието. В други случаи е задължително спазването на предписанията на законодателството за опасни товари! При неспазване както изпращача, така и транспортиращият са застрашени от значителни глоби.

Допълнителни съвети за превоз и експедиране

- Транспортирайте, респ. експедирайте литиево-йонни акумулаторни батерии само в неповредено състояние!
- За транспорт на акумулаторни батерии използвайте само оригиналната картонена опаковка или подходяща картонена опаковка за опасни товари (не е задължително за акумулаторни батерии с номинална енергия по-малко от 100 Вт).
- Залепете откритите контакти на презареждащата се акумулаторна батерия, за да предпазите от късо съединение.
- Вътре в опаковката, осигурете акумулаторната батерия от изместване, за да предотвратите увреждане на батерията.
- Обезпечете правилното обозначение и документация на пратката при транспортиране, респ. експедиране (напр. с куриерска служба или спедиция).
- Информирайте се предварително дали е възможен транспорт с избрания доставчик и обозначете пратката.

Препоръчваме ангажирането на специалист по опасни товари за подготовка на пратката. Спазвайте също и евентуалните допълнителни национални предписания.

11 СКЛАДИРАНЕ

- След всяка употреба на уреда го почиствайте основно и поставяйте всички защитни капаци (ако са налични такива).
- Извършете необходимата поддръжка.
- Съхранявайте уреда на сухо, заключващо се място и извън обсега на деца.

11.1 Съхранение на акумулаторната градинска косачка

⚠ ВНИМАНИЕ! Опасност от нараняване. Ако по време на зареждане уредът е достъпен за деца или неоторизирани лица, може да се стигне до наранявания.

- Зареждайте уреда на недостъпно за деца и неоторизирани лица място.
- Оставяйте уреда на съхранение само, когато батерията е отстранена.

ВНИМАНИЕ! Опасност от кражба и загуба на лични данни*. Градинската косачка има достъп до интернет и може да управлява устройства в Smart Home и Smart Garden.

- Съхранявайте уреда само без батерии и добре осигурен против достъпа на неупълномощени лица.

** в зависимост от модела, вижте техническите данни.*

1. Изключете уреда: Извадете предпазния ключ.
2. Настройте най-голяма височина на косене.
3. Извадете акумулаторните батерии.
4. Оставете двигателя и целия уред да изстинат.
5. Почистване:
   - Почистете основно уреда.
   - Изпразнете контейнера и почистете канала за изхвърляне на окосената трева.
6. Консервиране:
   - За защита от корозия намажете всички метални части с тънък слой масло или силикон.
7. Сгънете основната дръжка.

8. Складирайте уреда на сухо, чисто място, защитено от замръзване.
   - Покрийте с дишащ брезент, за да го предпазите от напрашване.
   - Не използвайте покрития от изкуствени материали, за да избегнете акумулирането на влага.
9. **УКАЗАНИЕ!** *Температура на съхранение на градинската косачка: вижте техническите данни.*

11.2 Съхранение на акумулаторната батерия и зарядното устройство

⚠ ОПАСНОСТ! Опасност от експлозия и пожар! Ако акумулаторната батерия експлодира, защото е била държана близо до открит пламък или до източник на топлина, тя може да убие или тежко да нарани хора.

- Съхранявайте акумулаторната батерия суха, освен това далеч от открити пламъци и източници на топлина.

УКАЗАНИЕ Акумулаторната батерия автоматично разпознава степента на зареждане и е защитена от презареждане. Затова след зареждане тя може да остане известно време, но не много дълго, свързана със зарядното устройство.

УКАЗАНИЕ Спазвайте отделните инструкции за употреба на акумулаторната батерия и зарядното устройство.

- Съхранявайте акумулаторната батерия на сухо място, защитено от мраз, с температура в мястото на съхранение между 0 °C и 25 °C и със степен на заряд около 40 – 60%.
- Поради опасност от късо съединение, съхранявайте акумулаторната батерия далеч от метални предмети или предмети, съдържащи киселина.

12 ИЗХВЪРЛЯНЕ

Само за страни от ЕС:

Съгласно Европейска директива 2012/19/ЕС относно отпадъци от електрическо и електронно оборудване и утвърждаването ѝ от националното законодателство зарядни устройства, които не могат да се използват повече, трябва да се събират отделно и да бъдат предавани за оползотворяване на съдържащите се в тях суровини.

При неправилно изхвърляне старите електрически и електронни уреди поради възможното наличие на опасни вещества могат да окажат вредни влияния върху околната среда и човешкото здраве.

Указания относно немския Закон за електрически и електронни уреди



- Старите електрически и електронни уреди не принадлежат към домакинските отпадъци, а напротив налагат отделно събиране и изхвърляне!
- Старите батерии или акумулатори, които не са вградени в стария уред, трябва да се изваждат преди отдаване! Изхвърлянето им се регулира от закона за батериите.
- Притежателят, респективно ползвателят на електрически и електронни уреди е задължен по закон да ги предаде обратно след употребата им.
- Крайният потребител носи лична отговорност за изтриване на личните си данни от стария уред, който е за изхвърляне!

Символът на задраскания контейнер за смет означава, че електрическите и електронните уреди не трябва да се изхвърлят заедно с домакинските отпадъци.

Електрическите и електронните уреди могат да бъдат безплатно върнати на следните пунктове:

- Обществените служби за събиране на отпадъци - респ. пунктове за събиране (напр. комуналните площадки)
- Пунктовете за продажба на електроуреди (стационарни или онлайн), както и търговците са задължени да вземат обратно електроуреди или доброволно го предлагат.

Тези изявления важат само за уреди, които са продадени и инсталирани в държави от Европейския съюз и подлежат на юрисдикциите на Европейска Директива 2012/19/EU. В страни извън Европейския съюз може да важат различни от това постановления за изхвърляне на стари електроуреди и електроника.

Указания относно Закона за батериите (BattG)



- Старите батерии и акумулаторите не принадлежат към домакинските отпадъци, а напротив налагат отделно събиране и изхвърляне!

- За безопасно изваждане на батериите или акумулаторите от електроуреда и за информация относно типа и съответно химическия им състав, вземете под внимание допълнителните указания в ръководството за употреба или в ръководството за инсталация.
- Собствениците, съотв. потребителите, на батерии и акумулатори са законово задължени да ги върнат след употреба. Връщането се ограничава до количества, обичайни за домакинството.

Старите батерии могат да съдържат вредни вещества или тежки метали, които могат да причинят вреди на здравето и на околната среда. Рециклирането на стари батерии и използването на ресурсите, които те съдържат, допринася за защитата на тези две важни стоки.

Символът на задраскания контейнер за смет означава, че батериите и акумулаторите не трябва да се изхвърлят заедно с домакинските отпадъци.

Ако освен това под контейнера за смет се намират обозначенията Hg, Cd, или Pb, то те се отнасят до следното:

- Hg: Батерията съдържа повече от 0,0005% живак
- Cd: Батерията съдържа повече от 0,002% кадмий
- Pb: Батерията съдържа повече от 0,004% олово

Акумулаторите и батериите могат да бъдат върнати безплатно в следните пунктове:

- Обществените служби за събиране на отпадъци или пунктове за събиране (напр. комуналните площадки)
- Местата за продажба на батерии и акумулатори
- Пунктовете за връщане в рамките на общата система за обратно приемане на излезли от употреба батерии за уреди
- Пункта за връщане на производителя (в случай че не е член на общата система за обратно приемане)

Тези изявления важат само за батерии и акумулатори, които се продават в страните от Европейския съюз и са предмет на Европейски регламент (ЕС) 2023/1542. В страни извън Европейския съюз може да се прилагат различни разпоредби за изхвърляне на акумулатори и батерии.

13 ТЕХНИЧЕСКИ ДАННИ

Технически данни: вижте таблицата с технически данни в инструкцията за монтаж.

** Бележки относно стойността на вибрационните емисии:*

- *Посочената стойност на вибрационните емисии е измерена съгласно стандартизирана процедура за изпитване и може да се използва за сравняване на една машина с друга.*
- *Посочената стойност на вибрационните емисии може да се използва и за предварителна оценка на вибрационното натоварване.*
- *Стойността на вибрационните емисии може да се различава от посочената стойност по време на действителната употреба на машината в зависимост от начина, по който тя се използва.*
- *Установете мерки за защита на оператора (вижте глава Безопасност), които се базират на оценката на вибрационното натоварване при действителни работни условия. Вземете предвид всички части от работния цикъл (например времето, когато машината е изключена, и времето, когато е включена, но работи без натоварване).*

14 ПОДДРЪЖКА / СЕРВИЗ

За въпроси относно гаранцията, ремонта или смяната на части, моля, свържете се с най-близкия сервизен център на AL-KO. Ще го откриете в интернет на следния адрес:
www.alko-garden.com/service-contacts

За повече информация относно резервни части посетете:
www.alko-garden.com/spareparts

15 ИНФОРМАЦИЯ ЗА ДЕКЛАРАЦИЯТА ЗА СЪОТВЕТСТВИЕ

С настоящото декларираме на своя отговорност, че този продукт във формата, в която е предлаган на пазара, изпълнява изискванията на хармонизираните директиви на EU, стандартите за безопасност на EU и стандартите за специфичните продукти. Декларацията за съответствие е част от инструкцията за експлоатация и е приложена към машината.

16 ГАРАНЦИЯ

Всякакви материални или производствени дефекти по уреда се отстраняват от нас през законовия давностен срок за претенции за недостатъци, по наш избор чрез ремонт или заместваща доставка. Давностният срок се определя съответно според законите на страната, където е продаден уредът.

Нашата гаранция важи само при:

- Спазване на тази инструкция за експлоатация
- Правилна употреба
- Използване на оригинални резервни части

Гаранцията става невалидна при:

- Опити за самоволни ремонти
- Самоволни технически изменения
- Употреба не по предназначение

От гаранцията се изключват:

- Щети по лаковото покритие, възникнали вследствие на нормално износване
- Бързо износващи се части, които на картата с резервните части са означени с рамка xxxxxx (x)

Гаранционният период започва да тече след покупката от страна на първия краен потребител. Определяща е датата на документа за покупка. Моля, обърнете се с тази декларация и оригиналния документ за покупка към вашия търговски представител или най-близкия център за обслужване на клиенти. Законовите претенции за дефекти от страна на купувача към продавача остават непроменени от тази декларация.

ПЕРЕВОД ОРИГИНАЛЬНОГО РУКОВОДСТВА ПО ЭКСПЛУАТАЦИИ

Оглавление

1 Указания по технике безопасности 504
1.1 Общие указания по технике безопасности для электрических машин 505
1.1.1 Безопасность на рабочем месте 505
1.1.2 Электрическая безопасность ... 505
1.1.3 Личная безопасность 506
1.1.4 Использование и обращение с электрической машиной 506
1.1.5 Использование и обращение с машиной, работающей от аккумулятора 507
1.1.6 Сервис 507
1.2 Указания по технике безопасности для газонокосилки 507
1.3 Вибрационная нагрузка 508
1.4 Акустическая нагрузка 509
1.5 Указания по технике безопасности для аккумулятора и зарядного устройства 509
2 Информация о руководстве по эксплуатации 509
2.1 Символы на титульной странице ... 509
2.2 Условные обозначения и сигнальные слова 510
3 Описание продукта 510
3.1 Использование по назначению 510
3.2 Случаи предусмотренного применения 511
3.3 Остаточные риски 511
3.4 Предохранительные и защитные устройства 511
3.5 Символы на устройстве 511
3.5.1 Знаки безопасности 511
3.5.2 Символы эксплуатации 512
3.6 Обзоры изделий 512
3.6.1 Обзор изделия для газонокосилки (01) – AL-KO 512
3.6.2 Обзор изделия для газонокосилки (02) — solo от AL-KO 513
3.6.3 Обзор изделия для косилки для мульчирования 4736 Li VS (03) — solo by AL-KO 513
3.7 Комплект поставки 513
3.7.1 Комплект поставки [газонокосилка] 513
3.7.2 Комплект поставки [косилка для мульчирования] 514
3.8 Приложение «AL-KO inTOUCH Smart Garden»* 514
3.9 Многофункциональная кнопка (04)* 514
3.9.1 Индикация состояния зарядки* . 514
3.9.2 Установка соединения между газонокосилкой и AL-KO Smart Cloud 515
3.9.3 Активировать действия в «Smart Home» / «Smart Garden» (IFTTT) 515
3.9.4 Активировать газонокосилку* 516
3.9.5 Сбросить имя и пароль беспроводной сети* 516
3.10 Система управления «maxRun & smart-drive»-Cockpit (05)* 516
4 Установка 516
5 Ввод в эксплуатацию 516
5.1 Зарядка аккумулятора 516
5.2 Включение и выключение системы управления Cockpit (04, 05)* 517
5.3 Установка и извлечение аккумуляторов (06) 517
5.4 Включение и выключение питания косильного механизма (07) 517
6 Управление 518
6.1 Регулировка высоты среза (08, 09) . 518
6.1.1 Регулировка высоты среза [газонокосилка] (08) 518
6.1.2 Регулировка высоты среза [косилка для мульчирования] (09) . 518
6.2 Скашивание с травосборником (10, 11)* 518
6.3 Мульчирование с помощью клина для мульчирования (12, 13)* 519

6.4 Скашивание с боковой разгрузкой (14, 15)* 519
6.5 Регулирование направляющей балки соответственно росту пользователя (16)* 520
6.6 Пуск и останов косильного механизма (17) 520
6.7 Включение и выключение колесного привода (18)* 521
6.8 Колесный привод – смена скорости (19)* 521
6.9 Включение и выключение режима ECO (19)* 521
7 Указания по эксплуатации 521
8 Техобслуживание и уход 522
8.1 Регулярные работы по техобслуживанию 522
8.2 Очистка устройства и косильного механизма 522
8.3 Проверка и замена ножа 523
8.4 Регулировка боуденовского троса колесного привода (20)* 523
8.5 Ремонтные работы 523
8.6 Интерфейс USB (21)* 523
9 Устранение неисправностей 524
10 Транспортировка 526
10.1 Транспортировка устройства 526
10.2 Транспортировка аккумулятор 526
11 Хранение 527
11.1 Хранение аккумуляторной газонокосилки 527
11.2 Хранение аккумулятора и зарядного устройства 527
12 Утилизация 527
13 Технические характеристики 529
14 Сервисное обслуживание 529
15 Информация о декларации соответствия 529
16 Гарантия 529

1 УКАЗАНИЯ ПО ТЕХНИКЕ БЕЗОПАСНОСТИ

Только для стран Евразийского экономического союза (Таможенного союза)

В состав эксплуатационных документов, предусмотренных изготовителем для продукции, могут входить настоящее руководство по эксплуатации, а также приложения.

Информация о подтверждении соответствия содержится в приложении.

Информация о стране происхождения указана на корпусе изделия и в приложении.

Дата изготовления указана на последней странице обложки Руководства.

Контактная информация относительно импортера содержится на упаковке.

Срок службы изделия

Срок службы изделия составляет 7 лет. Не рекомендуется к эксплуатации по истечении 5 лет хранения с даты изготовления без предварительной проверки (дату изготовления см. на этикетке).

Указанный срок службы действителен при соблюдении потребителем требований настоящего руководства.

Перечень критических отказов

- не использовать при сильном искрении
- не использовать при появлении сильной вибрации
- не использовать с перебитым или оголённым электрическим кабелем
- не использовать при появлении дыма непосредственно из корпуса изделия

Возможные ошибочные действия персонала

- не использовать с поврежденной рукояткой или поврежденным защитным кожухом
- не использовать на открытом пространстве во время дождя
- не включать при попадании воды в корпус

Критерии предельных состояний

- перетёрт или повреждён электрический кабель
- поврежден корпус изделия

Тип и периодичность технического обслуживания

- Рекомендуется очистить инструмент от пыли после каждого использования.

Хранение

- необходимо хранить в сухом месте
- необходимо хранить вдали от источников повышенных температур и воздействия солнечных лучей
- при хранении необходимо избегать резкого перепада температур
- хранение без упаковки не допускается
- подробные требования к условиям хранения смотрите в ГОСТ 15150-69 (Условие 1)
- Хранить в упаковке предприятия – изготовителя в складских помещениях при температуре окружающей среды от +5 до +40 °C. Относительная влажность воздуха не должна превышать 80 %.

Транспортировка

- категорически не допускается падение и любые механические воздействия на упаковку при транспортировке
- при разгрузке/погрузке не допускается использование любого вида техники, работающей по принципу зажима упаковки
- подробные требования к условиям транспортировки смотрите в ГОСТ 15150-69 (Условие 5)
- Транспортировать при температуре окружающей среды от −50 °C до +50 °C. Относительная влажность воздуха не должна превышать 100 %.

1.1 Общие указания по технике безопасности для электрических машин

⚠ ПРЕДУПРЕЖДЕНИЕ! Ознакомьтесь со всеми указаниями по технике безопасности, инструкциями, иллюстрациями и техническими характеристиками, которые входят в комплект поставки этой машины. *Несоблюдение указаний по технике безопасности и инструкций может привести к удару электрическим током, пожару и (или) серьезным травмам.*

- **Сохраните все указания по технике безопасности и инструкции для дальнейшего использования.**

Используемое в указаниях по технике безопасности обозначение «машина» относится к машинам, работающим от сети (с сетевым кабелем), или к машинам, работающим от аккумулятора (без сетевого кабеля).

1.1.1 Безопасность на рабочем месте

- **Рабочее место должно быть чистым и хорошо освещенным.** *Беспорядок на рабочем месте или неосвещенные участки могут привести к несчастным случаям.*
- **Не работайте с машиной во взрывоопасной среде, в которой имеются горючие жидкости, газы или пыль.** *Машины производят искру, от которой может воспламениться пыль или пары.*
- **Во время использования машины не подпускайте к себе детей и других людей.** *Если вы отвлечетесь, можете потерять контроль над машиной.*

1.1.2 Электрическая безопасность

- **Соединительный штекер машины должен подходить к розетке. Штепсель нельзя модифицировать. В машинах с защитным заземлением нельзя использовать переходные штепселя.** *Немодифицированные штепселя и подходящие розетки уменьшают риск удара электрическим током.*
- **Избегайте физического контакта с заземленными поверхностями труб, систем отопления, плит и холодильников.** *Если ваше тело заземлено, существует повышенный риск удара электрическим током.*
- **Запрещается использовать газонокосилку в дождливую или влажную погоду.** *Это может увеличить риск поражения электрическим током.*
- **Запрещается использовать соединительный кабель не по назначению, чтобы нести, вешать машину или чтобы вытянуть штепсель из розетки. Держите соединительный кабель подальше от источников жары, масла, острых краев или двигающихся частей устройства.** *Поврежденные или запутанные соединительные кабеля повышают риск удара электрическим током.*
- **Если вы работаете с машиной под открытым небом, используйте только такие удлинительные кабеля, которые подходят также для использования на**

улице. *Использование удлинительного кабеля, который предназначен для улицы, уменьшает риск удара электрическим током.*

- **Для работы машины во влажной среде используйте устройство дифференциальной защиты.** *Использование устройства дифференциальной защиты уменьшает риск удара электрическим током.*

1.1.3 Личная безопасность

- **При работе с машиной следует проявлять внимательность и подходить к выполнению работ с четким пониманием целесообразности действий. Не допускается использование машины в состоянии усталости, под действием алкоголя, наркотических или лекарственных препаратов.** *Кратковременное отсутствие внимательности при использовании машины может стать причиной серьезных травм.*
- **Используйте средства индивидуальной защиты и обязательно носите защитные очки.** *В зависимости от типа и условий применения машины использование таких средств индивидуальной защиты, как респиратор, нескользящая защитная обувь, защитная каска или беруши, существенно снижает риск получения травмы.*
- **Избегайте случайного включения. Необходимо убедиться в том, что машина выключена, прежде чем подключать ее к источнику питания и/или аккумулятору, брать в руки или переносить.** *Нельзя переносить машину, держа палец на переключателе, или подключать включенной к сети. Это может стать причиной несчастного случая.*
- **Прежде чем включить машину, удалите установочные инструменты или гаечные ключи.** *Попадание инструмента или ключа в движущуюся часть машины может привести к повреждениям.*
- **Избегайте неудобного положения тела. Необходимо выбрать устойчивое положение, которое в любой момент позволит сохранить равновесие.** *Это поможет лучше контролировать положение машины в непредвиденных ситуациях.*
- **Надевайте подходящую одежду. Не следует надевать просторную одежду или украшения. Держите волосы и одежду вдали от движущихся частей.** *Просторная одежда, украшения и длинные волосы могут попасть в движущиеся части.*
- **Если предусмотрена установка устройств для отсасывания и удержания пыли, удостоверьтесь, что они подсоединены и правильно используются.** *Отсасывание пыли может уменьшать опасность воздействия пыли.*
- **Не считайте себя в мнимой безопасности и не игнорируйте правила безопасности для машин, даже если вы знакомы с машиной после ее многократного использования.** *Небрежное обращение может привести к серьезным травмам в течение нескольких секунд.*

1.1.4 Использование и обращение с электрической машиной

- **Не перегружайте машину. Используйте для работы подходящую машину.** *С подходящей машиной вы сможете работать лучше и увереннее в указанном диапазоне мощности.*
- **Не допускается использование машины с поврежденным переключателем.** *Машина, которую нельзя включить или выключить, опасна и требует ремонта.*
- **Прежде чем настраивать устройство, менять запчасти или поместить машину на хранение, вытяните штепсель из розетки и (или) извлеките аккумулятор.** *Эта мера предосторожности позволит не допустить случайного включения машины.*
- **Храните неиспользуемые машины в недоступном для детей месте. Не позволяйте использовать машину лицам, которые не знакомы с ней или не прочитали эти инструкции.** *Машины опасны, если их используют неопытные люди.*
- **Тщательно заботьтесь о машинах и насадках. Контролируйте, безупречно ли функционируют подвижные части, не прижаты, не сломаны и не повреждены ли они до такой степени, что машина хуже функционирует. Перед использованием машины поврежденные части должны быть отремонтированы.** *Много несчастных случаев происходит по причине плохого ухода за машинами.*
- **Сохраняйте режущие инструменты острыми и держите их в чистоте.** *Тща-*

тельно ухоженные режущие инструменты с острыми режущими краями меньше застревают и ими легче пользоваться.

- **Используйте машину, насадки и т. д. в соответствии с данными инструкциями. Учитывайте условия труда и специфику работы.** *Использование машин для целей, для которых они не предусмотрены, может привести к опасным ситуациям.*
- **Следите, чтобы ручки и поверхности ручки были сухими и чистыми, без малейших следов масла или смазки.** *Скользкие ручки и поверхности ручки не позволяют обеспечить безопасную эксплуатацию и контроль машин в непредвиденных ситуациях.*

1.1.5 Использование и обращение с машиной, работающей от аккумулятора

- **Заряжать аккумуляторы разрешается только в зарядных устройствах, которые рекомендованы производителем.** *Если зарядное устройство, которое подходит для определенного вида аккумуляторов, используется с другими аккумуляторами, существует опасность пожара.*
- **Используйте в машинах только предусмотренные для этого аккумуляторы.** *Использование других аккумуляторов может привести к травмам и опасности пожара.*
- **Держать неиспользуемые аккумуляторы подальше от скрепок, монет, ключей, гвоздей, винтов и других мелких металлических предметов, которые могут вызывать замыкание контактов.** *Короткое замыкание между аккумуляторными контактами может вызвать возгорания или пожар.*
- **При неправильном использовании из аккумулятора может вытекать жидкость. Избегать контакта с ними. При случайном контакте смыть ее водой. Если жидкость попала в глаза, обратиться за медицинской помощью.** *Вытекшая аккумуляторная жидкость может вызвать раздражение кожи или ожоги.*
- **Запрещается использовать поврежденный или модифицированный аккумулятор или машину.** *Поврежденные или модифицированные аккумуляторы могут вести себя непредсказуемо и вызывать пожар, взрыв или опасность травмирования.*
- **Держать аккумулятор или машину вдали от огня или высоких температур.** *Огонь или температура выше 130 °C могут вызвать взрыв.*
- **Следуйте инструкциям по зарядке и ни в коем случае не заряжайте аккумулятор или машину, работающую от аккумулятора, вне диапазона температур, указанного в руководстве по эксплуатации.** *Неправильная зарядка или зарядка вне утвержденного диапазона температур могут привести к разрушению аккумулятора и повышению пожароопасности.*

1.1.6 Сервис

- **Ремонтировать машину должен только квалифицированный специалист, используя оригинальные запасные части.** *Таким образом обеспечивается сохранение надежности машины.*
- **Ни в коем случае не выполняйте обслуживание разрушенных аккумуляторов.** *Обслуживание аккумуляторов должно осуществляться только производителем или его сервисной службой.*

1.2 Указания по технике безопасности для газонокосилки

- **Запрещается использовать газонокосилку в плохих погодных условиях, особенно в случае опасности молнии.** *Это снижает риск удара молнией.*
- **Следует внимательно осмотреть зону, где будет использоваться газонокосилка, на наличие диких животных.** *Во время работы газонокосилка может травмировать диких животных.*
- **Следует внимательно осмотреть зону, где будет использоваться газонокосилка, и удалить все камни, ветви, провода, кости и другие посторонние предметы.** *Выбрасываемые предметы могут стать причиной травмы.*
- **Перед использованием газонокосилки следует провести осмотр, чтобы убедиться, что нож и режущий блок не изношены и не повреждены.** *Изношенные или поврежденные детали повышают риск получения травмы.*
- **Следует регулярно осматривать травосборник на наличие износа или по-**

вреждений. *Изношенный или поврежденный травосборник может повысить риск получения травмы.*

- **Запрещается снимать все предохранительные устройства. Предохранительные устройства должны быть в исправном состоянии и установлены правильно.** *Ослабленное, поврежденное или плохо работающее предохранительное устройство может привести к травме.*
- **Следить, чтобы во всех вентиляционных отверстиях не было грязи.** *Засоренные вентиляционные отверстия и загрязнения могут привести к перегреву или пожару.*
- **При работе с газонокосилкой следует носить нескользящую и защитную обувь. Запрещается работать на газонокосилке босиком или в открытых сандалиях.** *Это снижает опасность травмирования ног при контакте с движущимся ножом.*
- **При работе с газонокосилкой следует носить длинные брюки.** *Незащищенная кожа повышает опасность травмирования отбрасываемыми предметами.*
- **Запрещается использовать газонокосилку на влажной траве. Следует идти, бегать запрещается.** *Это снижает риск поскальзывания или падения, что может привести к травме.*
- **Запрещается эксплуатировать газонокосилку на очень крутых склонах.** *Это снижает риск потери контроля, поскальзывания или падения, что может привести к травме.*
- **При работе на склонах следует обеспечивать безопасную опору, работать поперек склона, запрещается поднимать вверх или вниз по склону, а также будьте предельно осторожны при изменении направления движения.** *Это снижает риск потери контроля, поскальзывания или падения, что может привести к травме.*
- **Следует быть предельно осторожными при перемещении газонокосилки назад или ее перемещении на себя. Следует обращать внимание на окружающую среду.** *Это снижает риск спотыкания во время работы.*
- **Запрещается прикасаться к ножам или другим опасным движущимся деталям, пока они двигаются.** *Это снижает опасность травмирования движущимися деталями.*
- **При удалении застрявшего материала или очистке газонокосилки следует убедиться, что все переключатели выключены, а аккумулятор извлечен.** *Неожиданное срабатывание газонокосилки может привести к серьезным травмам.*
- Перед помещением изделия на хранение следует дать ему остыть.
- Перед помещением на хранение следует опорожнить травосборник.
- При регулировке прибора следить, чтобы пальцы не попали между движущимися ножами и неподвижными деталями машины.

1.3 Вибрационная нагрузка

- **Опасность вибрации**
  Фактическое значение вибрационной эмиссии при использовании устройства может отличаться от заявленного производителем значения. Наблюдайте следующие факторы воздействия до или во время использования:
  - Используется ли устройство по назначению?
  - Материал разрезан или обработан правильно?
  - Находится ли устройство в хорошем рабочем состоянии?
  - Правильно ли заострен или установлен режущий инструмент?
  - Установлены ли кронштейны и, если требуется, дополнительные вибрационными ручки, и плотно ли они соединены с устройством?
- Эксплуатируйте устройство только с частотой вращения двигателя, необходимой для отдельной работы. Избегайте максимальной частоты вращения, чтобы снизить уровень шума и вибрации.
- Из-за неправильного использования и технического обслуживания шум и вибрация устройства могут повыситься. Это наносит вред здоровью человека. В таких случаях немедленно выключайте устройство и обратитесь за его ремонтом в авторизованный сервисный центр.
- Степень вибрационного напряжения зависит от выполняемой работы или использо-

вания устройства. Оцените и установите соответствующие перерывы в работе. В результате вибрационная нагрузка в течение всего рабочего времени будет значительно снижена.

- Длительная эксплуатация устройства подвергает оператора вибрации и может вызвать проблемы с кровообращением (симптом «белого пальца»). Чтобы уменьшить этот риск, носите перчатки и держите руки в тепле. В случае обнаружения симптома «белого пальца» немедленно обратитесь к врачу. Эти симптомы включают в себя: онемение, потерю чувствительности, покалывание, зуд, боль, слабость, изменение цвета или состояния кожи. Обычно эти симптомы влияют на пальцы, руки или пульс. При низких температурах риск возрастает.
- Делайте во время рабочего дня длительные перерывы, чтобы отдохнуть от шума и вибраций. Планируйте свою работу таким образом, чтобы разделить эксплуатация устройств, которые создают сильные вибрации, на несколько дней.
- Если вы почувствуете дискомфорт или дисхромию кожи при использовании устройства в руках, немедленно прекратите работу. Установите достаточные перерывы в работе. Работа без достаточных перерывов может привести к местной вибрационной болезни.
- Минимизируйте риск воздействия вибрации. Выполняйте обслуживание прибора в соответствии с инструкциями в руководстве по эксплуатации.
- Если оборудование используется часто, обратитесь к дилеру, чтобы приобрести антивибрационные аксессуары (например, ручки).
- Избегайте работы с прибором при температуре ниже 10 °C. В плане работы определите, как можно ограничить вибрационную нагрузку.

1.4 Акустическая нагрузка

Некоторая акустическая нагрузка, вызванная этим устройством, неизбежна. Выполняйте шумные работы в установленные и определенные сроки. При необходимости следует учитывать указания относительно «тихих часов» и ограничивать продолжительность работы наиболее необходимым. Для обеспечения личной защиты и защиты лиц, находящихся поблизости, необходимо носить беруши.

1.5 Указания по технике безопасности для аккумулятора и зарядного устройства

- Перед зарядкой извлеките аккумулятор из прибора.
- Вставляйте аккумулятор в прибор с соблюдением полярности.
- Извлекайте аккумулятор из прибора, если он будет храниться длительное время.
- Не допускайте короткого замыкания клемм прибора или аккумулятора.

Руководства по эксплуатации

Соблюдайте меры безопасности, указанные в отдельных руководствах по эксплуатации на аккумулятор и зарядное устройство:

- Аккумуляторы: номера документов 443771, 441630, 443549
- Зарядные устройства: номера документов 441633, 443551

2 ИНФОРМАЦИЯ О РУКОВОДСТВЕ ПО ЭКСПЛУАТАЦИИ

- Немецкая версия содержит оригинальное руководство по эксплуатации. Все остальные языковые версии — это переводы оригинального руководства по эксплуатации.
- Всегда держите это руководство по эксплуатации под рукой, чтобы прочитать его, если вам потребуется информация об устройстве.
- Передавайте устройство другим лицам только вместе с этим руководством по эксплуатации.
- Прочтите и соблюдайте указания по технике безопасности и предупреждения, приведенные в данном руководстве по эксплуатации.

2.1 Символы на титульной странице

Символ	Значение
	Обязательно прочитайте данное руководство по эксплуатации перед вводом в эксплуатацию. Это необходимо для безопасной работы и безотказного использования устройства.

Символ	Значение
	Руководство по эксплуатации
	Осторожно обращайтесь с литиево-ионными аккумуляторами! В частности, соблюдайте указания по транспортировке, хранению и утилизации в данном руководстве по эксплуатации!
	Данное изделие соответствует применимым европейским директивам, и была проведена процедура оценки соответствия этим директивам.

2.2 Условные обозначения и сигнальные слова

⚠ ОПАСНОСТЬ! Указывает на опасную ситуацию, которая, если ее не избежать, приводит к смерти или серьезным травмам.

⚠ ПРЕДУПРЕЖДЕНИЕ! Указывает на потенциально опасную ситуацию, которая, если ее не избежать, может привести к смерти или серьезным травмам.

⚠ ОСТОРОЖНО! Указывает на потенциально опасную ситуацию, которая, если ее не избежать, может привести травмам легкой и средней тяжести.

ВНИМАНИЕ! Указывает на ситуацию, которая, если ее не избежать, может привести к имущественному ущербу.

ПРИМЕЧАНИЕ Специальные указания для облегчения понимания и эксплуатации.

3 ОПИСАНИЕ ПРОДУКТА

Данное руководство по эксплуатации содержит описание разных моделей ручных газонокосилок марок AL-KO и solo by AL-KO в разных комплектациях, а также аккумуляторных косилок для мульчирования марки solo by AL-KO. Определите модель по изображениям и описанию разных функций.

Технические характеристики

Комплектации отдельных моделей представлены в технических характеристиках руководства по монтажу. Дополнительные указания по техническим характеристикам см. в данном руководстве по эксплуатации (см. *глава 13 "Технические характеристики", Стр. 529*).

Аккумуляторы и зарядные устройства

Можно использовать все аккумуляторы (Bxxx Li) и зарядные устройства (Cxxx Li) системыAL-KO 36V.

ВНИМАНИЕ! Опасность повреждения устройства и аккумулятора. Если устройство работает с неподходящими аккумуляторами, то устройство и аккумуляторы могут быть повреждены.

- Устройство работает только с предназначенными для этого аккумуляторами.

ПРИМЕЧАНИЕ Для получения дополнительной информации см. руководства по эксплуатации аккумулятора и зарядного устройства системы AL-KO 36V:

- Аккумуляторы: номера документов 443771, 441630, 443549
- Зарядные устройства: номера документов 441633, 443551

Дата производства

Дата производства изделия указана на заводской табличке. Дата производства соответствует первым четырем цифрам серийного номера XYZZ- AAAAAA.

- X: год производства
- Y: месяц производства (A = январь)
- ZZ: день производства

3.1 Использование по назначению

Это устройство предназначено для кошения дерно-глеевой почвы в частном секторе, и может быть использовано только на высушенном газоне.

Другое или выходящее за рамки данного использование считается использованием не по назначению. Устройство должно использоваться только в полностью собранном состоянии.

Это устройство предназначено для частного использования. Любое другое использование, а также несанкционированные модификации или дополнения рассматриваются как ненадлежащее использование и приводят к признанию недействительной гарантии, а также к потере соответствия и отказу от любой ответственности за ущерб пользователю или третьим лицам со стороны производителя.

3.2 Случаи предусмотренного применения

Устройство не предназначено для коммерческого использования в общественных парках, на спортивных площадках, в сельском и лесном хозяйствах.

- Не используйте устройство под дождем или на мокром газоне.
- На скашиваемой поверхности не должно быть посторонних предметов, например, камней, кусков дерева, бутылок.
- Запрещается снимать и блокировать имеющиеся защитные приспособления, например, фиксируя предохранительную дугу на балке.

3.3 Остаточные риски

Даже если устройство используется надлежащим образом, всегда существует определенный остаточный риск, который не может быть исключен. Возможны следующие потенциальные опасности на основе типа и конструкции устройства в зависимости от использования:

- Отбрасывание срезанного материала, земли и небольших камней.
- Вдыхание частиц срезанного материала при отсутствии респиратора.
- Нанесение порезов при контакте с движущимися деталями ножа.

3.4 Предохранительные и защитные устройства

⚠ ПРЕДУПРЕЖДЕНИЕ! Опасность травмирования. Неисправность или бездействие предохранительных и защитных устройств могут стать причиной травм.

- Неисправные предохранительные и защитные устройства подлежат ремонту.
- Никогда не выводите из строя предохранительные и защитные устройства.

Предохранительный ключ

Чтобы избежать непреднамеренного включения, устройство снабжено предохранительным ключом. Перед обслуживанием выключите устройство и всегда вынимайте предохранительный ключ.

Предохранительная рукоятка/дуга

Устройство оснащено предохранительной рукояткой/дугой. В момент опасности просто отпустите предохранительную рукоятку/дугу. Двигатель и косильный механизм остановятся.

Кнопка «Пуск»

Чтобы запустить двигатель с помощью предохранительной рукоятки/дуги, сначала нажмите кнопку «Пуск».

Отражательная заслонка

Отражательная заслонка обеспечивает защиту, например, от частиц срезанного материала и камней, которые могут отбрасываться.

3.5 Символы на устройстве

3.5.1 Знаки безопасности

** в зависимости от модели*

Символ	Значение
	Соблюдайте особую осторожность при использовании устройства!
	Перед вводом в эксплуатацию прочитать руководство по эксплуатации!
	Опасность травмирования! Берегите руки и ноги от косильного механизма!
	Опасность отбрасывания посторонних предметов!
	Выведите посторонних лиц из опасной зоны!

Символ	Значение
	Нож продолжает работать в течение нескольких секунд после выключения двигателя. Запрещается прикасаться к ножу до полной остановки всех движущихся частей инструмента и извлечения предохранительного ключа.
	Не используйте устройство под дождем или вне помещения!
	Во время простоя, а также перед проведением технического обслуживания и ремонта: Выключите питание с помощью прибора и извлеките аккумулятор из устройства!
	Уберите устройство для деактивации, например, предохранительный ключ, перед проведением работ по техническому обслуживанию!
	Не применимо. Используется только для электрокосилок. Перед выполнением работ по техническому обслуживанию и ремонту отключите штепсельную вилку от сети электропитания!
	Не применимо. Используется только для электрокосилок. Опасность поражения электрическим током при повреждении сетевого кабеля!
	Не применимо. Используется только для электрокосилок. Держите сетевой кабель вдали от режущего механизма и не наезжайте на него!
	Не применимо. Используется только для бензокосилок. Перед проведением любых работ по техническому обслуживанию и чистке снимайте колпачок свечи зажигания!

3.5.2 Символы эксплуатации

Символ	Значение
	Необходимые действия для пуска двигателя (см. *глава 6.6 "Пуск и останов косильного механизма (17)", Стр. 520*)
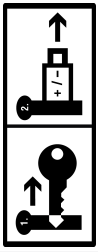	Если оборудование не используется: Выньте предохранительный ключ и извлеките аккумулятор из устройства.

3.6 Обзоры изделий

3.6.1 Обзор изделия для газонокосилки (01) – AL-KO

Номер	Компонент
1*	Многофункциональная кнопка*
2	Крышка аккумуляторного отсека
3	Замок-выключатель с предохранительным ключом
4	Отсек для аккумуляторов 1 и 2
Откидная направляющая балка, состоящая из таких компонентов:	
5	■ Верхний элемент рукоятки
6	■ Нижняя балка
7	■ Гайки-барашки (2 шт.)
8*	Система управления «maxRun & smart-drive»-Cockpit*
9*	Вилка переключения передач для колесного привода*
10	Предохранительная дуга
11	Кнопка «Start» (Пуск)
12	Индикатор уровня заполнения
13	Травосборник
14	Ручка-держатель травосборника

Номер	Компонент
15	Центральная регулировка высоты среза
16*	Заслонка боковой разгрузки*
17*	Передняя ручка для переноски*
18	Аккумулятор (1 шт. или 2 шт.)*
19	Зарядное устройство

** в зависимости от модели, см. технические характеристики.*

3.6.2 Обзор изделия для газонокосилки (02) — solo от AL-KO

Номер	Компонент
1*	Многофункциональная кнопка*
2	Крышка аккумуляторного отсека
3	Замок-выключатель с предохранительным ключом
4	Отсек для аккумуляторов 1 и 2
Регулируемая по высоте откидная направляющая балка, состоящая из таких компонентов:	
5	■ Верхний элемент рукоятки
6	■ Нижняя балка**
7*	■ Шарнирные соединения для быстрой настройки*
8*	Система управления «maxRun & smart-drive»-Cockpit*
9*	Вилка переключения передач для колесного привода*
10	Предохранительная дуга
11	Кнопка «Start» (Пуск)
12	Индикатор уровня заполнения
13	Травосборник
14	Ручка-держатель травосборника
15	Центральная регулировка высоты среза
16*	Заслонка боковой разгрузки*
17*	Передняя ручка для переноски*

** в зависимости от модели, см. технические характеристики.*

*** в зависимости от модели конструкция из стальной трубы или алюминия.*

3.6.3 Обзор изделия для косилки для мульчирования 4736 Li VS (03) — solo by AL-KO

Номер	Компонент
1	Система управления «maxRun & smart-drive»-Cockpit
2	Поверхность ручки на направляющей балке
3	Вилка переключения передач для колесного привода (за направляющей балкой)
4	Предохранительная дуга (перед направляющей балкой)
5	Кнопка «Start» (Пуск)
6	Заслонка боковой разгрузки
7	Вставка системы боковой разгрузки
8	Верхний элемент рукоятки
9	Гайки-барашки
10	Нижняя балка
11	Регулировка высоты среза для задних колес
12	Регулировка высоты среза для передних колес
13	Крышка аккумуляторного отсека
14	Отсек для аккумуляторов 1 и 2
15	Замок-выключатель с предохранительным ключом

3.7 Комплект поставки

Комплект поставки включает в себя перечисленные позиции. Убедитесь, что все позиции имеются в наличии.

3.7.1 Комплект поставки [газонокосилка]

Номер	Компонент
1	Газонокосилка

Номер	Компонент
2	Травосборник (не установлена/частично установлена)*
3	Направляющая балка (не установлена/частично установлена)*
4	Вставка системы боковой разгрузки*
5	Клин для мульчирования*
6	Пакет с болтами
7	Аккумулятор* (1 шт. или 2 шт.)*
8	Зарядное устройство*

** в зависимости от модели, см. руководство по монтажу.*

3.7.2 Комплект поставки [косилка для мульчирования]

Номер	Компонент
1	Косилка для мульчирования
2	Направляющая балка (частично собранная)
3	Вставка системы боковой разгрузки
4	Пакет с болтами

3.8 Приложение «AL-KO inTOUCH Smart Garden»*

** в зависимости от модели, см. технические характеристики.*

Газонокосилка оснащена беспроводным радиомодулем. Это позволяет удобно управлять газонокосилкой, выполнять ее регулировку и контроль с помощью приложения на мобильном устройстве (смартфоне, планшете).

ПРИМЕЧАНИЕ Для использования приложения мобильное устройство должно быть подключено к Интернету.

Приложение «AL-KO inTOUCH Smart Garden» доступно для устройств на базе Android в хранилище Google Play Store, а для устройств на базе iOS — в Apple App Store:

GET IT ON Google Play | Available on the App Store

После установки приложения необходимо сначала войти в систему или зарегистрироваться. Затем следуйте пошаговой инструкции.

Приложение предлагает различные функции, например, регистрацию изделия, советы по садоводству, справочник растений или Push-уведомления в случае ошибки.

Дополнительную информацию о приложении «AL-KO inTOUCH Smart Garden» можно найти на странице:
https://alko-garden.com/smart-connect/

3.9 Многофункциональная кнопка (04)*

** в зависимости от модели, см. технические характеристики.*

С помощью многофункциональной кнопки можно подключить газонокосилку в AL-KO Smart Cloud и различным возможностям интеллектуального садоводства:
https://alko-garden.de/smart-gardening-mit-alko/

ПРИМЕЧАНИЕ Указание относительно беспроводной сети.

- Для использования AL-KO Smart Gardening газонокосилка должна находиться в пределах радиуса действия беспроводной сети.
- Подготовьте имя и пароль вашей беспроводной сети.

3.9.1 Индикация состояния зарядки*

** в зависимости от модели, см. технические характеристики.*

Многофункциональная кнопка сигнализирует о состоянии зарядки аккумулятора издалека.

Многофункциональная кнопка	Значение
Горит зеленым цветом.	Аккумуляторы заряжены.
Горит красным цветом.	Аккумуляторы разряжены.

3.9.2 Установка соединения между газонокосилкой и AL-KO Smart Cloud

ПРИМЕЧАНИЕ **Указание по безопасности информационных технологий.** Газонокосилка получает последние обновления программного обеспечения из AL-KO Smart Cloud автоматически во избежание слабых мест в системе безопасности. Для этого требуется доступ в Интернет с использованием беспроводной сети.

- Подключайте газонокосилку к Интернету только с использованием безопасной беспроводной сети.
- Установите надежный пароль беспроводной сети.

1. Подготовьте смартфон:
   - Установите приложение «AL-KO inTOUCH Smart Garden» (см. *глава 3.8 "Приложение «AL-KO inTOUCH Smart Garden»*", Стр. 514*).
   - Запустите приложение.
2. Запустите ассистент настройки: Нажмите на многофункциональную кнопку и удерживайте около 3 секунд.
3. В ассистенте настройки:
   - Подключите смартфон к беспроводной сети газонокосилки.
   - Измените название газонокосилки (по желанию).
   - Введите имя и пароль вашей беспроводной сети. Газонокосилка подключается к AL-KO Smart Cloud.

Многофункциональная кнопка при настройке

Номер	Многофункциональная кнопка	Значение
Подключение к приложению:		
а.	Пульсирует синим цветом.	Диспетчер установки запущен, ожидает подключения.
б.	Горит синим цветом.	Ассистент настройки подключен к приложению.
Подключение к AL-KO Smart Cloud с помощью беспроводной сети пользователя:		
в.	Горит синим цветом, вращается по часовой стрелке.	Попытка подключения
г.	Мигает синим цветом.	Соединение установлено.
д.	Переключение между зеленым и синим цветом.	Установлено соединение с AL-KO Smart Cloud.
е.	Переключение между красным и синим цветом.	Соединение не установлено. Имя и пароль вашей беспроводной сети введены неправильно.

Многофункциональная кнопка при эксплуатации

Многофункциональная кнопка	Значение
Горит синим цветом (тускнеет).	Установлено соединение с AL-KO Smart Cloud. Прием данных по беспроводной сети достаточный.
Горит синим цветом, вращается.	Соединение с AL-KO Smart Cloud прервано. Прием данных по беспроводной сети прерван.

3.9.3 Активировать действия в «Smart Home» / «Smart Garden» (IFTTT)

С помощью многофункциональной кнопки можно активировать до 3 действий IFTTT (IFTTT: If This Then That). На сайте https://ifttt.com/ вы должны заранее определить эти действия (например, управление устройствами в «Smart Home» или «Smart Garden», включение системы полива, открытие ворот гаража). В зависимости от модели подписки провайдера действия IFTTT могут быть бесплатными или платными.

ПРИМЕЧАНИЕ Детальную информацию о IFTTT можно найти на: https://alko-garden.de/ifttt-de/

1. Кратковременно последовательно нажать на многофункциональную кнопку 1, 2 или 3 раза, чтобы активировать действие IFTTT 1, 2 или 3.

Многофункциональная кнопка	Значение
Мигает попеременно зеленым и синим цветом.	Действие IFTTT активировано.
Мигает попеременно красным и синим цветом	Не удалось активировать действие IFTTT.

В связи с доступом к Интернету и функциям «Smart Home» и «Smart Garden» требуется надежное хранение устройства (см. *глава 11.1 "Хранение аккумуляторной газонокосилки", Стр. 527*).

3.9.4 Активировать газонокосилку*

** в зависимости от модели, см. технические характеристики.*

Через 10 минут бездействия газонокосилка переходит в энергосберегающий режим. Система управления Cockpit выключается.

Для активации газонокосилки: см. *глава 5.2 "Включение и выключение системы управления Cockpit (04, 05)*", Стр. 517*.

3.9.5 Сбросить имя и пароль беспроводной сети*

** в зависимости от модели, см. технические характеристики.*

1. Нажмите на многофункциональную кнопку и удерживайте около 10 секунд:

Многофункциональная кнопка	Значение
Горит синим цветом. Затем, затухая, вращается против часовой стрелки.	Процесс сброса
Мигает синим цветом.	Процесс сброса завершен.

3.10 Система управления «maxRun & smart-drive»-Cockpit (05)*

** в зависимости от модели, см. технические характеристики.*

Кнопки

Номер	Значение
1	Кнопка включения/выключения для системы управления Cockpit
2	Кнопка «Eco-Mode»
3	Кнопка «Минус»: Уменьшает скорость газонокосилки.
4	Кнопка «Плюс»: Увеличивает скорость газонокосилки.

Индикация

Номер	Значение
5	Индикация подключения беспроводной сети**
6	Индикация состояния зарядки аккумулятора 1
7	Индикация состояния зарядки аккумулятора 2
8	Индикация неисправности
9	Установленная скорость колесного привода (7 уровней)

*** Работает только на моделях с многофункциональной кнопкой*

4 УСТАНОВКА

Монтаж: См. руководство по монтажу.

⚠ ПРЕДУПРЕЖДЕНИЕ! Опасность из-за неполного монтажа! Эксплуатация неполного устройства может привести к серьезным травмам.

- Используйте устройство только в полностью собранном состоянии!
- Вставляйте аккумуляторы только в полностью собранное устройство!

5 ВВОД В ЭКСПЛУАТАЦИЮ

5.1 Зарядка аккумулятора

Аккумуляторы заряжены не полностью. Перед первым использованием аккумуляторы необходимо полностью зарядить. Аккумуляторы можно заряжать при любом уровне заряда. Прерывание зарядки не приводит к повреждению аккумуляторов.

ПРИМЕЧАНИЕ Подробности см. в отдельных руководствах по эксплуатации к аккумуляторам и зарядному устройству.

5.2 Включение и выключение системы управления Cockpit (04, 05)*

** в зависимости от модели, см. технические характеристики.*

Условие: Вставлен как минимум 1 аккумулятор.

ПРИМЕЧАНИЕ Для питания системы управления Cockpit и колесного привода предохранительный ключ не нужно поворачивать в положение «Вкл.» (положение I).

Для включения системы управления Cockpit предоставляются следующие возможности:

- Кратковременно нажать на многофункциональную кнопку (04/1).
- Нажать на кнопку включения/выключения (05/1) в системе управления Cockpit.
- Система управления Cockpit включается автоматически при запуске двигателя косильного механизма (см. *глава 6.6 "Пуск и останов косильного механизма (17)", Стр. 520*).

5.3 Установка и извлечение аккумуляторов (06)

Используйте газонокосилку по выбору с одним или двумя аккумуляторами. При использовании двух аккумуляторов существенно увеличивается время работы и вместе с тем площадь скашивания.

Вы можете использовать аккумуляторы с разным состоянием зарядки. Сначала разряжается аккумулятор с большим состоянием зарядки, пока не достигнет того же состояния зарядки, что и второй аккумулятор. После чего оба аккумулятора разряжаются равномерно.

ВНИМАНИЕ! Опасность повреждения аккумуляторов. Если после использования оставить аккумуляторы в устройстве, они могут быть повреждены.

- Сразу после завершения работы следует извлечь аккумуляторы из устройства и поместить на хранение в утепленное место.
- Вставлять аккумуляторы в устройство следует непосредственно перед работой.

Вставка аккумулятора

1. Откиньте (06/a) крышку отсека для аккумуляторов (06/1).
2. Вставьте (06/b) аккумулятор сверху в отсек (06/2) до зацепления.
   Примечание: *Индикатор состояния зарядки аккумулятора должен быть сверху.*
3. Закрыть крышку отсека для аккумуляторов.

Извлечение аккумулятора

1. Нажмите и удерживайте кнопку разблокировки на аккумуляторе.
2. Достаньте аккумулятор.

5.4 Включение и выключение питания косильного механизма (07)

Для включения и выключения питания двигателя косильного механизма используйте замок-выключатель. Замок-выключатель работает с предохранительным ключом.

⚠ ПРЕДУПРЕЖДЕНИЕ! Опасность травмирования. Непредвиденное включение устройства может привести к серьезным травмам.

- Всегда перед перерывами и техобслуживанием: Чтобы отключить питание, поверните предохранительный ключ в положение «Выкл.», а затем выньте его.

Включение питания

1. Откинуть крышку отсека для аккумуляторов.
2. Вставьте предохранительный ключ (07/1) в замок-выключатель (07/a).
3. Поверните предохранительный ключ в положение «Вкл.» (положение I) (07/b). После этого в двигатель косильного механизма начнет подаваться рабочее напряжение, однако он не начнет работать.
4. Закрыть крышку отсека для аккумуляторов.
5. Включение косильного механизма: см. *глава 6.6 "Пуск и останов косильного механизма (17)", Стр. 520*.

Выключение питания

1. Поверните предохранительный ключ в положение «Выкл.» (положение 0) (07/c) и выньте (07/d).
2. Сразу после завершения работы следует извлечь аккумуляторы из устройства, зарядить и хранить его в защищенном от воздействия низких температур месте. Вставлять аккумуляторы в устройство следует непосредственно перед следующим использованием.

6 УПРАВЛЕНИЕ

⚠ ПРЕДУПРЕЖДЕНИЕ! Опасность травмирования. Неисправность или бездействие предохранительных и защитных устройств могут стать причиной травм.

- Перед включением следует проверять наличие и исправность всех предохранительных и защитных устройств!

⚠ ПРЕДУПРЕЖДЕНИЕ! Опасность получения травмы при ненормальных условиях эксплуатации. Немедленно остановите газонокосилку. Отсоедините предохранительный ключ и выньте аккумуляторы. Затем убедитесь, что все движущиеся части полностью неподвижны:

- После наезда на посторонний предмет: Проверьте газонокосилку на наличие повреждений и отремонтируйте ее. Только после этого снова включите газонокосилку и введите ее в эксплуатацию.
- Если газонокосилка вибрирует ненормально: Немедленно проверьте ее на наличие повреждений. Замените или отремонтируйте поврежденные детали. Найдите незакрепленные детали и закрепите их.

ВНИМАНИЕ! Опасность повреждения устройства. Если нож заблокирован, двигатель может быть перегружен.

- Очищайте косильный механизм после каждого использования.
- Установите большую высоту среза.
- Косите высокую траву и густые заросли поэтапно.

6.1 Регулировка высоты среза (08, 09)

⚠ ОСТОРОЖНО! Опасность порезов. Опасность порезов при касании работающего косильного механизма.

- Регулируйте высоту среза только при выключенном двигателе и остановленном косильном механизме.

6.1.1 Регулировка высоты среза [газонокосилка] (08)

1. Слегка прижмите (08/a) рычаг регулировки (08/1) наружу и удерживайте, чтобы разблокировать его.
   - Для низкого газона: сдвиньте (08/b) рычаг регулировки в сторону переднего колеса.
   - Для высокого газона: сдвиньте (08/b) рычаг регулировки в сторону заднего колеса.
   - Считайте нужную высоту среза по шкале.
2. Отпустите рычаг регулировки, чтобы он защелкнулся на нужной позиции.

6.1.2 Регулировка высоты среза [косилка для мульчирования] (09)

Косилка для мульчирования имеет два рычага регулировки высоты среза. Рычаг регулировки (09/1) регулирует высоту задних колес. Рычаг регулировки (09/2) регулирует высоту передних колес.

1. Слегка прижмите (09/a) рычаг регулировки внутрь и удерживайте, чтобы разблокировать его.
   - Для низкого газона: сдвиньте (09/b) рычаг регулировки в сторону переднего колеса.
   - Для высокого газона: сдвиньте (09/b) рычаг регулировки в сторону заднего колеса.
     Примечание: *Поднимите корпус косилки для мульчирования вверх с помощью задней или передней ручки для переноски.*
   - Считайте нужную высоту среза по шкале.
2. Отпустите рычаг регулировки, чтобы он защелкнулся на нужной позиции.

6.2 Скашивание с травосборником (10, 11)*

** в зависимости от модели, см. технические характеристики.*

Устройство может работать с травосборником или без него.

Навешивание травосборника (10)

1. Убедитесь в том, что устройство выключено, и косильный механизм остановлен.
2. Поднимите (10/a) отражательную заслонку (10/1).
3. Навесьте (10/b) травосборник (10/2) на держатель.
4. Опустите отражательную заслонку.

Проверьте уровень заполнения (10, 11).

Индикатор уровня заполнения (10/3, 11/1) прижимается вверх (11/a) воздушным потоком при кошении. Если травосборник (11/2) запол-

нен, на нем появляется индикация уровня заполнения (11/b). Необходимо опорожнить травосборник.

Навешивание и опорожнение травосборника (10)

⚠ ОСТОРОЖНО! Опасность порезов. Опасность порезов при касании работающего косильного механизма.

- Снимайте травосборник только тогда, когда косильный механизм находится в неподвижном состоянии.

ПРИМЕЧАНИЕ При опорожнении травосборника также очищайте выпускные отверстия индикатора уровня загрузки, чтобы обеспечить надлежащую работоспособность.

1. Убедитесь в том, что устройство выключено, и косильный механизм остановлен.
2. Поднимите отражательную заслонку (10/1).
3. Снять травосборник (10/2) с креплений движением на себя.
4. Опорожните травосборник.
5. Очистите продувочные отверстия (10/3) индикатора уровня заполнения.
6. Установите травосборник (см. выше).

6.3 Мульчирование с помощью клина для мульчирования (12, 13)*

** в зависимости от модели, см. технические характеристики.*

Во время мульчирования срезаемый материал не собирается, а остается на траве. Мульча защищает почву от высыхания и обеспечивает ее питательными веществами. Лучшие результаты достигаются при регулярной стрижке прибл. на 2 см. Быстро гниет только молодая трава с мягкой листовой тканью.

- Высота травы перед мульчированием: макс. 8 см
- Высота травы после мульчирования: мин. 4 см

ПРИМЕЧАНИЕ Отрегулируйте шаговую скорость в соответствии с мульчированием, не передвигайтесь слишком быстро.

Установка клина для мульчирования (12)

⚠ ОСТОРОЖНО! Опасность порезов. Опасность порезов при касании работающего косильного механизма.

- Перед установкой или удалением клина для мульчирования выключите устройство и вытащите предохранительный торцевой ключ.

ВНИМАНИЕ! Опасность повреждения устройства. Если клин для мульчирования не защелкивается, возможно его повреждение или повреждение косильного механизма.

- Следите за тем, чтобы фиксатор защелкнулся.

1. Выключение устройства: Поверните предохранительный ключ в положение «Выкл.» (положение 0) и выньте.
2. Снимите травосборник.
3. Поднимите (12/a) отражательную заслонку (12/1).
4. Вставляйте (12/b) клин для мульчирования (12/2) в разгрузочный канал (12/3), пока не щелкнет фиксатор.

Удаление клина для мульчирования (13)

1. Выключение устройства: Поверните предохранительный ключ в положение «Выкл.» (положение 0) и выньте.
2. Поднимите отражательную заслонку.
3. Крепко взявшись за рукоятку (13/2), разблокируйте (13/a) фиксатор (13/1) на клине для мульчирования.
4. Выньте (13/b) клин для мульчирования (13/3).

6.4 Скашивание с боковой разгрузкой (14, 15)*

** в зависимости от модели, см. технические характеристики.*

⚠ ОСТОРОЖНО! Опасность порезов. Опасность порезов при касании работающего косильного механизма.

- Устанавливайте или снимайте вставку для боковой разгрузки только при остановленном двигателе и косильном механизме.

Установка вставки системы боковой разгрузки

1. Выключение устройства: Поверните предохранительный ключ в положение «Выкл.» (положение 0) и выньте.

2. Снимите травосборник и вставьте клин для мульчирования, см. *глава 6.3 "Мульчирование с помощью клина для мульчирования (12, 13)*", Стр. 519*.
3. Нажмите рычаг разблокировки (14/1, 15/1) заслонки боковой разгрузки.
4. Откиньте (14/a, 15/a) заслонку боковой разгрузки (14/2, 15/2) и удерживайте.
5. Вставьте (14/b, 15/b) вставку системы боковой разгрузки (14/3, 15/3).
6. Медленно закройте заслонку боковой разгрузки. Заслонка боковой разгрузки защищает вставку системы боковой разгрузки от выпадания.

Снятие вставки системы боковой разгрузки

1. Выключение устройства: Поверните предохранительный ключ в положение «Выкл.» (положение 0) и выньте.
2. Откиньте заслонку боковой разгрузки и удерживайте ее.
3. Выньте вставку системы боковой разгрузки и закройте заслонку боковой разгрузки.
4. Снимите клин для мульчирования и вставьте травосборник.

6.5 Регулирование направляющей балки соответственно росту пользователя (16)*

** в зависимости от модели, см. технические характеристики.*

1. Сложите (16/a) быстроразъемные соединения (16/1) на шарнирных соединениях (16/2).
2. Поворачивайте (16/b) направляющую балку (16/3) относительно шарнирных соединений до требуемой высоты.
3. Зашплинтуйте быстросъемное соединение.

6.6 Пуск и останов косильного механизма (17)

Запускайте косильный механизм только на ровной поверхности, а не в высокой траве. На поверхности не должно быть посторонних предметов, таких как камни. При запуске не приподнимайте и не наклоняйте устройство.

ВНИМАНИЕ! Опасность повреждения устройства. Многократное короткое последовательное включение/выключение приводит к повреждению двигателя и косильного механизма.

- Выключайте двигатель только тогда, когда косильный механизм находится в неподвижном состоянии.

ПРИМЕЧАНИЕ Допустимое рабочее положение: вы стоите за газонокосилкой и обеими руками держитесь за направляющую балку.

Пуск косильного механизма

1. Если еще ничего не произошло: Включите питание (см. *глава 5.4 "Включение и выключение питания косильного механизма (07)", Стр. 517*).
2. Нажмите кнопку «Start» (Пуск) (17/1) и удерживайте ее в нажатом положении.
3. Прижмите (17/a) предохранительную дугу (17/2) к направляющей балке (17/3). Косильный механизм запускается.
4. Отпустите кнопку «Start» (Пуск), при этом удерживая предохранительную дугу.

ПРИМЕЧАНИЕ Предохранительная дуга не фиксируется. Придерживайте ее на направляющей рукоятке на протяжении всей работы.

Останов косильного механизма

1. Отпустите предохранительную дугу. Она автоматически вернется в исходное положение.
2. Дождитесь полной остановки косильного механизма.
3. Выключите питание (см. *глава 5.4 "Включение и выключение питания косильного механизма (07)", Стр. 517*).

ОСТОРОЖНО! Опасность порезов. Опасность порезов при касании работающего косильного механизма.

- Дождитесь остановки косильного механизма.
- Перед всеми работами по техобслуживанию и уходу: Выключите устройство и дождитесь остановки косильного механизма. Отсоедините предохранительный ключ и выньте аккумуляторы.

6.7 Включение и выключение колесного привода (18)*

** в зависимости от модели, см. технические характеристики.*

Колесный привод можно задействовать для перемещения газонокосилки между двумя рабочими зонами или к месту хранения. Включение косильного механизма для этого не требуется.

ПРИМЕЧАНИЕ Для питания системы управления Cockpit и колесного привода предохранительный ключ не нужно поворачивать в положение «Вкл.» (положение I).

Включение колесного привода

1. Вставить аккумулятор.
2. Прижмите (18/a) вилку переключения передач для колесного привода (18/1) к направляющей балке (18/2) и удерживайте ее. Вилка переключения передач для колесного привода не фиксируется.

Выключение колесного привода

1. Отпустите вилку переключения передач для колесного привода. Она автоматически вернется в исходное положение.

6.8 Колесный привод – смена скорости (19)*

** в зависимости от модели, см. технические характеристики.*

Для регулирования скорости движения газонокосилки в системе управления доступны Cockpit 7 уровней. Перед этим колесный привод должен находиться в выключенном состоянии, см. *глава 6.7 "Включение и выключение колесного привода (18)*", Стр. 521*.

1. Включите систему управления Cockpit (см. *глава 5.2 "Включение и выключение системы управления Cockpit (04, 05)*", Стр. 517*).
2. Чтобы снизить скорость: нажмите кнопку «минус» (19/1).
   Или:
3. Чтобы увеличить скорость: нажмите кнопку «плюс» (19/2).

6.9 Включение и выключение режима ECO (19)*

** в зависимости от модели, см. технические характеристики.*

В режиме ECO частота вращения двигателя снижается. Это позволяет продлить время работы аккумулятора.

1. Включите систему управления Cockpit (см. *глава 5.2 "Включение и выключение системы управления Cockpit (04, 05)*", Стр. 517*).
2. Чтобы включить режим ECO: Нажмите кнопку «Eco-Mode» (19/3). Кнопка загорится.
3. Чтобы выключить режим ECO: Снова нажмите кнопку «Eco-Mode». Кнопка погаснет.

7 УКАЗАНИЯ ПО ЭКСПЛУАТАЦИИ

Соблюдайте указания по технике безопасности!

ПРИМЕЧАНИЕ Соблюдайте местные предписания относительно использования газонокосилки.

- Обратите внимание на предметы в траве и удалите из рабочей зоны.
- Косите только при хорошем освещении.
- Косите только острым ножом.
- Управляйте устройством только на направляющей балке.
- Перемещайте устройство только в прогулочном темпе.
- Всегда перемещайте устройство поперек склона. Не перемещайте газонокосилку вниз и вверх по склону, а также на склонах с углом более 10°. Соблюдайте особую осторожность при изменении рабочего направления.

Режущая способность либо срок службы аккумуляторов

- Режущая способность или площадь, которая может быть скошена, зависят от характеристик газона. На режущую способность влияют такие факторы, как длина травы, плотность травы, выбранная высота среза и влажность газона.
- Оптимальное время работы достигается за счет частого кошения и, следовательно, поддержания низкой высоты газона.
- Частое включение и выключение газонокосилки во время кошения также уменьшает режущую способность, как и не полностью заряженный аккумулятор.

- Включение колесного привода уменьшает режущую способность и срок службы аккумулятора.
- Чтобы оптимизировать режущую способность, рекомендуем часто косить газон, устанавливать большую высоту среза и перемещать устройство в прогулочном темпе.

ПРИМЕЧАНИЕ Чтобы продлить срок службы, можно приобрести дополнительный аккумулятор.

** в зависимости от модели, см. технические характеристики.*

Советы по кошению

- Высота среза травы остается на уровне 3–5 см, не выполняйте кошение на уровне, который превышает половину от этого значения.
- Не перегружайте газонокосилку! В случае длинной и тяжелой травы частота вращения заметно снижается, высоты среза травы повышается и приходится косить несколько раз.
- Ветер и солнце могут высушить газон после кошения, поэтому косите в конце дня.

8 ТЕХОБСЛУЖИВАНИЕ И УХОД

ОПАСНОСТЬ! Угроза жизни из-за ненадлежащего обслуживания. Выполнение работ по обслуживанию неквалифицированными лицами, использование несертифицированных запчастей, а также снятие или модификация предохранительных устройств могут привести к серьезным травмам или даже смерти во время эксплуатации.

- Не удаляйте предохранительные приспособления и не выводите их из строя.
- Используйте только разрешенные оригинальные запчасти.
- Убедитесь, что устройство находится в рабочем и чистом состоянии путем регулярного и надлежащего обслуживания.

ПРЕДУПРЕЖДЕНИЕ! Опасность порезов. Опасность порезов при контакте с острыми движущимися деталями устройства и режущим инструментом.

- Всегда выключайте устройство до технического и сервисного обслуживания и очистки. Отсоедините предохранительный ключ и выньте аккумуляторы!
- Всегда носите защитные перчатки во время технического обслуживания, ухода и очистки.

ПРЕДУПРЕЖДЕНИЕ! Опасность травмирования во время техобслуживания. Неправильное техобслуживание может привести к серьезным травмам и повреждению устройства.

- Ремонт устройства может выполнять только уполномоченное специализированное предприятие.

8.1 Регулярные работы по техобслуживанию

- Убедитесь, что все гайки, болты и винты плотно затянуты, а устройство находится в безопасном рабочем состоянии.
- Регулярно проверяйте работоспособность и износ травосборника.

8.2 Очистка устройства и косильного механизма

ВНИМАНИЕ! Опасность вследствие попадания воды. Попадание воды в устройство может привести к короткому замыканию и повреждению электрических компонентов.

- не распыляйте на устройство воду;
- Используйте для очистки исключительно щетку с ручкой или тряпку.

1. Остановите двигатель.
2. Достаньте аккумуляторы.
3. Снимите травосборник.
4. Наклоните устройство и очистите косильный механизм.

8.3 Проверка и замена ножа

⚠ ПРЕДУПРЕЖДЕНИЕ! Серьезные травмы от движущихся деталей ножа. Изношенный, потрескавшийся или поврежденный нож может сломаться, а его детали могут стать опасными снарядами.

- Регулярно проверяйте нож на предмет повреждений.
- Не используйте газонокосилку, если нож изношен или поврежден.

- Затачивать или заменять тупой или поврежденный нож разрешается только работникам сервисного центр изготовителя или авторизованного дилера.
- При обслуживании ножа обратите внимание, что его можно перемещать даже при выключенном источнике питания.
- Будьте осторожны при регулировке машины, чтобы не зажать пальцы между подвижными ножами и неподвижными частями машины.
- Чтобы избежать вибрации, нож и ножевой винт всегда необходимо заменять вместе.
- Перезатачиваемый нож должен быть сбалансирован. Разбалансировка ножа может привести к сильной вибрации и повреждению газонокосилки.

8.4 Регулировка боуденовского троса колесного привода (20)*

** в зависимости от модели, см. технические характеристики.*

Со временем боуденовский трос колесного привода растягивается. Если при работающем двигателе не включается колесный привод, это означает, что боуденовский трос стал слишком длинным и его необходимо натянуть.

⚠ ОСТОРОЖНО! Опасность травмирования. Движущиеся детали и детали с острыми краями (например, нож), а также внезапно приведенная в движение газонокосилка, могут привести к травмам.

- Регулируйте боуденовский трос только при выключенном двигателе и неподвижном косильном механизме.

1. Отключите питание и извлеките аккумулятор (см. *глава 5.4 "Включение и выключение питания косильного механизма (07)", Стр. 517*).
2. Поверните регулировочную деталь (20/1) на боуденовском тросе (20/2) в направлении стрелки, т. е. против часовой стрелки, пока боуденовский трос не будет натянут между рукояткой рычага переключения передач (20/3) для колесного привода и точкой фиксации (20/4).
3. Чтобы проверить натяжение боуденовского троса: включите устройство, запустите двигатель и попытайтесь включить колесный привод.
4. Если колесный привод не включается: повторите предыдущие шаги.

Если не удалось отрегулировать боуденовский трос: Обратитесь в сервисный центр производителя.

8.5 Ремонтные работы

⚠ ПРЕДУПРЕЖДЕНИЕ! Опасность травмирования во время ремонтных работ. Ненадлежащий ремонт может привести к серьезным травмам и повреждению устройства.

- Проведение ремонтных работ разрешается только сервисным центрам производителя или авторизованным специализированным компаниям!

В нижеперечисленных случаях следует обратиться в сервисный центр изготовителя:

- двигатель больше не запускается.
- устройство наехало на предмет.
- нож и (или) вал двигателя изогнуты.
- устройство вибрирует и не работает с перебоями.
- утечка или повреждение аккумулятора.

8.6 Интерфейс USB (21)*

** в зависимости от модели, см. технические характеристики.*

Интерфейс USB (21/1) доступен на всех газонокосилках, описанных в данном руководстве по эксплуатации, но он предназначен только для обновления программного обеспечения на интеллектуальных газонокосилках. Его нельзя использовать для зарядки аккумулятора.

ВНИМАНИЕ! Опасность повреждения устройства. В случае подключения к интерфейсу USB мобильных устройств с аккумуляторами (например, смартфонов) существует риск их повреждения.

- Не подключайте к этому интерфейсу мобильные устройства с аккумулятором.

9 УСТРАНЕНИЕ НЕИСПРАВНОСТЕЙ

⚠ ОСТОРОЖНО! Опасность травмирования. Движущиеся части и детали с острыми краями могут привести к травмам.

- Всегда носите защитные перчатки во время технического обслуживания, ухода и очистки!

ПРИМЕЧАНИЕ В случае возникновения неисправностей, которые не указаны в данной таблице или с которыми вы не можете справиться самостоятельно, обращайтесь в нашу сервисную службу.

Неисправность	Причина	Способы устранения
Двигатель не работает.	Замок-выключатель в положение «Выкл.» (выключено питание).	Включите питание при помощи замка-выключателя.
	Аккумулятор отсутствует или неправильно установлен.	Вставить аккумулятор правильно.
	Аккумулятор разряжен.	Зарядить аккумулятор.
	Нож закупорен.	■ Устраните закупорку ножа. ■ Запустите газонокосилку на низком газоне.
	Поврежден кабель или выключатель.	Не используйте устройство! Обратитесь в сервисный центр производителя.
Сниженная мощность двигателя.	Аккумулятор разряжен.	Зарядить аккумулятор.
	Нож затупился.	Для заточки ножа обратитесь в сервисный центр изготовителя.
	Слишком много травы в разгрузочном отверстии.	■ Уберите траву. ■ Очистите отражательную заслонку.
Двигатель останавливается во время кошения.	Нож затупился.	Для заточки ножа обратитесь в сервисный центр изготовителя.
	Двигатель перегружен.	Отключите аккумуляторную газонокосилку, поместите ее на плоскую поверхность или на низкую траву, и снова запустите.
Травосборник недостаточно заполнен	Газон влажный.	Дайте газону высохнуть.
	Травосборник забит.	Очистите сетку травосборника.
	Слишком много травы в разгрузочном канале или корпусе.	■ Очистите разгрузочный канал или корпус ■ Отрегулируйте высоту среза травы
	Нож затупился.	Для заточки ножа обратитесь в сервисный центр изготовителя.

Неисправность	Причина	Способы устранения
Срок эксплуатации аккумулятора значительно снизился.	Слишком низкая высота среза.	Установите более высокий срез
	Трава слишком высокая или слишком влажная.	Улучшение условий: дайте высохнуть, увеличьте высоту подрезки
	Слишком высокая скорость кошения.	■ Уменьшите скорость кошения ■ Очистите разгрузочный канал или корпус, чтобы нож свободно вращался.
	Скашивание с заполненным травосборником	Опорожните травосборник и очистите разгрузочный канал.
	Срок службы аккумулятора истек.	Замените аккумулятор. Использовать только оригинальные принадлежности от производителя.
Аккумулятор не заряжается.	Загрязнены контакты.	Очистите контакты аккумулятора неметаллическим предметом и обработайте спреем для электрических контактов. **Внимание!** *Не допускайте замыкания контактов металлическим предметом!*
	Неисправность аккумулятора или зарядного устройства.	Заказать запчасти у производителя.
	Перегрев аккумулятора.	Дайте аккумулятору остыть.
Система управления Cockpit включена, но двигатель не работает.*	Замок-выключатель в положение «Выкл.» (выключено питание).	Включите питание при помощи замка-выключателя.
В системе управления Cockpit отображается индикация ошибки.*	Аккумулятор установлен неправильно.	Вставить аккумулятор правильно.
Сообщения об ошибках при использовании многофункциональной кнопки*	Причины неисправностей и их устранение: см. *глава 3.9 "Многофункциональная кнопка (04)*", Стр. 514.*	

** в зависимости от модели, см. технические характеристики.*

10 ТРАНСПОРТИРОВКА

10.1 Транспортировка устройства

ВНИМАНИЕ! **Опасность повреждения косильного механизма.** При минимальной высоте среза косилка может быть повреждена в случае наезда на ступеньки, кромки или бордюры.

- Для транспортировки установите максимальную высоту среза.

1. Отключите косильный механизм и подождите, пока он полностью остановиться.
2. Установите максимальную высоту среза.
3. Поверните замок-выключатель в положение «Выкл.» (положение 0).

Транспортировка устройства между двумя рабочими зонами

- Переместите устройство с установленной максимальной высотой среза в рабочую область.
- Для облегчения движения включите колесный привод*.
- Для переноски устройства используйте направляющую рукоятку и переднюю ручку*.

** в зависимости от модели, см. технические характеристики.*

Транспортируйте устройство в транспортном средстве

- Извлеките аккумулятор.
- Сложите направляющую рукоятку.
- Защитите устройство от опрокидывания и скольжения в транспортном средстве.
- Защитите устройство от воздействия окружающих предметов.
- Не ставьте никакие предметы на устройство.

10.2 Транспортировка аккумулятор

Перед транспортировкой выполните следующие действия:

1. Выключите устройство.
2. Выньте аккумулятор из устройства.
3. Правильно упакуйте аккумулятор (см. ниже).

ПРИМЕЧАНИЕ Номинальная мощность аккумулятора составляет более 100 Вт□ч! Поэтому соблюдайте следующие правила транспортировки!

Входящий в комплект литий-ионный аккумулятор подпадает под действие закона об опасных грузах, но может перевозиться на упрощенных условиях:

- Частные пользователи могут перевозить аккумуляторы автотранспортом без каких-либо дополнительных требований, при условии их перевозки в заводской упаковке и для личных целей.
- Коммерческие пользователи, которые осуществляют транспортировку в связи со своей основной деятельностью (например, поставки на строительные площадки или демонстрации и обратно), также могут извлечь выгоду из этого упрощения.

В обоих вышеуказанных случаях должны быть приняты меры предосторожности, чтобы предотвратить утечку содержимого. В других случаях должны соблюдаться положения Закона об опасных грузах! Невыполнение этого требования может повлечь за собой серьезные штрафы для отправителя или перевозчика.

Дополнительная информация о транспортировке и пересылке

- Транспортировка и пересылка литий-ионных аккумуляторов разрешается только при условии отсутствия повреждений!
- Для транспортировки аккумуляторов разрешается использовать только оригинальные коробки или подходящую тару для опасных грузов (требование не распространяется на аккумуляторы номинальной мощностью менее 100 Вт□ч).
- Открытые контакты аккумуляторов подлежат заклеиванию во избежание короткого замыкания.
- Внутри упаковки аккумуляторы должны быть защищены от смещения, в противном случае возможно их повреждение.
- При транспортировке или пересылке проверяйте правильность маркировки и документации (курьерской или экспедиторской служб).
- Предварительно выясните, возможна ли перевозка выбранным поставщиком услуг и оформите заказ.

При подготовке к пересылке рекомендуем обратиться к специалисту по опасным грузам. Также примите во внимание возможные дополнительные национальные правила.

11 ХРАНЕНИЕ

- После каждого использования тщательно очищайте устройство и при необходимости устанавливайте все защитные кожухи.
- Выполните необходимое техобслуживание.
- Храните устройство в сухом, запираемом месте, недоступном для детей.

11.1 Хранение аккумуляторной газонокосилки

⚠ ОСТОРОЖНО! Опасность травмирования. Если во время хранения устройство доступно для детей и неуполномоченных пользователей, это может привести к травмам.

- Исключите возможность доступа к устройству детей и посторонних лиц.
- Храните устройство только с удаленными аккумуляторами.

ВНИМАНИЕ! Опасность кражи и потери личных данных*. У газонокосилки есть доступ к Интернету. Устройством можно управлять в «Smart Home» или «Smart Garden».

- Устройство следует хранить только без аккумулятора и в месте, хорошо защищенным от доступа посторонних лиц.

** в зависимости от модели, см. технические характеристики.*

1. Выключение устройства: Снимите предохранительный торцевой ключ.
2. Настройте высоту среза на максимально высокий уровень.
3. Извлеките аккумуляторы.
4. Дождитесь охлаждения двигателя и всего устройства.
5. Очистка:
   - Тщательно очистить устройство.
   - Опорожните травосборник и очистите разгрузочный канал.
6. Консервация:
   - Обработайте все металлические детали маслом или силиконом для защиты от коррозии.
7. Сложите направляющую балку.
8. Храните устройство в сухом, чистом и утепленном месте.
   - Накройте устройство дышащим непромокаемым брезентом для защиты от пыли.
   - Не используйте полиэтиленовую пленку, чтобы предотвратить накопление влаги.
9. **ПРИМЕЧАНИЕ!** *Температура хранения газонокосилки: см. технические характеристики.*

11.2 Хранение аккумулятора и зарядного устройства

⚠ ОПАСНОСТЬ! Взрыво- и пожароопасность! Взрыв аккумулятора приведет к смерти или серьезным травмам в результате хранения вблизи открытого пламени или источников тепла.

- Храните аккумулятор в прохладном и сухом месте, как можно дальше от открытого пламени или источников тепла.

ПРИМЕЧАНИЕ Благодаря автоматическому распознаванию уровня заряда во время зарядки аккумулятор защищен от перегрузки и, таким образом, может оставаться в зарядном устройстве в течение определенного времени, но не постоянно.

ПРИМЕЧАНИЕ Подробности см. в отдельных руководствах по эксплуатации к аккумулятору и зарядному устройству.

- Аккумулятор следует хранить в сухом и защищенном от воздействия минусовых температур помещении при температуре от 0 до 25 °C. Во время хранения аккумулятор должен быть заряжен на 40 – 60 %.
- Во избежание короткого замыкания аккумулятор не следует хранить вблизи металлических или кислотосодержащих предметов.

12 УТИЛИЗАЦИЯ

Только для стран ЕС:

Согласно Европейской директиве 2012/19/ЕС об утилизации бывших в использовании электрического и электронного оборудования и ее внедрением в национальном законодательстве, бывшие в использовании зарядные устройства должны собираться отдельно и отправляться на экологически чистую переработку.

При ненадлежащей утилизации бывшее в использовании электрическое и электронного оборудования может оказывать вредное воздействие на окружающую среду и здоровье

человека из-за возможного присутствия опасных веществ.

Примечания к Закону об электрическом и электронном оборудовании



- Электрическое и электронное оборудование не относится к бытовому мусору. Его необходимо собирать и утилизировать отдельно!

- Отработавшие батарейки или аккумуляторы, которые не установлены постоянно в старом устройстве, необходимо вынуть перед доставкой! Их утилизация регулируется Законом об аккумуляторах.
- Владельцы или пользователи электрического и электронного оборудования по закону обязаны возвращать их после их использования.
- Конечный пользователь несет ответственность за удаление персональных данных со старого устройства, подлежащего утилизации!

Символ перечеркнутого мусорного бака означает, что отработавшее электрическое и электронное оборудование нельзя выбрасывать вместе с бытовыми отходами.

Отработавшее электрическое и электронное оборудование можно бесплатно сдать в следующих местах:

- Пункты утилизации и переработки отходов в соответствии с общественным законодательством (например, муниципальные склады)
- Пункты продажи электроприборов (стационарные и онлайновые), в той мере, в какой продавцы обязаны принимать их обратно или предлагать их добровольно.

Данные заявления относятся только к оборудованию, установленному и проданному в странах Европейского союза и подпадающему под действие Европейской директивы 2012/19/ЕС. В странах за пределами Европейского Союза могут действовать другие правила, касающиеся утилизации электрических и электронных устройств.

Указания согласно закону о батарейках (BattG)



- Использованные батарейки и аккумуляторы не относятся к бытовому мусору. Его необходимо собирать и утилизировать отдельно!

- Чтобы безопасно вынуть батарейки или аккумуляторы из электрического устройства, а также получить информацию об их типе или химической системе, см. дополнительную информацию в руководстве по эксплуатации или установке.
- Владельцы или пользователи батареек, или аккумуляторов обязуются вернуть устройство после использования согласно закону. Возврат ограничивается допустимым количеством приобретенных или утилизированных товаров для домашнего хозяйства.

Использованные батареи могут содержать вредные вещества или тяжелые металлы, которые могут нанести вред окружающей среде и ущерб здоровью. Повторная переработка использованных батарейки и использование ресурсов, содержащихся в них, способствует защите этих двух важных активов.

Символ перечеркнутого мусорного контейнера означает, что батарейки и аккумуляторы нельзя утилизировать вместе с бытовыми отходами.

Кроме того, под символом мусорного контейнера нанесены символы Hg, Cd или Pb. Это выглядит следующим образом:

- Hg: батарея содержит более 0,0005% ртути
- Cd: батарея содержит более 0,002% кадмия
- Pb: батарея содержит более 0,004% свинца

Аккумуляторы и батарейки можно бесплатно сдать в следующих местах:

- Пункты утилизации и переработки отходов в соответствии с общественным законодательством (например, муниципальные склады)
- Магазины батареек и аккумуляторов
- Пункты приема общей системы возврата использованных батареек устройств
- Пункты приема изготовителя (если он не является членом объединенной системы возврата)

Эти заявления действительны только для аккумуляторов и батарей, которые продаются в странах Европейского Союза и соответствуют Регламенту ЕС 2023/1542/ЕС. В странах за пределами Европейского Союза могут действовать другие правила, касающиеся утилизации батарей и аккумуляторов.

13 ТЕХНИЧЕСКИЕ ХАРАКТЕРИСТИКИ

Технические характеристики: см. таблицу с техническими характеристиками в руководстве по установке.

** Примечания к указанной величине вибрации:*

- *Указанная величина вибрации измеряется в соответствии со стандартизированным методом испытания и может использоваться для сравнения одной машины с другой.*
- *Указанная величина вибрации может также использоваться для предварительной оценки прекращения (уровень вибрационного воздействия).*
- *Величина вибрации может отличаться от значений при фактическом использовании мощности, в зависимости от способа использования машины.*
- *Установите меры безопасности для защиты оператора (см. главу о безопасности) на основе оценки величины вибрации в реальных условиях использования. В этом случае необходимо учитывать все части рабочего цикла (например, время выключения машины и время включения без нагрузки).*

14 СЕРВИСНОЕ ОБСЛУЖИВАНИЕ

Если у вас возникли вопросы о гарантии, ремонте или запасных частях, обратитесь в ближайший сервисный центр компании «AL-KO». Его вы найдете в сети Интернет по ссылке: www.alko-garden.com/service-contacts

Подробнее о запчастях вы узнаете по ссылке: www.alko-garden.com/spareparts

15 ИНФОРМАЦИЯ О ДЕКЛАРАЦИИ СООТВЕТСТВИЯ

Настоящим заявляем с полной ответственностью, что данный продукт в реализуемой на рынке форме соответствует требованиям гармонизированных Директив ЕС, стандартов безопасности ЕС и специальных стандартов, распространяющихся на данный продукт. Декларация соответствия является частью руководства по эксплуатации и прилагается к машине.

16 ГАРАНТИЯ

Мы устраняем возможные дефекты материалов или производства в течение срока давности, установленного законом в отношении рекламаций по качеству, путем ремонта или замены изделия. Срок давности определяется законодательством страны, в которой было приобретено устройство.

Наше гарантийное обязательство действительно только при:

- Соблюдайте данное руководство по эксплуатации
- надлежащем обращении;
- использовании оригинальных запасных частей.

Гарантия аннулируется при:

- самостоятельных попытках ремонта;
- самостоятельных технических изменениях;
- использовании не по назначению.

Гарантия не распространяется на:

- повреждения лакокрасочного покрытия, вызванные нормальным износом;
- изнашивающиеся части, обозначенные в ведомости запасных частей рамкой xxxxxx (x).

Гарантийный срок начинается после покупки первым конечным пользователем. Определяющим фактором служит дата на документе, подтверждающем покупку. Обращайтесь с настоящим сертификатом и документом, подтверждающим покупку, к своему дилеру или в ближайший авторизованный сервисный центр. Настоящий сертификат не касается гарантируемых законом прав на претензии покупателя к продавцу.

ПЕРЕКЛАД ОРИГІНАЛУ ПОСІБНИКА З ЕКСПЛУАТАЦІЇ

Зміст

1 Правила техніки безпеки 531
1.1 Загальні вказівки з техніки безпеки для електричних машин 531
1.1.1 Безпека на робочому місці..... 531
1.1.2 Електрична безпека..... 531
1.1.3 Безпека людей..... 532
1.1.4 Використання та поводження з електричною машиною 532
1.1.5 Використання та поводження з електричною машиною, що працює від акумулятора..... 533
1.1.6 Сервіс 533
1.2 Правила техніка безпеки для газонокосарок..... 533
1.3 Вібраційне навантаження..... 534
1.4 Акустичне навантаження..... 535
1.5 Правила техніки безпеки для акумулятора й зарядного пристрою..... 535
2 Інформація про посібник із експлуатації 535
2.1 Символи на титульній сторінці..... 535
2.2 Умовні позначення та сигнальні слова..... 536
3 Опис пристрою 536
3.1 Використання за призначенням..... 536
3.2 Можливе передбачене використання..... 536
3.3 Залишкові ризики..... 537
3.4 Запобіжні та захисні елементи..... 537
3.5 Умовні позначення на пристрої 537
3.5.1 Символи безпеки*..... 537
3.5.2 Символи експлуатації..... 538
3.6 Огляди виробів..... 538
3.6.1 Огляд виробу для газонокосарки (01) — AL-KO..... 538
3.6.2 Огляд виробу для газонокосарки (02) — solo by AL-KO..... 538
3.6.3 Огляд виробу для косарки для мульчування 4736 Li VS (03) — solo by AL-KO 539
3.7 Комплект постачання 539
3.7.1 Комплект постачання [газонокосарка]..... 539
3.7.2 Комплект постачання [косарка для мульчування]..... 539
3.8 Додаток «AL-KO inTOUCH Smart Garden»*..... 540
3.9 Багатофункціональна кнопка (04)*..... 540
3.9.1 Індикація стану зарядки*..... 540
3.9.2 Встановлення з'єднання між газонокосаркою і AL-KO Smart Cloud..... 540
3.9.3 Активувати дії в «Smart Home»/«Smart Garden» (IFTTT). 541
3.9.4 Активувати газонокосарку*..... 541
3.9.5 Скинути ім'я та пароль бездротової мережі*..... 542
3.10 Система управління «maxRun & smart-drive» -Cockpit (05)*..... 542
4 Монтаж..... 542
5 Введення в експлуатацію..... 542
5.1 Заряджання акумулятора 542
5.2 Увімкнення та вимкнення системи управління Cockpit (04, 05)*..... 542
5.3 Установлення та виймання акумуляторів (06) 542
5.4 Увімкнення та вимкнення живлення косильного механізму (07) 543
6 Експлуатація..... 543
6.1 Налаштування висоти зрізу (08, 09) 544
6.1.1 Налаштування висоти зрізу [газонокосарка] (08)..... 544
6.1.2 Налаштування висоти зрізу [косарка для мульчування] (09) 544
6.2 Косіння з травозбірником (10, 11)*..... 544
6.3 Мульчування за допомогою клина для мульчування (12, 13)*..... 545
6.4 Скошування з бічним розвантаженням (14, 15)*..... 545

6.5 Регулювання напрямної балки відповідно до зросту користувача (16)* 545
6.6 Запуск та зупинка косильного механізму (17) 546
6.7 Увімкнення та вимкнення колісного привода (18)* 546
6.8 Колісний привод — зміна швидкості (19)* 546
6.9 Увімкнення та вимкнення режиму ECO (19)* 547
7 Вказівки з використання 547
8 Технічне обслуговування та догляд 547
8.1 Періодичні роботи з технічного обслуговування 548
8.2 Очищення пристрою та косильного механізму 548
8.3 Перевірка та заміна ножа 548
8.4 Налаштування боуденівського троса колісного привода (20)* 548
8.5 Ремонтні роботи 549
8.6 Інтерфейс USB (21)* 549
9 Усунення несправностей 549
10 Транспортування 551
10.1 Транспортування пристрою 551
10.2 Транспортування акумулятора 551
11 Зберігання 552
11.1 Зберігання акумуляторної газонокосарки 552
11.2 Зберігання акумулятора та зарядного пристрою 552
12 Утилізація 553
13 Технічні характеристики 554
14 Сервісне обслуговування 554
15 Інформація про декларацію відповідності 554
16 Гарантія 554

1 ПРАВИЛА ТЕХНІКИ БЕЗПЕКИ

1.1 Загальні вказівки з техніки безпеки для електричних машин

⚠ ПОПЕРЕДЖЕННЯ! Ознайомтеся з усіма правилами техніки безпеки, інструкціями, ілюстраціями і технічними характеристиками, які входять в комплект постачання цієї машини. *Недотримання вказівок з техніки безпеки та інструкцій може призвести до ураження електричним струмом, пожежі та (або) серйозних травм.*

- **Зберігайте правила техніки безпеки та вказівки для використання в майбутньому.**

Позначення «машина», що використовується в вказівках по техніці безпеки, стосується машин, що працюють від мережі (з мережевим кабелем), або машин, що працюють від акумулятора (без мережевого кабелю).

1.1.1 Безпека на робочому місці

- **Робоча зона має бути чистою та добре освітленою.** *Безлад і погане освітлення — супутники нещасних випадків.*
- **Забороняється використовувати машину у вибухонебезпечному середовищі, де є легкозаймисті рідини, гази чи пил.** *Машини створюють іскри, від яких пил і гази можуть загорітися.*
- **Користуючись машиною, тримайте дітей та інших осіб на безпечній відстані.** *Якщо ви відволічетеся, ви можете втратити контроль над машиною.*

1.1.2 Електрична безпека

- **Штекер машини має відповідати конфігурації розетки. Заборонено будь-яким чином модифікувати штекер. Не використовуйте адаптери разом із заземленими машинами.** *Використання немодифікованих штекерів і відповідних розеток знижує ризик ураження електричним струмом.*
- **Уникайте фізичного контакту з заземленими поверхнями, наприклад трубами, радіаторами, плитами та холодильниками.** *У разі заземлення тіла збільшується ризик ураження електричним струмом.*
- **Забороняється використовувати газонокосарку у разі дощу або вологості.** *Це може збільшити ризик ураження електричним струмом.*

- **Не тягніть за з'єднувальний кабель, щоб перемістити, підвісити машину чи від'єднати штекер від розетки. Тримайте з'єднувальний кабель на безпечній відстані від оливи, гострих країв, джерел тепла і рухомих деталей.** *Пошкодження або заплутування з'єднувального кабелю підвищує ризик ураження електричним струмом.*
- **Працюючи з машиною на вулиці, використовуйте подовжувальний кабель, придатний для подібного використання.** *Використання спеціально призначеного для експлуатації на вулиці подовжувального кабелю знижує ризик ураження електричним струмом.*
- **У разі необхідності експлуатації машини у вологому середовищі скористайтеся автоматичним запобіжним вимикачем.** *Застосування запобіжного вимикача знижує ризик ураження електричним струмом.*

1.1.3 Безпека людей

- **Будьте уважні, стежте за своїми діями і керуйтеся здоровим глуздом під час роботи з машиною. Не користуйтеся машиною, якщо ви втомлені або перебуваєте під впливом наркотичних засобів, алкоголю чи медикаментів.** *Короткочасна неуважність під час роботи з машиною може спричинити серйозну травму.*
- **Користуйтеся засобами індивідуального захисту й обов'язково надягайте захисні окуляри.** *Залежно від способу й умов використання машини такі засоби індивідуального захисту, як респіратор, неслизьке захисне взуття, шолом і навушники, суттєво знижують ризик отримання травми.*
- **Уникайте ненавмисного увімкнення. Переконайтеся, що машина вимкнена, перш ніж приєднувати її до джерела живлення та (або) акумулятора, брати в руки або переносити.** *Не носіть машину, тримаючи палець на вимикачі, і не підключайте її увімкненою до мережі. Це може призвести до нещасного випадку.*
- **Перед увімкненням машини зніміть з неї інструменти для регулювання або гайкові ключі.** *Інструмент або ключ, що знаходиться на деталі машини, яка обертається, може завдати травм.*
- **Уникайте незручного положення тіла. Виберіть стійке положення та зберігайте рівновагу.** *Це дозволить краще контролювати машину в непередбачених ситуаціях.*
- **Носіть відповідний одяг. Не вдягайте просторий одяг або прикраси. Тримайте волосся і одяг на безпечній відстані від деталей, які рухаються.** *Просторий одяг, прикраси та довге волосся можуть заплутатися в таких деталях.*
- **Якщо передбачено встановлення пристроїв для відсмоктування і утримання пилу, переконайтеся, що вони під'єднані і використовуються правильно.** *Застосування таких пристроїв знижує ризики, що виникають внаслідок запиленості.*
- **Не вважайте себе в уявній безпеці і не ігноруйте правила безпеки для машин, навіть якщо ви знайомі з машиною після її багаторазового використання.** *Недбале поводження може призвести до серйозних травм протягом декількох секунд.*

1.1.4 Використання та поводження з електричною машиною

- **Не перевантажуйте машину. Використовуйте для виконання роботи відповідну машину.** *За допомогою відповідної машини ви зможете краще та безпечніше працювати у вказаному діапазоні потужності.*
- **Не користуйтеся машиною із пошкодженим вимикачем.** *Машина, яку неможливо ввімкнути або вимкнути, є небезпечною і потребує ремонту.*
- **Перш ніж налаштовувати машину, міняти запчастини інструменту або розміщувати пристрій на зберігання, витягніть штепсель з розетки і (або) витягніть знімний акумулятор.** *Це унеможливить ненавмисне увімкнення машини.*
- **Зберігайте машини, що не використовуються, у недосяжному для дітей місці. Не дозволяйте використовувати машину особам, які не знайомі з нею або не прочитали ці інструкції.** *У разі використання недосвідченими особами машини є небезпечними.*
- **Ретельно виконуйте обслуговування машин і насадок. Стежте за тим, щоб рухомі деталі бездоганно працювали і не**

защемлялися, та щоб не було зламаних і пошкоджених деталей, які порушують роботу машини. Перед застосуванням машини відремонтуйте пошкоджені частини. *Причиною багатьох нещасних випадків є неналежний догляд за машинами.*

- **Ріжучий інструмент має бути завжди чистим і гострим.** *Ретельно доглянутий ріжучий інструмент із гострими лезами менше защемлюється і ним легше керувати.*
- **Використовуйте машину, насадки тощо відповідно до цих інструкцій. Ураховуйте умови використання та характер роботи.** *Використання машин не за призначенням може призвести до виникнення небезпечних ситуацій.*
- **Стежте за тим, щоб ручки і долонна частина рукавиці були сухими і чистими, без найменших слідів масла або мастила.** *Слизькі ручки і долонна частина рукавиці не дозволяють забезпечити безпечну експлуатацію і контроль машини в непередбачених ситуаціях.*

1.1.5 Використання та поводження з електричною машиною, що працює від акумулятора

- **Заряджати акумулятори дозволяється тільки за допомогою зарядного пристрою, рекомендованого виробником.** *Якщо зарядний пристрій, який підходить для певного виду акумуляторів, використовується з іншими акумуляторами, існує небезпека пожежі.*
- **Використовуйте в машинах лише призначені для цього акумулятори.** *Використання інших акумуляторів може призвести до травмування або пожежі.*
- **Тримати акумулятори якомога далі від скріпок, монет, ключів, цвяхів, гвинтів та інших дрібних металевих предметів, які можуть спричинити замикання контактів.** *Замикання контактів акумулятора може спричинити опіки або пожежу.*
- **За неправильного використання з акумулятора може потекти рідина. Слід уникати контакту з нею. У разі контакту промити уражене місце водою. Якщо рідина потрапила в очі, звернутися по медичну допомогу.** *Рідина, що витікає з акумулятора, може спричинити подразнення шкіри або опіки.*
- **Забороняється використовувати пошкоджений або модифікований акумулятор або машину.** *Пошкоджені або модифіковані акумулятори можуть поводити себе непередбачувано і спричинити пожежу, вибух або пошкодження.*
- **Тримайте акумулятор й машину якомога далі Інструмент від вогню або високих температур.** *Вогонь або температура вище 130 °C можуть спричинити вибух.*
- **Дотримуйтесь інструкцій з заряджання і в жодному разі не заряджайте акумулятор або машину, що працює від акумулятора, поза діапазоном температур, зазначених у посібнику з експлуатації.** *Неправильне заряджання або заряджання поза затвердженим діапазоном температур можуть привести до руйнування акумулятора і підвищення пожежонебезпеки.*

1.1.6 Сервіс

- **Доручайте ремонт машини лише кваліфікованим спеціалістам, що використовують оригінальні запчастини.** *Це гарантує, що машина і надалі буде безпечною для використання.*
- **У жодному разі не виконуйте обслуговування зруйнованих акумуляторів.** *Обслуговування акумуляторів дозволено здійснювати тільки виробнику або його сервісній службі.*

1.2 Правила техніка безпеки для газонокосарок

- **Забороняється використовувати газонокосарку в поганих погодних умовах, особливо коли є ризик виникнення блискавки.** *Це знижує ризик отримання удару блискавкою.*
- **Слід ретельно перевіряти зону, де газонокосарку буде використано, на наявність диких тварин.** *Під час експлуатації газонокосарка може травмувати диких тварин.*
- **Слід ретельно оглянути зону, де буде використано газонокосарку, та видаліть усі камені, гілки, дроти, кістки та інші сторонні предмети.** *Предмети, що відлітають, можуть спричинити травми.*
- **Перед використанням газонокосарки слід перевірити, чи не зношені або не пошкоджені ніж та різальний блок.** *Зно-*

шені або пошкоджені деталі підвищують небезпеку травмування.

- **Слід регулярно перевіряти травозбірник на відсутність зносу або пошкодження.** *Зношений або пошкоджений травозбірник може підвищити небезпеку травмування.*
- **Забороняється знімати всі запобіжні пристрої. Запобіжні пристрої повинні бути в хорошому робочому стані й встановлені правильно.** *Запобіжний пристрій, який ослаблений, пошкоджений або не працює належним чином, може спричинити травмування.*
- **Слід підтримувати чистоту усіх вентиляційних отворів.** *Засмічені вентиляційні отвори і забруднювачі можуть спричинити перегрів або пожежу.*
- **Слід носити нековзке захисне взуття під час роботи з газонокосаркою. Забороняється використовувати газонокосарку босоніж або у відкритих сандалях.** *Це зменшує небезпеку травмування ніг через контакт з рухомим ножем.*
- **Слід носити довгі штани під час роботи з газонокосаркою.** *Незахищена шкіра збільшує небезпеку травмування предметами, що відлітають.*
- **Забороняється використовувати газонокосарки на вологій траві. Слід ходити, бігати забороняється.** *Це знижує небезпеку послизання або падіння, що може призвести до травмування.*
- **Забороняється використовувати газонокосарки на дуже крутих схилах.** *Це знижує небезпеку втрати контролю, послизання або падіння, що може призвести до травмування.*
- **Під час роботи на схилах слід забезпечити безпечний підйом, працювати по схилу, не піднімаючись або опускаючись, і бути надзвичайно обережними під час зміни напрямку.** *Це знижує небезпеку втрати контролю, послизання або падіння, що може призвести до травмування.*
- **Слід бути особливо обережними під час переміщення газонокосарки назад або якщо ви тягнете її на себе. Слід звертати увагу на оточуюче середовище.** *Це знижує небезпеку перечеплення під час експлуатації.*
- **Забороняється торкатися ножів чи інших небезпечних рухомих деталей під час руху.** *Це знижує небезпеку травмування рухомими деталями.*
- **Під час видалення матеріалу, що застряг, або чищення газонокосарки, перевірте, чи всі перемикачі вимкнуто, а акумулятор знято.** *Несподівана робота газонокосарки може привести до серйозних травм.*
- Перед зберіганням пристрою йому слід дати охолонути.
- Перш ніж відправити травозбірник на зберігання, його слід спорожнити.
- Під час регулювання пристрою слід стежити, щоб пальці не були затиснені між рухомими лопатями та нерухомими деталями машини.

1.3 Вібраційне навантаження

- **Небезпека через вібрацію**
  Фактичне значення вібраційної емісії під час використання пристрою може відрізнятися від заявленого виробником значення. Спостерігайте за наведеними нижче факторами впливу до або під час використання:
  - Чи використовується пристрій за призначенням?
  - Чи матеріал розрізаний або оброблений правильно?
  - Чи пристрій перебуває в робочому стані?
  - Чи правильно загострений або встановлений різальний інструмент?
  - Чи встановлені кронштейни і, якщо потрібно, додаткові вібраційні ручки, і чи щільно вони з'єднані з пристроєм?
- Експлуатуйте пристрій тільки з частотою обертання двигуна, необхідною для виконання окремої роботи. Уникайте максимальної частоти обертання, щоб знизити рівень шуму і вібрації.
- Через неправильну експлуатацію та технічне обслуговування шум і вібрація пристрою можуть підвищитися. Це завдає шкоди здоров'ю людини. У таких випадках негайно вимкніть пристрій і зверніться за його ремонтом в авторизований сервісний центр.
- Ступінь вібраційного навантаження залежить від виконуваної роботи або викори-

стання пристрою. Оцініть і встановіть відповідні перерви в роботі. В результаті вібраційне навантаження протягом всього робочого часу буде значно знижено.

- Тривала експлуатація пристрою наражає оператора на вібрації і може викликати проблеми з кровообігом (симптом «білого пальця»). Щоб зменшити цей ризик, носіть рукавиці та тримайте руки в теплі. У разі виявлення симптому «білого пальця» негайно зверніться до лікаря. До цих симптомів належать: оніміння, втрата чутливості, поколювання, свербіж, біль, слабкість, зміна кольору або стану шкіри. Зазвичай ці симптоми впливають на пальці, руки або пульс. За низьких температур ризик зростає.
- Робіть під час робочого дня тривалі перерви, щоб відпочити від шуму і вібрацій. Плануйте свою роботу так, щоб розділити експлуатацію пристроїв, які створюють сильні вібрації, на кілька днів.
- Якщо ви відчуваєте дискомфорт або якщо виникає дисхромія шкіри під час використання пристрою в руках, негайно припиніть роботу. Встановіть достатні перерви в роботі. Робота без достатніх перерв може призвести до місцевої вібраційної хвороби.
- Мінімізуйте ризик впливу вібрації. Виконуйте обслуговування пристрою відповідно до інструкцій в посібнику з експлуатації.
- Якщо обладнання використовується часто, зверніться до дилера, щоб придбати антивібраційні аксесуари (наприклад, ручки).
- Уникайте роботи з пристроєм за температури нижче 10 °C. У плані роботи визначте, як можна обмежити вібраційне навантаження.

1.4 Акустичне навантаження

Деякого акустичного навантаження, спричиненого цим пристроєм, не можна уникнути. Виконуйте шумні роботи у встановлені і визначені терміни. За потреби слід враховувати вказівки щодо «тихих годин» і обмежувати тривалість роботи найбільш необхідною. Для забезпечення особистого захисту та захисту осіб, які перебувають поблизу, необхідно носити навушники.

1.5 Правила техніки безпеки для акумулятора й зарядного пристрою

- Виймайте акумулятор з пристрою перед заряджанням.
- Вставляйте акумулятор у пристрій, дотримуючись правильної полярності.
- Якщо ви плануєте зберігати пристрій протягом тривалого часу, виймайте акумулятор.
- Не замикайте накоротко з'єднувальні клеми пристрою або акумулятора.

Посібники з експлуатації

Дотримуватися правил техніки безпеки в окремих посібниках з експлуатації під час використання акумулятора та зарядного пристрою:

- Акумулятори: номери документів: 443771, 441630, 443549
- Зарядні пристрої: номери документів: 441633, 443551

2 ІНФОРМАЦІЯ ПРО ПОСІБНИК ІЗ ЕКСПЛУАТАЦІЇ

- Німецька версія містить оригінальний посібник із експлуатації. Всі інші мовні версії — це переклади оригінального посібника з експлуатації.
- Завжди тримайте цей посібник із експлуатації під рукою, щоб прочитати його, якщо вам знадобиться інформація про пристрій.
- Передавайте пристрій іншим особам тільки разом з цим посібником із експлуатації.
- Прочитайте та дотримуйтеся вказівок з техніки безпеки та попереджень, що містяться в цьому посібнику з експлуатації.

2.1 Символи на титульній сторінці

Символ	Значення
	Обов'язково прочитайте цей посібник з експлуатації перед введенням в експлуатацію. Це є необхідною умовою безпечної та безвідмовної роботи.
	Посібник з експлуатації
	Обережно поводьтеся з літій-іонними акумуляторами! Зокрема, дотримуйтеся інструкцій з транспортування, зберігання та утилізації в цьому посібнику з експлуатації!

Символ	Значення
CE	Цей виріб відповідає застосовним європейським директивам, і для цих директив було проведено процедуру оцінки відповідності.

2.2 Умовні позначення та сигнальні слова

⚠ НЕБЕЗПЕКА! Вказує на небезпечну ситуацію, яка, якщо її не уникнути, призводить до смерті або серйозних травм.

⚠ ПОПЕРЕДЖЕННЯ! Вказує на потенційно небезпечну ситуацію, яка, якщо її не уникнути, може призвести до смерті або серйозних травм.

⚠ ОБЕРЕЖНО! Вказує на потенційно небезпечну ситуацію, яка, якщо її не уникнути, може призвести травмування легкої та середньої тяжкості.

УВАГА! Вказує на ситуацію, яка, якщо її не уникнути, може призвести до майнового збитку.

ℹ ПРИМІТКА Спеціальні вказівки для кращого розуміння та полегшення роботи.

3 ОПИС ПРИСТРОЮ

У цьому посібнику з експлуатації описано різні моделі ручних акумуляторних газонокосарок AL-KO та solo by AL-KO у різних комплектаціях, а також акумуляторних косарок для мульчування solo by AL-KO. Визначте, яка у вас модель, на основі зображень виробу та опису різних параметрів.

Технічні характеристики

Комплектації окремих моделей представлені в технічних характеристиках посібника зі встановлення. Додаткові вказівки до технічних характеристик див. у цьому посібнику з експлуатації (див. *розділ 13 "Технічні характеристики", сторінка 554*).

Акумулятори та зарядні пристрої

Можна використовувати всі акумулятори (Bxxx Li) та зарядні пристрої (Cxxx Li) системи AL-KO 36V.

УВАГА! Небезпека пошкодження пристрою та акумулятора. Якщо пристрій працює з неправильними акумуляторами, то це може призвести до пошкодження пристрою та акумуляторів.

- Пристрій працює тільки з призначеними для цього акумуляторами.

ℹ ПРИМІТКА Див. посібники з експлуатації акумулятора та зарядного пристрою системи AL-KO 36V для отримання додаткової інформації:

- Акумулятори: номери документів: 443771, 441630, 443549
- Зарядні пристрої: номери документів: 441633, 443551

Дата випуску

Дата випуску зазначена на типовій табличці виробу. Дата випуску відповідає першим чотирьом цифрам серійного номера XYZZ- AAAAAA.

- X: Рік випуску
- Y: Місяць випуску (A = січень)
- ZZ: День випуску

3.1 Використання за призначенням

Цей пристрій призначений для косіння дерново-глейового ґрунту в приватному секторі, і його можна використовувати тільки на висушеному газоні.

Будь-яке інше використання вважається використанням не за призначенням. Пристрій слід використовувати лише в повністю зібраному стані.

Цей пристрій призначено для приватного використання. Будь-яке інше використання або несанкціоновані зміни та доповнення конструкції вважаються використанням не за призначенням і призводять до анулювання гарантії, а також втрати відповідності та відмови від будь-якої відповідальності виробника за шкоду, завдану користувачеві або третій стороні.

3.2 Можливе передбачене використання

Пристрій не призначений для комерційного використання в громадських парках, на спортивних майданчиках, у сільському та лісовому господарствах.

- Не використовуйте пристрій під дощем або на мокрому газоні.
- На поверхні, яку потрібно покосити, не повинно бути сторонніх предметів, наприклад каменів, шматків дерева, пляшок.

- Заборонено демонтувати чи вимикати наявні захисні механізми, наприклад, фіксуючи запобіжну дугу на балці.

3.3 Залишкові ризики

Навіть якщо пристрій використовується належним чином, завжди існує певний залишковий ризик, який не можна виключити. Можливі наведені нижче потенційні небезпеки на основі типу та конструкції пристрою залежно від використання:

- Відкидання зрізаного матеріалу, землі та дрібних каменів.
- Вдихання часток зрізаного матеріалу за відсутності респіратора.
- Нанесення порізів у разі контакту з рухомими деталями ножа.

3.4 Запобіжні та захисні елементи

⚠ ПОПЕРЕДЖЕННЯ! Небезпека травмування. Несправність або відсутність запобіжних та захисних елементів можуть призвести до серйозних травм.

- Несправні запобіжні та захисні елементи слід відремонтувати.
- У жодному разі не виводьте з ладу запобіжні та захисні елементи.

Запобіжний ключ

Для уникнення ненавмисного ввімкнення пристрій оснащено запобіжним ключем. Перед обслуговуванням вимикайте пристрій та завжди виймайте запобіжний ключ.

Запобіжна ручка/скоба

Пристрій оснащено запобіжною ручкою/скобою. У момент небезпеки запобіжну ручку/скобу слід просто відпустити. Двигун та косильний механізм зупиняться.

Кнопка «Пуск»

Для запуску двигуна за допомогою запобіжної ручки/скоби спершу слід натиснути кнопку «Пуск».

Відбивний щиток

Відбивний щиток забезпечує захист, наприклад, від часток зрізаного матеріалу та каменів, які можуть відкидатися.

3.5 Умовні позначення на пристрої

3.5.1 Символи безпеки*

** залежно від моделі*

Символ	Значення
	Слід бути особливо обережними під час використання пристрою!
	Перед введенням в експлуатацію слід прочитати посібник з експлуатації!
	Небезпека травмування! Бережіть руки й ноги від косильного механізму!
	Небезпека: під час роботи від пристрою можуть відлітати сторонні предмети!
	Вивести сторонніх осіб із небезпечної зони!
	Ніж продовжує працювати протягом декількох секунд після вимкнення двигуна. Забороняється торкатися ножа до повної зупинки всіх рухомих частин інструменту та витягнення запобіжного ключа.
	Не використовуйте пристрій під дощем або надворі!
	Коли прилад не використовується, а також перед технічним обслуговуванням та ремонтними роботами: Вимкнути прилад й вийняти акумулятор з пристрою!

Символ	Значення
	Вийміть пристрій для деактивації, наприклад запобіжний ключ, перед проведенням робіт з технічного обслуговування!
	Не застосовується. Використовується тільки для електрокосарок. Перед виконанням робіт з технічного обслуговування й ремонту відключіть мережевий штекер від мережі живлення!
	Не застосовується. Використовується тільки для електрокосарок. Небезпека ураження електричним струмом у разі пошкодження мережевого кабелю!
	Не застосовується. Використовується тільки для електрокосарок. Тримайте мережевий кабель якомога далі від різального механізму та не наїжджайте на нього!
	Не застосовується. Використовується тільки для бензокосарок. Перед проведенням будь-яких робіт, пов'язаних з технічним обслуговуванням та очищенням, від'єднуйте контактний наконечник від свічки запалювання!

3.5.2 Символи експлуатації

Символ	Значення
	Необхідні дії для пуску двигуна (див. *розділ 6.6 "Запуск та зупинка косильного механізму (17)", сторінка 546*)
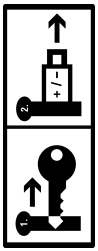	Якщо обладнання не використовується: вийміть запобіжний ключ та зніміть акумулятор з пристрою.

3.6 Огляди виробів

3.6.1 Огляд виробу для газонокосарки (01) — AL-KO

Номер	Компонент
1*	Багатофункціональна кнопка*
2	Кришка акумуляторного відсіку
3	Замок-вимикач із запобіжним ключем
4	Відсік для акумуляторів 1 і 2
Відкидна напрямна балка, що складається з:	
5	■ Верхня напрямна балка
6	■ Нижня напрямна балка
7	■ Гайки-баранці (2 шт.)
8*	Система управління «maxRun & smart-drive» -Cockpit*
9*	Дуга перемикання для колісного приводу*
10	Запобіжна дуга
11	Кнопка «Start» (Пуск)
12	Індикатор рівня заповнення
13	Травозбірник
14	Ручка-тримач травозбірника
15	Централізоване регулювання висоти зрізу
16*	Заслінка бічного розвантаження*
17*	Передня ручка для перенесення*
18	Акумулятор (1 шт. або 2 шт.)*
19	Зарядний пристрій

** залежно від моделі, див. технічні характеристики.*

3.6.2 Огляд виробу для газонокосарки (02) — solo by AL-KO

Номер	Компонент
1*	Багатофункціональна кнопка*
2	Кришка акумуляторного відсіку
3	Замок-вимикач із запобіжним ключем
4	Відсік для акумуляторів 1 і 2

Номер	Компонент
Відкидна напрямна балка, що регулюється за висотою, складається з:	
5	■ Верхня напрямна балка
6	■ Нижня напрямна балка**
7*	■ Шарнірні з'єднання для швидкого налаштування*
8*	Система управління «maxRun & smart-drive» -Cockpit*
9*	Дуга перемикання для колісного привода*
10	Запобіжна дуга
11	Кнопка «Start» (Пуск)
12	Індикатор рівня заповнення
13	Травозбірник
14	Ручка-тримач травозбірника
15	Централізоване регулювання висоти зрізу
16*	Заслінка бічного розвантаження*
17*	Передня ручка для перенесення*

** залежно від моделі, див. технічні характеристики.*

*** залежно від моделі конструкція зі сталевої труби або алюмінію.*

3.6.3 Огляд виробу для косарки для мульчування 4736 Li VS (03) — solo by AL-KO

Номер	Компонент
1	Система управління «maxRun & smart-drive» -Cockpit
2	Поверхня зчеплення на напрямній балці
3	Дуга перемикання для колісного привода (за напрямною балкою)
4	Запобіжна дуга (перед напрямною балкою)
5	Кнопка «Start» (Пуск)
6	Заслінка бічного розвантаження
7	Вставка системи бічного розвантаження
8	Верхня напрямна балка
9	Гайки-баранчики
10	Нижня напрямна балка
11	Регулювання висоти зрізу для задніх коліс
12	Регулювання висоти зрізу для передніх коліс
13	Кришка акумуляторного відсіку
14	Відсік для акумуляторів 1 і 2
15	Замок-вимикач із запобіжним ключем

3.7 Комплект постачання

Комплект постачання містить перелічені позиції. Перевірте наявність всіх позицій.

3.7.1 Комплект постачання [газонокосарка]

Номер	Компонент
1	Газонокосарка
2	Травозбірник (не встановлений/частково встановлений)*
3	Напрямна балка (не встановлена/частково встановлена)*
4	Вставка системи бічного розвантаження*
5	Клин для мульчування*
6	Пакет з болтами
7	Акумулятор* (1 шт. або 2 шт.)*
8	Зарядний пристрій*

** залежно від моделі, див. посібник з монтажу.*

3.7.2 Комплект постачання [косарка для мульчування]

Номер	Компонент
1	Косарка для мульчування

Номер	Компонент
2	Напрямна балка (частково зібрана)
3	Вставка системи бічного розвантаження
4	Пакет з болтами

3.8 Додаток «AL-KO inTOUCH Smart Garden»*

** залежно від моделі, див. технічні характеристики.*

Газонокосарка оснащена бездротовим радіомодулем. Це дозволяє зручно управляти газонокосаркою, виконувати її регулювання і контроль за допомогою програми на мобільному пристрої (смартфоні, планшеті).

ПРИМІТКА Для використання мобільний пристрій має бути підключений до Інтернету.

Додаток «AL-KO inTOUCH Smart Garden» доступний для пристроїв на базі Android у сховищі Google Play Store, а для пристроїв на базі iOS — в Apple App Store:

GET IT ON Google Play Available on the App Store

Після встановлення програми необхідно спочатку увійти в систему або зареєструватися. Потім дотримуйтесь покрокової інструкції.

Додаток пропонує різні функції, наприклад, реєстрацію виробу, поради щодо садівництва, довідник рослин або Push-повідомлення в разі помилки.

Докладнішу інформацію про програму «AL-KO inTOUCH Smart Garden» можна знайти на сторінці:
https://alko-garden.com/smart-connect/

3.9 Багатофункціональна кнопка (04)*

** залежно від моделі, див. технічні характеристики.*

За допомогою багатофункціональної кнопки можна підключити газонокосарку в AL-KO Smart Cloud та різні можливості інтелектуального садівництва:
https://alko-garden.de/smart-gardening-mit-alko/

ПРИМІТКА Вказівка щодо бездротової мережі.

- Для використання AL-KO Smart Gardening газонокосарка повинна знаходитися в межах радіусу дії бездротової мережі.
- Тримайте напохваті назву і пароль вашої бездротової мережі.

3.9.1 Індикація стану зарядки*

** залежно від моделі, див. технічні характеристики.*

Багатофункціональна кнопка сигналізує про стан зарядки акумулятора заздалегідь.

Багатофункціональна кнопка	Значення
Світиться зеленим.	Акумулятори заряджені.
Горить червоним кольором.	Акумулятори розряджені.

3.9.2 Встановлення з'єднання між газонокосаркою і AL-KO Smart Cloud

ПРИМІТКА Вказівка з безпеки інформаційних технологій. Газонокосарка отримує останні оновлення програмного забезпечення з AL-KO Smart Cloud автоматично, щоб уникнути слабких місць в системі безпеки. Для цього потрібен доступ в Інтернет з використанням бездротової мережі.

- Підключайте газонокосарку до Інтернету тільки з використанням безпечної бездротової мережі.
- Встановіть надійний пароль бездротової мережі.

1. Підготуйте смартфон:
   - Додаток «AL-KO inTOUCH Smart Garden» (див. *розділ 3.8 "Додаток «AL-KO inTOUCH Smart Garden»*", сторінка 540*).
   - Відкрийте додаток.
2. Запустіть асистента налаштувань: Натисніть на багатофункціональну кнопку й утримуйте її близько 3 секунд.
3. В асистенті налаштувань:
   - Підключіть смартфон до бездротової мережі газонокосарки.
   - Змініть назву газонокосарки (за бажанням).

- Введіть ім'я та пароль вашої бездротової мережі. Газонокосарка підключається до AL-KO Smart Cloud.

Багатофункціональна кнопка під час налаштування

Номер	Багатофункціональна кнопка	Значення
Підключення до додатка:		
а.	Пульсує синім кольором.	Диспетчер встановлення додатка запущено, очікує підключення.
б.	Горить постійно синім кольором.	Асистент налаштування підключений до додатка.
Підключення до AL-KO Smart Cloud за допомогою бездротової мережі користувача:		
в.	Горить синім кольором, обертається за годинниковою стрілкою.	Спроба підключення
г.	Блимає синім кольором.	З'єднання встановлено.
д.	Перемикання між зеленим і синім кольором.	Підключення до AL-KO Smart Cloud.
е.	Перемикання між червоним і синім кольором.	З'єднання не встановлено. Ім'я та пароль вашої бездротової мережі введені неправильно.

Багатофункціональна кнопка під час експлуатації

Багатофункціональна кнопка	Значення
Горить синім кольором (тьмяніє).	Підключення до AL-KO Smart Cloud. Прийом даних через бездротову мережу достатній.
Горить синім кольором, обертається.	З'єднання з AL-KO Smart Cloud перервано. Прийом даних через бездротову мережу перерваний.

3.9.3 Активувати дії в «Smart Home»/«Smart Garden» (IFTTT)

За допомогою багатофункціональної кнопки можна активувати до 3 дій IFTTT (IFTTT: If This Then That). На сайті https://ifttt.com/ ви повинні заздалегідь визначити ці дії (наприклад, керування пристроями в «Smart Home» або «Smart Garden», увімкнення системи поливу, відкриття воріт гаража). Залежно від моделі підписки провайдера дії IFTTT можуть бути безкоштовними або платними.

ПРИМІТКА Детальну інформацію про IFTTT можна знайти на:
https: //alko-garden.de/ifttt-de/

1. На короткий час послідовно натиснути на багатофункціональну кнопку 1, 2 або 3 рази, щоб активувати дію IFTTT 1, 2 або 3.

Багатофункціональна кнопка	Значення
Блимає поперемінно зеленим і синім кольором.	Дія IFTTT активовано.
Блимає поперемінно червоним і синім кольором	Не вдалося активувати дію IFTTT.

У зв'язку з доступом до Інтернету та функцій «Smart Home» і «Smart Garden» потрібне надійне зберігання пристрою (див. *розділ 11.1 "Зберігання акумуляторної газонокосарки", сторінка 552*).

3.9.4 Активувати газонокосарку*

** залежно від моделі, див. технічні характеристики.*

Через 10 хвилин бездіяльності газонокосарка переходить в енергоощадний режим. Система управління Cockpit вимикається.

Для активації газонокосарки: див. *розділ 5.2 "Увімкнення та вимкнення системи управління Cockpit (04, 05)*", сторінка 542*.

3.9.5 Скинути ім'я та пароль бездротової мережі*

** залежно від моделі, див. технічні характеристики.*

1. Натисніть на багатофункціональну кнопку й утримуйте її близько 10 секунд:

Багатофункціональна кнопка	Значення
Горить синім кольором. Потім тьмяніє та обертається проти годинникової стрілки.	Процес скидання
Блимає синім кольором.	Процес скидання завершено.

3.10 Система управління «maxRun & smartdrive» -Cockpit (05)*

** залежно від моделі, див. технічні характеристики.*

Кнопки

Номер	Значення
1	Кнопка увімкнення/вимкнення для системи управління Cockpit
2	Кнопка «Режим Eco»
3	Кнопка «Мінус»: Зменшує швидкість колісного привода.
4	Кнопка «Плюс»: Збільшує швидкість колісного привода.

Індикація

Номер	Значення
5	Індикація підключення бездротової мережі**
6	Індикація стану зарядки акумулятора 1
7	Індикація стану зарядки акумулятора 2
8	Індикація несправності
9	Установлена швидкість колісного привода (7 рівнів)

*** Працює лише на моделях з багатофункціональною кнопкою*

4 МОНТАЖ

Монтаж: Див. посібник з монтажу.

⚠ ПОПЕРЕДЖЕННЯ! Небезпека через неповний монтаж! Використання пристрою, змонтованого не в повному обсязі, може призвести до серйозних травм.

- Пристрій слід використовувати тільки за умови завершення монтажу в повному обсязі!
- Вставляйте акумулятори тільки в повністю зібраний пристрій!

5 ВВЕДЕННЯ В ЕКСПЛУАТАЦІЮ

5.1 Заряджання акумулятора

Акумулятори заряджено неповністю. Акумулятори слід повністю зарядити перед першим використанням. Акумулятори можна заряджати на будь-якому рівні заряду. Переривання заряджання не впливає на стан акумуляторів.

ПРИМІТКА Більш детальна інформація знаходиться в окремих посібниках акумуляторів та зарядного пристрою.

5.2 Увімкнення та вимкнення системи управління Cockpit (04, 05)*

** залежно від моделі, див. технічні характеристики.*

Умова: Вставлений як мінімум 1 акумулятор.

ПРИМІТКА Для живлення системи управління Cockpit і колісного привода запобіжний ключ не потрібно повертати в положення «Увімк.» (положення I).

Для увімкнення системи управління Cockpit надаються такі можливості:

- Коротко натисніть на багатофункціональну кнопку (04/1).
- Натисніть кнопку увімкнення/вимкнення (05/1) у системі управління Cockpit.
- Система управління Cockpit вмикається автоматично під час запуску двигуна косильного механізму (див. *розділ 6.6 "Запуск та зупинка косильного механізму (17)", сторінка 546*).

5.3 Установлення та виймання акумуляторів (06)

Використовуйте газонокосарку за вибором з одним або двома акумуляторами. Під час використання двох акумуляторів істотно збіль-

шується час роботи і в той же час площа скошування.

Ви можете використовувати акумулятори з різним станом зарядки. Спочатку розряджається акумулятор з високим станом зарядки, поки не досягне того самого стану зарядки, що і другий акумулятор. Після чого обидва акумулятора розряджаються рівномірно.

УВАГА! Небезпека пошкодження акумуляторів. Якщо після використання залишити акумулятори в пристрої, вони можуть бути пошкоджені.

- Відразу після завершення роботи слід витягти акумулятори з пристрою і розмістіть на зберігання в утеплене місце.
- Вставляти акумулятори в пристрій слід безпосередньо перед роботою.

Вставлення акумулятора

1. Відкиньте кришку акумуляторного відсіку (06/1) (06/a).
2. Вставте (06/b) акумулятор зверху в відсік (06/2) до зачеплення.
   Примітка: *Індикатор стану зарядки акумулятора повинен бути у верхній частині.*
3. Закрийте кришку акумуляторного відсіку.

Виймання акумулятора

1. Натисніть та утримуйте натиснутою кнопку розблокування акумулятора.
2. Вийміть акумулятори.

5.4 Увімкнення та вимкнення живлення косильного механізму (07)

Для увімкнення та вимкнення живлення двигуна косильного механізму використовуйте замок-вимикач. Замок-вимикач працює з запобіжним ключем.

⚠ ПОПЕРЕДЖЕННЯ! Небезпека травмування. Несанкціоноване увімкнення може привести до серйозних травм.

- Завжди перед перервами та техобслуговуванням: Щоб вимкнути живлення, поверніть запобіжний ключ в положення «Вимк.», а потім вийміть його.

Увімкнення живлення

1. Відкиньте кришку акумуляторного відсіку.
2. Вставте запобіжний ключ (07/1) в замок-вимикач (07/a).
3. Поверніть запобіжний ключ в положення «Увімк.» (положення I) (07/b). Після цього в двигун косильного механізму почне подаватися робоча напруга, проте він не почне працювати.
4. Закрийте кришку акумуляторного відсіку.
5. Увімкнення косильного механізму: див. *розділ 6.6 "Запуск та зупинка косильного механізму (17)", сторінка 546*.

Вимкнення живлення

1. Поверніть запобіжний ключ в положення «Вимк.» (положення 0) (07/c) і вийміть (07/d).
2. Відразу після завершення роботи слід витягти акумулятори з пристрою, зарядити та зберігати його в захищеному від впливу низьких температур місці. Наступного разу акумулятор слід вставляти в пристрій безпосередньо перед використанням.

6 ЕКСПЛУАТАЦІЯ

⚠ ПОПЕРЕДЖЕННЯ! Небезпека травмування. Несправність або відсутність запобіжних та захисних елементів можуть призвести до серйозних травм.

- Перед увімкненням перевірте наявність і функціональність всіх запобіжних і захисних пристроїв!

⚠ ПОПЕРЕДЖЕННЯ! Ризик травмування за ненормальних умов експлуатації. Негайно зупиніть газонокосарку. Вийміть запобіжний ключ і акумулятори. Потім переконайтеся, що всі рухомі частини повністю зупинились:

- Після наїзду на сторонній предмет: Перевірте газонокосарку на відсутність пошкоджень і відремонтуйте її. Лише після цього знову ввімкніть газонокосарку та введіть її в експлуатацію.
- Якщо газонокосарка вібрує ненормально: Негайно перевірте її на відсутність пошкоджень. Замініть або відремонтуйте пошкоджені деталі. Знайдіть незакріплені деталі та закріпіть їх.

УВАГА! Небезпека пошкодження пристрою. Якщо ніж заблоковано, двигун може бути перевантажений.

- Очищайте косильний механізм після кожного використання.
- Установіть більшу висоту зрізу.
- Косіть високу траву і густі зарості поетапно.

6.1 Налаштування висоти зрізу (08, 09)

⚠ ОБЕРЕЖНО! Небезпека порізів! Небезпека порізів у разі контакту рук із працюючим косильним механізмом.

- Налаштовуйте висоту зрізу тільки з вимкненим двигуном і зупиненим косильним механізмом.

6.1.1 Налаштування висоти зрізу [газонокосарка] (08)

1. Злегка притисніть (08/a) важіль регулювання (08/1) назовні й утримуйте, щоб розблокувати його.
   - Для низького газону: перемістіть (08/b) важіль регулювання у напрямку передніх коліс.
   - Для високого газону: перемістіть (08/b) важіль регулювання у напрямку заднього колеса.
   - Зчитайте бажану висоту скошування за шкалою.
2. Відпустіть важіль регулювання, щоб він зафіксувався у потрібній позиції.

6.1.2 Налаштування висоти зрізу [косарка для мульчування] (09)

Косарка для мульчування має два важелі регулювання висоти різання. Важіль регулювання (09/1) регулює висоту задніх коліс. Важіль регулювання (09/2) регулює висоту передніх коліс.

1. Злегка притисніть (09/a) важіль регулювання всередину й утримуйте, щоб розблокувати його.
   - Для низького газону: перемістіть (09/b) важіль регулювання у напрямку передніх коліс.
   - Для високого газону: перемістіть (09/b) важіль регулювання у напрямку заднього колеса.
     Примітка: *Підніміть корпус косарки для мульчування вгору за допомогою задньої або передньої ручки для перенесення.*
   - Зчитайте бажану висоту скошування за шкалою.
2. Відпустіть важіль регулювання, щоб він зафіксувався у потрібній позиції.

6.2 Косіння з травозбірником (10, 11)*

** залежно від моделі, див. технічні характеристики.*

Пристрій можна використовувати з травозбірником або без нього.

Навісьте травозбірник (10)

1. Переконайтеся в тому, що пристрій вимкнено, і косильний механізм зупинено.
2. Підніміть (10/a) відбивну заслінку (10/1).
3. Навісьте (10/b) травозбірник (10/2) на тримач.
4. Опустіть відбивну заслінку.

Перевірка наповнення (10, 11).

Індикатор рівня заповнення (10/3, 11/1) притискається вгору (11/a) повітряним потоком під час косіння. Якщо травозбірник (11/2) заповнений, на ньому відображається індикація рівня заповнення (11/b). Необхідно спорожнити травозбірник.

Навішування і спорожнення травозбірника (10)

⚠ ОБЕРЕЖНО! Небезпека порізів! Небезпека порізів у разі контакту рук із працюючим косильним механізмом.

- Знімайте травозбірник тільки тоді, коли косильний механізм знаходиться в нерухомому стані.

ℹ ПРИМІТКА Під час спорожнення травозбірника також очищайте випускні отвори індикатора рівня наповнення, щоб забезпечити належну працездатність.

1. Переконайтеся в тому, що пристрій вимкнено, і косильний механізм зупинено.
2. Підніміть відбивну заслінку (10/1).
3. Зніміть травозбірник (10/2) з кріплень вниз.
4. Спорожніть травозбірник.
5. Очистьте продувні отвори (10/3) індикатора рівня заповнення.
6. Встановіть травозбірник (див. вище).

6.3 Мульчування за допомогою клина для мульчування (12, 13)*

** залежно від моделі, див. технічні характеристики.*

Під час мульчування матеріал, що зрізається, не збирається, а залишається на траві. Мульча захищає ґрунт від висихання і забезпечує її живильними речовинами. Кращі результати досягаються при регулярному скошуванні прибл. на 2 см. Швидко гниє тільки молода трава з м'якою листовою тканиною.

- Висота трави перед мульчуванням: макс. 8 см
- Висота трави після мульчування: мін. 4 см

ПРИМІТКА Налаштуйте крокову швидкість відповідно до мульчування, та не рухайтеся занадто швидко.

Встановлення клина для мульчування (12)

ОБЕРЕЖНО! Небезпека порізів! Небезпека порізів у разі контакту рук із працюючим косильним механізмом.

- Перед встановленням або видаленням клина для мульчування вимкніть пристрій і витягніть запобіжний торцевий ключ.

УВАГА! Небезпека пошкодження пристрою. Якщо клин для мульчування не зафіксовано, він та косильний механізм можуть бути пошкоджені.

- Переконайтеся, що фіксатор заблоковано.

1. Вимкнення пристрою: Поверніть запобіжний ключ в положення «Вимк.» (положення 0) і вийміть.
2. Зняти травозбірник.
3. Підніміть (12/a) відбивну заслінку (12/1).
4. Вставляйте (12/b) клин для мульчування (12/2) у розвантажувальний жолоб (12/3), доки не клацне фіксатор.

Знімання клина для мульчування (13)

1. Вимкнення пристрою: Поверніть запобіжний ключ в положення «Вимк.» (положення 0) і вийміть.
2. Підніміть відбивну заслінку.
3. Міцно взявшись за рукоятку (13/2) розблокуйте (13/a) фіксатор (13/1) на клині для мульчування.
4. Вийміть (13/b) клин для мульчування (13/3).

6.4 Скошування з бічним розвантаженням (14, 15)*

** залежно від моделі, див. технічні характеристики.*

ОБЕРЕЖНО! Небезпека порізів! Небезпека порізів у разі контакту рук із працюючим косильним механізмом.

- Встановлюйте або знімайте вставку для бічного розвантаження тільки у разі зупиненого двигуна й косильного механізму.

Встановлення вставки системи бічного розвантаження

1. Вимкнення пристрою: Поверніть запобіжний ключ в положення «Вимк.» (положення 0) і вийміть.
2. Зніміть травозбірник й вставте клин для мульчування, див. *розділ 6.3 "Мульчування за допомогою клина для мульчування (12, 13)*", сторінка 545*.
3. Натисніть розчіпний важіль (14/1, 15/1) заслінки бічного розвантаження.
4. Відкиньте (14/a, 15/a) заслінку бічного розвантаження (14/2, 15/2) і утримуйте її.
5. Вставте (14/b, 15/b) вставку системи бічного розвантаження (14/3, 15/3).
6. Повільно закривайте заслінку бічного розвантаження. Заслінка бічного розвантаження захищає вставку системи бічного розвантаження від випадання.

Зняття вставки системи бічного розвантаження

1. Вимкнення пристрою: Поверніть запобіжний ключ в положення «Вимк.» (положення 0) і вийміть.
2. Відкиньте заслінку бічного розвантаження і утримуйте її.
3. Вийміть вставку системи бічного розвантаження й закрийте заслінку бічного розвантаження.
4. Зніміть клин для мульчування й вставте травозбірник.

6.5 Регулювання напрямної балки відповідно до зросту користувача (16)*

** залежно від моделі, див. технічні характеристики.*

1. Складіть швидкороз'ємні з'єднання (16/1) на шарнірних з'єднаннях (16/2) (16/a).

2. Повертайте напрямну балку (16/3) щодо шарнірних з'єднань до потрібної висоти (16/b).
3. Затисніть швидкозатискні з'єднання.

6.6 Запуск та зупинка косильного механізму (17)

Запускайте косильний механізм тільки на рівній поверхні, а не у високій траві. Поверхню слід очистити від сторонніх предметів, наприклад, каменів. Не піднімати та не нахиляти пристрій для запуску.

УВАГА! Небезпека пошкодження пристрою. Внаслідок багаторазового увімкнення та вимкнення двигуна, які дуже часто повторюються, косильний механізм може бути пошкоджено.

- Двигун слід увімкнути тільки після повної зупинки косильного механізму.

ПРИМІТКА Дозволене робоче положення: ви стоїте позаду газонокосарки й тримаєтесь за частину рами обома руками.

Запуск косильного механізму

1. Якщо ще нічого не сталося: Увімкніть живлення (див. *розділ 5.4 "Увімкнення та вимкнення живлення косильного механізму (07)", сторінка 543*).
2. Натисніть кнопку «Start» (Пуск) (17/1) і утримуйте її в натиснутому положенні.
3. Притисніть (17/2) запобіжну дугу (17/3) до напрямної балки (17/a). Косильний механізм запускається.
4. Відпустіть кнопку «Start» (Пуск), водночас утримуючи запобіжну дугу.

ПРИМІТКА Запобіжна скоба не фіксується. Напрямну балку слід міцно утримувати протягом всього процесу обробки газону.

Зупинка косильного механізму

1. Відпустіть запобіжну дугу. Вона автоматично повернеться в початкове положення.
2. Дочекайтеся повної зупинки косильного механізму.
3. Вимкніть живлення (див. *розділ 5.4 "Увімкнення та вимкнення живлення косильного механізму (07)", сторінка 543*).

ОБЕРЕЖНО! Небезпека порізів! Небезпека порізів у разі контакту рук із працюючим косильним механізмом.

- Необхідно дочекатися повної зупинки косильного механізму.
- Перед проведенням будь-яких робіт, пов'язаних із технічним обслуговуванням та доглядом: Вимкніть пристрій і зачекайте, доки косильний механізм зупиниться. Вийміть запобіжний ключ і акумулятори.

6.7 Увімкнення та вимкнення колісного привода (18)*

** залежно від моделі, див. технічні характеристики.*

Колісний привод можна задіяти для переміщення газонокосарки між двома робочими зонами або до місця зберігання. Увімкнення косильного механізму для цього не потрібно.

ПРИМІТКА Для живлення системи управління Cockpit і колісного привода запобіжний ключ не потрібно повертати в положення «Увімк.» (положення I).

Увімкнення колісного привода

1. Вставити акумулятор.
2. Притисніть (18/a) дугу перемикання для колісного привода (18/1) до напрямної балки (18/2) і утримуйте їх. Дуга перемикання для колісного привода не фіксується.

Вимкнення колісного привода

1. Відпустіть дугу перемикання для колісного привода. Вона автоматично повернеться в початкове положення.

6.8 Колісний привод — зміна швидкості (19)*

** залежно від моделі, див. технічні характеристики.*

Для регулювання швидкості руху газонокосарки в системі управління Cockpit доступні 7 рівнів. Перед цим колісний привод повинен знаходитися у вимкненому стані, див. *розділ 6.7 "Увімкнення та вимкнення колісного привода (18)*", сторінка 546*.

1. Увімкніть систему управління Cockpit (див. *розділ 5.2 "Увімкнення та вимкнення системи управління Cockpit (04, 05)*", сторінка 542*).

2. Щоб знизити швидкість: Натисніть кнопку «Мінус» (19/1).
   Або:
3. Щоб збільшити швидкість: Натисніть кнопку «Плюс» (19/2).

6.9 Увімкнення та вимкнення режиму ECO (19)*

** залежно від моделі, див. технічні характеристики.*

У режимі ECO частота обертання двигуна знижується. Це дозволяє продовжити час роботи акумулятора.

1. Увімкніть систему управління Cockpit (див. *розділ 5.2 "Увімкнення та вимкнення системи управління Cockpit (04, 05)*", сторінка 542*).
2. Щоб увімкнути режим ECO: Натисніть кнопку «Режим Eco» (19/3). Кнопка загориться.
3. Щоб вимкнути режим ECO: Знову натисніть кнопку «Режим Eco». Кнопка згасне.

7 ВКАЗІВКИ З ВИКОРИСТАННЯ

Дотримуйтеся правил техніки безпеки!

ПРИМІТКА Дотримуйтесь місцевих приписів щодо використання газонокосарки.

- Приберіть із газону сторонні предмети, які знаходяться в робочій зоні.
- Косіть тільки при хорошому освітленні.
- Косіть тільки гострим ножем.
- Керувати пристроєм слід тільки тримаючись за напрямну балку.
- Переміщення пристрою по газону слід здійснювати у повільному темпі.
- Пристрій завжди слід переміщати поперек схилу. Заборонено використовувати газонокосарку на схилах із нахилом більше ніж 10°, а також працювати, рухаючись під гору або вниз. Дотримуйтесь особливої обережності під час зміни робочого напрямку.

Ефективність зрізання або строк служби акумуляторів

- Ефективність зрізання або площа, яку можна покосити, залежать від характеристик газону. На ефективність зрізання впливають такі фактори, як щільність трави, вибрана висота зрізання та вологість газону.
- Оптимальний час роботи досягається за рахунок частого скошування, а отже, підтримки низької висоти газону.
- Часте ввімкнення та вимкнення газонокосарки під час косіння також зменшує ефективність зрізання так само, як і не повністю заряджені акумулятори.
- Увімкнення колісного привода* зменшує ефективність зрізання і термін служби акумулятора.
- Щоб оптимізувати ефективність зрізання, рекомендуємо часто косити газон, встановлювати вищу висоту зрізу та переміщати пристрій в повільному темпі.

ПРИМІТКА Щоби подовжити час роботи, можна придбати додаткові акумулятори.

** залежно від моделі, див. технічні характеристики.*

Поради щодо косіння

- Висота зрізання трави залишається на рівні 3-5 см, не виконуйте косіння на рівні, який перевищує половину від цього значення.
- Не перевантажуйте газонокосарку! У разі довгої та важкої трави частота обертання помітно знижується, а висота зрізання трави підвищується, і доводиться косити кілька разів.
- Вітер і сонце можуть висушити газон після косіння, тому косіть у кінці дня.

8 ТЕХНІЧНЕ ОБСЛУГОВУВАННЯ ТА ДОГЛЯД

НЕБЕЗПЕКА! Загроза життю через неналежне обслуговування. Роботи з обслуговування, які виконують некваліфіковані особи, використання несанкціонованих запчастин і видалення або модифікація запобіжних пристроїв можуть призвести до серйозних травм або навіть смерті під час експлуатації.

- Не знімайте запобіжні пристосування і не виводьте їх з ладу.
- Використовуйте тільки дозволені оригінальні запасні частини.
- Переконайтеся, що пристрій знаходиться в робочому і чистому стані шляхом регулярного і належного обслуговування.

⚠ ПОПЕРЕДЖЕННЯ! Небезпека порізів. Небезпека отримання різаних ран під час контакту з гострими рухомими деталями пристрою і ріжучим інструментом.

- Завжди вимикайте пристрій перед технічним і сервісним обслуговуванням та очищенням. Вийняти запобіжний ключ і акумулятори!
- Завжди носіть захисні рукавиці під час технічного обслуговування, догляду та очищення.

⚠ ПОПЕРЕДЖЕННЯ! Небезпека травмування під час техобслуговування. Неправильне техобслуговування може привести до серйозних травм і порушень нормальної роботи.

- Ремонт пристрою може виконувати тільки уповноважене спеціалізоване підприємство.

8.1 Періодичні роботи з технічного обслуговування

- Переконайтеся, що всі гайки, болти та гвинти щільно затягнуто, а пристрій знаходиться в безпечному робочому стані.
- Регулярно перевіряйте працездатність і зношення травозбірника.

8.2 Очищення пристрою та косильного механізму

УВАГА! Небезпека через потрапляння води. Потрапляння води на пристрій призводить до короткого замикання та пошкодження електричних компонентів.

- Уникайте потрапляння бризок води на пристрій.
- Для очищення пристрою слід використовувати щітку.

1. Зупиніть двигун.
2. Вийміть акумулятори.
3. Зніміть травозбірник.
4. Нахиліть пристрій і очистіть косильний механізм.

8.3 Перевірка та заміна ножа

⚠ ПОПЕРЕДЖЕННЯ! Серйозні травми від рухомих деталей ножа. Зношений, потріскання або пошкоджений ніж може зламатися, а його деталі можуть стати небезпечними снарядами.

- Регулярно перевіряйте ніж на предмет пошкоджень.
- Не використовуйте газонокосарку, якщо ніж зношений або пошкоджений.
- Заточувати або замінювати тупий або пошкоджений ніж дозволено тільки працівникам сервісного центру виробника або авторизованого дилера.
- Під час обслуговування ножа зверніть увагу, що його можна переміщати навіть якщо джерело живлення вимкнуто.
- Будьте обережні під час налаштування машини, щоб уникнути затискання пальців між рухомими ножами та нерухомими частинами машини.
- Щоб уникнути вібрації, ніж і ножовий гвинт завжди слід замінювати разом.
- Перезаточуваний ніж повинен бути збалансований. Розбалансування ножа може призвести до сильної вібрації та пошкодження газонокосарки.

8.4 Налаштування боуденівського троса колісного привода (20)*

** залежно від моделі, див. технічні характеристики.*

Згодом боуденівський трос колісного привода розтягується. Якщо при працюючому двигуні колісний привод вже не вмикається, боуденівський трос став надто довгим і його слід натягнути.

⚠ ОБЕРЕЖНО! Небезпека травмування. Гострі та рухомі частини пристрою (наприклад, ножі), а також газонокосарка, що раптово наблизилася, можуть призвести до травм.

- Регулюйте боуденівський трос тільки у разі вимкненого двигуна й нерухомого косильного механізму.

1. Вимкніть та вилучіть акумулятор (див. *розділ 5.4 "Увімкнення та вимкнення живлення косильного механізму (07)", сторінка 543*).
2. Поверніть регулювальну деталь (20/1) на боуденівському тросі (20/2) у напрямку стрілки, тобто проти годинникової стрілки,

поки боуденівський трос не буде натягнуто між дугою перемикання (20/3) для колісного привода і точкою фіксації (20/4).

3. Щоб перевірити натяг боуденівського троса: увімкніть пристрій, запустіть двигун і спробуйте увімкнути колісний привод.
4. Якщо колісний привод не вмикається: Повторіть попередні кроки.

Якщо не вдалося відрегулювати боуденівський трос: Звернутися в сервісний центр виробника.

8.5 Ремонтні роботи

⚠ ПОПЕРЕДЖЕННЯ! Небезпека травмування під час ремонтних робіт. Неналежний ремонт може привести до серйозних травм і порушень нормальної роботи.

- Проведення ремонтних робіт дозволяється тільки сервісним центрам виробника або уповноваженим спеціалізованим компаніям!

У перелічених нижче випадках слід звернутися в сервісний центр виробника:

- Двигун запускається.
- Під пристрій потрапив сторонній предмет.
- Ніж і (або) вал двигуна зігнуті.
- Пристрій вібрує та працює з перебоями.
- Витік або пошкодження акумулятора.

8.6 Інтерфейс USB (21)*

** залежно від моделі, див. технічні характеристики.*

Інтерфейс USB (21/1) доступний на всіх газонокосарках, описаних в цьому посібнику з експлуатації, але він призначений тільки для оновлення програмного забезпечення на інтелектуальних газонокосарках. Його не можна використовувати для зарядки акумулятора.

УВАГА! Небезпека пошкодження пристрою. У разі підключення до інтерфейсу USB мобільних пристроїв з акумуляторами (наприклад, смартфонів) існує ризик їх пошкодження.

- Не підключайте до цього інтерфейсу мобільні пристрої з акумулятором.

9 УСУНЕННЯ НЕСПРАВНОСТЕЙ

⚠ ОБЕРЕЖНО! Небезпека травмування. Рухомі деталі та деталі з гострими краями можуть призвести до травм.

- Завжди носіть захисні рукавиці під час технічного і сервісного обслуговування та очищення!

ПРИМІТКА У разі виникнення пошкоджень, які не зазначені в цій таблиці, або пошкоджень, з якими користувач не може впоратися сам, слід звернутися до нашої служби підтримки.

Несправність	Причина	Усунення
Двигун не працює.	Вимкнено живлення на замку-вимикачі.	Увімкніть живлення на замку-вимикачі.
	Акумулятор відсутній або неправильно встановлений.	Вставити акумулятор правильно.
	Акумулятор розряджено.	Зарядити акумулятор.
	Ніж закупорений.	■ Усуньте закупорювання ножа. ■ Запустіть газонокосарку на низькому газоні.
	Пошкоджено кабель або вимикач.	Не використовуйте пристрій! Звернутися в сервісний центр виробника.
Потужність двигуна знижується.	Акумулятор розряджено.	Зарядити акумулятор.
	Ніж затупився.	Для заточування ножа зверніться в сервісний центр виробника.
	Занадто багато трави в розвантажувальному отворі.	■ Приберіть траву. ■ Очистьте відбивну заслінку.

Несправність	Причина	Усунення
Двигун зупиняється під час скошування.	Ніж затупився.	Для заточування ножа зверніться в сервісний центр виробника.
	Двигун перевантажений.	Вимкніть акумуляторну газонокосарку, встановіть її на пласку поверхню або на низьку траву, і знову запустіть.
Травозбірник недостатньо заповнюється	Газон вологий.	Дайте газону висохнути.
	Травозбірник забитий.	Очистьте сітку травозбірника.
	Занадто багато трави в розвантажувальному каналі або корпусі.	■ Очистіть розвантажувальний канал або корпус ■ Відрегулюйте висоту зрізання трави
	Ніж затупився.	Для заточування ножа зверніться в сервісний центр виробника.
Тривалість роботи від акумулятора суттєво знизилася.	Занизька висота зрізання.	Установіть більшу висоту косіння
	Трава занадто висока або надто волога.	Покращення умов: дайте траві висохнути, встановіть більшу висоту косіння
	Занадто висока швидкість скошування.	■ Зменште швидкість косіння ■ Очистьте розвантажувальний канал / корпус, щоб ніж вільно обертався.
	Скошування із заповненим травозбірником	Спорожніть травозбірник і очистьте розвантажувальний канал.
	Термін служби акумулятора завершився.	Замінити акумулятор. Використовувати тільки оригінальне приладдя виробника.
Акумулятор не заряджається.	Контакти акумулятора забруднені.	Очистьте контакти акумулятора неметалевим предметом та обробити спреєм для контактів. **Увага!** *Не замикайте контакти акумулятора металевими предметами!*
	Акумулятор або зарядний пристрій несправні.	Замовити запчастини у виробника.
	Акумулятор занадто гарячий.	Дочекатися охолодження акумулятора.
Систему управління Cockpit увімкнуто, але двигун не працює.*	Вимкнено живлення на замку-вимикачі.	Увімкніть живлення на замку-вимикачі.
В системі управління Cockpit відображається індикація помилки.*	Акумулятор встановлений неправильно.	Вставити акумулятор правильно.

Несправність	Причина	Усунення
Повідомлення про помилки у разі використання багатофункціональної кнопки*	Причини несправностей та їх усунення: див. *розділ 3.9 "Багатофункціональна кнопка (04)*", сторінка 540*.	

** залежно від моделі, див. технічні характеристики.*

10 ТРАНСПОРТУВАННЯ

10.1 Транспортування пристрою

УВАГА! Небезпека пошкодження косильного механізму. У разі мінімальної висоти зрізу косильний механізм може бути пошкоджений під час наїзду на сходинки, кромки або бордюри.

- Для транспортування встановіть максимальну висоту зрізу.

1. Вимкніть косильний механізм і почекайте, поки він повністю зупиниться.
2. Встановіть максимальну висоту зрізу.
3. Поверніть замок-вимикач в положення «Вимк.» (положення 0).

Транспортування пристрою між двома робочими зонами

- Перемістіть пристрій зі встановленою максимальною висотою зрізу в робочу область.
- Для полегшення руху увімкніть колісний привод*.
- Для перенесення пристрою використовуйте напрямну балку і передню ручку*.

** залежно від моделі, див. технічні характеристики.*

Транспортування пристрою в транспортному засобі

- Вийміть акумулятор.
- Складіть напрямну балку.
- Щоб уникнути перекидання або зміщення пристрій слід зафіксувати.
- Забезпечити захист пристрою від ударів інших предметів.
- Не ставити на пристрій інші предмети.

10.2 Транспортування акумулятора

Перед транспортуванням виконайте наведені нижче заходи:

1. Вимкніть пристрій.
2. Вийміть акумулятор з пристрою.
3. Правильно упакуйте акумулятор (див. нижче).

ПРИМІТКА Номінальна потужність акумулятора складає більше 100 Вт·год! Тому слід дотримуватись наступних правил транспортування!

Літій-іонний акумулятор підлягає закону про перевезення небезпечних вантажів, але його можна транспортувати за спрощених умов:

- з метою приватного використання користувачі можуть транспортувати акумулятор дорожнім транспортом без будь-яких додаткових заходів безпеки, але в упаковці для роздрібного продажу;
- Комерційні користувачі, які виконують перевезення в зв'язку зі своєю основною діяльністю (наприклад, поставки на будівельні майданчики або місця навантаження та з них), можуть також скористатися цим спрощенням.

В обох вищезгаданих випадках слід вжити примусових заходів, щоб запобігти витоку вмісту. В інших випадках слід суворо дотримуватися правил про небезпечні вантажі! Недотримання загрожує відправнику і, можливо, перевізнику суворим покаранням.

Інші вказівки щодо транспортування та надсилання

- Транспортувати та надсилати літій-іонні акумулятори дозволяється тільки у неушкодженому стані!
- Для транспортування акумулятора використовувати виключно оригінальну упаковку або відповідну упаковку для небезпечного вантажу (не стосується акумуляторів з номінальною потужністю менше 100 Вт·год).
- Необхідно заклеїти відкриті контакти акумулятора, щоб уникнути короткого замикання.

- Необхідно захистити акумулятор від ковзання всередині упаковки, щоб уникнути пошкоджень.
- В разі транспортування або надсилання необхідно перевірити правильність маркування та документації відвантаження (наприклад, кур'єрською або експедиторської службою).
- Необхідно заздалегідь дізнатися, чи можливе транспортування з обраним постачальником послуг, і повідомити про надсилання.

Рекомендуємо звернутися до фахівця з небезпечних вантажів для підготування пристрою до надсилання. Слід дотримуватися будь-яких діючих національних приписів.

11 ЗБЕРІГАННЯ

- Після кожного використання ретельно очищайте пристрій і за потреби встановлюйте всі захисні кришки.
- Проведіть необхідні роботи з техобслуговування.
- Зберігайте пристрій у сухому місці, що закривається, недоступному для дітей.

11.1 Зберігання акумуляторної газонокосарки

⚠ ОБЕРЕЖНО! Небезпека травмування. Якщо під час зберігання пристрій доступний для дітей та неуповноважених користувачів, це може призвести до травм.

- Пристрій слід зберігати у недоступному для дітей та некомпетентних осіб місці.
- Зберігайте пристрій тільки з видаленими акумуляторами.

УВАГА! Небезпека крадіжки і втрати особистих даних*. У газонокосарки є доступ до Інтернету. Пристроєм можна керувати в «Smart Home» або «Smart Garden».

- Цей виріб слід зберігати тільки без акумулятора і в місці, добре захищеному від доступу сторонніх осіб.

** залежно від моделі, див. технічні характеристики.*

1. Вимкнення пристрою: Вийміть запобіжний торцевий ключ.
2. Відрегулювати висоту зрізу на максимально високий рівень.
3. Вийняти акумулятори.
4. Дайте двигуну та всьому пристрою охолонути.
5. Чищення:
   - Ретельно очистьте пристрій.
   - Спорожніть травозбірник і очистьте розвантажувальний канал.
6. Консервація:
   - Для захисту від корозії на всі металеві деталі нанесіть тонкий шар оливи або силікону.
7. Складіть напрямну балку.
8. Зберігайте пристрій в сухому, чистому та захищеному від впливу низьких температур місці.
   - Для захисту від пилу накрийте повітропроникним тентом.
   - З метою запобігання накопиченню вологи не слід використовувати поліетиленову плівку.
9. **ПРИМІТКА!** *Температура зберігання газонокосарки: див. технічні характеристики.*

11.2 Зберігання акумулятора та зарядного пристрою

⚠ НЕБЕЗПЕКА! Вибухо- та пожежонебезпека! Вибух акумулятора призведе до смерті або серйозних травм в результаті зберігання біля відкритого полум'я або джерел тепла.

- Зберігайте акумулятор у прохолодному та сухому місці, якнайдалі від відкритого полум'я або джерел тепла.

ПРИМІТКА Завдяки автоматичному розпізнаванню рівня заряду під час заряджання акумулятор захищено від перевантаження і, таким чином, може залишатися в зарядному пристрої протягом певного часу, але не постійно.

ПРИМІТКА Дотримуватись окремих правил техніки безпеки при використанні акумулятора та зарядного пристрою.

- Зберігайте акумулятор в сухому та захищеному від впливу мінусових температур приміщенні при температурі від 0 до 25 °C. Під час зберігання акумулятор має бути заряджений на 40 - 60%.
- Щоб уникнути короткого замикання акумулятор не слід зберігати поблизу металевих предметів або предметів, що містять кислоту.

12 УТИЛІЗАЦІЯ

Лише для країн ЄС:

відповідно до Європейської директиви 2012/19/ЄС про відходи електричного та електронного обладнання та її транспозиції до національного законодавства, використані зарядні пристрої слід збирати окремо та утилізувати екологічно чистим способом.

У разі неналежної утилізації відходи електричного та електронного обладнання можуть мати шкідливий вплив на довкілля та здоров'я людини через можливу присутність небезпечних речовин.

Вказівки щодо електричного і електронного обладнання



- Електронні та електричні пристрої не належать до звичайних побутових відходів. Їх слід збирати та викидати окремо.
- Використані батарейки або акумулятори, які вже не використовуються в старому пристрої, слід бути видалені перед викиданням! Їхня утилізація регулюється законом про акумулятори.
- Власники або користувачі електричного та електронного обладнання зобов'язуються повертати його відповідно до законодавства після використання.
- Кінцевий користувач несе відповідальність за стирання своїх персональних даних зі старого обладнання перед утилізацією!

Символ з перекресленого смітника означає, що електричні та електронні пристрої заборонено утилізувати разом з іншими побутовими відходами.

Електричні та електронні пристрої можна безкоштовно в таких місцях:

- Державна служба з видалення або збору (наприклад, муніципальні склади)
- Магазини електрообладнання (стаціонарні та інтернет-магазини) за умови, що продавці зобов'язані приймати їх чи пропонувати їх на добровільній основі.

Ці заяви застосовуються тільки для пристроїв, встановлених і проданих у країнах Європейського Союзу, відповідно до Директиви ЄС 2012/19/ЄС. У країнах за межами Європейського Союзу можуть діяти інші правила щодо утилізації електричних та електронних пристроїв.

Примітки щодо закону про акумулятори (BattG)



- Відпрацьовані батареї та акумулятори не належать до звичайних побутових відходів. Їх слід збирати та викидати окремо.
- Див. інформацію про безпечне видалення батарей або акумуляторів з електричного чи електронного пристрою, а також інформацію про тип використовуваної системи (наприклад, хімічний тип), у посібнику з експлуатації або встановлення.
- Власники або користувачі батарей або акумуляторів зобов'язуються повертати його відповідно до законодавства після використання. Повернення обмежується постачанням невеликих кількостей.

Відпрацьовані батареї можуть містити шкідливі речовини або важкі метали, які можуть завдати шкоди довкіллю і здоров'ю. Утилізація відпрацьованих батарей і використання ресурсів, що містяться в них, сприяє захисту цих двох важливих активів.

Символ з перекресленого смітника означає, що батареї та акумулятори заборонено утилізувати разом з іншими побутовими відходами.

Крім того, під смітником є символи Hg, Cd або Pb, що виглядають таким чином:

- Hg: батарея містить понад 0,0005% ртуті
- Cd: батарея містить понад 0,002% кадмію
- Pb: батарея містить понад 0,004% свинцю

Акумулятори та батареї можна безкоштовно в таких місцях:

- Державна служба з видалення або збору (наприклад, муніципальні склади)
- Магазини батарей і акумуляторів
- Пункт збору загальної системи повернення відпрацьованих батарей та акумуляторів
- Пункт збору виробника (якщо він не є членом загальної системи повернення)

Ці заяви застосовуються тільки для акумуляторів і батарей, встановлених і проданих у країнах Європейського Союзу, відповідно до Регламенту ЄС 2023/1542/ЄС. У країнах за межами Європейського Союзу можуть діяти інші правила щодо утилізації акумуляторів і батарей.

13 ТЕХНІЧНІ ХАРАКТЕРИСТИКИ

Технічні характеристики: див. таблицю з технічними характеристиками в посібнику зі встановлення.

** Примітки щодо величини вібрації:*

- *Зазначена величина вібрації вимірюється відповідно до стандартизованого методу випробування і може використовуватися для порівняння однієї машини з іншою.*
- *Зазначена величина вібрації може також використовуватися для попередньої оцінки припинення (рівень припинення вібрації).*
- *Величина вібрації може відрізнятися від значень під час фактичного використання потужності, залежно від способу використання машини.*
- *Установіть заходи безпеки для захисту оператора (див. розділ про безпеку) на основі оцінки величини вібрації під час фактичних умов використання. Необхідно враховувати всі етапи робочого циклу (наприклад, час, коли машина вимкнена, і час, коли вона увімкнена, але не під навантаженням).*

14 СЕРВІСНЕ ОБСЛУГОВУВАННЯ

Якщо у Вас виникли запитання щодо гарантії, ремонту або запасних частин, зверніться в найближчий сервісний центр компанії «AL-KO». Його Ви знайдете в мережі Інтернет за посиланням:
www.alko-garden.com/service-contacts

Докладніше про запчастини Ви дізнаєтесь за посиланням:
www.alko-garden.com/spareparts

15 ІНФОРМАЦІЯ ПРО ДЕКЛАРАЦІЮ ВІДПОВІДНОСТІ

Ми заявляємо з повною відповідальністю, що цей виріб у формі, в якій він представлений на ринку, відповідає вимогам гармонізованих Директив ЄС, стандартів безпеки ЄС і застосовних до нього стандартів. Декларація відповідності є частиною посібника з експлуатації та прикріплена до машини.

16 ГАРАНТІЯ

До закінчення строку давності рекламацій, установленого за законом, виробник усуває можливі дефекти матеріалу чи виробничий брак шляхом ремонту або заміни (на свій вибір). Строк давності визначається законодавством країни, у якій прилад було куплено.

Гарантія зберігається лише за таких умов:

- Дотримуйтеся цього посібника з експлуатації
- Використання приладу за призначенням
- Використання оригінальних запчастин

Гарантія анулюється за таких умов:

- Самовільний ремонт
- Самовільна зміна технічних характеристик
- Використання не за призначенням

Гарантія не поширюється на:

- Пошкодження лакофарбового покриття, спричинене звичайним зношуванням
- частини, що зношуються, позначені у відомості запасних частин рамкою; xxxxxx (x)

Відлік гарантійного терміну розпочинається з дати придбання виробу першим кінцевим споживачем. Дата придбання вказана в чеку. У разі виникнення гарантійного випадку зверніться з цією заявою та оригіналом квитанції, що підтверджує покупку, до свого дилера або в найближчу авторизовану сервісну службу. Це гарантійне зобов'язання не змінює встановлені законом претензії покупця до продавця.

Ukraine
ТОВ АЛ-КО КОБЕР
вул. Броварська 156, 07442
с. Велика Димерка, Броварський район,
Київська область, Україна
Телефон/факс: +38 044 392-07-08 / 09

UK
Imported by: AL-KO Gardentech UK Ltd, Murray way, Wincanton, Somerset, BA9 9RS / UK | +44 (0) 1963 828055
shop.uk@al-ko.com | www.alko-garden.uk

AL-KO GERÄTE GmbH | Head Quarter | Ichenhauser Str. 14 | 89359 Kötz | Deutschland
Telefon: (+49)8221/203-0 | www.alko-garden.com/contact | www.alko-garden.com
AL-KO Service: www.alko-garden.com/service-contacts